ТИПОВЫЕ КОНСТРУКЦИИ, ИЗДЕЛИЯ И УЗЛЫ ЗДАНИЙ И СООРУЖЕНИЙ

СЕРИЯ 1.272. 9 – 5

ВСТРОЕННАЯ МЕБЕЛЬ И ОБОРУДОВАНИЕ ДЛЯ ДЕТСКИХ ЯСЛЕЙ – САДОВ

ВЫПУСК 1

ИЗДЕЛИЯ
РАБОЧИЕ ЧЕРТЕЖИ
ЧАСТЬ 2
СТР. 131 – 242

gost.e-ecolog.ru

ЦЕНТРАЛЬНЫЙ ИНСТИТУТ ТИПОВОГО ПРОЕКТИРОВАНИЯ
ГОССТРОЯ СССР

Москва, А-445, Смольная ул., 22

Сдано в печать 1X 1985 года

Заказ № 9048 Тираж 250 экз.

Инв. № подл.	Подпись и дата	Взам. инв. №

Формат	Зона	Поз.	Обозначение	Наименование	Кол. на испол. 1.272.9-5.1-5.1.1.0.00- –	01	Примечание
				Документация			
А3			1.272.9-5.1-5.1.1.0.00СБ	Сборочный чертеж	×	×	
				Сборочные единицы			
А4		1	1.272.9-5.1-5.1.1.1.00	Вилка	1		
			-01	Вилка		1	
А4		2	1.272.9-5.1-5.1.1.2.00	Подвеска	1	1	
				Детали			
А4		3	1.272.9-5.1-5.1.1.0.01	Ось	2	2	
А4		4	1.272.9-5.1-5.1.1.0.02	Ролик	2	2	

Н.контр.	Давыдов		1.272.9-5.1-5.1.1.0.00
ГАП	Куликов		Каретка верхняя
Рук.гр.	Гришин		
Ст.техник	Речкинников		

Стадия	Лист	Листов
Р	1	2

ЦНИИЭП учебных зданий

Копировал Формат А4

Инв. № подл.	Подпись и дата	Взам. инв. №

Формат	Зона	Поз.	Обозначение	Наименование	Кол. на испол. 1.272.9-5.1-5.1.1.0.00- –	01	Примечание
А4		5	1.272.9-5.1-5.1.1.0.03	Обойма	2	2	
А4		6	1.272.9-5.1-5.1.1.0.04	Кольцо	2	2	
А4		7	1.272.9-5.1-5.1.1.0.05	Шайба	2	2	
А4		8	1.272.9-5.1-5.1.1.0.06	Крышка	1	1	
				Стандартные изделия			
		9		Подшипник 306			
				ГОСТ 8338-75	2	2	
		10		Подшипник 8105			
				ГОСТ 6874-75	1	1	
		11		Гайка М24.5			
				ГОСТ 2528-73	1	1	
		12		Винт М6×25			
				ГОСТ 17475-80	4	4	
		13		Шплинт 5×50			
				ГОСТ 397-79	1	1	
				Заклепка ГОСТ10300-80			
		14		4×28	8	8	
		15		3×38	2	2	

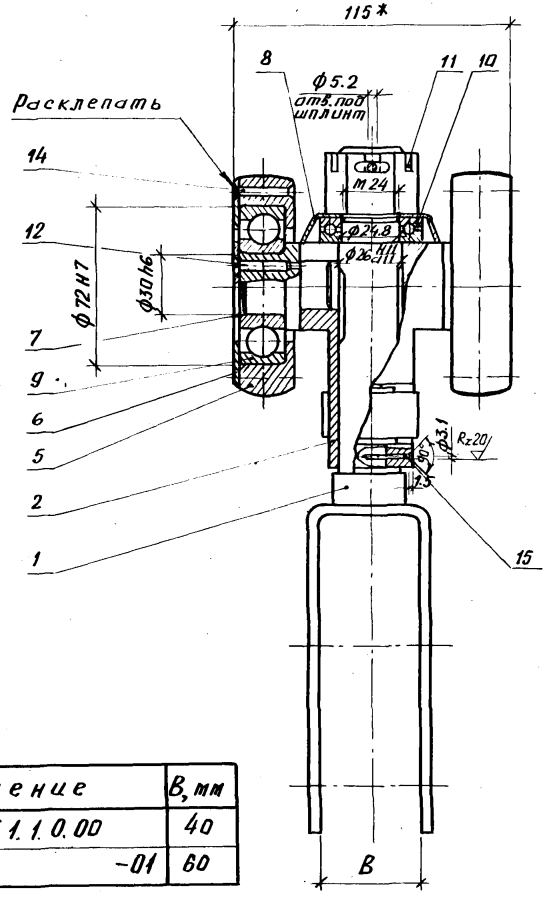

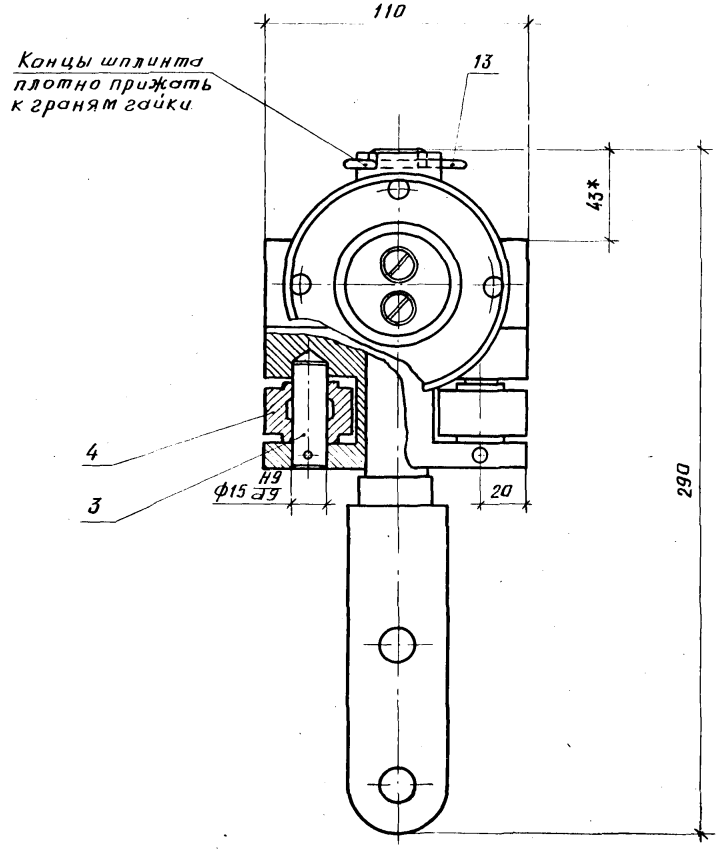

Обозначение	B, мм
1.272.9-5.1-5.1.1.0.00	40
-01	60

1. *Размеры для справок.
2. Перед установкой подшипники качения (поз. 9; 10), скольжения (поз. 4) и ось вилки (поз. 1) набить солидолом синтетическим ГОСТ 4366-76.
3. При сборке ось вилки (поз. 1) затянуть гайкой (поз. 11) со свободным вращением от руки. После затяжки установить шплинт (поз. 13), поворот в сторону от проектного положения не допускается.

Н.контр.	Давыдов		
ГАП	Куликов		
Рук.гр.	Пришин		
Ст.техник	Речушников		

1.272.9-5.1-5.1.1.0.00СБ

Каретка верхняя

Сборочный чертеж

Стадия	Масса	Масштаб
Р	5,92	1:2
Лист	Листов 1	

ЦНИИЭП учебных зданий

Инв.№ подл. | Подпись и дата | Взам.инв.№

19964-03 3

Копировал Формат А3

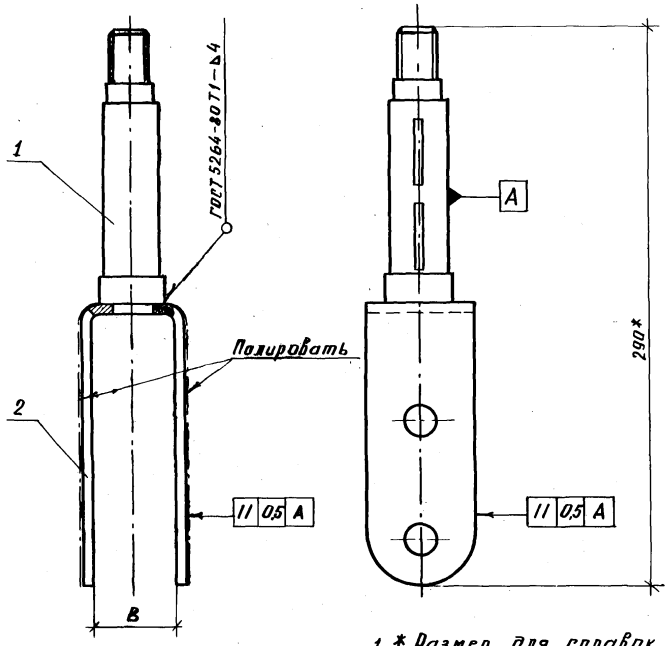

Обозначение	В, мм
1.272.9-5.1-5.1.1.1.00	40
-01	60

1 * Размер для справок.

2. Места сварки зачистить.

3. Покрытие: Ц 12. т. хр. ГОСТ 9.073-77.

1.272.9-5.1-5.1.1.1.00СБ

Вилка

Сборочный чертеж

Стадия	Масса	Масштаб
Р	1.0	1:2

Н.контр	Давыдов	
ГАП	Куликов	
Рук.гр	Гришин	
Ст.техник	Речушников	

ЦНИИЭП учебных зданий

Инв.№ подл. | Подпись и дата | Взам.инв.№

Обозначение	Наименование	Кол. на испол. 1.272.9-5.1-5.1.1.1.00-		Примечание
		-	01	
	Документация			
1.272.9-5.1-5.1.1.1.00СБ	Сборочный чертеж	X	X	
	Детали			
1.272.9-5.1-5.1.1.1.01	Ось вилки	1	1	
1.272.9-5.1-5.1.1.1.02	Вилка	1		
-01	Вилка		1	

1.272.9-5.1-5.1.1.1.00

Вилка

Стадия	Лист	Листов
Р		1

ЦНИИЭП учебных зданий

Н.контр	Давыдов	
ГАП	Куликов	
Рук.гр	Гришин	
Ст.техник	Речушников	

Инв.№ подл. | Подпись и дата | Взам.инв.№

Rz40 √(√)

Рис.1

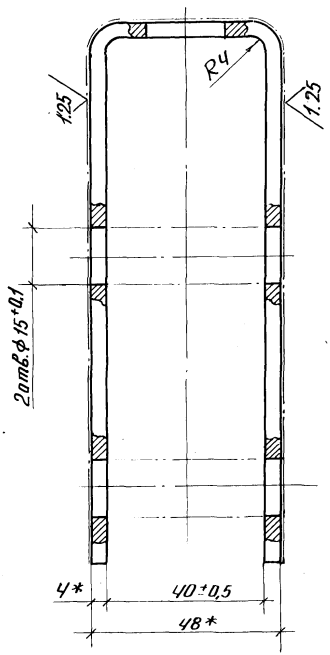

Рис.2

Остальное см. рис.1

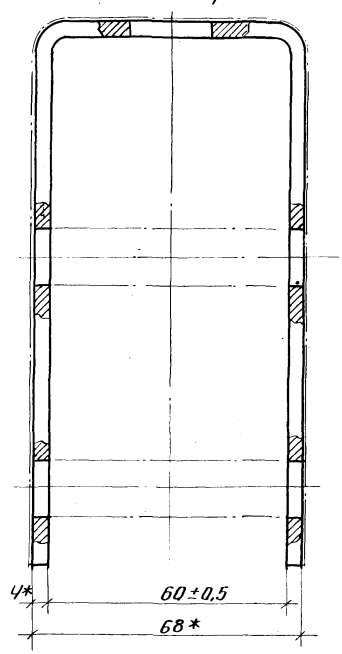

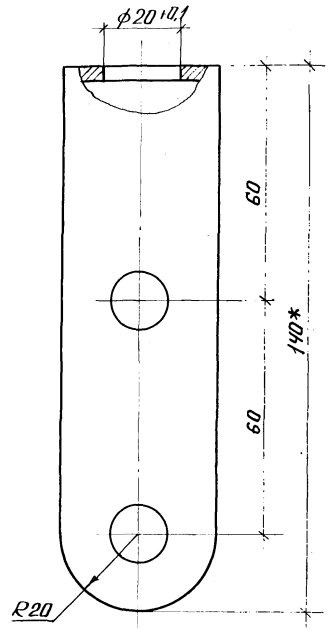

1. * Размеры для справок.
2. Неуказанные предельные отклонения размеров – по $\pm \frac{IT14}{2}$
3. Кромки по периметру притупить.

Обозначение	Рис.	Длина развертки мм
1.272.9-5.1-5.1.1.1.02	1	315
-01	2	335

Н.контр	Давыдов		
ГАП	Куликов		
Рук.гр.	Гришин		
Ст.техник	Речушникова		

1.272.9-5.1-5.1.1.1.02

Вилка

Стадия	Масса	Масшт.
Р	0,4	1:1
Лист	Листов 1	

Полоса 4х40 ГОСТ 103-76 / Ст.3 ГОСТ 535-79

ЦНИИЭП учебных зданий

19964-03 5

Инв.№ подл. | Подпись и дата | Взам.инв.№

Rz40 √(∨)

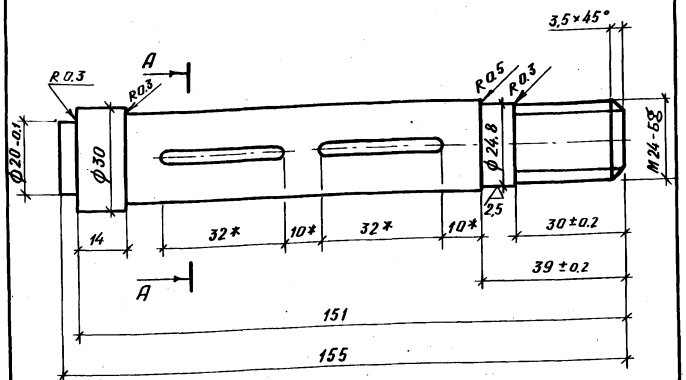

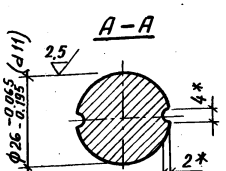

1. Неуказанные предельные отклонения размеров: валов – h14; остальных ±IT14/2.
2. * Размеры для справок.

		1.272.9-5.1-5.1.1.01			
		Ось вилки	Стадия	Масса	Масштаб
			Р	0,62	1:1
			Лист	Листов 1	
Н.контр.	Давыдов	Сталь 35 ГОСТ 1050-74	ЦНИИЭП учебных зданий		
ГАП	Куликов				
Рук.гр.	Гришин				
Ст.техник	Гречишников				

√(∨)

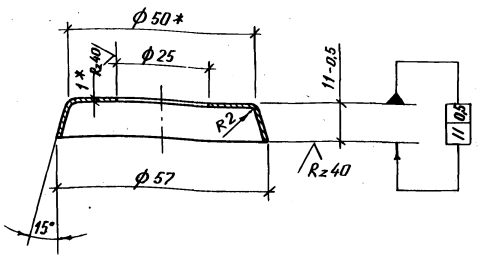

1. * Размер для справок.
2. ϕ развертки круга ≈ 70мм.
3. Покрытие: Ц 12.м.хр ГОСТ 9.073-77.

Инв.№ подл. | Подпись и дата | Взам.инв.№

		1.272.9-5.1-5.1.1.06			
		Крышка	Стадия	Масса	Масштаб
			Р	0,03	1:1
			Лист	Листов 1	
Н.контр.	Давыдов	Лист 1.0 ГОСТ 19903-74 Ст.2 ГОСТ 16523-70	ЦНИИЭП учебных зданий		
ГАП	Куликов				
Рук.гр.	Гришин				
Ст.техник	Гречишников				

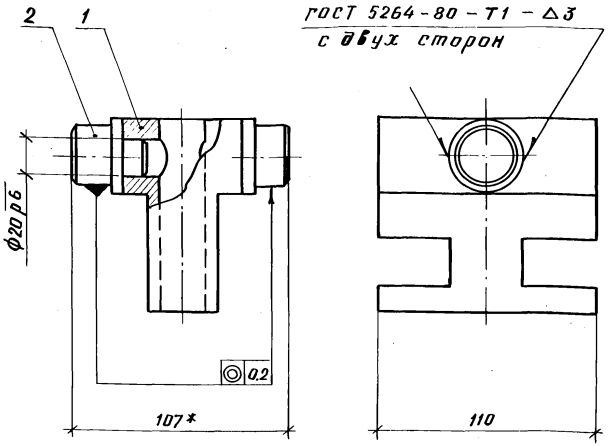

1. * Размер для справок.
2. Покрытие: Ц 12.м. хр. ГОСТ 9.073-77.

Н.контр.	Давыдов			
ГАП	Куликов			
Рук.гр.	Гришин			
Ст.техник	Гречишников			

1.272.9-5.1-5.1.1.2.00СБ

Подвеска
Сборочный чертеж

Стадия	Масса	Масштаб
Р	2,65	1:2

Лист | Листов 1

ЦНИИЭП учебных зданий

Формат	Зона	Поз.	Обозначение	Наименование	Кол.	Примечание
				Документация		
А4			1.272.9-5.1-5.1.1.2.00СБ	Сборочный чертеж		
				Детали		
А3		1	1.272.9-5.1-5.1.1.2.01	Плашка	1	
А4		2	1.272.9-5.1-5.1.1.2.02	Ось подвески	2	

Взам инв. №

Подпись и дата

Инв. № подл.

Н.контр.	Давыдов			
ГАП	Куликов			
Рук.гр.	Гришин			
Ст.техник	Гречишников			

1.272.9-5.1-5.1.1.2.00

Подвеска

Стадия	Лист	Листов
Р		1

ЦНИИЭП учебных зданий

Rz 80 (V)

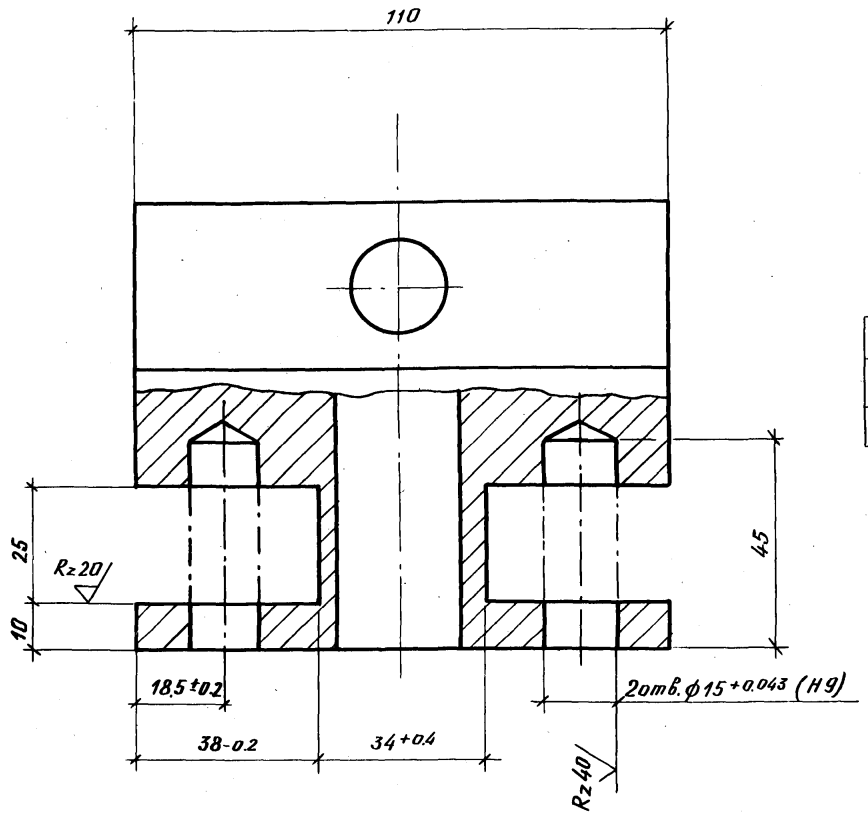

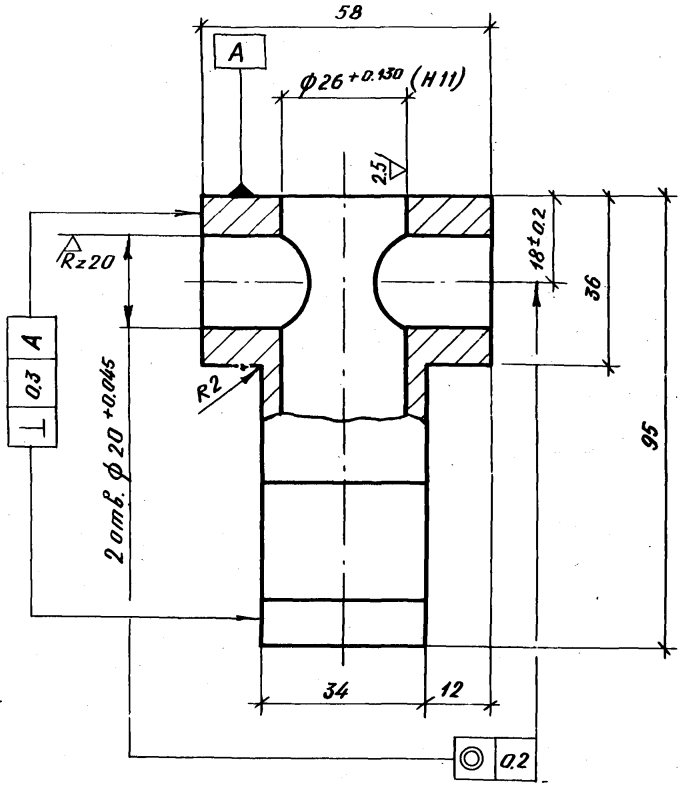

1. Неуказанные предельные отклонения размеров по $\pm \frac{IT14}{2}$
2. Покрытие: Ц12.т.хр. ГОСТ 9.073-77.

		1.272.9-5.1-5.1.1.2.01	
		Плашка	Стадия: Р; Масса: 2,5; Масштаб: 1:1
			Лист; Листов 1
Н.контр.	Давыдов	Сталь 35 ГОСТ 1050-74	ЦНИИЭП учебных зданий
ГАП	Куликов		
Рук.гр.	Гришин		
Ст.техник	Гречишников		

Rz40 (√)

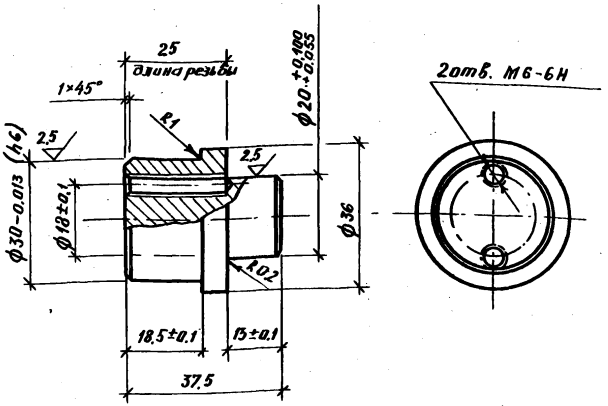

Неуказанные предельные отклонения размеров: валов - h14, остальных $\pm \frac{IT14}{2}$.

		1.272.9-5.1-5.1.1.2.02			
Н.контр.	Давыдов	Ось подвески	Стадия	Масса	Масштаб
ГАП	Куликов		Р	0,15	1:1
Рук.гр.	Гришин		Лист	Листов 1	
Ст.техник	Речинников	Сталь 35 ГОСТ 1050-74	ЦНИИЭП учебных зданий		

Rz40 (√)

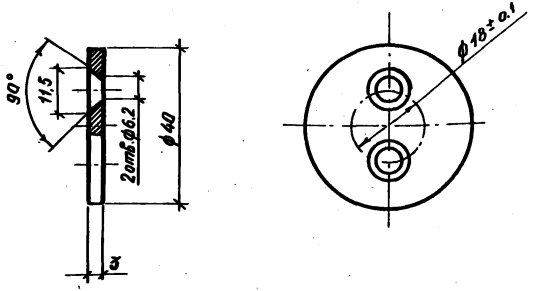

1. Неуказанные предельные отклонения размеров - по $\pm \frac{IT14}{2}$
2. Покрытие: Ц.12.т.хр. ГОСТ 9.073-77.

		1.272.9-5.1-5.1.1.0.05			
Н.контр.	Давыдов	Шайба	Стадия	Масса	Масштаб
ГАП	Куликов		Р	0,03	1:1
Рук.гр.	Гришин		Лист	Листов 1	
Ст.техник	Речинников	Круг $\frac{В40\ ГОСТ2590-71}{Ст.5\ ГОСТ535-79}$	ЦНИИЭП учебных зданий		

Инв.№ подл. | Подпись и дата | Взам.инв.№

Rz 40 (√)

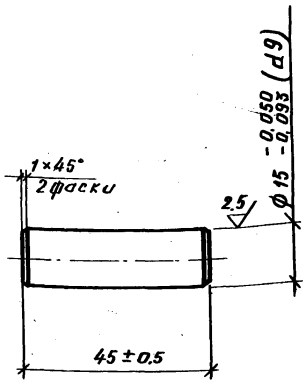

Покрытие: Ц.12.м.хр. ГОСТ 9.073-77.

		1.272.9-5.1-5.1.1.001			
Н.контр.	Давыдов	Ось	Стадия	Масса	Масштаб
ГАП	Куликов		Р	0,06	1:1
Рук.гр.	Гришин		Лист	Листов 1	
Ст.техник	Речушников	Сталь 45 ГОСТ 1050-74.	ЦНИИЭП учебных зданий		

Инв.№ подл. | Подпись и дата | Взам.инв.№

Копировал

Формат А4

Rz 40 (√)

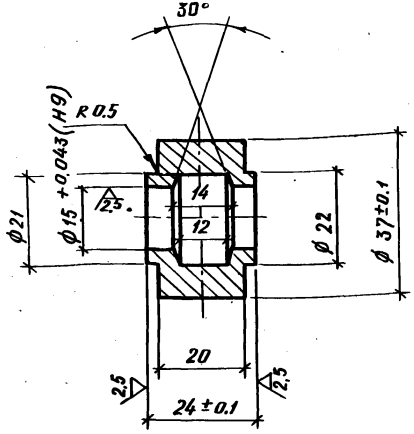

1. Неуказанные предельные отклонения размеров: отверстий – H14, валов – h14, остальных $\pm \frac{IT14}{2}$.
2. Покрытие: Ц.12.м.хр. ГОСТ 9.073-77.

		1.272.9-5.1-5.1.1.002			
Н.контр.	Давыдов	Ролик	Стадия	Масса	Масштаб
ГАП	Куликов		Р	0,12	1:1
Рук.гр.	Гришин		Лист	Листов 1	
Ст.техник	Речушников	Сталь 45 ГОСТ 1050-74.	ЦНИИЭП учебных зданий		

Инв.№ подл. | Подпись и дата | Взам.инв.№

19964-03 10

Копировал

Формат А4

Rz 40 √(√)

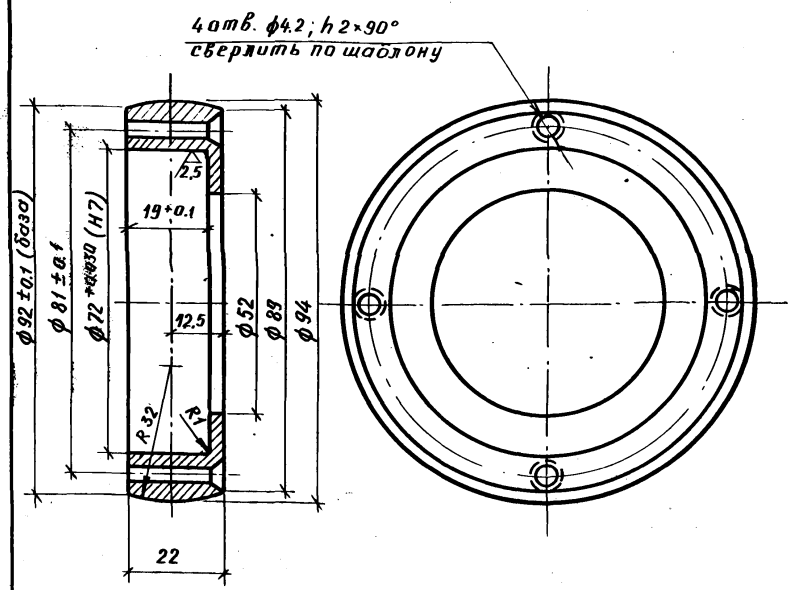

1. Неуказанные предельные отклонения размеров: отверстий – H14, валов – h14; остальных $\pm\frac{IT14}{2}$.
2. Покрытие: Ц.12.т.хр. ГОСТ 9.073-77.

			1.272.9-5.1-5.1.1.003		
			Обойма	Стадия: Р	Масса: 0,5	Масштаб: 1:1
				Лист	Листов 1
Н.контр. Давыдов			Сталь 45 ГОСТ 1050-74	ЦНИИЭП учебных зданий	
ГАП Куликов					
Рук.гр. Гришин					
Ст.техник Гречишников					

Копировал Формат А4

Rz 40 √

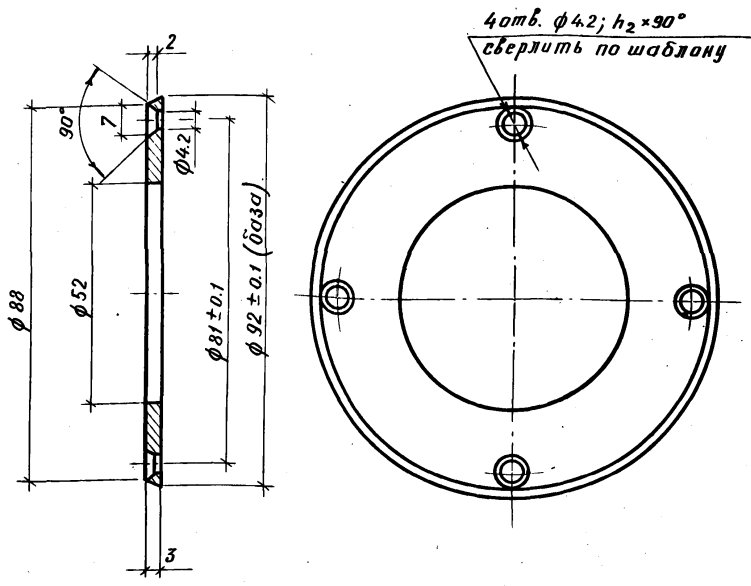

1. Неуказанные предельные отклонения размеров: отверстий – H14, валов – h14, остальных $\pm\frac{IT14}{2}$.
2. Покрытие: Ц.12.т.хр. ГОСТ 9.073-77.

			1.272.9-5.1-5.1.1.004		
			Кольцо	Стадия: Р	Масса: 0,1	Масштаб: 1:1
				Лист	Листов 1
Н.контр. Давыдов			Сталь 45 ГОСТ 1050-74	ЦНИИЭП учебных зданий	
ГАП Куликов					
Рук.гр. Гришин					
Ст.техник Гречишников					

19964-03 11

Копировал Формат А4

Инв.№ подл. | Подпись и дата | Взам. инв.№

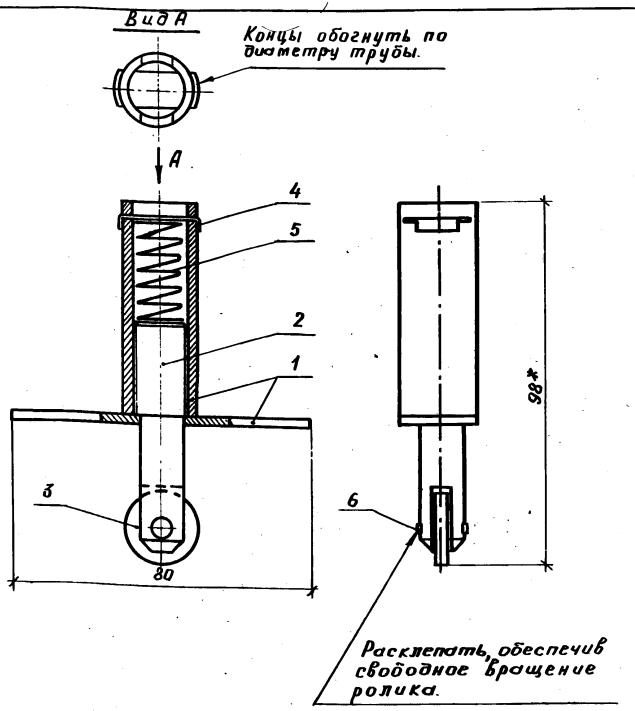

1. Перед сборкой каретки стенки трубы смазать солидолом синтетическим ГОСТ 4366-76.
2. * Размер для справок.

Инв. № подл.	Подпись и дата	Взам. инв. №

1.272.9-5.1-5.1.2.0.00СБ

Каретка нижняя
Сборочный чертеж

Стадия	Масса	Масштаб
Р	0,15	1:1

Лист | Листов 1

Н.контр.	Давыдов	
ГАП	Куликов	
Рук.гр.	Тришин	
Ст.техник	Гречишников	

ЦНИИЭП учебных зданий

Формат	Зона	Поз.	Обозначение	Наименование	Кол.	Примечание
				Документация		
А4			1.272.9-5.1-5.1.2.0.00СБ	Сборочный чертеж		
				Сборочные единицы		
А4		1	1.272.9-5.1-5.1.2.1.00	Каркас	1	
				Детали		
А4		2	1.272.9-5.1-5.1.2.0.01	Вал-вилка	1	
А4		3	1.272.9-5.1-5.1.2.0.02	Ролик	1	
Б4		4	1.272.9-5.1-5.1.2.0.03	Крышка 26×10		
				Лист 0,8 ГОСТ 19903-74 1-III-Н-0,8 кп ГОСТ 16523-89	1	
Б4		5	1.272.9-5.1-5.1.2.0.04	Пружина ф 12±14 мм		Рекомендуется подобрать из уже существующих
				сжатое 10÷15 мм		
				P = 0,1 – 0,5 кгс		
				Проволока стальная		
				пружинная, S = 0,5÷0,8		
				ГОСТ 9389-78	1	
				Стандартные изделия		
		6		Заклепка 3×13-62		
				ГОСТ 10300-80	1	

Инв. № подл.	Подпись и дата	Взам. инв. №

1.272.9-5.1-5.1.2.0.00

Каретка нижняя

Стадия	Лист	Листов
Р		1

Н.контр.	Давыдов	
ГАП	Куликов	
Рук.гр.	Тришин	
Ст.техник	Гречишников	

ЦНИИЭП учебных зданий

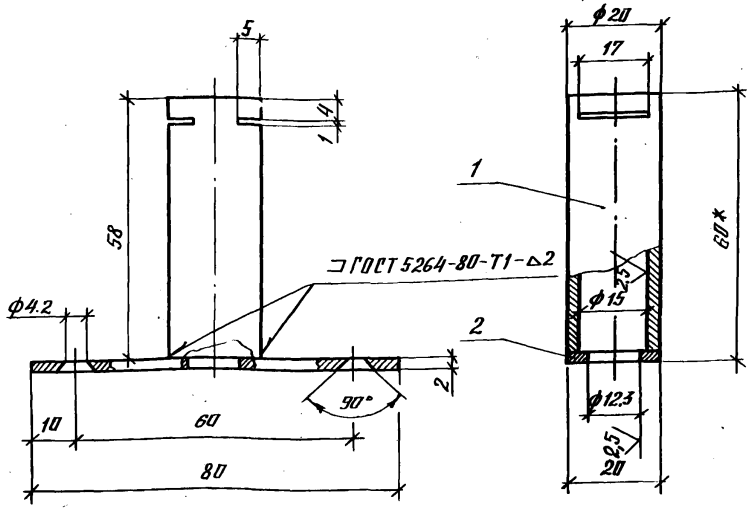

1. Неуказанные предельные отклонения размеров – по $\pm \frac{IT14}{2}$.
2. * Размер для справок.

Инв. № подл.	Подпись и дата	Взам. инв. №

		1.272.9-5.1-5.1.2.1.00 СБ	
Н. контр	Давыдов	Каркас	Стадия: Р; Масса: 0,05; Масштаб: 1:1
ГАП	Куликов	Сборочный чертеж	Лист; Листов 1
Рук. гр.	Гришин		ЦНИИЭП учебных зданий
Ст. техник	Гречишников		

Формат	Зона	Поз.	Обозначение	Наименование	Кол.	Примечание
				Документация		
А4			1.272.9-5.1-5.1.2.1.00 СБ	Сборочный чертеж		
				Детали		
Б4		1	1.272.9-5.1-5.1.2.1.01	Стакан ℓ=58		
				Труба 20×2,5-20		
				ГОСТ 8734-75	1	
Б4		2	1.272.9-5.1-5.1.2.1.02	Пластина 80×20		
				Лист 2 ГОСТ 19903-74 / Ст.3 ГОСТ 17066-80	1	

Инв. № подл.	Подпись и дата	Взам. инв. №

		1.272.9-5.1-5.1.2.1.00	
Н. контр	Давыдов	Каркас	Стадия: Р; Лист; Листов 1
ГАП	Куликов		ЦНИИЭП учебных зданий
Рук. гр.	Гришин		
Ст. техник	Гречишников		

Rz 40

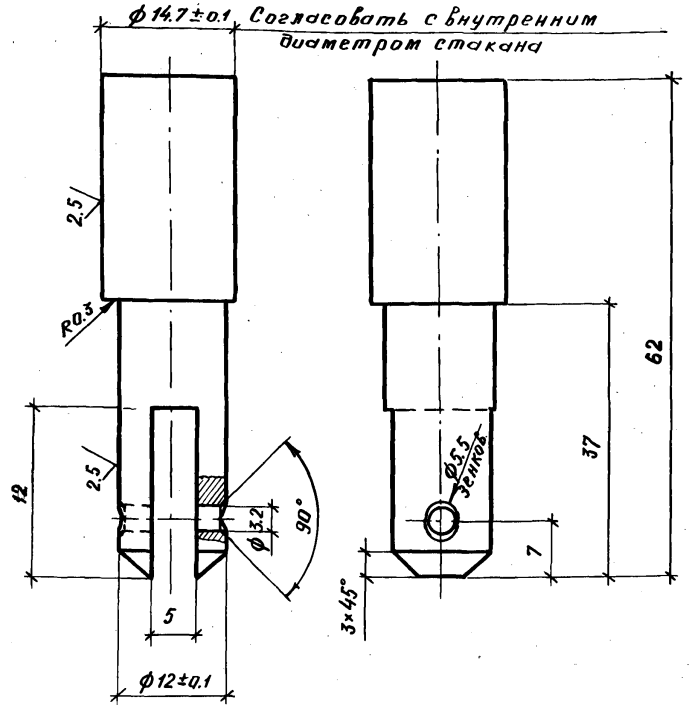

Неуказанные предельные отклонения размеров по $\pm \frac{IT14}{2}$.

	1.272.9-5.1-5.1.2.0.01			
Н.контр Довыдов ГАП Куликов Рук.гр. Гришин Ст.техник Гречишников	Вал-вилка	Стадия: Р	Масса: 0.07	Масштаб: 2:1
		Лист	Листов 1	
	Круг $\frac{15\ ГОСТ\ 2590-71}{Ст.3\ ГОСТ\ 535-79}$	ЦНИИЭП учебных зданий		

Rz 40

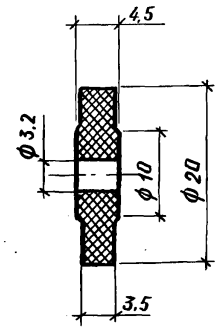

Неуказанные предельные отклонения размеров по $\pm \frac{IT14}{2}$.

Инв.№ подл. | Подпись и дата | Взам.инв.№

	1.272.9-5.1-5.1.2.0.02			
Н.контр Довыдов ГАП Куликов Рук.гр Гришин Ст.техник Гречишников	Ролик	Стадия: Р	Масса: 0,01	Масштаб: 2:1
		Лист	Листов 1	
	Текстолит поделочный ГОСТ 5-78	ЦНИИЭП учебных зданий		

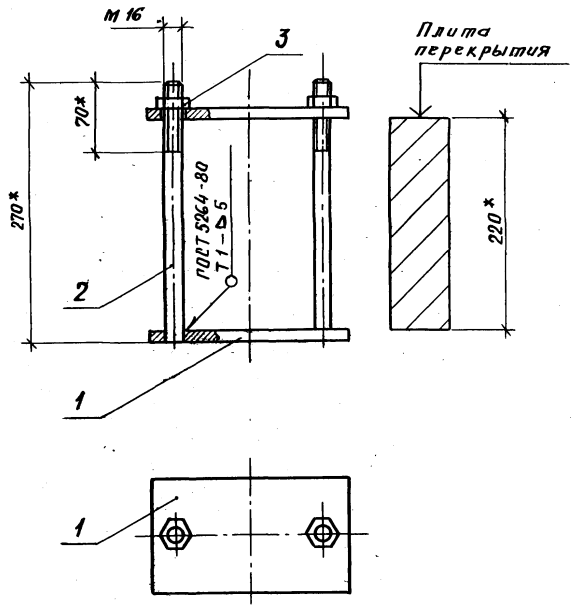

* Размеры для справок.

Формат	Зона	Поз.	Обозначение	Наименование	Кол.	Примечание
				Документация		
А4			1.272.9-5.1-5.1.01.00СБ	Сборочный чертеж		
				Детали		
А4		1	1.272.9-5.1-5.1.01.01	Прокладка	2	
Б4		2	1.272.9-5.1-5.1.01.02	Стержень ℓ=270 Круг 16 ГОСТ 2590-71 Ст.3 ГОСТ 535-79	2	
				Стандартные изделия		
		3		Гайка М16 ГОСТ 5927-70	2	

Н.контр.	Давыдов		1.272.9-5.1-5.1.01.00СБ		
ГАП	Куликов		Элемент закладной Сборочный чертеж	Стадия: Р; Масса: 4.7; Масштаб: 1:4	
Рук.гр.	Гришин			Лист; Листов 1	
Ст.техник	Гречишников			ЦНИИЭП учебных зданий	

Инв.№ подл. | Подпись и дата | Взам.инв.№

Н.контр.	Давыдов		1.272.9-5.1-5.1.01.00		
ГАП	Куликов		Элемент закладной	Стадия: Р; Лист; Листов: 1	
Рук.гр.	Гришин			ЦНИИЭП учебных зданий	
Ст.техник	Гречишников				

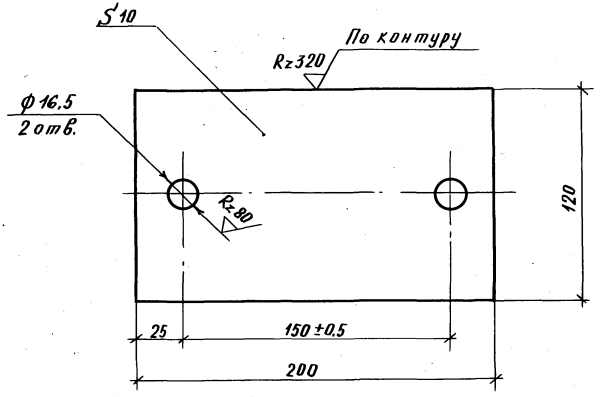

Неуказанные предельные отклонения размеров по $\pm \frac{IT17}{2}$.

				1.272.9-5.1.0.1.01		
				Прокладка	Стадия: Р	Масса: 1,92	Масштаб: 1:2
					Лист	Листов 1
Н.контр.	Давыдов			Лист 10 ГОСТ 19903-74 / Ст.3 ГОСТ 14637-79	ЦНИИЭП учебных зданий	
ГАП	Куликов					
Рук.гр.	Гришин					
Ст.техник	Гречишников					

Инв.№ подл.	Подпись и дата	Взам.инв.№

Формат	Зона	Поз.	Обозначение	Наименование	Кол. на исполн. 1.272.9-5.1-5.1.02.00-			Примечание
					-	01	02	
А3			1.272.9-5.1-5.1.02.00СБ	Документация				
				Сборочный чертеж	X	X	X	
				Детали				
Б4		1	1.272.9-5.1-5.1.02.01	Направляющая ℓ=2500	2			
		2	-01	Направляющая ℓ=2350		2		
		3	-02	Направляющая ℓ=850			2	
				Швеллер 12 ГОСТ 8240-72 / Ст.3 ГОСТ 535-79				
Б4		4	1.272.9-5.1-5.1.02.02	Накладка 200×120				
				Лист 10 ГОСТ 19903-74 / Ст.3 ГОСТ 14637-79	3	3	2	
А4		5	1.272.9-5.1-5.1.02.03	Консоль	6	6	4	
				Стандартные изделия				
		6		Болт М12×40 ГОСТ 7805-70	3	3	2	
		7		Гайка М12 ГОСТ 5927-70	3	3	2	

Н.контр.	Давыдов		1.272.9-5.1-5.1.02.00		
ГАП	Куликов				
Рук.гр.	Гришин		Направляющая под перекрытие	Стадия: Р	Лист: 1 / Листов: 1
Ст.техник	Гречишников			ЦНИИЭП учебных зданий	
				Формат А4	

Рис. 1

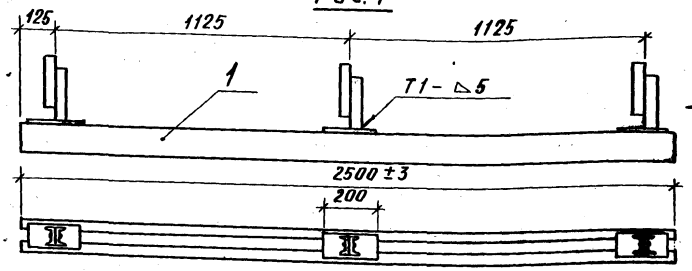

Рис. 2

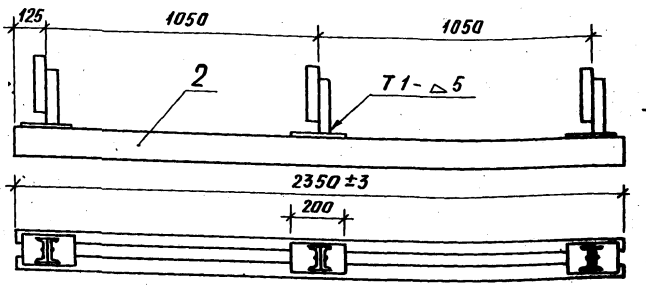

Рис. 3

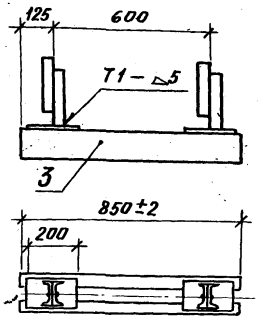

Вид А
м 1:2

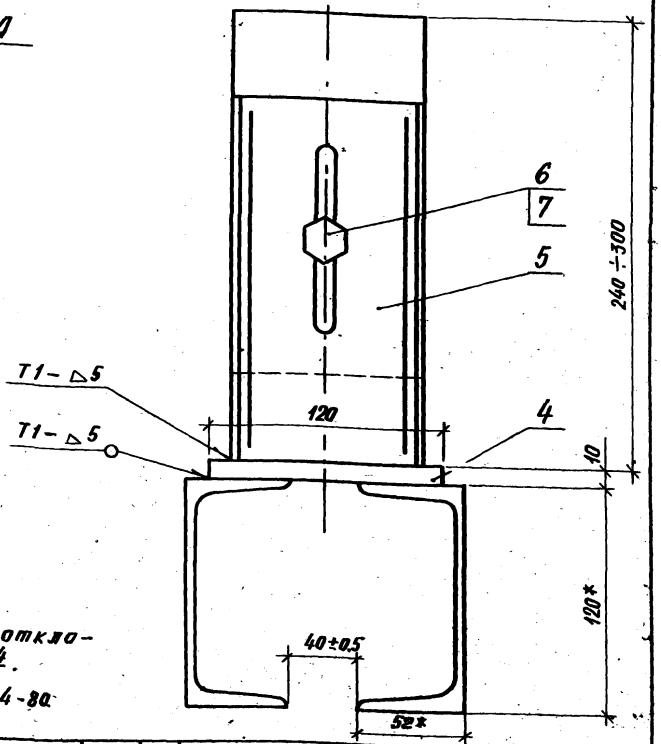

1. *Размеры для справок.
2. Неуказанные предельные отклонения размеров по $\pm\frac{IT\,14}{2}$.
3. Сварные швы по ГОСТ 5264-80.

Обозначение	Рис.	Масса, кг
1.272.9-5.1-5.1.02.00	1	65,36
-01	2	62,30
-02	3	26,76

Н. контр.	Давыдов	
ГАП	Кузиков	
Рук. гр.	Гришин	
Ст. техник	Печникова	

1.272.9-5.1-5.1.02.00СБ

Направляющая под перекрытие
Сборочный чертеж

Стадия	Масса	Масштаб
Р	ст. табл.	1:15
Лист	Листов 1	

ЦНИИЭП учебных зданий

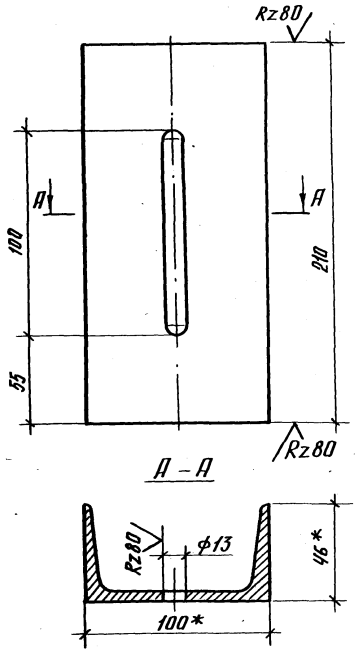

1. * Размеры для справок.
2. Неуказанные предельные отклонения размеров по $\pm \frac{IT14}{2}$

Инв. № подл.	Подпись и дата	Взам. инв. №

1.272.9-5.1-5.1.02.03

Н.контр.	Давыдов	
ГАП	Куликов	
Рук. гр.	Гришин	
Ст. техник	Решников	

Консоль

Стадия	Масса	Масштаб
Р	21	1:2
Лист	Листов 1	

Швеллер 10 ГОСТ 8240-72 / Ст.3 ГОСТ 535-79

ЦНИИЭП учебных зданий

Инв. № подл.	Подпись и дата	Взам. инв. №

Обозначение	Наименование	Кол. на испол. 1.272.9-5.1-5.1.03.00 –				Примечание
		–	01			
	Документация					
1.272.9-5.1-5.1.0.3.0006	Сборочный чертеж	X	X			
	Детали					
1.272.9-5.1-5.1.0.3.01	Направляющая С-235В	2				
-01	Направляющая С-85В		2			
	Швеллер 12 ГОСТ 8240-72 / Ст.3 ГОСТ 535-79					
1.272.9-5.1-5.1.0.3.02	Накладка 200×120					
	Лист 10 ГОСТ 19903-74 / Ст.3 ГОСТ 14637-79	3	2			
1.272.9-5.1-5.1.0.3.03	Консоль С-45					
	Швеллер 10 ГОСТ 8240-72 / Ст.3 ГОСТ 535-79	3	2			

1.272.9-5.1-5.1.03.00

Н.контр.	Давыдов	
ГАП	Куликов	
Рук. гр.	Гришин	
Ст. техник	Решников	

Направляющая под ригель

Стадия	Масса	Масштаб
Р		1
Лист	Листов 1	

ЦНИИЭП учебных зданий

Копировал

Формат А4

Рис. 1

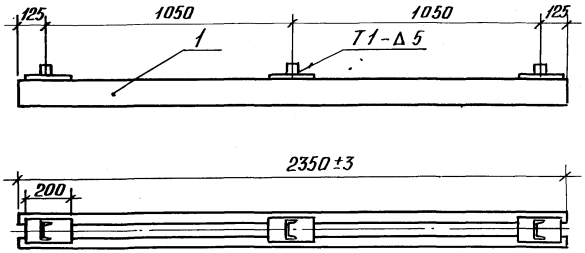

Вид А
т 1:2

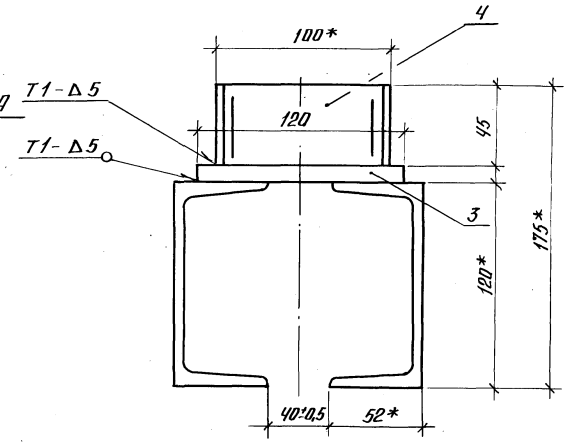

Рис. 2

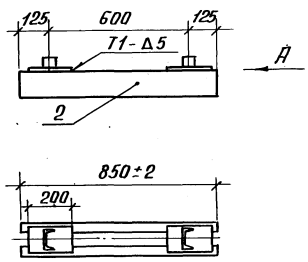

1.* Размеры для справок.
2. Неуказанные предельные отклонения размеров по $\pm \frac{IT14}{2}$.
3. Сварные швы по ГОСТ 5264-80.

Обозначение	Рис.	Масса, кг
1.272.9-5.1-5.1.0.3.00	1	51,4
-01	2	20,1

Н.контр.	Давыдов		
ГАП	Куликов		
Рук.гр.	Гришин		
Ст.техник	Гречишников		

1.272.9-5.1-5.1.0.3.00СБ

Направляющая под ригель
Сборочный чертеж

Стадия	Масса	Масшт.
Р	см. табл.	1:15
Лист	Листов 1	

ЦНИИЭП учебных зданий

19964-03 19

Копировал

Формат А3

Формат	Поз.	Обозначение	Наименование	Кол. на испол. 1.272.9-5.1-5.1.04.00-									Примечание
				-	01								
			Документация										
А3		~~1.272.9-5.1-5.1.04.00СБ~~	~~Сборочный чертеж~~	~~X~~	~~X~~								
			Детали										
А4	1	1.272.9-5.1-5.1.04.01	Направляющая	1									
	2	-01	Направляющая		1								
			Пиломатериалы хвойные										
			ГОСТ 8486-66										
Б4	3	1.272.9-5.1-5.1.04.02	Брусок 2250×45×30	1									
	4	-01	Брусок 750×45×30		1								
Б4	5	1.272.9-5.1-5.1.04.03	Брус 2250×100×30	1									
	6	-01	Брус 750×100×30		1								
			Стандартные изделия										
	7		Шуруп А3×20 ГОСТ 1145-80	16	6								
	8		Гвоздь 3×50 ГОСТ 4029-63	24	9								

Н. контр.	Давыдов		
ГАП	Куликов		
Рук. гр.	Гришин		
Ст. техник	Гречишников		

1.272.9-5.1-5.1.04.00

Направляющая нижняя

Стадия	Лист	Листов
Р		1

ЦНИИЭП учебных зданий

Копировал Формат А4

Инв. № подл.	Подпись и дата	Взам. инв. №

Н. контр.	Давыдов	
ГАП	Куликов	
Рук. гр.	Гришин	
Ст. техник	Гречишников	

1.272.9-5.1-5.1.04.01

Направляющая

Стадия	Масса	Масштаб
Р		1:5
Лист	Листов 1	

ЦНИИЭП учебных зданий

5-ПН-1-5 ГОСТ 19903-74
Лист IV 09 Г 2С ГОСТ 10884-80

1. Длина развертки ≈655 мм.
2. Неуказанные предельные отклонения размеров - по $\pm \frac{IT14}{2}$.
3. Покрытие: Ц 12 м хр. ГОСТ 9.073-77.

Обозначение	L, мм	B, мм	Масса, кг
1.272.9-5.1-5.1.04.01 -01	2250	7	1,9
	750	2	0,6

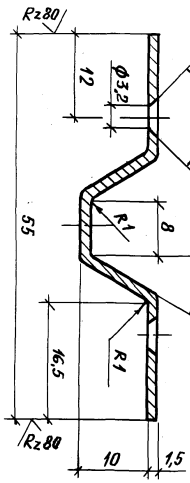

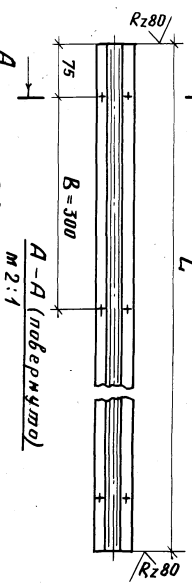

А-А (повернуто) м 2:1

19964-03 20

Рис.1

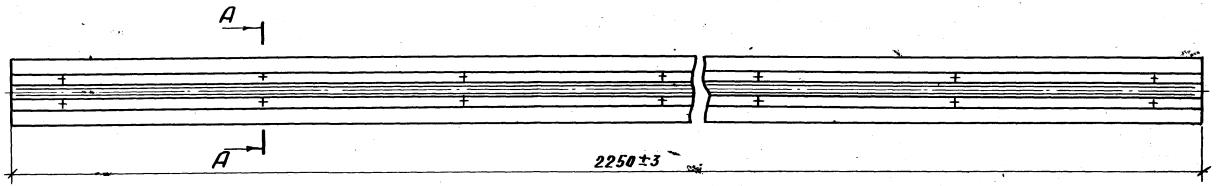

Рис.2

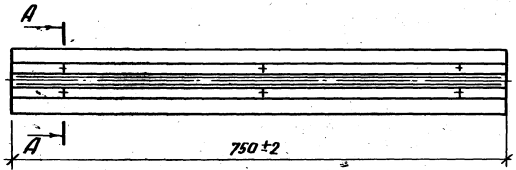

Неуказанные предельные отклонения размеров по $\pm \frac{IT14}{2}$ ГОСТ 6449.5-82.

А – А (повернуто)

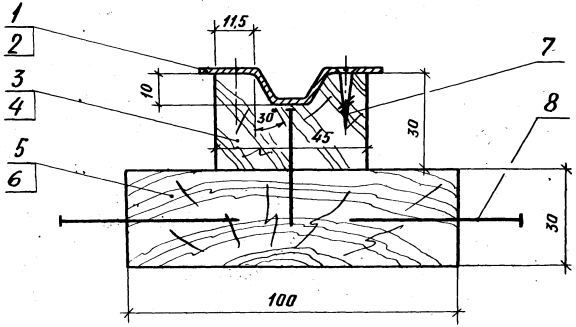

Обозначение	Рис.	Масса кг
1.272.9-5.1-5.1.04.00	1	8,5
-01	2	2,3

Н.контр	Давыдов	
ГАП	Кудиков	
Рук.гр.	Гришин	
Стехнич	Гречишкин	

1.272.9-5.1-5.1.04.00СБ

Направляющая нижняя

Сборочный чертеж

Стадия	Масса	Масштаб
Р	см. табл.	1:5
Лист	Листов 1	

ЦНИИЭП учебных зданий

Формат	Зона	Поз.	Обозначение	Наименование	Кол. на испол. 1.272.9-5.1-5.1.3.0.00- —	01	02	03	04	05	Примечание
				Документация							
			1.272.9-5.1-5.1.3.0.00СБ	Сборочный чертеж	X	X	X	X	X	X	
				Детали							
				Пиломатериалы хвойные							
				ГОСТ 8486-66							
БЧ		1	1.272.9-5.1-5.1.3.0.01	Брусок 2530×40×30	2	2	2	2	2	2	
БЧ		2	1.272.9-5.1-5.1.3.0.02	Брусок 460×40×30	4	4	4	4	4	4	
БЧ		3	1.272.9-5.1-5.1.3.0.03	Вкладыш 1500×40×30	2	2	2	2	2	2	
БЧ		4	1.272.9-5.1-5.1.3.0.04	Вкладыш 120×40×30	8	8	8	8	8	8	
				Пенопласт ФРП-60							
				ГОСТ 20916-75							
				Заполнение							
БЧ		5	1.272.9-5.1-5.1.3.0.05	420×420×30	1	1	1	1	1	1	
БЧ		6	1.272.9-5.1-5.1.3.0.06	450×420×30	1	1	1	1	1	1	

Н.контр.	Давыдов	
ГАП	Куликов	
Рук.гр.	Гришин	
Ст.техник	Гречишников	

1.272.9-5.1-5.1.3.0.00

Панель остекленная

Стадия	Лист	Листов
Р	1	4

ЦНИИЭП учебных зданий

Копировал Формат А4

Инв.№ подл.	Подпись и дата	Взам. инв.№

Формат	Зона	Поз.	Обозначение	Наименование	Кол. на испол. 1.272.9-5.1-5.1.3.0.00- —	01	02	03	04	05	Примечание
БЧ		7	1.272.9-5.1-5.1.3.0.07	Пластик ДСП-В							Возможен набор из кусков
				ГОСТ 13913-78							
				Подложка 2530×500×4	2	2	2	2	2	2	
				Облицовка							
				Декорат. бум. слоистый							
				пластик ГОСТ 9590-76							
БЧ		8	1.272.9-5.1-5.1.3.0.08	1200×500×1	2	2	2	2	2	2	
БЧ		9	1.272.9-5.1-5.1.3.0.09	1330×500×1	2	2	2	2	2	2	
БЧ		10	1.272.9-5.1-5.1.3.0.10	Стекло 1495×335×5							
				ГОСТ 7132-78	1	1	1	1	1	1	
				Раскладка							
БЧ		11	1.272.9-5.1-5.1.3.0.11	1510×21×17	4	4	4	4	4	4	
БЧ		12	1.272.9-5.1-5.1.3.0.12	350×21×17	4	4	4	4	4	4	
				Пиломатериалы лиственн.							
				ГОСТ 2695-71							
БЧ		13	1.272.9-5.1-5.1.3.0.13	Ограждение							
				338×ф8	12	12	12	12	12	12	
				Круг В8 ГОСТ 2590-71 / Ст.3 ГОСТ 535-79							

1.272.9-5.1-5.1.3.0.00

Лист 2

Копировал Формат А4

19964-03 22

737

Инв. № подл.	Подпись и дата	Взам. инв. №

Формат	Зона	Поз.	Обозначение	Наименование	Кол. на исполн. 1.272.9-5.1-5.1.3.0.00-										Примечание
					–	01	02	03	04	05					
А4		14	1.272.9-5.1-5.1.3.0.14	Пластина накладная	2	2	2	2	2	2					
А4		15	1.272.9-5.1-5.1.3.0.15	Полоса накладная			2	2	2	2					
А4		16	1.272.9-5.1-5.1.3.0.16	Полоса накл. малая	4	4									
				Уплотнитель											
Б4		17	1.272.9-5.1-5.1.3.0.17	500×40×5	2	2	4	4	4	4					
Б4		18	1.272.9-5.1-5.1.3.0.18	225×40×5	4	4									
				Войлок технический											
				ГОСТ 288-72											
А4		19	1.272.9-5.1-5.1.3.0.19	Скоба крепежная					2	2					
Б4		20	1.272.9-5.1-5.1.3.0.20	Ручка 500×80×30					1	1					
Б4		21	1.272.9-5.1-5.1.3.0.21	Штапик 2530×40×15					1	1					
Б4		22	1.272.9-5.1-5.1.3.0.22	Планка 500×17×15					2	2					
				пилопатер. лист в.											
				ГОСТ 2695-71											
Б4		23	1.272.9-5.1-5.1.3.0.23	Ручка профильная					1	1					Каталог ВПКТИМ
				1.6-Р; ℓ=500											

Копировал Формат А4

Инв. № подл.	Подпись и дата	Взам. инв. №

Формат	Зона	Поз.	Обозначение	Наименование	Кол. на исполн. 1.272.9-5.1-5.1.3.000-										Примечание
					–	01	02	03	04	05					
Б4		24	1.272.9-5.1-5.1.3.0.24	Профиль резиновый											
				12×8; δ=1.75 ℓ=3660											
				Ист.88-0270-304											
				ТУ 838-49р											
				Казанский з-д РТИ	1	1	1	1	1	1					
Б4		25	1.272.9-5.1-5.1.3.0.25	Раскладка 80.2-Л											
				ℓ=2530	2	2	2	2	1	1					Каталог ВПКТИМ
Б4		26	1.272.9-5.1-5.1.3.0.26	Раскладка 11.1-I											
				ℓ=2530	2	2									Каталог ВПКТИМ
Б4		27	1.272.9-5.1-5.1.3.0.27	Петля рояльная											
				3.1-А; ℓ=2530	2	2									Каталог ВПКТИМ
				Стандартные изделия											
		28		Шуруп А3×25.09.1											
				ГОСТ 1145-80	70	70	18	18	42	42					
				Прочие изделия											
		29		Шайба 12.3-А-05	20	20	18	18	18	18					Каталог ВПКТИМ

Формат А4

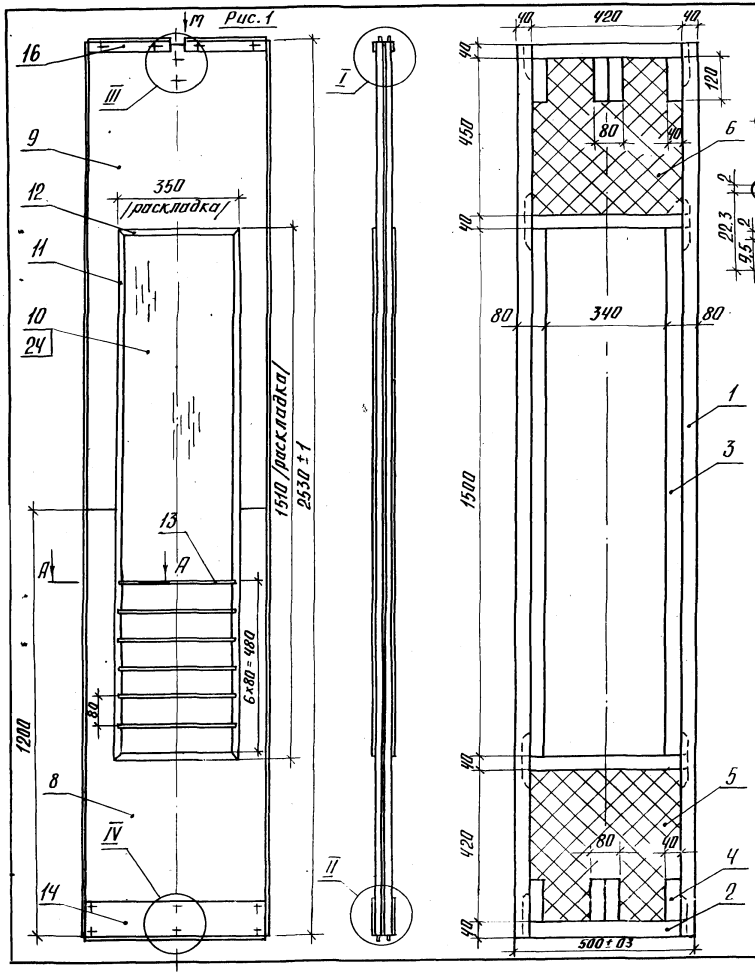

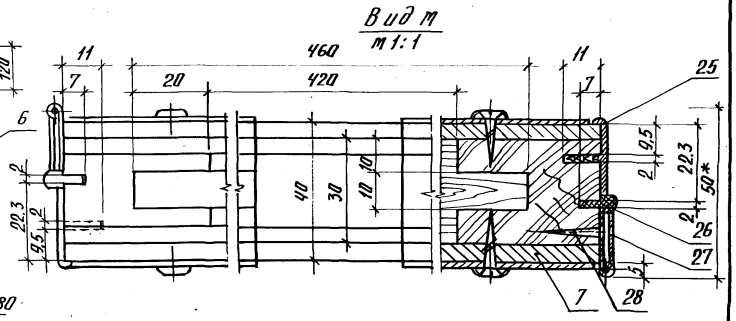

Обозначение	Рис.	Исполнение
1.272.9-5.1-5.1.3.0.00	1	Изображено /левая/
-01	1	Зеркальное отражение
-02	2	Изображено /левая/
-03	2	Зеркальное отражение
-04	3	Изображено /левая/
-05	3	Зеркальное отражение

1. * Размеры для справок.
2. Неуказанные предельные отклонения размеров - по квалитету $\frac{IT'14}{2}$ ГОСТ 6449.5-82.
3. Древесину рамы подвергнуть глубокой пропитке антипиренами.

Н.контр.	Давыдов		
ГАП	Куликов		
Рук.гр.	Гришин		
Ст.техник	Гречишников		

1.2.72.9-5.1-5.1.3.0.00СБ

Панель остекленная
Сборочный чертеж

Стадия	Масса	Масшт.
Р	32	1:10

Лист 1 | Листов 3

ЦНИИЭП учебных зданий

Рис. 2

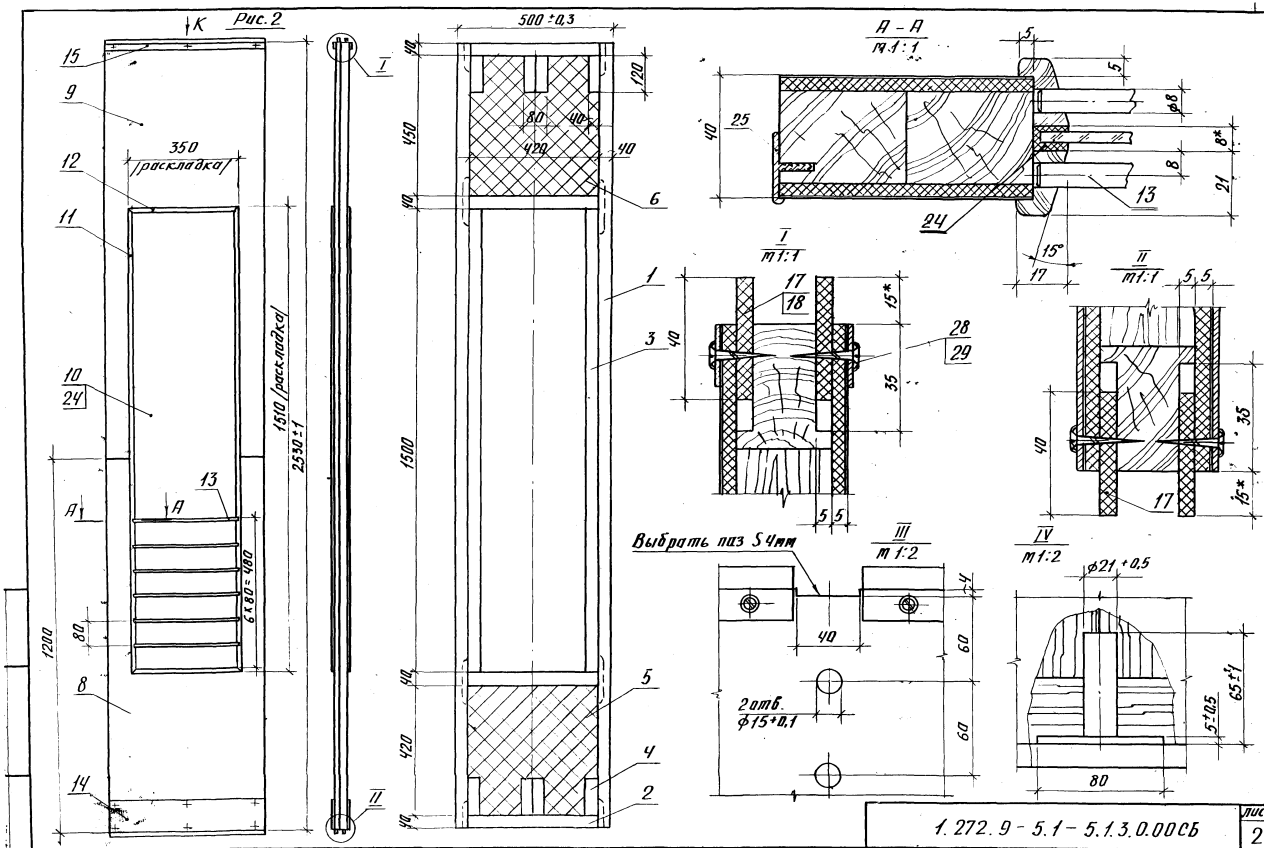

1.272.9-5.1-5.13.0.00СБ

Лист 2

19964-03 25

Формат А3

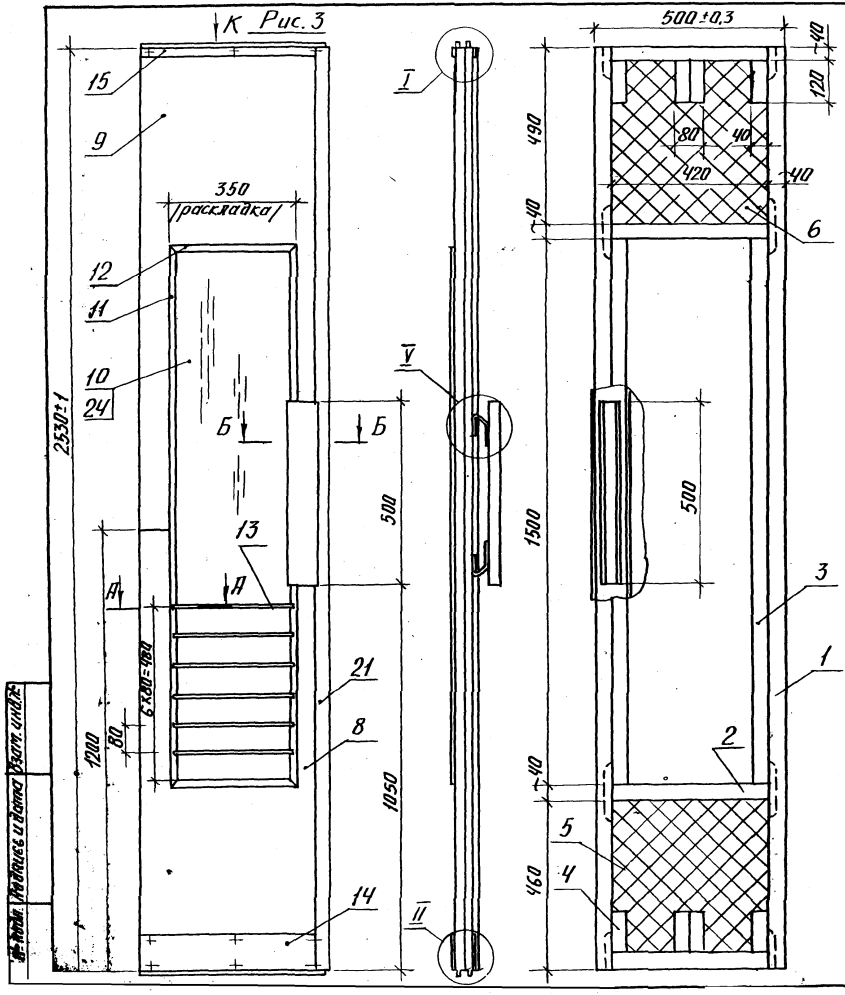

Б – Б
m 1:2 (правая половина показана условно)

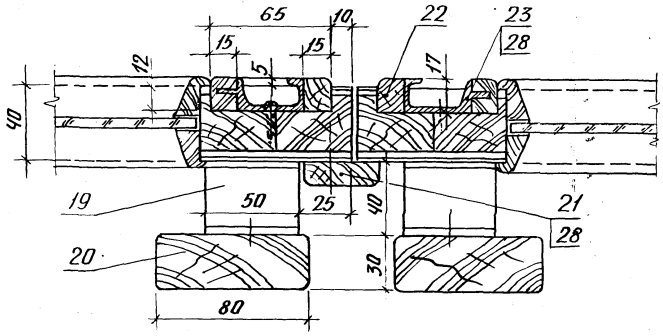

V
m 1:2

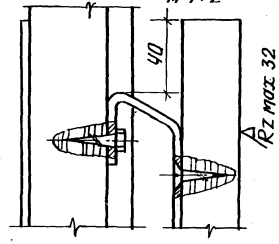

Вид К – см. докум. 1.272.9-5.1-5.1.4.0.00

1.272.9-5.1-5.1.3.0.00СБ		Лист 3

Инв. № подл. | Подпись и дата | Взам. инв. №

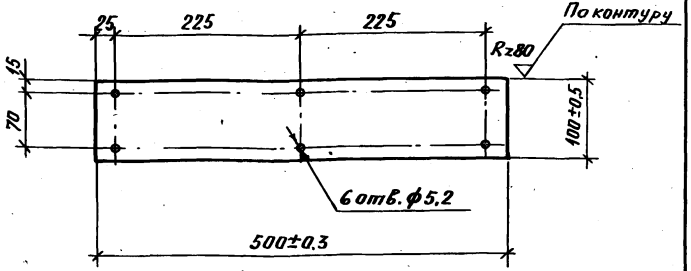

1. Неуказанные предельные отклонения размеров – по $\pm\frac{IT17}{2}$.
2. Острые кромки притупить.
3. Покрытие: анодирование цветное (№10 матовое). Номер эталона цвета покрытия – по каталогу завода алюмин. конструкций г. Видный Московской области.

			1.272.9-5.1-5.1.3.0.14		
			Пластина накладная	Стадия: Р; Масса: 0,28; Масштаб: 1:5	
				Лист; Листов 1	
Н.контр.	Давыдов		Лист. алюминий δ=2мм ГОСТ 21631-76	ЦНИИЭП учебных зданий	
ГАП	Куликов				
Рук.гр.	Гришин				
Ст.техник	Речишников				

Инв.№ подл. | Подпись и дата | Взам.инв.№

Формат А4

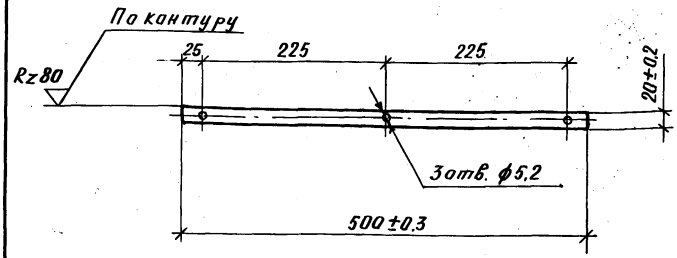

1. Неуказанные предельные отклонения размеров – по $\pm\frac{IT17}{2}$.
2. Острые кромки притупить.
3. Покрытие: анодирование цветное (№10 матовое). Номер эталона цвета покрытия – по каталогу завода алюмин. конструкций г. Видный Московской области.

			1.272.9-5.1-5.1.3.0.15		
			Полоса накладная	Стадия: Р; Масса: 0,06; Масштаб: 1:5	
				Лист; Листов 1	
Н.контр.	Давыдов		Лист. алюминий δ=2мм ГОСТ 21631-76	ЦНИИЭП учебных зданий	
ГАП	Куликов				
Рук.гр.	Гришин				
Ст.техник	Речишников				

Инв.№ подл. | Подпись и дата | Взам.инв.№

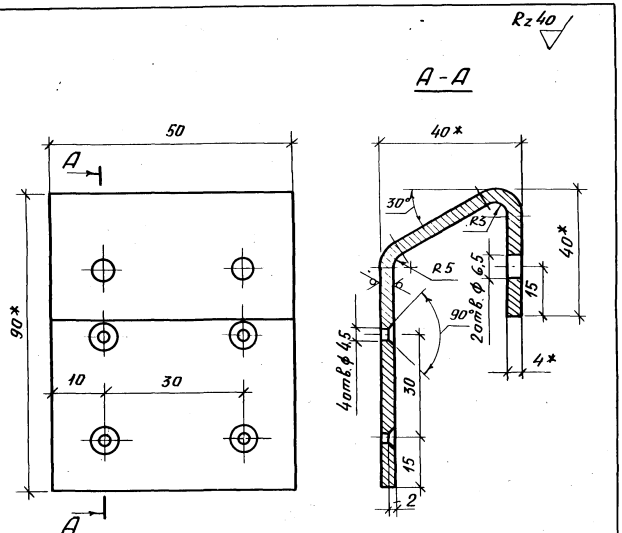

1. Длина развертки ≈ 143 мм.
2. Неуказанные предельные отклонения - по квалитету $\frac{I\,T14}{2}$
3. * Размеры для справок.
4. Острые кромки притупить.
5. Покрытие: Ц 12 м. хр. ГОСТ 9.073-71.

			1.272.9-5.1-5.1.3.0.19			
			Скоба крепежная	Стадия	Масса	Масштаб
				Р	0.20	1:1
Н. контр.	Давыдов			Лист	Листов 1	
ГАП	Куликов		Полоса 4×50 ГОСТ 103-76 / Ст.3 ГОСТ 535-79	ЦНИИЭП учебных зданий		
Рук. гр.	Гришин					
Ст. техник	Гречишников					

Инв. № подл.	Подпись и дата	Взам. инв. №

Формат	Зона	Поз.	Обозначение	Наименование	Кол. на исполн. 1.272.9-5.1-5.1.4.0.00-				Примечание
					-	01	02	03	
				Документация					
А3			1.272.9-5.1-5.1.4.0.00СБ	Сборочный чертеж	×	×	×	×	
				Детали					
				Пиломатер. хвойные ГОСТ 8486-66.					
Б4		1	1.272.9-5.1-5.1.4.0.01	Брусок 2530×40×30	2	2	2	2	
Б4		2	1.272.9-5.1-5.1.4.0.02	Брусок 460×40×30	5	5	5	5	
Б4		3	1.272.9-5.1-5.1.4.0.03	Вкладыш 485×40×30	2	2	2	2	
Б4		4	1.272.9-5.1-5.1.4.0.04	Вкладыш 615×40×30	2	2	2	2	
Б4		5	1.272.9-5.1-5.1.4.0.05	Вкладыш 120×40×30	8	8	8	8	
				Пенопласт ФРП-50 ГОСТ 20916-75					
				Заполнение					
Б4		6	1.272.9-5.1-5.1.4.0.06	615×420×30	2	2	2	2	
Б4		7	1.272.9-5.1-5.1.4.0.07	615×340×30	1	1	1	1	

Н. контр.	Давыдов				
ГАП	Куликов				
Рук. гр.	Гришин				
Ст. техник	Гречишников				

1.272.9-5.1-5.1.4.0.00

Панель щитовая

Стадия	Лист	Листов
Р	1	3

ЦНИИЭП учебных зданий

Копировал

Формат А4

10064-03 28

Формат	Зона	Поз.	Обозначение	Наименование	Кол. на исполн. 1.272.9-5.1-5.1.4.0.00-										Примечание
					–	01	02	03							
БЧ		8	1.272.9-5.1-5.1.4.0.08	485 × 340 × 30	1	1	1	1							
БЧ		9	1.272.9-5.1-5.1.4.0.09	Пластик ДСП-В											
				ГОСТ 13913-78											
				Подложка 2530×500×4	2	2	2	2							
				Облицовка											
				Декорат. бум. слоистый											
				пластик ГОСТ 9590-76											
БЧ		10	1.272.9-5.1-5.1.4.0.10	1200 × 500 × 1	2	2	2	2							
БЧ		11	1.272.9-5.1-5.1.4.0.11	1330 × 500 × 1	2	2	2	2							
АЧ		12	1.272.9-5.1-5.1.3.0.14	Пластина накладная	2	2	2	2							
АЧ		13	1.272.9-5.1-5.1.3.0.15	Полоса накладная	2	2	2	2							
БЧ		17	1.272.9-5.1-5.1.4.0.12	Уплотнитель											
				500 × 40 × 5, войлок											
				технический ГОСТ 288-72	4	4	4	4							
АЧ		15	1.272.9-5.1-5.1.3.0.19	Скоба крепежная			2	2							
БЧ		16	1.272.9-5.1-5.1.4.0.13	Ручка 500 × 80 × 30			1	1							
БЧ		17а	1.272.9-5.1-5.1.4.0.14	Штапик 2530 × 40 × 15			1	1							
БЧ		18	1.272.9-5.1-5.1.4.0.15	Планка 500 × 17 × 15			2	2							

Копировал Формат А4

Инв. № подл.	Подпись и дата	Взам. инв. №

Формат	Зона	Поз.	Обозначение	Наименование	Кол. на исполн. 1.272.9-5.1-5.1.4.0.00-										Примечание
					–	01	02	03							
				Пиломатер. лиственн.											
				ГОСТ 2695-71											
БЧ		19	1.272.9-5.1-5.1.4.0.16	Ручка профильная											Каталог ВПКТИМ
				1.6-Г; L = 500			1	1							
БЧ		20	1.272.9-5.1-5.1.4.0.17	Раскладка 80.2-Л											
				L = 2530	2	2	1	1							—"—
				Стандартные изделия											
		22		Шуруп А3 × 25.09.1											
				ГОСТ 1145-80	18	18	44	44							
				Прочие изделия											
		23		Шайба 12.3-А-05	18	18	18	18							—"—

Формат А4

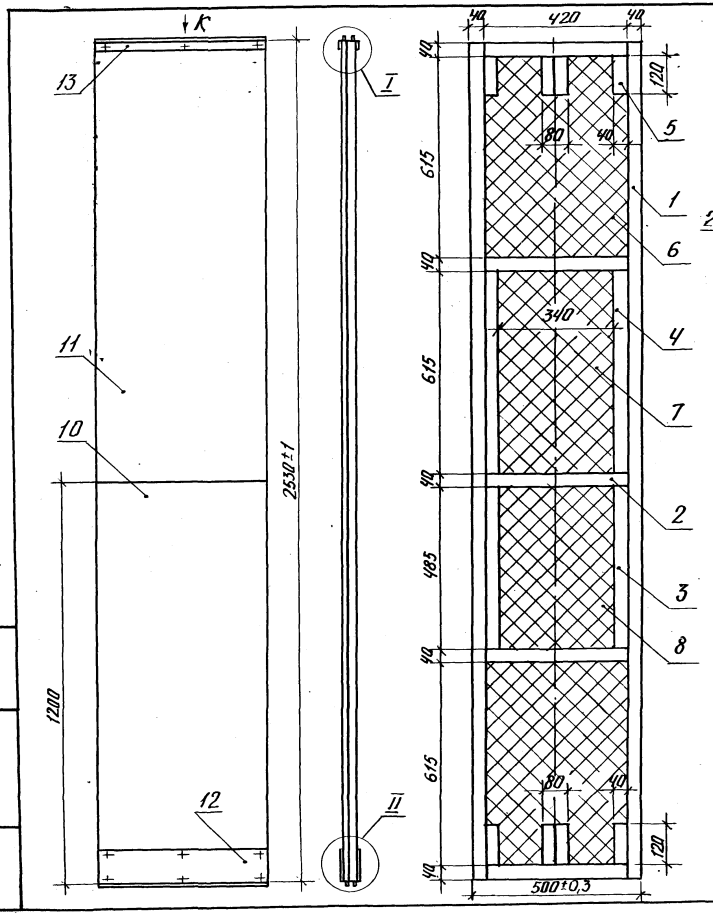

Вид К
М 1:1

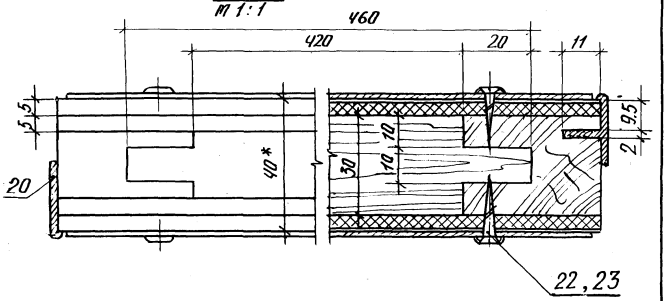

Обозначение	Рис.	Исполнение
1.272.9-5.1-5.1.4.0.00	1	Изображено /левая/
-01	1	Зеркальное отражение
-02	2	Изображено /левая/
-03	2	Зеркальное отражение

1. * Размеры для справок.
2. Неуказанные предельные отклонения размеров – по квалитету $\frac{1T\,14}{2}$ ГОСТ 6449.5-82
3. Узлы I, II, V – см. докум. 1.272.9-5.1-5.1.3.0.00
4. Древесину рамы подвергнуть глубокой пропитке антипиренами.

Н.контр.	Давыдов		
ГАП	Куликов		
Рук.гр.	Гришин		
Ст.техник	Речкина		

1.272.9-5.1-5.1.4.0.00СБ

Панель щитовая
Сборочный чертеж

Стадия	Масса	Масштаб
Р	25	1:10
Лист 1	Листов 2	

ЦНИИЭП учебных зданий

Инв.№ подл. | Подпись и дата | Взам.инв.№

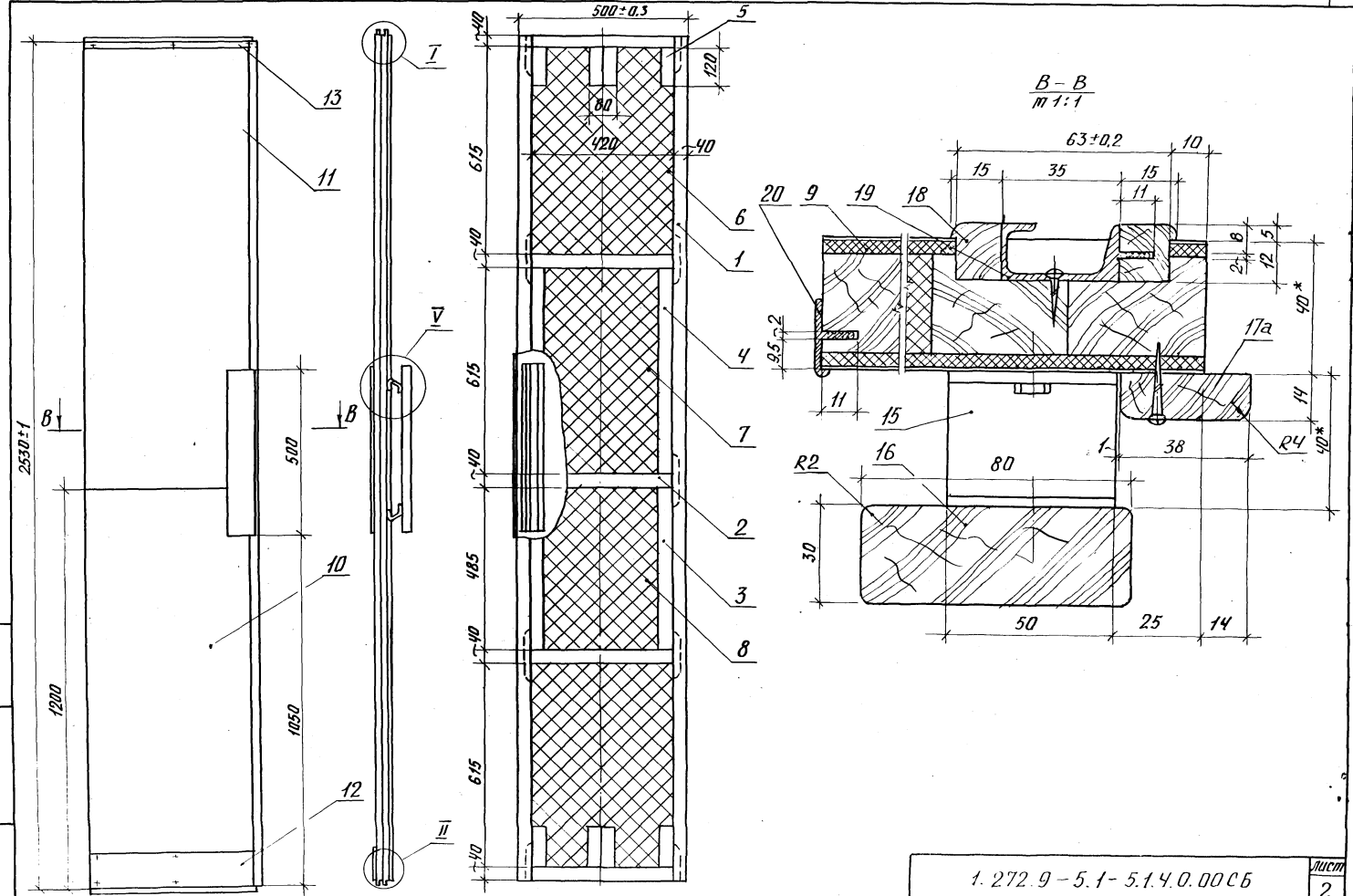

1.272.9–5.1–5.1.4.0.00СБ

Лист 2

Инв.№ подл. | Подпись и дата | Взам. инв.№

Формат	Зона	Поз.	Обозначение	Наименование	Кол.	Примечание
				Документация		
А3			1.272.9-5.1-5.1.5.0.00СБ	Сборочный чертеж	1	
				Детали.		
				Пиломатериалы		
				хвойные ГОСТ 8486-66		
Б4		1	1.272.9-5.1-5.1.5.001	Брусок 2530×40×30	2	
Б4		2	1.272.9-5.1-5.1.5.002	Брусок 185×40×30	5	
				Пенопласт ФРП-50		
				ГОСТ 20915-75		
Б4		3	1.272.9-5.1-5.1.5.003	615×145×30	3	
Б4		4	1.272.9-5.1-5.1.5.004	485×145×30	1	
Б4		5	1.272.9-5.1-5.1.5.005	Пластик ДСП-В		
				ГОСТ 13913-78		
				2530×225×4	2	
				Облицовка		
				Декор.бум.слоист.пласт.		
				ГОСТ 9590-76		
Б4		6	1.272.9-5.1-5.1.5.006	1200×225×1	2	
Б4		7	1.272.9-5.1-5.1.5.007	1330×225×1	2	
Ц4		8	1.272.9-5.1-5.1.5.008	Пластина накл.малая	2	
Ц4		9	1.272.9-5.1-5.1.3.016	Полоса накл. малая	2	

1.272.9-5.1-5.1.5.0.00

Н.контр.	Давыдов	Полупанель (левая)	Стадия: Р; Лист: 1; Листов: 2
ГАП	Кузиков		ЦНИИЭП учебных зданий
Рук.гр.	Гришин		
Ст.техник	Речушников		

Формат	Зона	Поз.	Обозначение	Наименование	Кол.	Примечание
Б4		17	1.272.9-5.1-5.1.5.0.09	Уплотнитель		
				225×40×5		
				войлок технич.		
				ГОСТ 288-72	4	
Б4		18	1.272.9-5.1-5.1.5.0.10	Раскладка		
				80.2.-Л; L=2530	2	
Б4		19	1.272.9-5.1-5.1.5.0.11	Петля рояльная		
				3.1-А; L=2530	2	
Б4		20	1.272.9-5.1-5.1.5.0.12	Раскладка 11.1-Д		
				L=2530	2	
				Стандартные изделия		
		21		Шуруп А3×25.09.1		
				ГОСТ 1145-80	70	
				Прочие изделия		
		22		Шайба 12.3-А-05	12	

Инв.№ подл. | Подпись и дата | Взам.инв.№

1.272.9-5.1-5.1.5.0.00 Лист 2

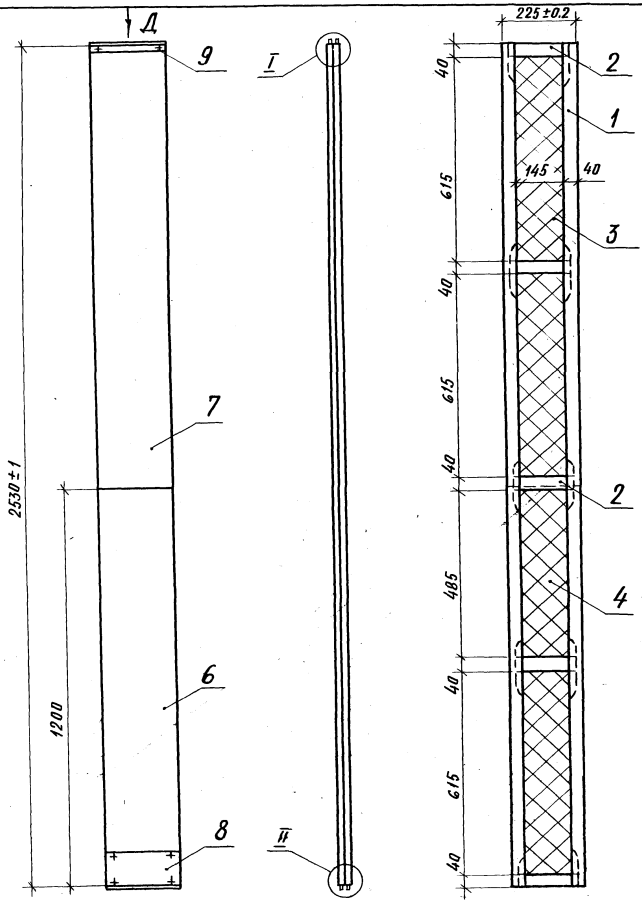

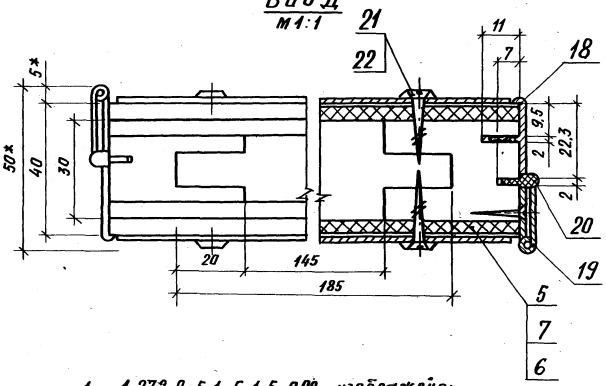

1. 1.272.9-5.1-5.1.5.0.00 – изображено;
   1.272.9-5.1-5.1.5.0.00-01 – зеркальное отражение.
2. Неуказанные предельные отклонения размеров по квалитету $\pm\frac{IT14}{2}$ ГОСТ 6449.5-82
3. Узлы I и II см. докум. 1.272.9-5.1-5.1.3.0.00.
4. Древесину рамы подвергнуть глубокой пропитке антипиренами.
5. *Размеры для справок.

				1.272.9-5.1-5.1.5.0.00СБ			
				Полупанель (левая) Сборочный чертеж	Стадия	Масса	Масштаб
					Р	14	1:10
Н.контр.	Давыдов				Лист	Листов 1	
ГАП	Куликов				ЦНИИЭП учебных зданий		
Рук.гр.	Гришин						
Ст.техник	Гречишников						

√(V)

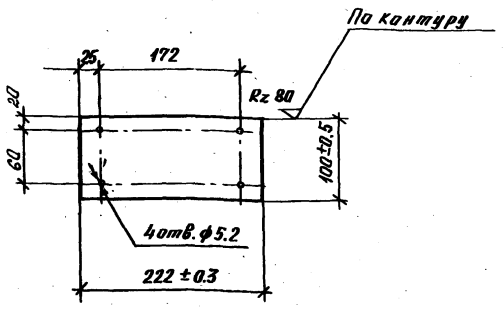

1. Неуказанные предельные отклонения размеров - по $\frac{IT17}{2}$.
2. Острые кромки притупить.
3. Покрытие: анодирование цветное (№ 10 матовое). Номер эталона цвета покрытия - по каталогу завода алюмин. конструкций г. Видный Моск. обл.

			1.272.9-5.1-5.1.5.008		
			Пластина накладная малая	Стадия: Р	Масса: 0.14	Масштаб: 1:5
				Лист	Листов 1
Н.контр. Давыдов			Лист алюминий δ=2мм ГОСТ 21631-76.	ЦНИИЭП учебных зданий	
ГАП Куликов					
Рук.гр. Гришин					
Ст.техник Гречишников					

Инв.№ подл. | Подпись и дата | Взам.инв.№

√(V)

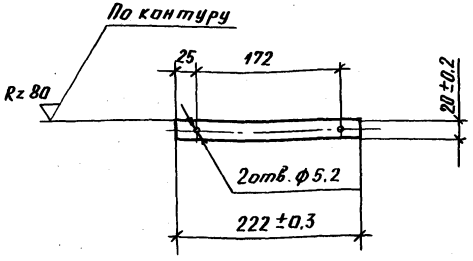

1. Неуказанные предельные отклонения размеров - по $\frac{IT17}{2}$.
2. Острые кромки притупить.
3. Покрытие: анодирование цветное (№ 10 матовое). Номер эталона цвета покрытия - по каталогу завода алюмин. конструкций г. Видный Моск. обл.

			1.272.9-5.1-5.1.3.016		
			Полоса накладная малая	Стадия: Р	Масса: 0.03	Масштаб: 1:5
				Лист	Листов 1
Н.контр. Давыдов			Лист алюминий δ=2мм ГОСТ 21631-76.	ЦНИИЭП учебных зданий	
ГАП Куликов					
Рук.гр. Гришин					
Ст.техник Гречишников					

Инв.№ подл. | Подпись и дата | Взам.инв.№

Инв.№ подл. | Подпись и дата | Взам. инв.№

Формат	Зона	Поз.	Обозначение	Наименование	Кол. на исполн. 1.272.9-5.1-5.1.6.0.00- –	01	02	03	04	05	06	07	08	09	10	11	Примечание
				Документация													
А3			1.272.9-5.1-5.1.6.0.00СБ	Сборочный чертеж	Х	Х	Х	Х	Х	Х	Х	Х	Х	Х	Х	Х	
				Детали													
				Пиломатериалы													
				хвойные ГОСТ 8486-66													
БЧ		1	1.272.9-5.1-5.1.6.0.01	Брусок 2980х40х30	2	2	2	2	2	2	2	2	2	2	2	2	
БЧ		2	1.272.9-5.1-5.1.6.0.02	Брусок $В_1$ х40х30	9	9	9	9	9	9	9	9	9	9	9	9	см. табл. на черт.
				Пенопласт ФРП-50													
				ГОСТ 20916-75													
				Заполнение													
		3	1.272.9-5.1-5.1.6.0.03	180х$В_2$х30	1	1	1	1	1	1	1	1	1	1	1	1	см.
		4	1.272.9-5.1-5.1.6.0.04	765х$В_2$х30	1	1	1	1	1	1	1	1	1	1	1	1	табл.
БЧ		5	1.272.9-5.1-5.1.6.0.05	615х$В_2$х30	1	1	1	1	1	1	1	1	1	1	1	1	на
БЧ		6	1.272.9-5.1-5.1.6.0.06	485х$В_2$х30	1	1	1	1	1	1	1	1	1	1	1	1	черт.

1.272.9-5.1-5.1.6.0.00

Н.контр.	Довыдов	
ГАП	Куликов	
Рук.гр.	Гришин	
Ст.техник	Речушникова	

Щит пристенный

Стадия	Лист	Листов
Р	1	2

ЦНИИЭП учебных зданий

Копировал Формат А4

Инв.№ подл. | Подпись и дата | Взам. инв.№

Формат	Зона	Поз.	Обозначение	Наименование	Кол. на исполн. 1.272.9-5.1-5.1.6.0.00- –	01	02	03	04	05	06	07	08	09	10	11	Примечание
БЧ		7	1.272.9-5.1-5.1.6.0.07	575х$В_2$х30	1	1	1	1	1	1	1	1	1	1	1	1	
БЧ		8	1.272.9-5.1-5.1.6.0.08	Пластик ДСП-В													
				ГОСТ 13913-78													
				Подложка 2980хВхЧ	2	2	2	2	2	2	2	2	2	2	2	2	см. табл. на черт.
				Облицовка. декорат.													
				бум. слоистый пластик													
				ГОСТ 9590-76													
БЧ		9	1.272.9-5.1-5.1.6.0.09	1200хВх1	2	2	2	2	2	2	2	2	2	2	2	2	см. табл.
БЧ		10	1.272.9-5.1-5.1.6.0.10	1980хВх1	2	2	2	2	2	2	2	2	2	2	2	2	на черт.
БЧ		11	1.272.9-5.1-5.1.6.0.11	Пиломатериалы													
				листв. ГОСТ 2695-71													
				Шкант ф15х65	2	2	2	2	2	2	2	2	2	2	2	2	
БЧ		12	1.272.9-5.1-5.1.6.0.12	Раскладка 80.2-Л													
				ℓ=2560	1	1	1	1	1	1	1	1	1	1	1	1	

1.272.9-5.1-5.1.6.0.00 Лист 2

Копировал Формат А4

19964-03 35

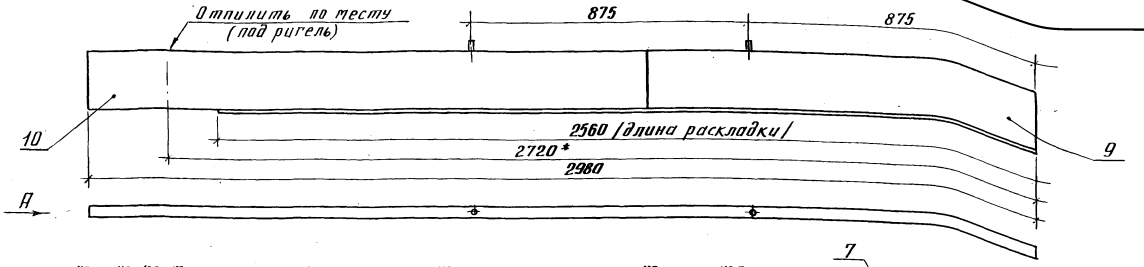

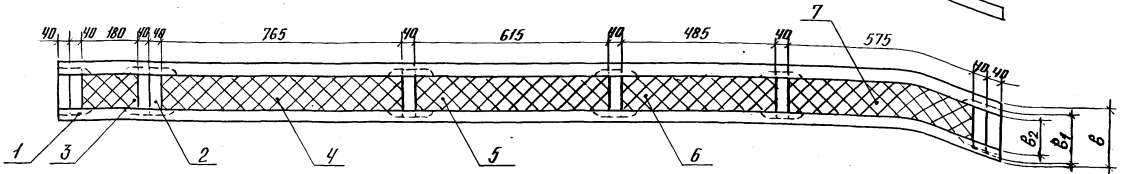

Обозначение	в, мм	в1, мм	в2, мм	Масса, кг	Исполнение
1.272.9-5.1-5.1.6.0.00	97	57	17	6,0	Изображено (левый)
-01					Зеркальное отражение
-02	127	87	47	8,0	Изображено (левый)
-03					Зеркальное отражение
-04	242	202	162	15,0	Изображено (левый)
-05					Зеркальное отражение
-06	277	237	197	17,0	Изображено (левый)
-07					Зеркальное отражение
-08	112	72	32	7,5	Изображено (левый)
-09					Зеркальное отражение
-10	142	102	62	9,0	Изображено (левый)
-11					Зеркальное отражение

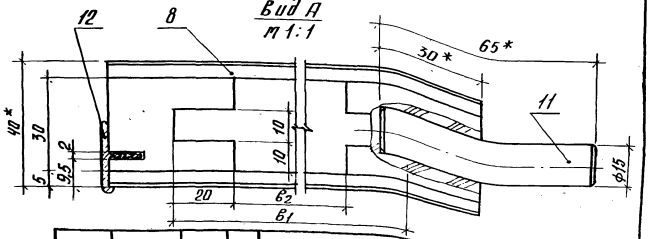

1.* Размеры для справок.
2. Неуказанные предельные отклонения размеров - по квалитету $\frac{IT14}{2}$ ГОСТ 6449.5-82.
3. Древесину рамы подвергнуть глубокой пропитке антипиренами.

Н.контр.	Давыдов	
ГАП	Куликов	
Рук.гр.	Гришин	
Ст.техник	Гречишников	

1.272.9-5.1-5.1.6.0.00 СБ

Щит пристенный
Сборочный чертеж

Стадия	Масса	Масштаб
Р	см. табл.	1:10
Лист	Листов 1	

ЦНИИЭП учебных зданий

Инв.№ подл. | Подпись и дата | Взам.инв.№

19964-03 36

Формат	Зона	Поз.	Обозначение	Наименование	Кол. на испол. 1.272.9-5.1-5.3.3.0.00- —	01	02	03	04	05					Примечание
				Документация											
А4			1.272.9-5.1-5.3.3.0.00 СБ	Сборочный чертеж	X	X	X	X	X	X					
				Детали											
				Пиломатериалы											
				хвойные ГОСТ 8486-66											
Б4		1	1.272.9-5.1-5.3.3.0.01	Брусок 2530×50×40	2	2	2	2	2	2					
Б4		2	1.272.9-5.1-5.3.3.0.02	Брусок 460×50×40	5	5	5	5	5	5					
Б4		3	1.272.9-5.1-5.3.3.0.03	Вкладыш 485×50×40	2	2	2	2	2	2					
Б4		4	1.272.9-5.1-5.3.3.0.04	Вкладыш 615×50×40	2	2	2	2	2	2					
Б4		5	1.272.9-5.1-5.3.3.0.05	Вкладыш 120×50×40	8	8	8	8	8	8					
				Пенопласт ФРП-50											
				ГОСТ 20916-75											
				Заполнение											
Б4		6	1.272.9-5.1-5.3.3.0.06	615×420×50	2	2	2	2	2	2					

1.272.9-5.1-5.3.3.0.00

Н.контр.	Давыдов	
ГАП	Куликов	
Рук.гр.	Гришин	
Ст.техник	Гречишников	

Панель щитовая

Стадия	Лист	Листов
Р	1	4

ЦНИИЭП учебных зданий

Копировал Формат А4

Инв.№ подл.	Подпись и дата	Взам. инв.№

Формат	Зона	Поз.	Обозначение	Наименование	Кол. на испол. 1.272.9-5.1-5.3.3.0.00- —	01	02	03	04	05					Примечание
Б4		7	1.272.9-5.1-5.3.3.0.07	615×340×50	1	1	1	1	1	1					
Б4		8	1.272.9-5.1-5.3.3.0.08	485×340×50	1	1	1	1	1	1					
Б4		9	1.272.9-5.1-5.3.3.0.09	Пластик ДСП-В											Возможен набор из кусков
				ГОСТ 13913-78											
				Подложка 2530×500×4	2	2	2	2	2	2					
				Облицовка „											
				декорат. бум. слоистый											
				пластик ГОСТ 9590-76											
Б4		10	1.272.9-5.1-5.3.3.0.10	1200×500×1	2	2	2	2	2	2					
Б4		11	1.272.9-5.1-5.3.3.0.11	1330×500×1	2	2	2	2	2	2					
А4		12	1.272.9-5.1-5.1.3.0.14	Пластина накладная	2	2	2	2	2	2					
А4		13	1.272.9-5.1-5.1.3.0.15	Полоса накладная			2	2	2	2					
А4		14	1.272.9-5.1-5.1.3.0.16	Полоса накл. малая	4	4									
				Уплотнитель											
Б4		15	1.272.9-5.1-5.3.3.0.12	500×40×6	2	2	4	4	4	4					
Б4		16	1.272.9-5.1-5.3.3.0.13	225×40×5	4	4									
				Войлок тех. ГОСТ 288-72											

1.272.9-5.1-5.3.3.0.00

Лист 2

Копировал Формат А4

Инв. № подл.	Подпись и дата	Взам. инв. №

Формат	Зона	Поз.	Обозначение	Наименование	Кол. на исполн. 1.272.9-5.1-5.3.3.0.00-										Примечание
					-	01	02	03	04	05					
А4		17	1.272.9-5.1-5.1.3.0.19	Скоба крепежная					2	2					
Б4		18	1.272.9-5.1-5.3.3.0.14	Ручка 500×80×30					1	1					
Б4		19	1.272.9-5.1-5.3.3.0.15	Штапик 2530×40×15					1	1					
Б4		20	1.272.9-5.1-5.3.3.0.16	Планка 500×17×15					2	2					
				Пиломатер. листв.											
				ГОСТ 2695-71											
Б4		21	1.272.9-5.1-5.3.3.0.17	Ручка профильная											
				1.6-Г, L=500					1	1					
Б4		22	1.272.9-5.1-5.3.3.0.18	Круг ф15, L=2530											
				Пиломатер. листв.											
				ГОСТ 2695-71	2	2									
Б4		23	1.272.9-5.1-5.3.3.0.19	Раскладка 80.2-Л											
				L=2530	2	2	2	2	1	1					Каталог ВПКТИМ
Б4		27	1.272.9-5.1-5.3.3.0.20	Петля рояльная											
				3.1-А; L=2530	2	2									—"—

1.272.9-5.1-5.3.3.0.00

Лист 3

Копировал Формат А4

Инв. № подл.	Подпись и дата	Взам. инв. №

Формат	Зона	Поз.	Обозначение	Наименование	Кол. на исполн. 1.272.9-5.1-5.3.3.0.00-										Примечание
					-	01	02	03	04	05					
				Стандартные изделия											
		28		Шуруп А3×25.09.1											
				ГОСТ 1145-80	70	70	18	18	44	44					
		29		Гвозди ф1×25											
				ГОСТ 4028-63	40	40									
				Прочие изделия											
		30		Шайба 12.3-А-05	20	20	18	18	18	18					Каталог ВПКТИМ

1.272.9-5.1-5.3.3.0.00

Лист 4

19964-03 38

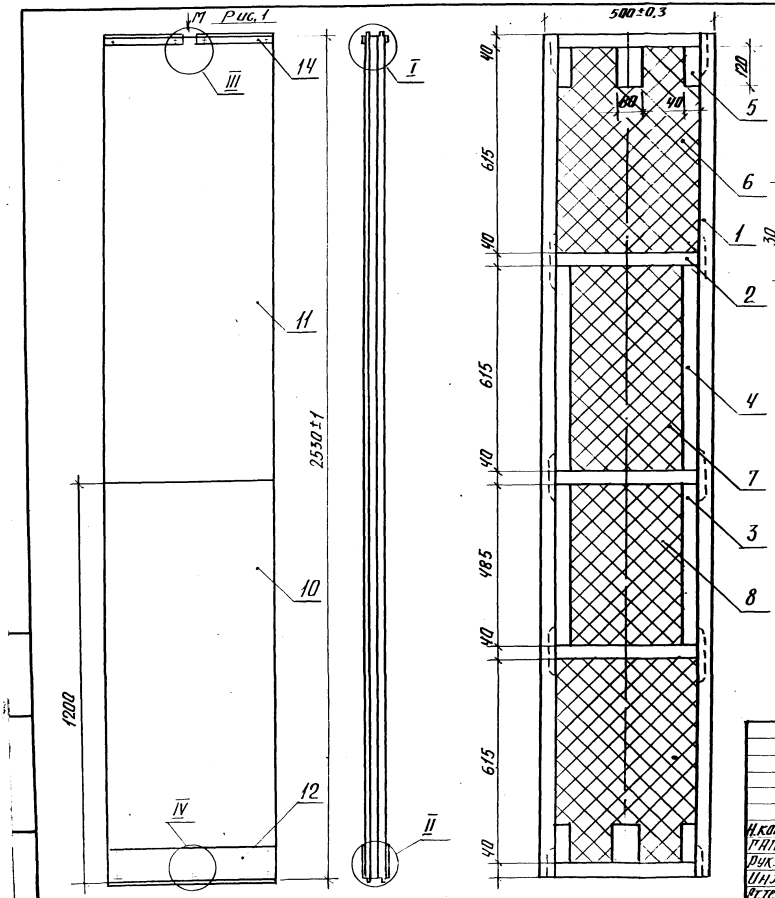

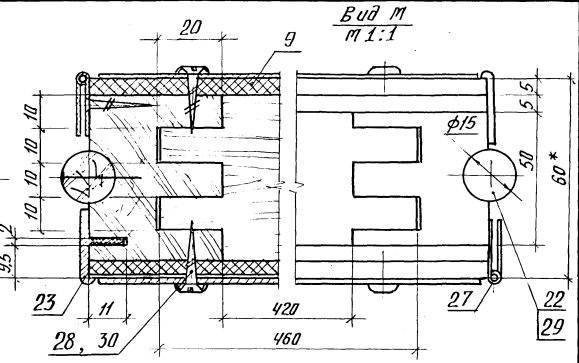

Обозначение	Рис.	Исполнение
1.272.9-5.1-5.3.3.0.00	1	Изображена (левая)
-01	1	Зеркальное отражение
-02	2	Изображена (левая)
-03	2	Зеркальное отражение
-04	3	Изображена (левая)
-05	3	Зеркальное отражение

1. * Размеры для справок.
2. Неуказанные предельные отклонения размеров по квалитету $\frac{IT14}{2}$ ГОСТ 6449.5-82.
3. Узлы III, IV - см. докум. 1.272.9-5.1-5.3.3.0.00СБ
4. Древесину рамы подвергнуть глубокой пропитке антипиренами.

Н.контр	Давыдов		
ГИП	Куликов		
Рук.гр.	Гришин		
Инж.	Покальская		
Ст.техник	Гречишников		

1.272.9-5.1-5.3.3.0.00СБ

Панель щитовая
Сборочный чертеж

Стадия	Масса	Масшт.
Р	27,5	1:10
Лист 1	Листов 3	

ЦНИИЭП учебных зданий

Рис. 2

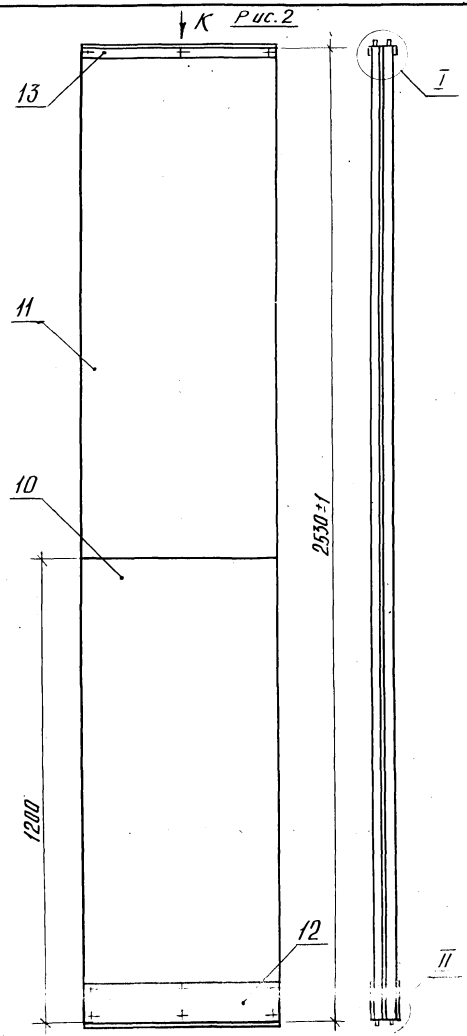

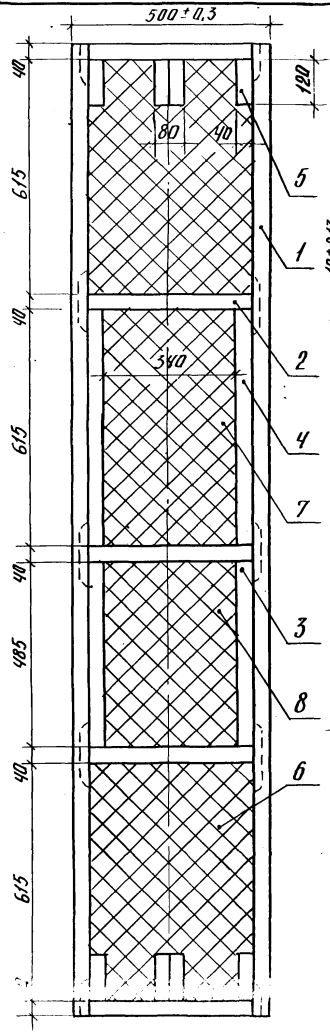

Вид К
М 1:1

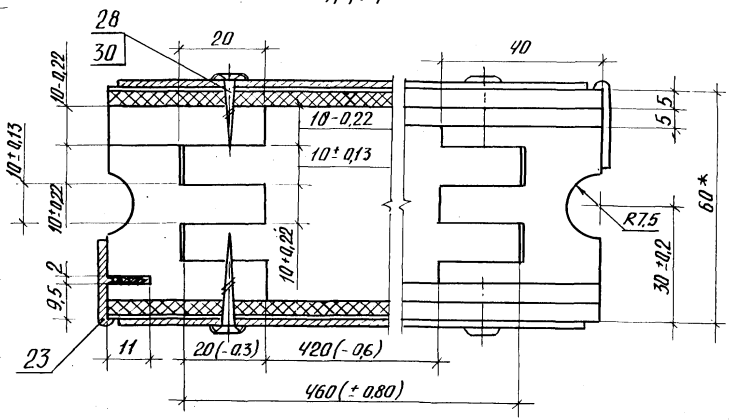

I
М 1:1

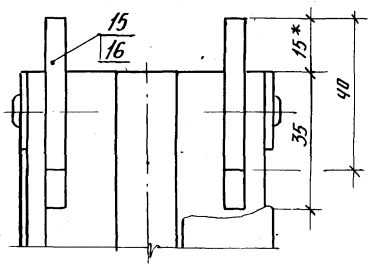

II
М 1:1

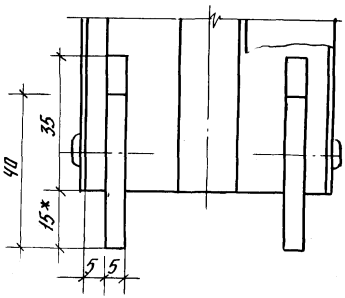

Рис.3

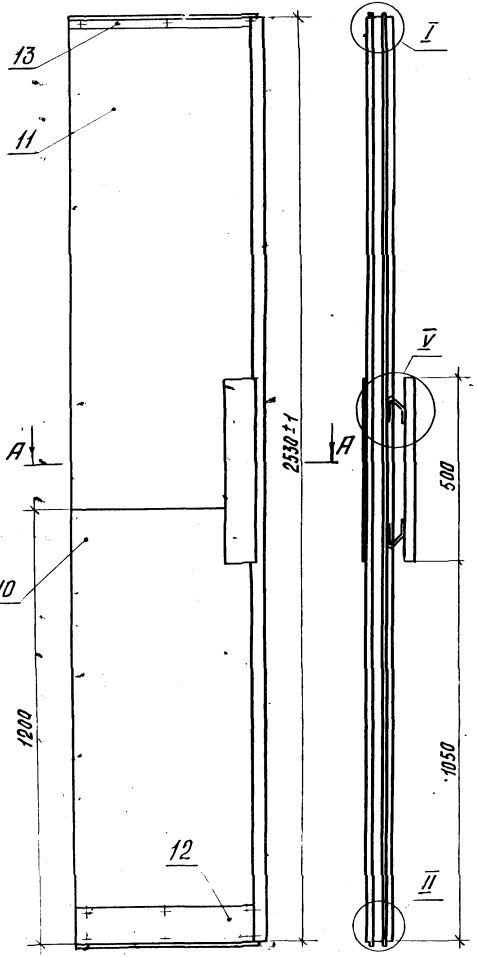

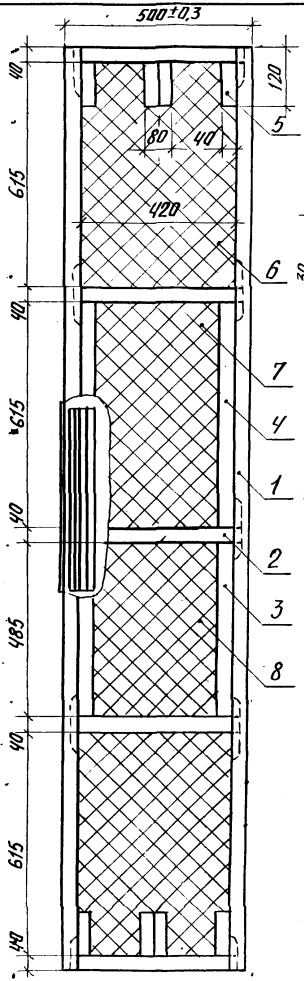

А – А
М 1:1

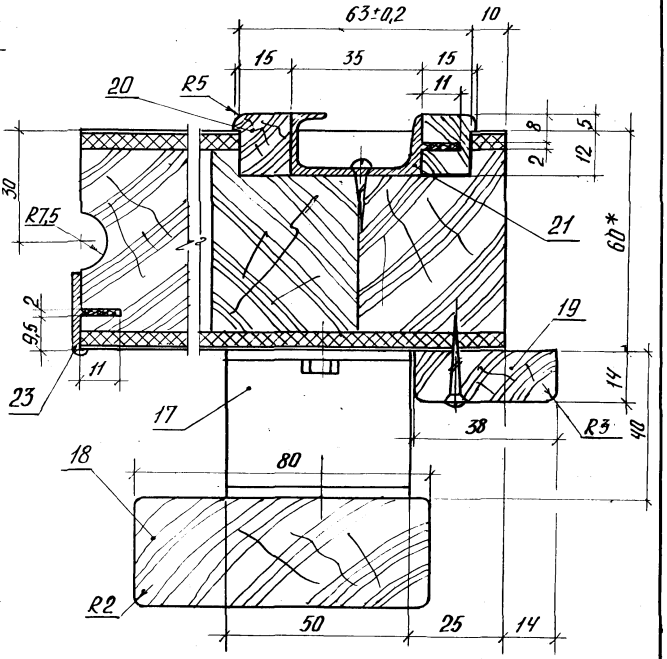

Узел V – см. докум. 1.272.9-5.1-5.1.3.0.00 СБ

Инв.№ подл. | Подпись и дата | Взам. инв.№

1.272.9-5.1-5.3.3.0.00 СБ

Лист 3

Формат	Зона	Поз.	Обозначение	Наименование	Кол.	Примечание
				Документация		
А3			1.272.9-5.1-5.3.4.000СБ	Сборочный чертеж	1	
				Детали		
				Пиломатериалы		
				хвойные ГОСТ 8486-66		
Б4		1	1.272.9-5.1-5.3.4.001	Брусок 2530×50×40	2	
Б4		2	1.272.9-5.1-5.3.4.002	Брусок 175×50×40	5	
				Пенопласт ФРП-50		
				ГОСТ 20915-75		
Б4		3	1.272.9-5.1-5.3.4.003	615×135×50	3	
Б4		4	1.272.9-5.1-5.3.4.004	485×135×50	1	
Б4		5	1.272.9-5.1-5.3.4.005	Пластик ДСП-В		
				ГОСТ 13913-78		
				Подложка 2530×215×4	2	
				Облицовка		
				Декоративн. бум.		
				слоистый пластик		
				ГОСТ 9590-76		
Б4		6	1.272.9-5.1-5.3.4.006	1200×215×1	2	
Б4		7	1.272.9-5.1-5.3.4.007	1330×215×1	2	
В1		8	1.272.9-5.1-5.1.5.088	Пластина накладная	2	
Д4		9	1.272.9-5.1-5.13.016	Полоса накл. малая	2	

Формат	Зона	Поз.	Обозначение	Наименование	Кол.	Примечание
Б4		15	1.272.9-5.1-5.3.4.008	Уплотнитель		
				215×40×5	4	
				Войлок технический		
				ГОСТ 288-72		
Б4		22	1.272.9-5.1-5.3.4.009	Круг ф15; L=2530		
				Пиломатер. листв.		
				ГОСТ 2695-71	2	
Б4		23	1.272.9-5.1-5.3.4.010	Раскладка 80.2-Л		
				L=2530	2	
Б4		27	1.272.9-5.1-5.3.4.011	Петля рояльная		
				3.1-А; L=2530	2	
				Стандартные изделия		
		28		Шуруп А3×25.09.1		
				ГОСТ 1145-80	70	
		29		Гвозди ф1×25		
				ГОСТ 4028-63	40	
				Прочие изделия		
		30		Шайба 12.3.-А-05	20	

Инв.№ подл. | Подпись и дата | Взам.инв.№

Н.контр.	Давыдов		
ГАП	Кузиков		
Рук.гр.	Тришин		
Ст.техник	Пречистенский		

1.272.9-5.1-5.3.4.0.00

Полупанель (левая)

Стадия	Лист	Листов
Р	1	2

ЦНИИЭП учебных зданий

1.272.9-5.1-5.3.4.0.00 Лист 2

19964-03 4?

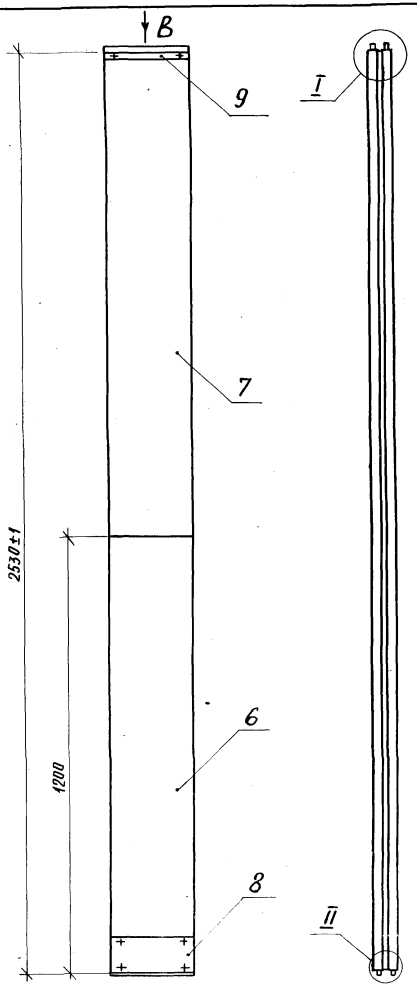

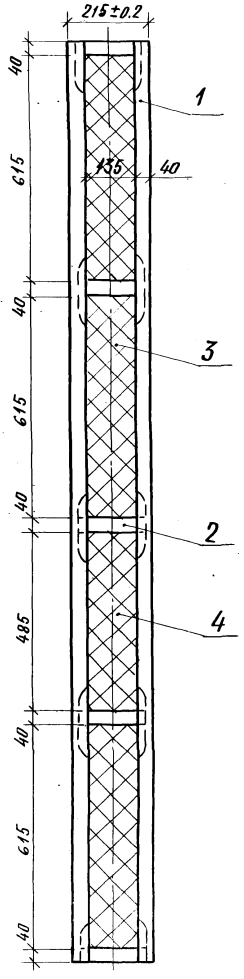

Вид В
м 1:1

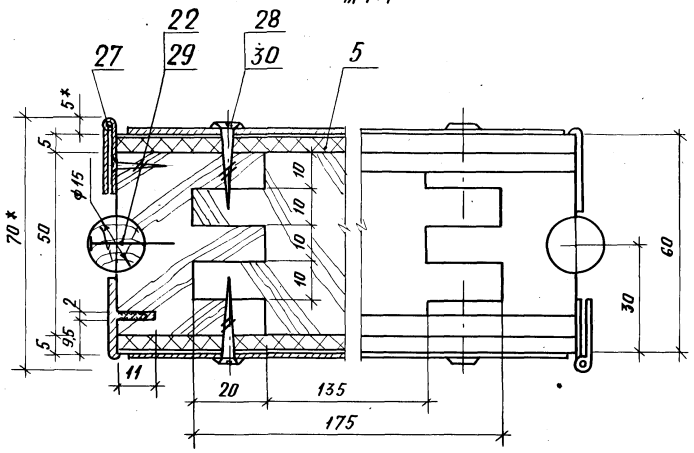

1. 1.272.9-5.1-5.3.4.0.00 – изображено,
   1.272.9-5.1-5.3.4.0.00-01 – зеркальное отражение.
2. Узел I и II см. докум. 1.272.9-5.1-5.3.3.0.00 СБ.
3. Неуказанные предельные отклонения размеров по квалитету ± IT'14/2 ГОСТ 6449.5-82
4. Древесину рамы подвергнуть глубокой пропитке антипиренами.
5. * Размеры для справок.

				1.272.9-5.1-5.3.4.0.00СБ		
				Полупанель (левая) Сборочный чертеж	Стадия: Р	Масса: 16	Масштаб: 1:10
Н.контр.	Давыдов				Лист	Листов 1
ГАП	Куликов				ЦНИИЭП учебных зданий	
Рук.гр.	Тришин					
Ст.техник	Гречишников					

Форм.	Зона	Поз.	Обозначение	Наименование	Кол. на исполн. 1.272.9-5.1-5.3.5.0.00 –												Примечание
					–	01	02	03	04	05	06	07	08	09	10	11	
				Документация													
А3			1.272.9-5.1-5.3.5.0.00 СБ	Сборочный чертеж	X	X	X	X	X	X	X	X	X	X	X	X	
				Детали													
				Пиломатериалы хвойные													
				ГОСТ 8486-66													
Б4		1	1.272.9-5.1-5.3.5.0.01	Брусок 2980 × 50 × 40	2	2	2	2	2	2	2	2	2	2	2	2	
Б4		2	1.272.9-5.1-5.3.5.0.02	Брусок $в_1$ × 50 × 40	9	9	9	9	9	9	9	9	9	9	9	9	см. табл. на черт.
				Пенопласт ФРП-50													
				ГОСТ 20916-75													
				Заполнение													
Б4		3	1.272.9-5.1-5.3.5.0.03	180 × $в_2$ × 50	1	1	1	1	1	1	1	1	1	1	1	1	см.
Б4		4	1.272.9-5.1-5.3.5.0.04	765 × $в_2$ × 50	1	1	1	1	1	1	1	1	1	1	1	1	табл.
Б4		5	1.272.9-5.1-5.3.5.0.05	615 × $в_2$ × 50	1	1	1	1	1	1	1	1	1	1	1	1	на
Б4		6	1.272.9-5.1-5.3.5.0.06	485 × $в_2$ × 50	1	1	1	1	1	1	1	1	1	1	1	1	черт.

Н. контр.	Давыдов		
ГАП	Куликов		
Рук. гр.	Гришин		
Ст. техник	Гречишников		

1.272.9-5.1-5.3.5.0.00

Щит пристенный

Стадия	Лист	Листов
Р	1	2

ЦНИИЭП учебных зданий

Копировал

Формат А4

Инв. № подл.	Подпись и дата	Взам. инв. №

Форм.	Зона	Поз.	Обозначение	Наименование	Кол. на исполн. 1.272.9-5.1-5.3.5.0.00 –												Примечание
					–	01	02	03	04	05	06	07	08	09	10	11	
Б4		7	1.272.9-5.1-5.3.5.0.07	575 × $в_2$ × 50	1	1	1	1	1	1	1	1	1	1	1	1	
Б4		8	1.272.9-5.1-5.3.5.0.08	Пластик ДСП-В													
				ГОСТ 13913-78													
				Подложка 2980 × в × 4	2	2	2	2	2	2	2	2	2	2	2	2	см. табл. на черт.
				Облицовка. Декорат.													
				бум. слоистый пластик													
				ГОСТ 9590-76													
Б4		9	1.272.9-5.1-5.3.5.0.09	1200 × в × 1	2	2	2	2	2	2	2	2	2	2	2	2	см. табл.
Б4		10	1.272.9-5.1-5.3.5.0.10	1780 × в × 1	2	2	2	2	2	2	2	2	2	2	2	2	на черт.
Б4		11	1.272.9-5.1-5.3.5.0.11	Пиломатериалы													
				листв. ГОСТ 2695-71													
				Шкант ф 15 × 65	2	2	2	2	2	2	2	2	2	2	2	2	
Б4		12	1.272.9-5.1-5.3.5.0.12	Раскладка 80.2-Л													
				l = 2560	1	1	1	1	1	1	1	1	1	1	1	1	

19964-03 44

1.272.9-5.1-5.3.5.0.00

Лист 2

Формат А4

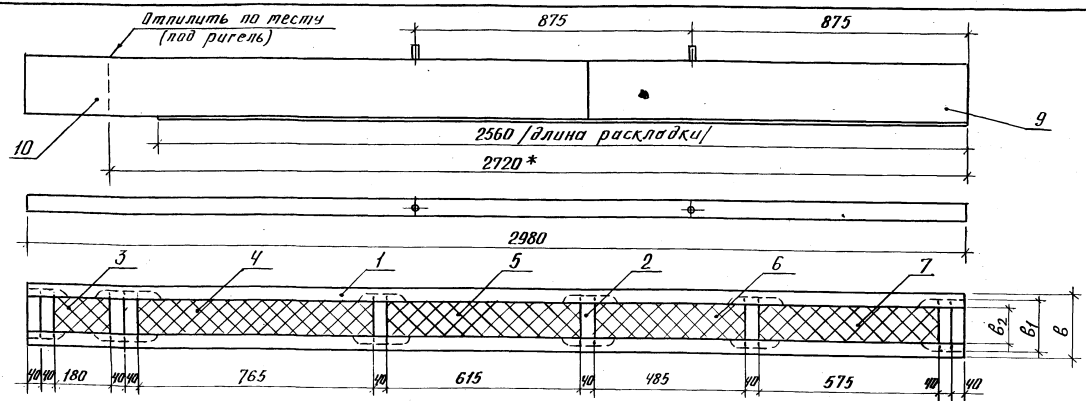

Обозначение	в, мм	в1, мм	в2, мм	Масса, кг	Исполнение
1.272.9-5.1-5.3.5.0.00	107	67	27	8,0	Изображено (левый)
-01					Зеркальное отражение
-02	137	97	57	10,0	Изображена (левый)
-03					Зеркальное отражение
-04	252	212	172	17,0	Изображено (левый)
-05					Зеркальное отражение
-06	287	247	207	19,0	Изображена (левый)
-07					Зеркальное отражение
-08	122	82	42	9,5	Изображено (левый)
-09					Зеркальное отражение
-10	152	112	72	11,0	Изображена (левый)
-11					Зеркальное отражение

Вид А
т1:1

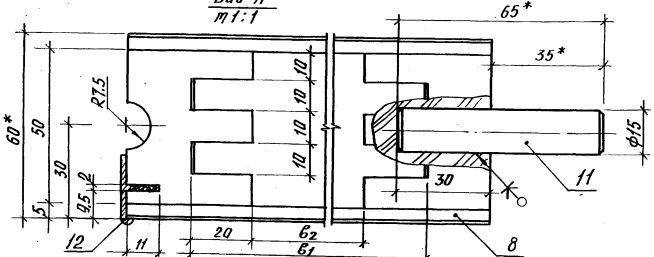

1. * Размеры для справок.
2. Неуказанные предельные отклонения размеров - по квалитету $\frac{IT14}{2}$ ГОСТ 6449.5-82
3. Древесину рамы подвергнуть глубокой пропитке антипиренами.

Н.контр.	Лавыдов		
ГИП	Куликов		
Пук.гр.	Грашин		
Ст.техник	Речушников		

1.272.9-5.1-5.3.5.0.00СБ

Щит пристенный
Сборочный чертеж

Стадия	Масса	Масшт.
Р	см. табл.	1:10
Лист	Листов 1	

ЦНИИЭП учебных зданий

Инв.№ подл. | Подпись и дата | Взам. инв.№

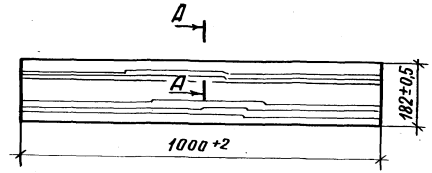

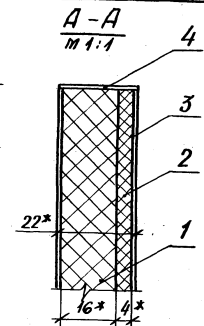

*Размеры для справок.

Формат	Зона	Поз.	Обозначение	Наименование	Кол.	Примечание
				Детали		
Б4		1	1.272.9-5.1-5.1.06.01	Щит. Плита древесно-струж. ГОСТ 10632-77 1000×180×16	1	
Б4		2	1.272.9-5.1-5.1.06.02	Щит. Плита древесно-волокн. ГОСТ 4598-74 1000×180×4	1	
				Облицовка. Декорат. бум. слоистый пластик ГОСТ 9590-76		
Б4		3	1.272.9-5.1-5.1.06.03	1000×180×1	2	
Б4		4	1.272.9-5.1-5.1.06.04	1000×22×1	2	

1.272.9-5.1-5.1.06.00

Щит вкладной

Стадия	Масса	Масштаб
Р	2,16	1:10

Лист | Листов 1

ЦНИИЭП учебных зданий

Н.контр.	Давыдов	
ГАП	Куликов	
Рук.гр.	Гришин	
Ст.техник	Гречишников	

Инв.№ подл. | Подпись и дата | Взам.инв.№

19964-03 46

Копировал Формат А4

Формат	Зона	Поз.	Обозначение	Наименование	Кол.	Примечание
				Документация		
А3			1.272.9-5.1-5.1.05.00СБ	Сборочный чертеж	X	X
				Детали		
				Плита др.стр. ГОСТ 10632-77		
Б4		1	1.272.9-5.1-5.1.05.01	1515×418×16	1	
Б4		2	1.272.9-5.1-5.1.05.02	1515×158×16		1
				п/м хвойные ГОСТ 8486-66		
Б4		3	1.272.9-5.1-5.1.05.03	1515×68×20	1	1
				Облицовка. Декор. бум.		
				слоист. п-к ГОСТ 9590-76		
Б4		4	1.272.9-5.1-5.1.05.04	1515×418×1	1	
Б4		5	1.272.9-5.1-5.1.05.05	1515×158×1		1
Б4		6	1.272.9-5.1-5.1.05.06	1515×68×1	1	1
Б4		7	1.272.9-5.1-5.1.05.07	1515×22×1	1	1
Б4		8	1.272.9-5.1-5.1.05.08	Шкант ∅35×ф8 д-на Тлп. ГОСТ 2695-71	5	5

1.272.9-5.1-5.1.05.00

Прикрытие верхнее

Стадия	Лист	Листов
Р		1

ЦНИИЭП учебных зданий

Копировал Формат А4

Рис. 1

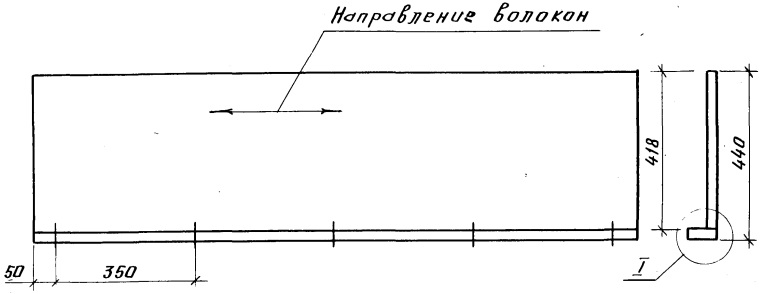

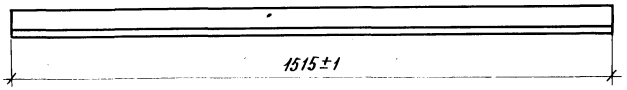

Рис. 2

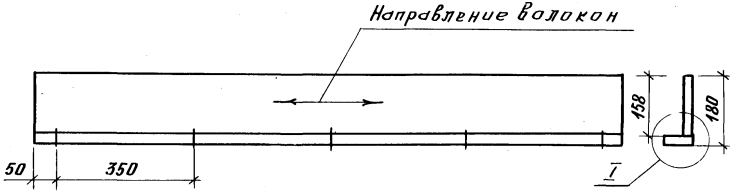

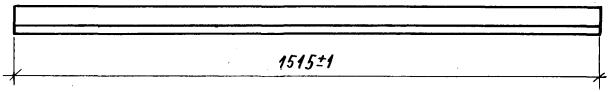

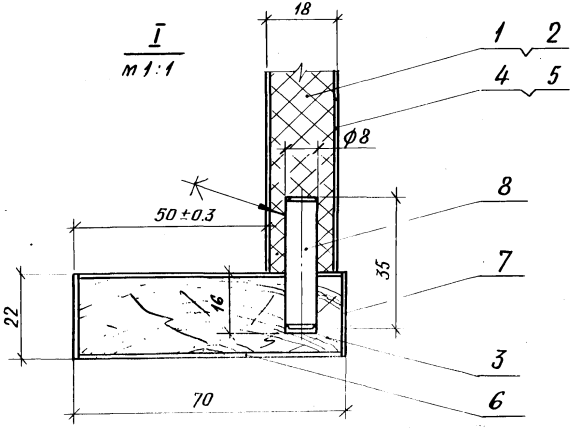

Обозначение	Рис.	Масса, кг
1.272.9-5.1-5.1.05.00	1	8,5
-01	2	4,1

Неуказанные предельные отклонения размеров по $\pm \frac{IT'14}{2}$ ГОСТ 6449.5-82.

Н. контр.	Давыдов		
ГАП	Куликов		
Рук. гр.	Гришин		
Стехник	Речушников		

1.272.9-5.1-5.1.05.00СБ

Прикрытие верхнее
Сборочный чертеж

Стадия	Масса	Масштаб
Р	см. табл.	1:10
Лист	Листов 1	

ЦНИИЭП учебных зданий

Rz 40 (√)

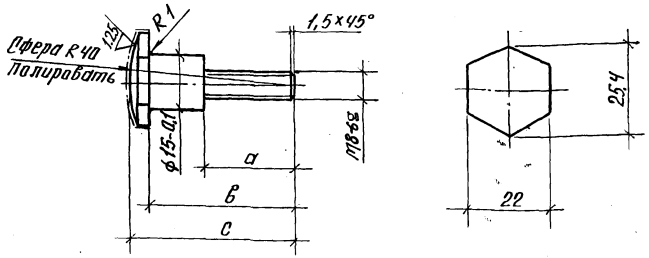

Обозначение	a, мм	b, мм	c, мм	Масса, кг
1.272.9-5.1-5.1.0.0.01	20	35	41	0,04
-01	40	55	61	0,05

1. Неуказанные предельные отклонения размеров - по $\pm \frac{IT14}{2}$.
2. Острые кромки притупить.
3. Покрытие: Ц12.т.хр. ГОСТ 9.073-77.

				1.272.9-5.1-5.1.0.0.01			
				Болт специальный	Стадия: Р	Масса: ст. табл.	Масшт.: 1:1
					Лист	Листов 1	
Н.контр.	Давыдов			Сталь 35 ГОСТ 1050-74	ЦНИИЭП учебных зданий		
ГАП	Куликов						
Рук.гр.	Грицкин						
Ст.техник	Гречишников						

Инв.№ подл. | Подпись и дата | Взам. инв.№

Rz 40 (√)

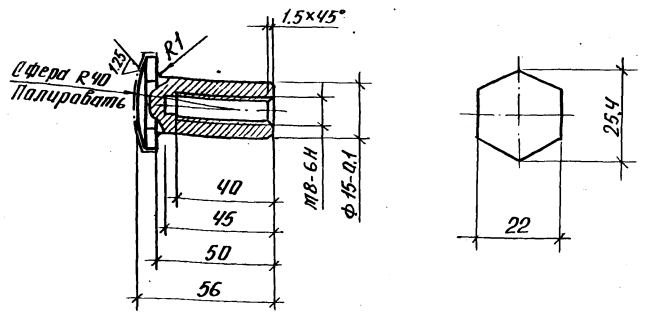

1. Неуказанные предельные отклонения размеров - по $\pm \frac{IT14}{2}$.
2. Острые кромки притупить.
3. Покрытие: Ц12.М.хр. ГОСТ 9.073-77.

				1.272.9-5.1-5.1.0.0.02			
				Гайка специальная	Стадия: Р	Масса: 0,07	Масшт.: 1:1
					Лист	Листов 1	
Н.контр.	Давыдов			Сталь 35 ГОСТ 1050-74	ЦНИИЭП учебных зданий		
ГАП	Куликов						
Рук.гр.	Грицкин						
Ст.техник	Гречишников						

Инв.№ подл. | Подпись и дата | Взам. инв.№

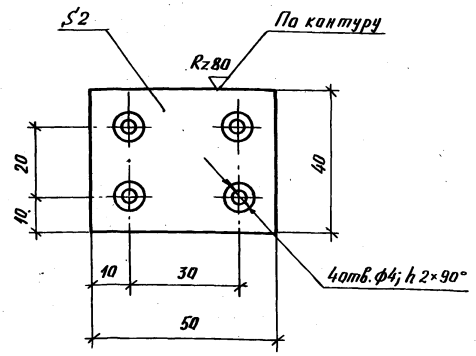

1. Предельные отклонения размеров по квалитету $\pm \frac{IT14}{2}$
2. Покрытие: Ц 12 т. хр. ГОСТ 9.073-77.

			1.272.9-5.1-5.10.03		
			Останов нижний	Стадия: Р	Масса: 0,03
				Масштаб: 1:1	
				Лист	Листов 1
Н. контр.	Давыдов		Лист 2 ГОСТ 19903-74 / Ст. 3 ГОСТ 16523-70	ЦНИИЭП учебных зданий	
ГАП	Куликов				
Рук. гр.	Гришин				
Ст. техник	Гречишников				

Инв. № подл. | Подпись и дата | Взам. инв. №

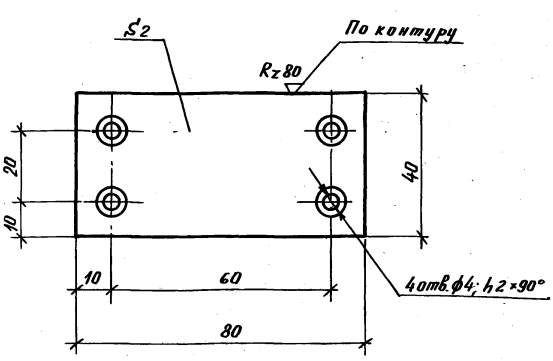

1. Предельные отклонения размеров по квалитету $\pm \frac{IT14}{2}$

Покрытие: Ц 12 т. хр. ГОСТ 9.073-77.

			1.272.9-5.1-5.10.04		
			Останов верхний	Стадия: Р	Масса: 0,05
				Масштаб: 1:1	
				Лист	Листов 1
Н. контр.	Давыдов		Лист 2 ГОСТ 19903-74 / Ст. 3 ГОСТ 16523-70	ЦНИИЭП учебных зданий	
ГАП	Куликов				
Рук. гр.	Гришин				
Ст. техник	Гречишников				

Инв. № подл. | Подпись и дата | Взам. инв. №

Рис. 1

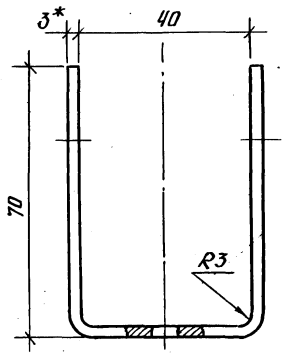

Рис. 2
Остальное см. рис. 1

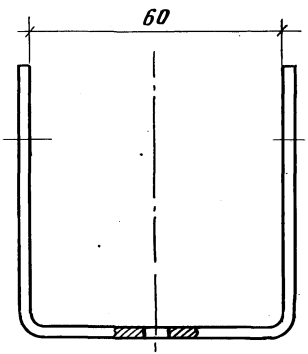

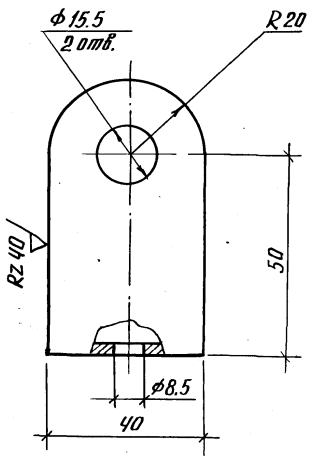

1. * Размер для справок.
2. Предельные отклонения размеров — по $\pm \frac{IT14}{2}$.
3. Покрытие: М30. Н18. х. б. ГОСТ 9.073-77.

Обозначение	Рис.	Длина развертки, мм	Масса, кг
1.272.9-5.1-5.1.0.0.05	1	177	0,14
-01	2	197	0,16

Н. контр.	Давыдов			1.272.9-5.1-5.1.0.0.05
ГАП	Куликов			Скоба
Рук. гр.	Гришин			
Ст. техник	Гречишников			

Стадия	Масса	Масшт.
Р	ст. табл.	1:1
Лист	Листов 1	

Лист 3 ГОСТ 19903-74
Ст. 3 ГОСТ 16523-70

ЦНИИЭП учебных зданий

Инв. № подл. | Подпись и дата | Взам. инв. №

19964-03 50

Формат	Зона	Поз.	Обозначение	Наименование	Кол.	Примечание
				Документация		
А3			1.272.9-5.1-6.1.00.00СБ	Сборочный чертеж		
				Сборочные единицы		
А4		1	1.272.9-5.1-6.1.01.00	Стенка вертикальная	1	
А4		2	-01	Стенка вертикальная	1	
А4		3	1.272.9-5.1-6.1.02.00	Стенка вертикальная	1	
А4		4	-01	Стенка вертикальная	1	
А4		5	1.272.9-5.1-6.1.03.00	Стенка горизонтальн	2	
А4		6	-01	Стенка горизонтальн.	1	
А4		7	1.272.9-5.1-6.1.04.00	Дверь	1	
А4		8	-01	Дверь	1	
А4		9	-02	Дверь	1	
А4		10	-03	Дверь	1	
А4		11	1.272.9-5.1-6.1.05.00	Полка переставная	3	
А4		12	1.272.9-5.1-6.1.06.00	Доска плинтусная	1	
А4		13	1.272.9-5.1-6.1.07.00	Брусок опорный	4	
А4		14	1.272.9-5.1-6.0.1.2.00	Корзина	1	

Инв. № подл. | Подпись и дата | Взам. инв. №

1.272.9-5.1-6.1.00.00

			Стадия	Лист	Листов
Н. контр.	Давыдов		Р	1	2
ГАП	Кузиков				
Ст. инж.	Лексер				
Инж.	Окольская				

Секция с отделением для гимнастических снарядов

ЦНИИЭП учебных зданий

Формат А4

Формат	Зона	Поз.	Обозначение	Наименование	Кол.	Примечание
				Детали		
А4		16	1.272.9-5.1-6.1.00.01	Кронштейн	3	
А4		17	-01	Кронштейн	3	
А4		18	1.272.9-5.1-6.1.00.02	Скоба	14	
А4		19	1.272.9-5.1-6.1.00.03	Стенка задняя	1	
				Стандартные изделия		
		22		Винт М6×45-011 ГОСТ 17473-80	24	
		23		Шайба 6-011 ГОСТ 11371-78	24	
		24		Шуруп А3×16-011 ГОСТ 1145-80	38	
		25		Шуруп 4×16-011 ГОСТ 1144-80	56	
				Прочие изделия		
		27		Стяжка 2.16	14	
		28		Петля 3.12-Б	12	
		29		Ручка-раковина 1.12-А	4	

Инв. № подл. | Подпись и дата | Взам. инв. №

1.272.9-5.1-6.1.00.00

Лист 2

Копировал Формат А4

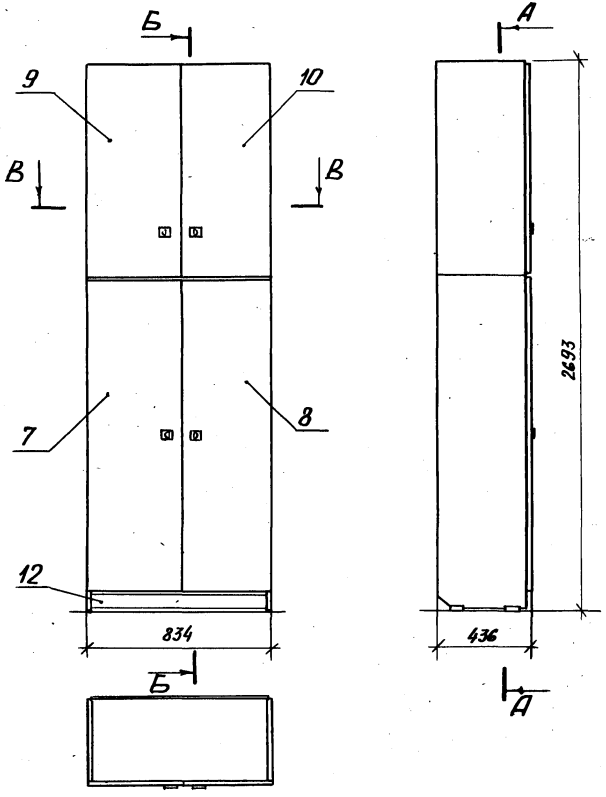

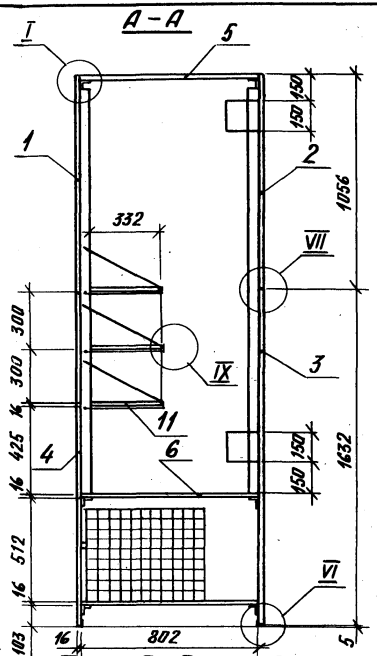

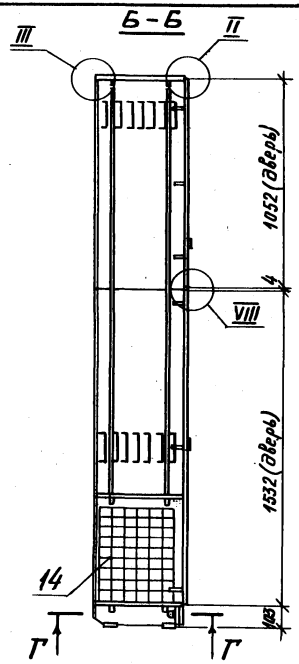

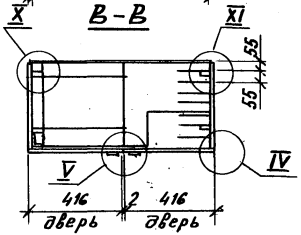

Размеры для справок.

				1.272.9-5.1-6.1.00.00СБ	
Нач.ЦПИ-5	Семенова		Секция с отделением для гимнастических снарядов Сборочный чертеж	Стадия	Масса	Масштаб
Н.контр.	Давыдов			Р	89,3	1:20
ГАП	Рудиков			Лист 1	Листов 2	
Ст.инж.	Лексер			ЦНИИЭП учебных зданий		
Инж.	Соколькая					

I
м1:1

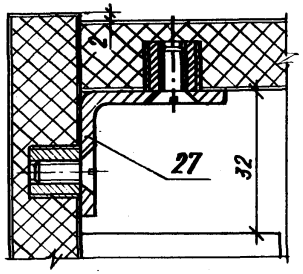

II
м1:1

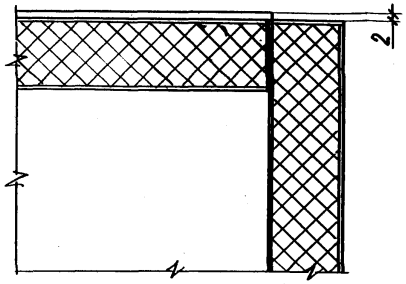

III
м1:1

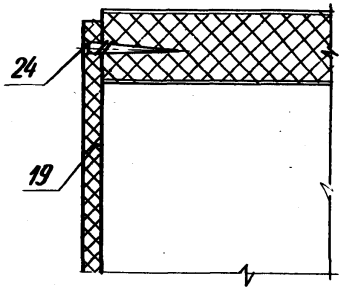

IV
м1:1

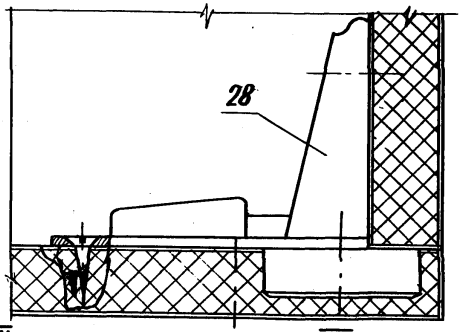

V
м1:1

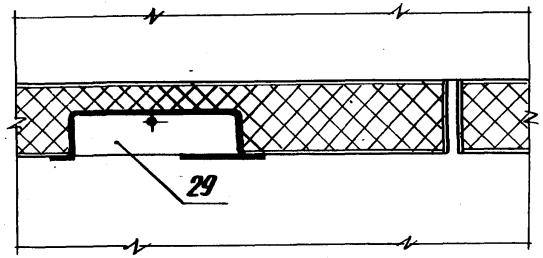

Г – Г
м1:1

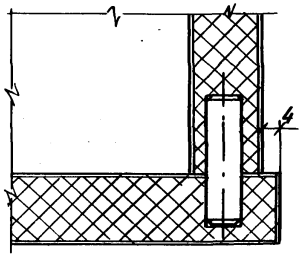

VI
м1:1

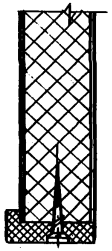

VII
м1:1

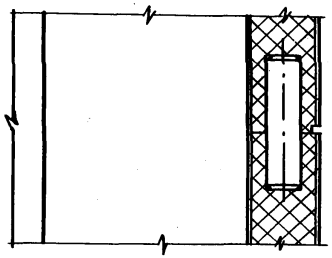

VIII
м1:1

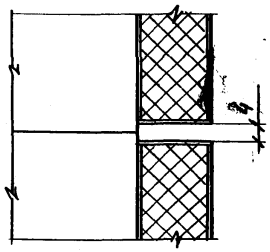

IX
м1:1

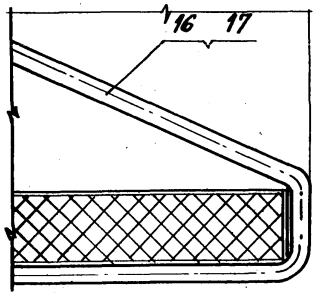

X
м1:1

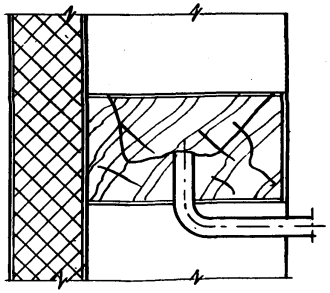

XI
м1:1

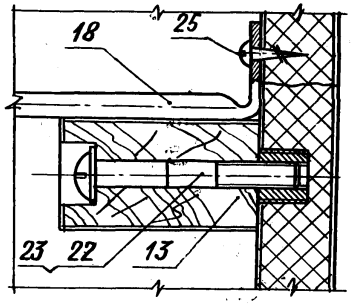

Размеры для справок.

Позиция	Зона	Поз.	Обозначение	Наименование	Кол. на изделие 1.272.9-5.1-6.1.01.00				Примечание
					–	01	02	03	
				Документация					
А3			1.272.9-5.1-6.1.01.00СБ	Сборочный чертеж	*	*	*	*	
				Детали					
Б4		1	1.272.9-5.1-6.1.01.01	Щит 1056×416×16					
				Плита древесностру					
				жечная ТУ 13.417-80	1	1	1	1	
				Облицовка					
				Материал кромочный					
				ТУ 13.617-81					
Б4		2	1.272.9-5.1-6.1.01.02	416×16×0.3	1	1	1	1	
Б4		3	1.272.9-5.1-6.1.01.03	1056×16×0.3	1	1	1	1	
				Прочие изделия					
		4		Гайка стяжки 2.16	8	8	4	4	
		5		Втулка полкодер.					
				Жателя 5.4-В-02			2	2	

1.272.9-5.1-6.1.01.00

Н.контр.	Давыдов	Стенка вертикальная	Стадия: Р; Лист: 1; Листов: 1
ГИП	Куликов		ЦНИИЭП учебных зданий
Ст.инж.	Лексер		
Инж.	Соколовская		

Копировал Формат А4

Инв.№ подл. | Подпись и дата | Взам.инв.№

Н.контр.	Давыдов	1.272.9-5.1-6.1.00.03	
ГИП	Куликов	Стенка задняя	Стадия: Р; Лист: 1; Листов: 1
Ст.инж.	Лексер		ЦНИИЭП учебных зданий
Инж.	Соколовская		

Плита древесностружечная ТУ 13-444-75

Обозначение	H, мм	L, мм	Масса, кг
1.272.9-5.1-6.1.00.03-01	2584	1528	6.9
1.272.9-5.1-6.1.00.03-02	1064	830	4.1
1.272.9-5.1-6.1.00.03-03	1250	1048	2.8
	1048		4.2

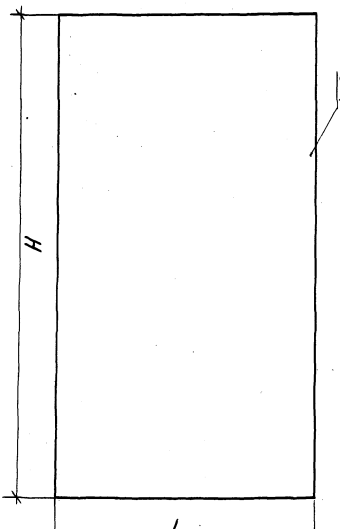

Масштаб 1:10

19964-03 54

Rzmax200 √(√)

Рис. 1

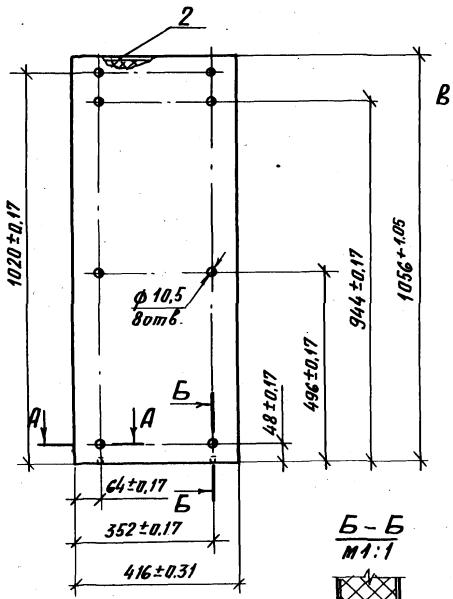

Рис. 2
Остальное - см. рис. 1

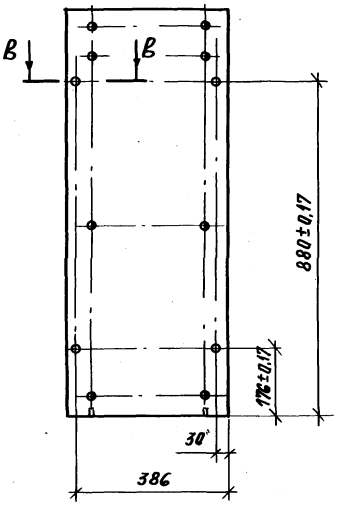

Рис. 3
Остальное - см. рис. 1; 2

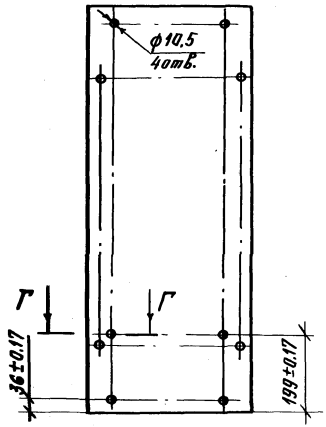

Рис. 4
Остальное - см. рис. 1; 3

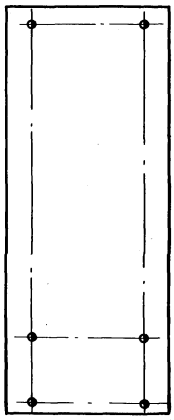

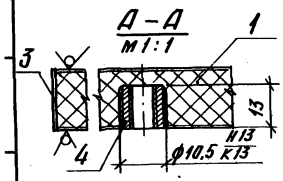

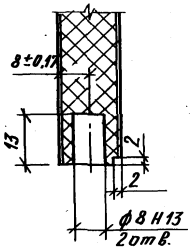

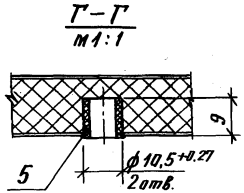

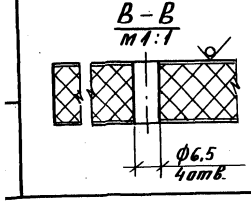

Обозначение	Рис.	Сечения
1.272.9-5.1-6.1.0.1.00	1	А-А; Б-Б
-01	2	А-А; Б-Б; В-В
-02	3	А-А; В-В; Г-Г
-03	4	А-А; Г-Г

Неуказанные предельные отклонения размеров по квалитету $\frac{1Т'14}{2}$
ГОСТ 6449.5-82

				1.272.9-5.1-6.1.0.1.00СБ			
				Стенка вертикальная Сборочный чертеж	Стадия	Масса	Масштаб
					Р	5,0	1:10
Н.контр.	Давыдов				Лист 1	Листов 1	
ГАП	Куликов				ЦНИИЭП учебных зданий		
Ст.инж.	Лексер						
Инж.	Сокольская						

Инв. № подл.	Подпись и дата	Взам. инв. №

Формат	Зона	Поз.	Обозначение	Наименование	Кол. на исполн. 1.272.9-5.1-6.1.02.00- —	01	02	03	04						Примечание
				Документация											
А3			1.272.9-5.1-6.1.02.00СБ	Сборочный чертеж	х	х	х	х	х						
				Детали											
				Щит. Плита древесностружечная ТУ 13.417-80											
Б4		1	1.272.9-5.1-6.1.02.01	1632×416×16	1	1	1	1							
Б4			1.272.9-5.1-6.1.02.02	1500×416×16					1						
				Облицовка											
				Материал кромочный ТУ 13.617-81											
Б4		2	1.272.9-5.1-6.1.02.03	1632×16×0,3	1	1	1	1							

				1.272.9-5.1-6.1.02.00	
Н. контр.	Дабыдов			Стенка вертикальная	Стадия: Р; Лист: 1; Листов: 2
ГАП	Куликов				ЦНИИЭП учебных зданий
Ст. инж.	Лекер				
Инж.	Сокольская				

Копировал Формат А4

Инв. № подл.	Подпись и дата	Взам. инв. №

Формат	Зона	Поз.	Обозначение	Наименование	Кол. на исполн. 1.272.9-5.1-6.1.02.00- —	01	02	03	04						Примечание
Б4			1.272.9-5.1-6.1.02.04	1500×16×0,3					1						
Б4		3	1.272.9-5.1-6.1.02.05	416×16×0,3	1	1	1	1							
				Стандартные изделия											
		6		Шуруп А2×16 ГОСТ 1145-80	4	4	4	4							
				Прочие изделия											
		7		Гайка стяжки 2.16	10	12	6	4	4						
		8		Шкант ф8×30 РТМ 13.319.638-79	2	2									
		9		Наконечник 9.3-И-01	2	2	2	2							
		10		Втулка полкодержателя 5.4-В-02			4		4						

	1.272.9-5.1-6.1.02.00	Лист 2

19964-03 56

Рис.1

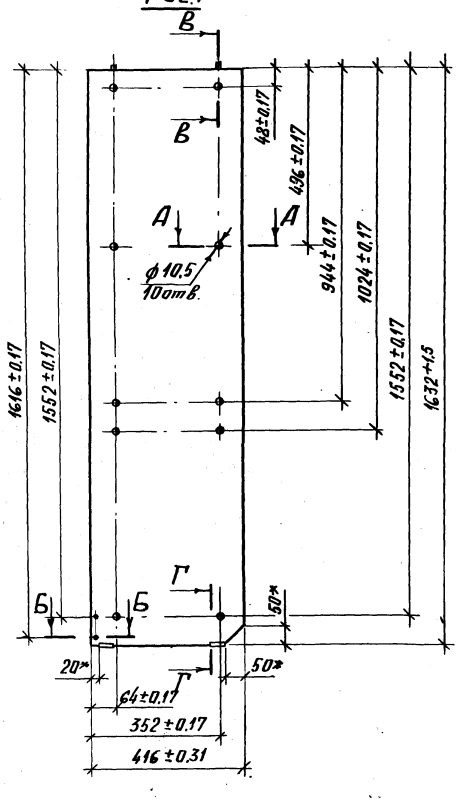

Рис.2

Остальное-см. рис.1

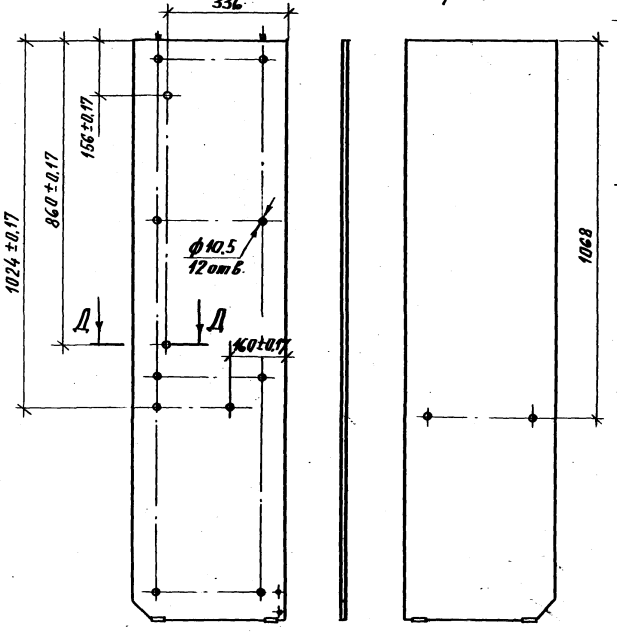

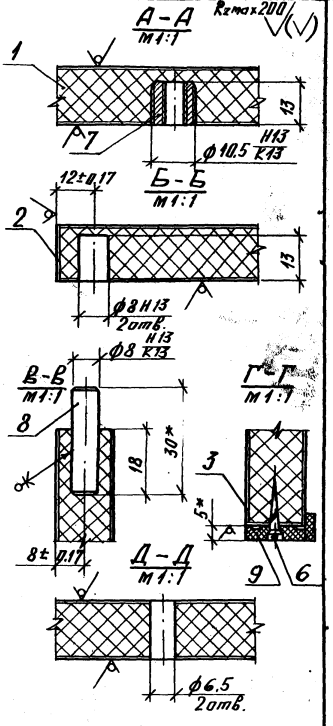

1.* Размеры для справок.

2. Неуказанные предельные отклонения размеров по квалитету $\frac{1T14}{2}$ ГОСТ 6449.5-82.

Н.контр.	Давидов		
ГАП	Куликов		
Ст.инж.	Лекгер		
Инж.	Соколенко		

1.272.9-5.1-6.1.02.006

Стенка вертикальная
Сборочный чертеж

Стадия	Масса	Масштаб
Р	ем.	1:10
Лист 1	Листов 2	

ЦНИИЭП учебных зданий

Rz max 200 $\sqrt{(\sqrt{})}$

Рис.3

Остальное - см. рис. 1; 2

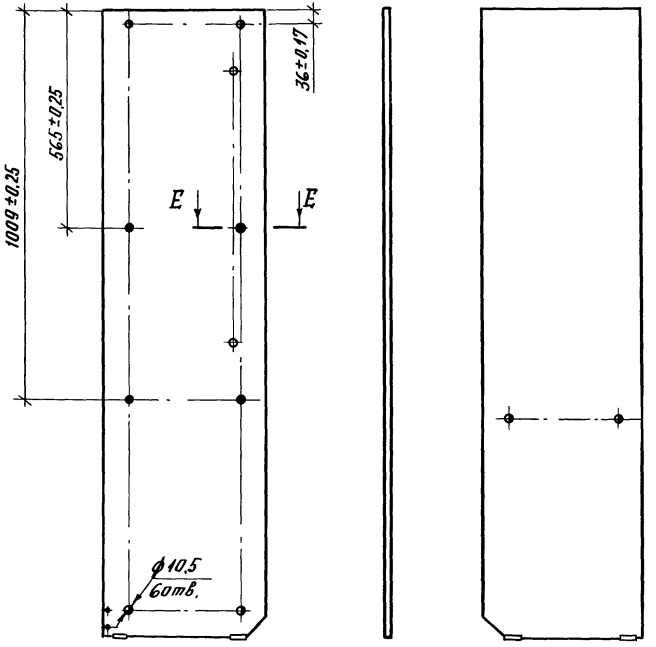

Рис.4

Остальное - см. рис. 1; 3

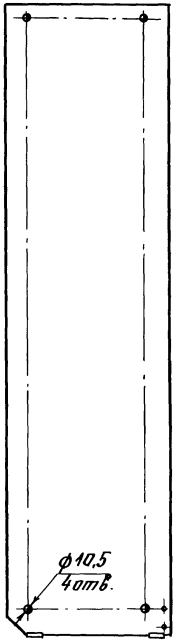

Рис.5

Остальное - см. рис. 1; 3

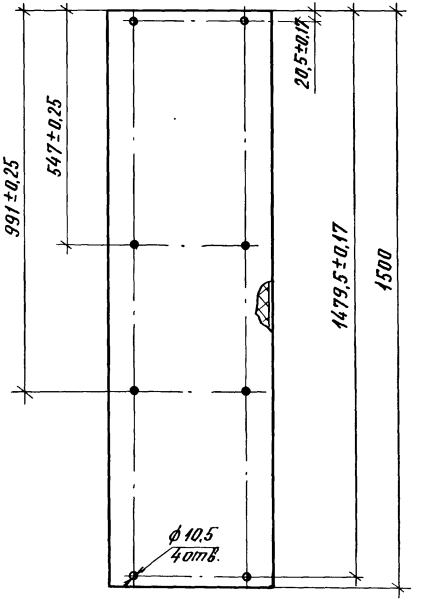

Обозначение	Рис.	Сечения	Масса, кг
1.272.9-5.1-6.1.02.00	1	А-А; Б-Б; В-В; Г-Г	7,7
-01	2	А-А; Б-Б; В-В; Г-Г; Д-Д	7,7
-02	3	А-А; Б-Б; Г-Г; Д-Д; Е-Е	7,7
-03	4	А-А; Б-Б; Г-Г	7,7
-04	5	А-А; Е-Е	7,0

Е-Е

М1:1

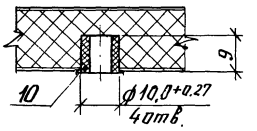

Неуказанные предельные отклонения размеров по квалитету $\frac{1T'14}{2}$ ГОСТ 6449.5-82.

Инв. № подл. | Подпись и дата | Взам. инв. №

Инв.№ подл. | Подпись и дата | Взам.инв.№

Формат	Зона	Поз.	Обозначение	Наименование	Кол. на испол. 1.272.9-5.1-6.1.03.00-									Примечание
					-	01	02	03	04	05	06			
				Документация										
*			1.272.9-5.1-6.1.03.00СБ	Сборочный чертеж	*	*	*	*	*	*				*А3;А4
				Детали										
				Щит. Плита древесностружечная ТУ 13.417-80										
БЧ		1	1.272.9-5.1-6.1.03.01	802×416×16	1	1	1	1	1					
БЧ			1.272.9-5.1-6.1.03.02	1256×416×16						1				
БЧ			1.272.9-5.1-6.1.03.03	564×416×16							1			
				Облицовка										
				Материал кромочный ТУ 13.617-81										

1.272.9-5.1-6.1.03.00

Н.контр.	Давыдов		
ГАП	Куликов		
Стинж.	Лекер		
Инж.	Яковлевская		

Стенка горизонтальная

Стадия	Лист	Листов
Р	1	2

ЦНИИЭП учебных зданий

Копировал Формат А4

Инв.№ подл. | Подпись и дата | Взам.инв.№

Формат	Зона	Поз.	Обозначение	Наименование	Кол. на испол. 1.272.9-5.1-6.1.03.00-									Примечание
					-	01	02	03	04	05	06			
БЧ		2	1.272.9-5.1-6.1.03.04	802×16×0,3	1		1	1	1					
БЧ			1.272.9-5.1-6.1.03.05	482×16×0,3		1								
БЧ			1.272.9-5.1-6.1.03.06	1256×16×0,3						1				
БЧ			1.272.9-5.1-6.1.03.07	564×16×0,3							2			
БЧ		3	1.272.9-5.1-6.1.03.08	416×16×0,3							2			
БЧ		4	1.272.9-5.1-6.1.03.09	320×16×0,3		1								
БЧ		5	1.272.9-5.1-6.1.03.10	141×16×0,3		1								
				Прочие изделия										
		6		Гайка стяжки 2.16	4	4	6	6	4					

1.272.9-5.1-6.1.03.00

Лист 2

Копировал Формат А4

19964-03 65

Rz max 200 √(√)

Рис. 1

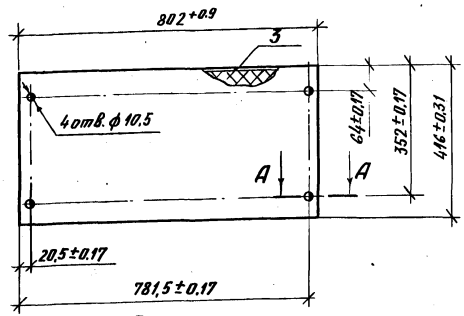

Рис. 2

Остальное - см. рис. 1

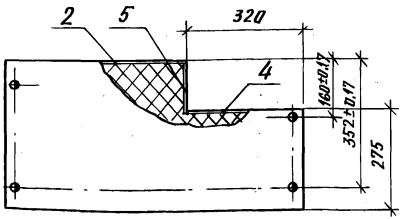

Рис. 3

Остальное - см. рис. 1

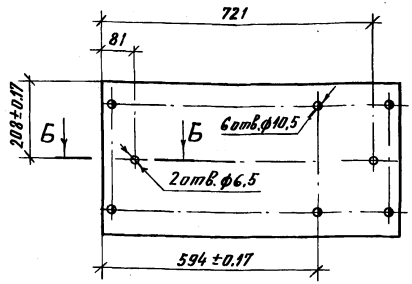

Рис. 4

Остальное - см. рис. 1; 3

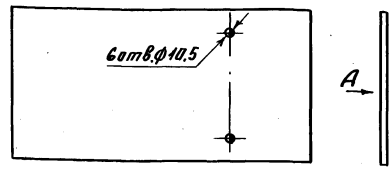

Рис. 5

Остальное - см. рис. 1; 3

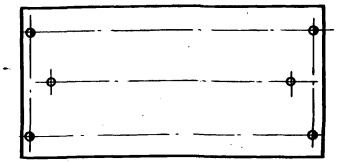

Обозначение	Рис.	Сечение	Масса, кг
1.272.9-5.1-6.1.03.00	1	А-А	3,8
-01	2	А-А	3,2
-02	3	А-А; Б-Б	3,8
-03	4	А-А	3,8
-04	5	А-А; Б-Б	3,8
-05	6	Б-Б	5,9
-06	7		2,5

Неуказанные предельные отклонения размеров по квалитету $\frac{17'14}{2}$ ГОСТ 6449.5-82.

Н. контр.	Давыдов		
РАП	Куликов		
Ст. инж.	Лексер		
Инж.	Сокольская		

1.272.9-5.1-6.1.03.00СБ

Стенка горизонтальная
Сборочный чертеж

Стадия	Масса	Масштаб
Р	см. табл.	1:10
Лист 1	Листов 2	

ЦНИИЭП учебных зданий

Инв. № подл. | Подпись и дата | Взам. инв. №

Рис.6

Остальное - см. рис. 1; 3

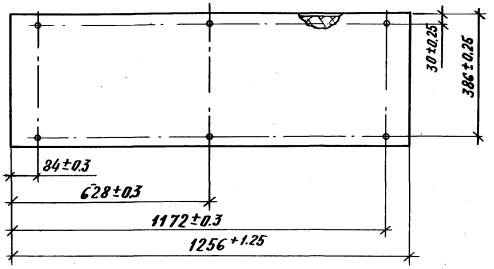

Рис.7

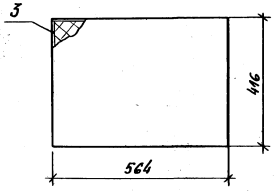

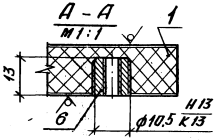

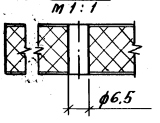

Неуказанные предельные отклонения размеров по квалитету $\frac{1T'14}{2}$ ГОСТ 6449.5-82.

Обозначение	Наименование	Кол. на испол. 1.272.9-5.1-6.1.04.00			Примечание
		–	01	02	03
	Документация				
1.272.9-5.1-6.1.04.00СБ	Сборочный чертеж	*	*	*	*
	Детали				
	Щит. Плита древесностружечная ТУ 13.417-80				
1.272.9-5.1-6.1.04.01	1532×416×16	1	1		
1.272.9-5.1-6.1.04.02	1052×416×16		1	1	
	Облицовка				
	Материал кромочный ТУ 13.617-81				
1.272.9-5.1-6.1.04.03	1532×16×0,3	2	2		
1.272.9-5.1-6.1.04.04	1052×16×0,3			2	2
1.272.9-5.1-6.1.04.05	416×16×0,3	2	2	2	

1.272.9-5.1-6.1.04.00

Стадия | Лист | Листов: Р | 1

Дверь

ЦНИИЭП учебных зданий

Н. контр. Демьянов
ГАП Калинкин
Гл. инж. проекта Дрезер
Инж. Остальская

Инв. № подл. | Подпись и дата | Взам. инв. №

Дубликат | Инв. № подл. | Подпись и дата

1.272.9-5.1-6.1.03.00СБ

Лист 2

Rz max 200 V(V)

Рис. 1

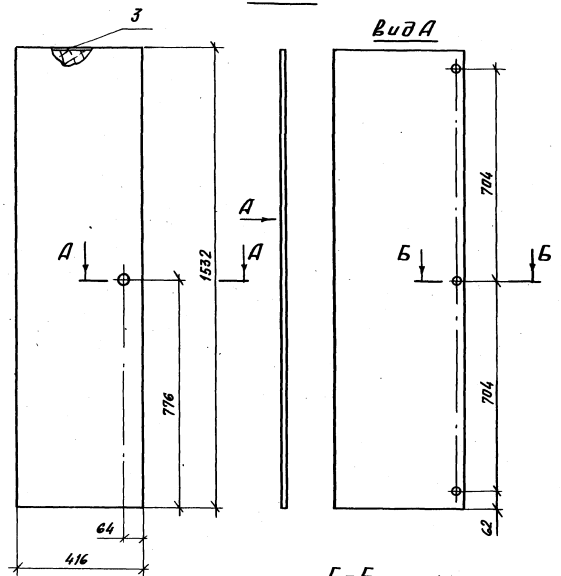

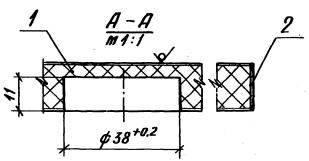

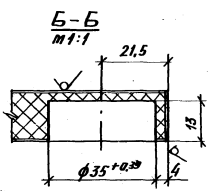

Рис. 2

Остальное - см. рис. 1

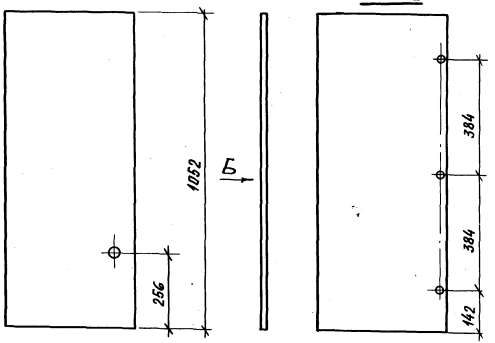

Обозначение	Рис.	Исполнение	Масса, кг
1.272.9-5.1-6.1.04.00	1	Изображено	7,2
-01	1	Зеркальное отражен.	7,2
-02	2	Изображено	5,0
-03	2	Зеркальное отражен.	5,0

Неуказанные предельные отклонения размеров по квалитету $\frac{1T'14}{2}$ ГОСТ 6449.5-82.

				1.272.9-5.1-6.1.04.00СБ	
				Дверь Сборочный чертеж	Стадия: Р; Масса: см. табл.; Масштаб: 1:10
					Лист; Листов 1
Н.контр.	Кавыдова				ЦНИИЭП учебных зданий
ГАП	Куликов				
Ст.инж.	Лексер				
Инж.	Окольская				

Форм.	Зона	Поз.	Обозначение	Наименование	Кол. на исполн. 1.272.9-5.1-6.1.05.00-										Примечание
					–	01	02	03	04						
				Документация											
А4			1.272.9-5.1-6.1.05.00 СБ	Сборочный чертеж	X	X	X	X	X						
				Детали											
				Щит. Плита											
				древесностружечная											
				ТУ 13. 417-80											
Б4		1	1.272.9-5.1-6.1.05.01	332 × 396 × 16	1										
Б4			1.272.9-5.1-6.1.05.02	608 × 396 × 16		1									
Б4			1.272.9-5.1-6.1.05.03	798 × 396 × 16			1								
Б4			1.272.9-5.1-6.1.05.04	415 × 396 × 16				1							
Б4			1.272.9-5.1-6.1.05.05	833 × 396 × 16					1						

Н.контр.	Давыдов	
ГАП	Куликов	
Отд.инж.	Лексер	
Инж.	Рокальская	

1.272.9-5.1-6.1.05.00

Полка переставная

Стадия	Лист	Листов
Р	1	2

ЦНИИЭП учебных зданий

Копировал Формат А4

Инв. № подл. | Подпись и дата | Взам. инв. №

Форм.	Зона	Поз.	Обозначение	Наименование	Кол. на исполн. 1.272.9-5.1-6.1.05.00-										Примечание
					–	01	02	03	04						
				Облицовка											
				Материал кромочный											
				ТУ 13. 617-81											
Б4		2	1.272.9-5.1-6.1.05.06	332 × 16 × 0,3	2										
Б4			1.272.9-5.1-6.1.05.07	608 × 16 × 0,3		2									
Б4			1.272.9-5.1-6.1.05.08	798 × 16 × 0,3			2								
Б4			1.272.9-5.1-6.1.05.09	415 × 16 × 0,3				1							
Б4			1.272.9-5.1-6.1.05.10	833 × 16 × 0,3					1						
Б4		3	1.272.9-5.1-6.1.05.11	396 × 16 × 0,3	2	2	2								

1.272.9-5.1-6.1.05.00

Лист 2

Копировал Формат А4

1996-1-03 Сз

Rz max 200

Рис.1

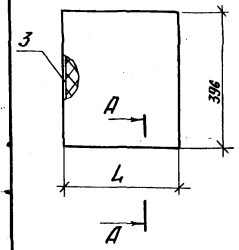

Рис.2

Остальное - см. рис. 1

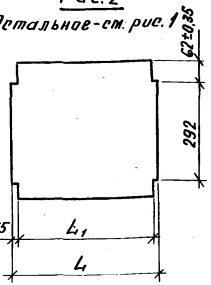

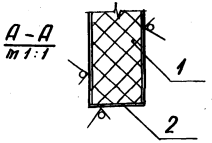

Обозначение	Рис.	L, мм	$l_{m.1.}$	ℓ, мм	Масса, кг
1.272.9-5.1-6.1.05.00СБ	1	332			1,5
-01	1	608			2,4
-02	1	798			3,6
-03	2	415	389	17	1,9
-04	2	833	807	9	3,7

Неуказанные предельные отклонения размеров по квалитету $\frac{1T14}{2}$ ГОСТ 6449.5-82

Н.контр.	Давыдов			
ГАП	Куликов			
Ст.инж.	Лекер			
Инж.	Сокольская			

1.272.9-5.1-6.1.05.00СБ

Полка переставная Сборочный чертеж

Стадия	Масса	Масштаб
Р	см. табл.	1:10
Лист	Листов 1	

ЦНИИЭП учебных зданий

Rz max 200

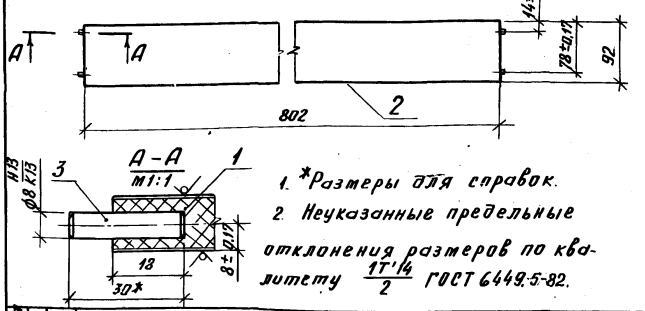

1. *Размеры для справок.
2. Неуказанные предельные отклонения размеров по квалитету $\frac{1T14}{2}$ ГОСТ 6449.5-82.

Формат	Зона	Поз.	Обозначение	Наименование	Кол.	Примечание
				Детали		
Б4		1	1.272.9-5.1-6.1.06.01	Щит 802×92×16		
				Плита древесностружечная ТУ 13417-80	1	
				Облицовка		
				Материал кромочный ТУ 13.617-81		
Б4		2	1.272.9-5.1-6.1.06.02	802×16×0,3	2	
				Прочие изделия		
		3		Шкант Ø8×30 РТМ 13.319.638-79	4	

Инв.№подл. | Подпись и дата | Взам. инв.№

Н.контр.	Давыдов			
ГАП	Куликов			
Ст.инж.	Лекер			
Инж.	Сокольская			

1.272.9-5.1-6.1.06.00

Доска плинтусная

Стадия	Масса	Масштаб
Р	0,8	1:10
Лист	Листов 1	

ЦНИИЭП учебных зданий

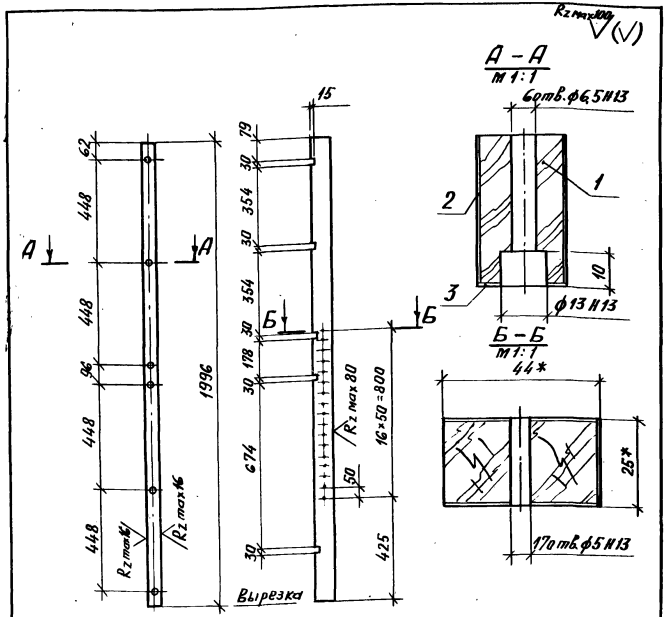

1* Размеры для справок.

2. Неуказанные предельные отклонения размеров по квалитету $\frac{1Т'14}{2}$ ГОСТ 6449-5-82.

			1.272.9-5.1-6.1.0.7.00СБ
Н.контр.	Давыдов		Брусок опорный Сборочный чертеж
ГАП	Куликов		
Ст.инж.	Лексер		
Инж.	Сокольская		

Стадия	Масса	Масштаб
Р	1,3	1:15
Лист	Листов 1	

ЦНИИЭП учебных зданий

Формат	Зона	Поз.	Обозначение	Наименование	Кол.	Примечание
				Документация		
А4			1.272.9-5.1-6.1.0.7.00СБ	Сборочный чертеж		
				Детали		
Б4		1	1.272.9-5.1-6.1.0.7.01	Брусок 1996×44×25		
				Пиломатериалы		
				хвойных пород		
				ГОСТ 8486-66	1	
				Облицовка		
				Материал кромочный		
				ТУ 13.617-81		
Б4		2	1.272.9-5.1-6.1.0.7.02	1996×25×0,3	2	
Б4		3	1.272.9-5.1-6.1.0.7.03	1996×44×0,3	1	

Взам. инв. №

Подпись и дата

Инв. № подл.

			1.272.9-5.1-6.1.0.7.00
Н.контр.	Давыдов		Брусок опорный
ГАП	Куликов		
Ст.инж.	Лексер		
Инж.	Сокольская		

Стадия	Лист	Листов
Р		1

ЦНИИЭП учебных зданий

1.272.9-5.1-6.1.0.00.1-изображена,
1.272.9-5.1-6.1.0.00.1-01-зеркальное отражение

Rz40 V(V)

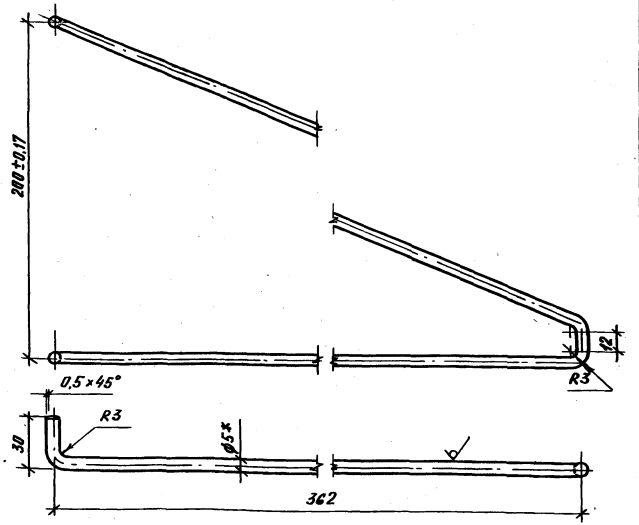

1. Длина развертки L=810мм
2. * Размер для справок.
3. Покрытие: М20.Н12б ГОСТ 21484-76.

			1.272.9-5.1-6.1.00.01		
			Кронштейн	Стадия: Р	Масса: 0,12	Масштаб: 1:2
				Лист	Листов 1
Н.контр.	Давыдов		Круг В5 ГОСТ 2590-71 / Ст.3 ГОСТ 535-79	ЦНИИЭП учебных зданий	
ГАП	Куликов				
Ст.инж.	Лексер				
Инж.	Соколинская				

Rz40 V(V)

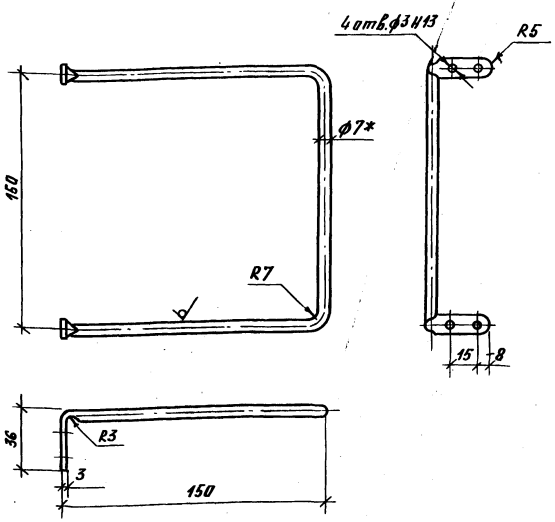

1. Длина развертки L=506мм.
2. * Размер для справок.
3. Покрытие М20.Н12б ГОСТ 21484-76.

			1.272.9-5.1-6.1.0.00.2		
			Скоба	Стадия: Р	Масса: 0,15	Масштаб: 1:2
				Лист	Листов 1
Н.контр.	Давыдов		Круг В7 ГОСТ 2590-71 / Ст.3 ГОСТ 535-79	ЦНИИЭП учебных зданий	
ГАП	Куликов				
Ст.инж.	Лексер				
Инж.	Соколинская				

Инв.№ подл. | Подпись и дата | Взам.инв.№

Формат	Зона	Поз.	Обозначение	Наименование	Кол.	Примечание
				Документация		
А3			1.272.9-5.1-6.2.0.0.00СБ	Сборочный чертеж		
				Сборочные единицы		
А4		1	1.272.9-5.1-6.1.02.00	Стенка вертика-		
			-02	льная	1	
А4		2	-03	Стенка верти-		
				кальная	1	
А4		3	-04	Стенка верти-		
				кальная	1	
А4		4	1.272.9-5.1-6.1.03.00	Стенка горизон-		
			-02	тальная	1	
А4		5	-03	Стенка горизон-		
				тальная	1	
А4		6	1.272.9-5.1-6.1.04.00	Дверь	1	
А4		7	-01	Дверь	1	
А4		8	1.272.9-5.1-6.1.05.00	Полка перестав-		
			-01	ная	2	
А4		9	1.272.9-5.1-6.1.06.00	Доска плинтусная	1	
А4		10	1.272.9-5.1-6.2.01.00	Держатель	9	
А4		11	1.272.9-5.1-6.2.02.00	Навеска	1	
А4		12	1.272.9-5.1-6.0.12.00	Корзина	1	

Н. контр.	Давыдов		
ГАП	Кудиков		
Отд. инж.	Пекер		
Инж.	Соколовская		

1.272.9-5.1-6.2.0.0.00

Секция с отделением для игровых пособий

Стадия	Лист	Листов
Р	1	2

ЦНИИЭП учебных зданий

Формат	Зона	Поз.	Обозначение	Наименование	Кол.	Примечание
				Детали		
А4		19	1.272.9-5.1-6.1.00.03			
			-01	Стенка задняя	1	
Б4		20	1.272.9-5.1-6.2.0.001	Скобка		
				Лента П-М-1,0×15×40		
				ГОСТ 503-81	8	
				Стандартные изделия		
				Шурупы		
				ГОСТ 1145-80		
		24		Шуруп А3×16	25	
		25		Шуруп А4×13	38	
				Прочие изделия		
		27		Стяжка 2.16	14	
		28		Петля 3.12-Б	6	
		29		Ручка-раковина 1.12-А	2	
		30		Полкодержатель		
				5.4-В-02	8	
		31		Емкость для ку-		
				хонной мебели		
				14.2-А-03	4	

Инв. № подл. | Подпись и дата | Взам. инв. №

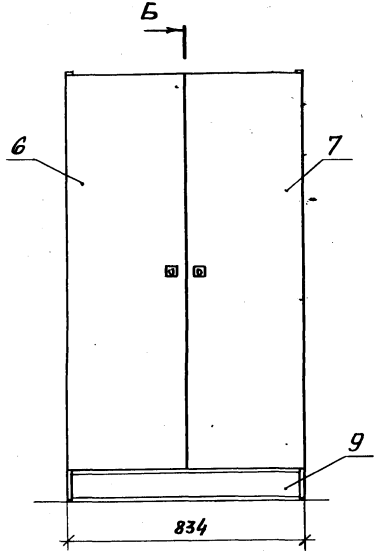

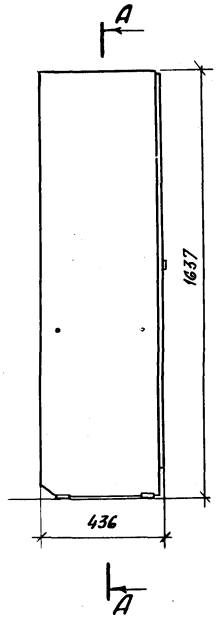

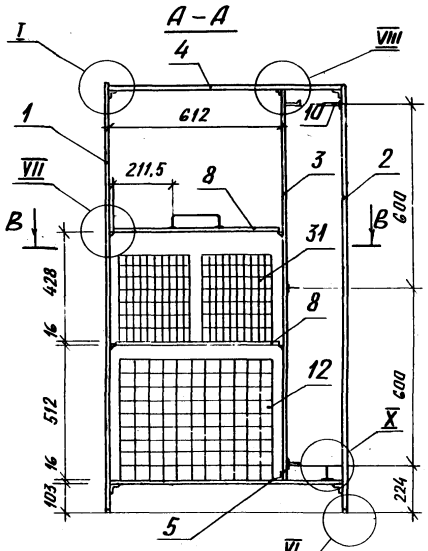

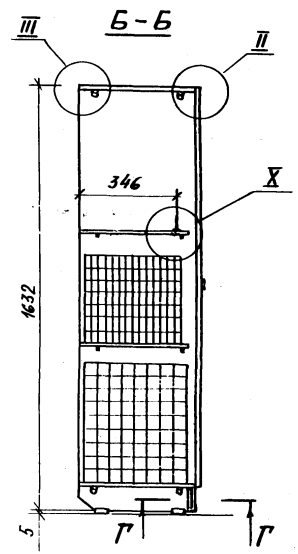

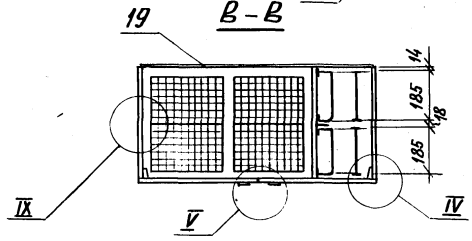

1. Размеры для справок.
2. Узлы с I по VI и разрез Г-Г см. черт. 1.272.9-5.1-6.1.00.00

			1.272.9-5.1-6.2.0.0.00СБ
			Секция с отделением для игровых пособий. Сборочный чертеж.
Стадия	Масса	Масштаб	
Р	73,1	1:15	
Лист 1	Листов 2		
Нач.АПМ-5	Семенова		ЦНИИЭП учебных зданий
Н.контр.	Давыдов		
ГАП	Куликов		
Ст.инж.	Лексер		
Инж.	Соколовская		

VII
М1:1

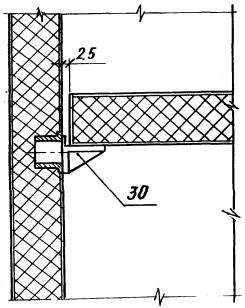

VIII
М1:1

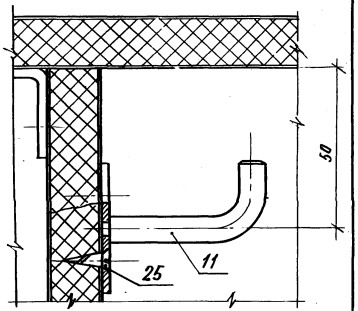

IX
М1:1

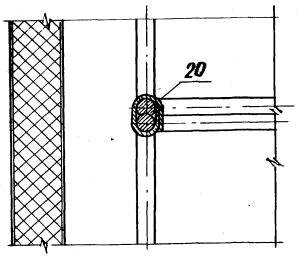

X
М1:1

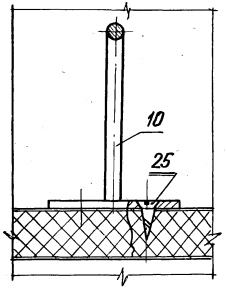

Размеры для справок.

	1.272.9-5.1-6.2.0.0.00СБ	Лист 2

Копировал Формат А4

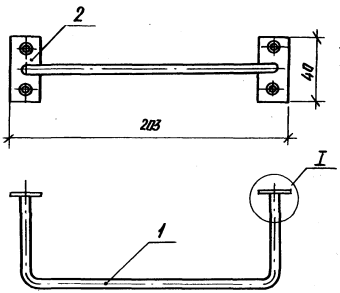

Г
М1:1

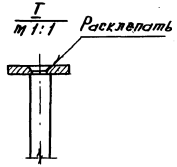

Размеры для справок.
Покрытие: М20.Н12Б ГОСТ 21484-76.

Формат	Зона	Поз.	Обозначение	Наименование	Кол.	Примечание
				Детали		
А4		1	1.272.9-5.1-6.2.0.1.01	Скоба	1	
А4		2	1.272.9-5.1-6.2.0.1.02	Планка	2	

Инв.№ подл. | Подпись и дата | Взам.инв.№

1.272.9-5.1-6.2.0.1.00

Держатель

			Стадия	Масса	Масштаб
Н.контр	Давыдов		Р	0,094	1:2
ГАП	Куликов		Лист	Листов 1	
Отд.инж.	Лекер		ЦНИИЭП учебных зданий		
Инж.	Соколовский				

19964-03 69

Копировал Формат А4

Rz 40 ▽(▽)

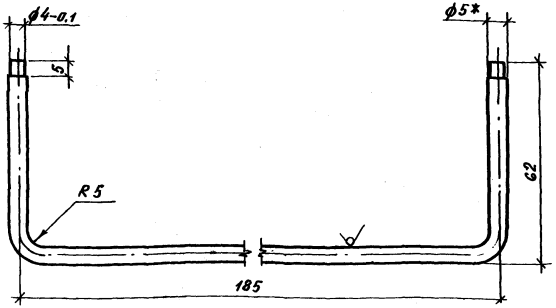

1. Длина развертки $L \approx 398$ мм
2. Размеры для справок.

				1.272.9-5.1-6.2.01.01	
				Скоба	Стадия: Р; Масса: 0,06; Масштаб: 1:1
					Лист; Листов 1
Н.контр.	Давыдов			Круг ⌀5 ГОСТ 2590-71 / Ст.3 ГОСТ 535-79	ЦНИИЭП учебных зданий
ГАП	Куликов				
Ст.инж.	Лексер				
Инж.	Соколовская				

Инв.№подл. | Подпись и дата | Взам.инв.№

Rz 40 ▽(▽)

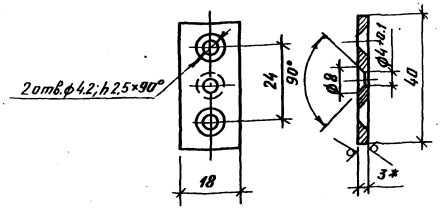

*Размер для справок

				1.272.9-5.1-6.2.01.02	
				Планка	Стадия: Р; Масса: 0,017; Масштаб: 1:1
					Лист; Листов 1
Н.контр.	Давыдов			Лента 3×40 ГОСТ 6009-74 / Ст.2 ГОСТ 535-79	ЦНИИЭП учебных зданий
ГАП	Куликов				
Ст.инж.	Лексер				
Инж.	Соколовская				

Инв.№подл. | Подпись и дата | Взам.инв.№

Rz40

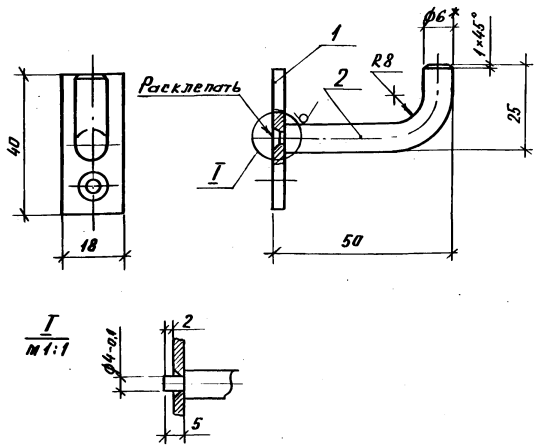

1* Размер для справок.

2. Покрытие: М20. Н 12 б ГОСТ 21484-76.

Формат	Зона	Поз.	Обозначение	Наименование	Кол.	Примечание
				Детали		
А4		1	1.272.9-5.1-6.2.01.02	Планка	1	
Б4		2	1.272.9-5.1-6.2.02.01	Крючок L≈64мм		
				Круг В6 ГОСТ 2590-71 / Ст.3 ГОСТ 535-79	1	m=0,014кг

			1.272.9-5.1-6.2.02.00		
Н.контр	Давыдов		Навеска	Стадия	Масса	Масштаб
ГАП	Куликов			Р	0,031	1:1
Стинж.	Лексер			Лист	Листов 1
Инж.	Скопьевская			ЦНИИЭП учебных зданий	

Формат	Зона	Поз.	Обозначение	Наименование	Кол.	Примечание
				Документация		
А3			1.272.9-5.1-6.3.00.00СБ	Сборочный чертеж		
				Сборочные единицы		
А4		1	1.272.9-5.1-6.1.01.00	Стенка верти-		
			-02	кальная	1	
А4		2	-03	Стенка вертикальная	1	
А4		3	1.272.9-5.1-6.1.03.00	Стенка горизонтальная	1	
А4		4	-04	Стенка горизонтальная	1	
А4		5	1.272.9-5.1-6.1.04.00			
			-02	Дверь	1	
А4		6	-03	Дверь	1	
А4		7	1.272.9-5.1-6.1.05.00	Полка перестав-		
			-02	ная	1	
				Детали		
А4		19	1.272.9-5.1-6.1.00.03			
			-02	Стенка задняя	1	
				Стандартные изделия		
		23		Шуруп А4×16 ГОСТ 1145-80	6	
		24		Шуруп А3×16 ГОСТ 1145-80	24	
				Прочие изделия		
		27		Стяжка 2.16	8	
		28		Петля 3.12-Б	6	
		29		Ручка-раковина 1.12-А	2	
		30		Полкодержатель 5.4-В-02	4	
		31		Штанга 7,5-А	0,8	м
		32		Штангодержатель 7.4-У	2	

Инв.№ подл. | Подпись и дата | Взам.инв.№

			1.272.9-5.1-6.3.00.00		
Н.контр	Давыдов		Секция с отделением для костюмов и масок	Стадия	Лист	Листов
ГАП	Куликов			Р		1
Стинж.	Лексер			ЦНИИЭП учебных зданий	
Инж.	Скопьевская				

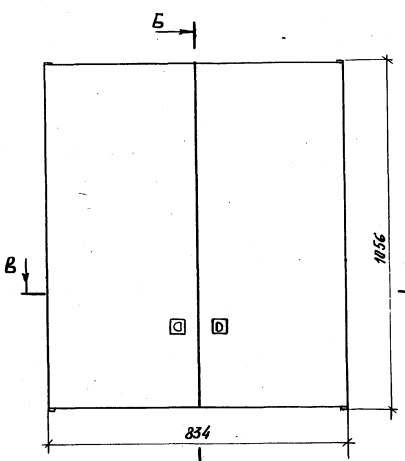

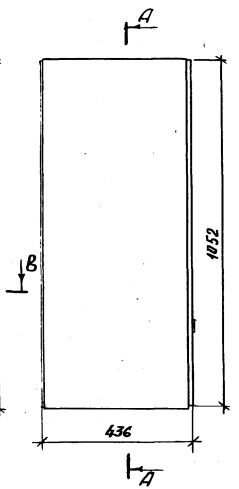

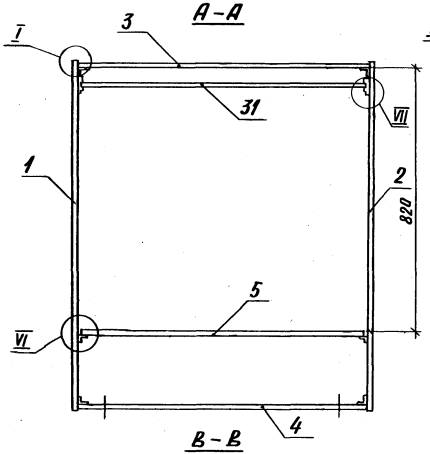

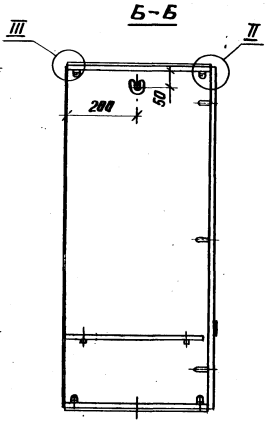

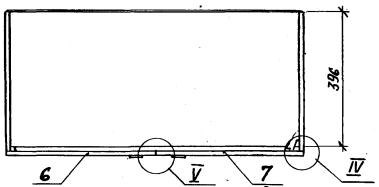

1. Размеры для справок.
2. Узлы с I по V см. черт. 1.272.9-5.1-6.1.00.00

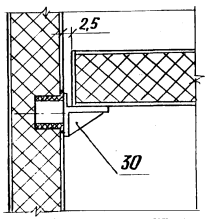

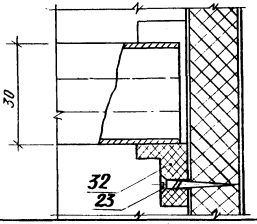

Нач. ЛИН-5	Семенова	
Инженер.	Давыдов	
ГАП	Куликов	
Ст. инж.	Лексер	
Инж.	Сокатская	

1.272.9-5.1-6.3.00.00СБ

Секция с отделением для костюмов и масок
Сборочный чертеж

Стадия	Масса	Масштаб
Р	341	1:10
Лист	Листов 1	

ЦНИИЭП учебных зданий

Инв. № подл. | Подпись и дата | Взам. инв. №

Формат	Зона	Поз.	Обозначение	Наименование	Кол.	Примечание
				Документация		
А3			1.272.9-5.1-6.4.00.00СБ	Сборочный чертеж		
				Сборочные единицы		
А4		1	1.272.9-5.1-6.4.01.00	Рама	2	
А4		2	1.272.9-5.1-6.1.03.00	Стенка горизонтальная		
			-05		2	
А4		3	1.272.9-5.1-6.4.02.00	Щитак	4	
А4		4	1.272.9-5.1-6.1.04.00			
			-02	Дверь	2	
		5	-03	Дверь	1	
А4		6	1.272.9-5.1-6.1.05.00	Полка переставная		
			-03		1	
А4		7	-04	Полка переставная	1	
				Детали		
А4		10	1.272.9-5.1-6.10.003			
			-03	Стенка задняя	1	

Н.контр.	Давыдов		
ГАП	Куликов		
Стинж.	Лексер		
Инж.	Соколькая		

1.272.9-5.1-6.4.00.00

Секция с отделением для коктютов и масок

Стадия	Лист	Листов
Р	1	2

ЦНИИЭП учебных зданий

Формат	Зона	Поз.	Обозначение	Наименование	Кол.	Примечание
				Стандартные изделия		
				Шурупы ГОСТ 1145-80		
		12		Шуруп А3×16	20	
		13		Шуруп А4×16	12	
		14		Шуруп А4×20	16	
		15		Винт М6×38		
				ГОСТ 17475-80	12	
				Прочие изделия		
		17		Шайба 12.3-А-12	12	
		18		Полкодержатель 5.4-В-02	8	
		19		Ручка-раковина 1.12-А	3	
		20		Петля 3.12-Б	9	
		21		Штангодержатель 7.4-У	4	
		22		Штанга 7.5-А	0,389	м
		23		Штанга 7.5-А	0,807	м

Инв.№подл. | Подпись и дата | Взам.инв.№

1.272.9-5.1-6.4.00.00 Лист 2

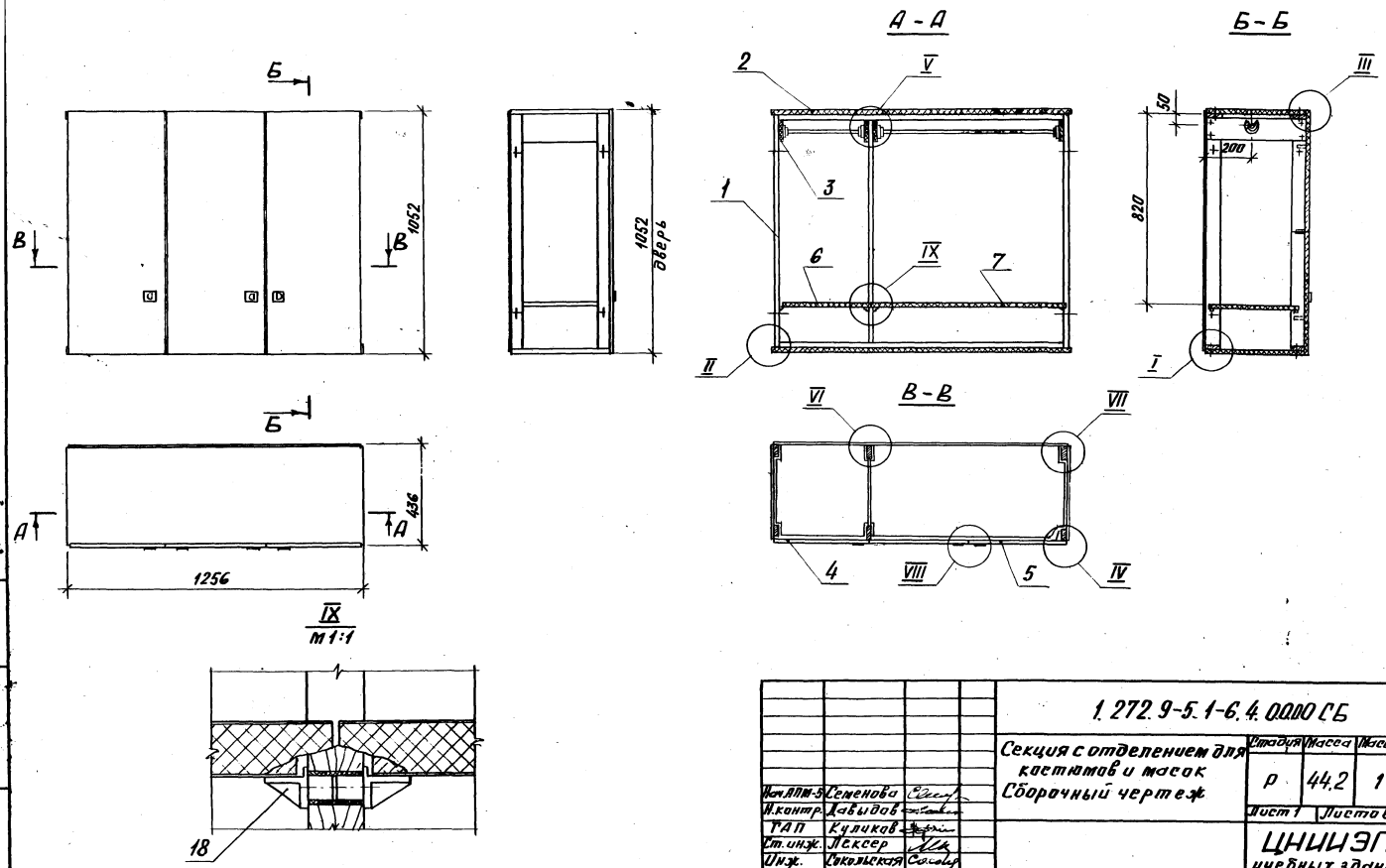

				1.272.9-5.1-6.4.0.0.00 СБ			
				Секция с отделением для костюмов и масок Сборочный чертеж	Стадия	Масса	Масштаб
					Р	44,2	1:15
Нач.АПМ-5	Семенова				Лист 1	Листов 2	
Н.контр.	Давыдов				ЦНИИЭП учебных зданий		
ГАП	Куликов						
Ст.инж.	Лексер						
Инж.	Сокольская						

I
м1:1

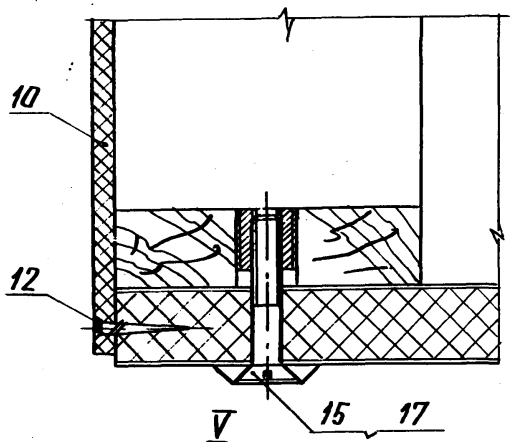

II
м1:1

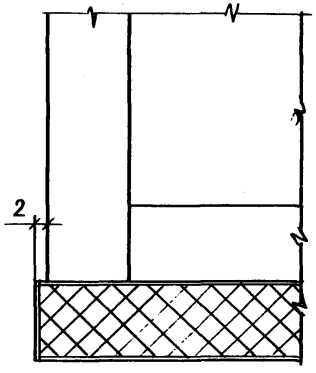

III
м1:1

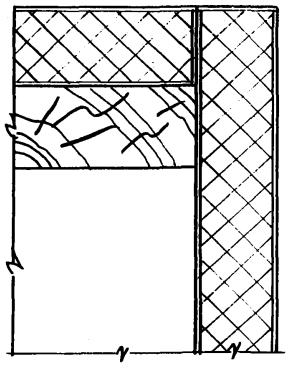

IV
м1:1

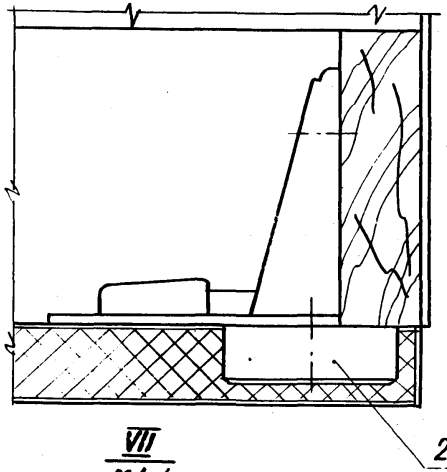

V
м1:1

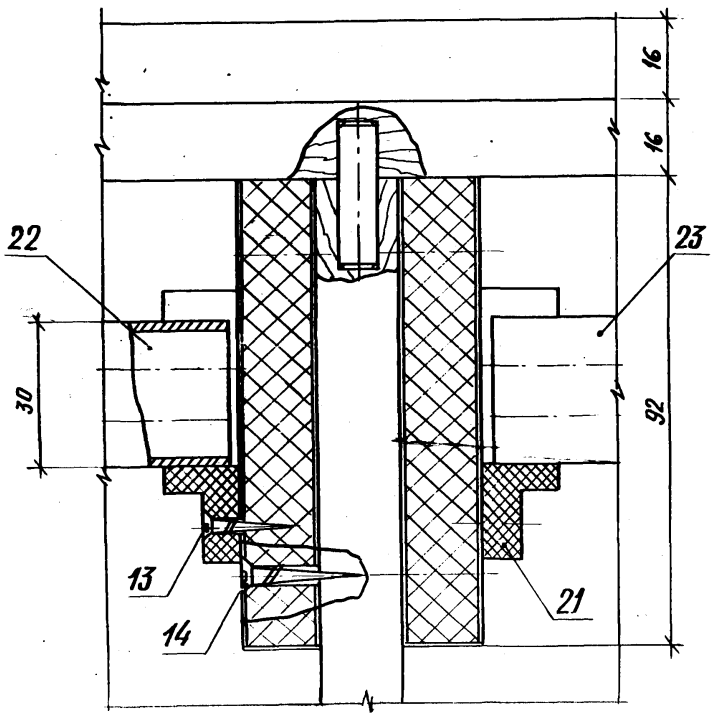

VI
м1:1

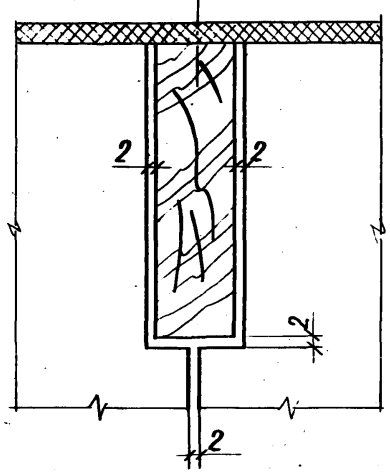

VII
м1:1

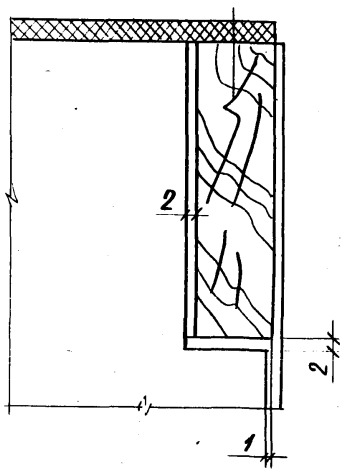

VIII
м1:1

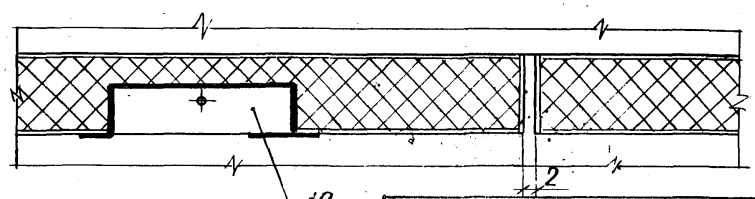

Размеры для справок.

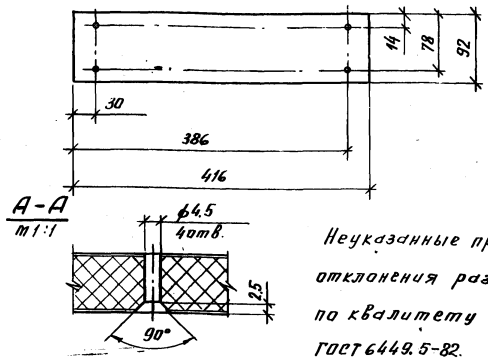

Неуказанные предельные отклонения размеров по квалитету $\frac{1Т14}{2}$ ГОСТ 6449.5-82.

Формат	Зона	Поз.	Обозначение	Наименование	Кол.	Примечание
				Детали		
Б4		1	1.272.9-5.1-6.4.02.01	Щит 416×92×16		
				Плита древесностру.		
				жечная ТУ 13.417-80	1	
				Облицовка		
				Материал кромочный		
				ТУ 13.617-81		
Б4		2	1.272.9-5.1-6.4.02.02	416×16×0,3	2	
Б4		3	1.272.9-5.1-6.4.02.03	92×16×0,3	2	

Инв.№ подл. | Подпись и дата | Взам. инв.№

1.272.9-5.1-6.4.02.00

Щиток

Стадия	Масса	Масштаб
Р	0,45	1:5
Лист	Листов 1	

Н.контр.	Давыдов	
ГАП	Куликов	
Ст.инж.	Лексер	
Инж.	Соколовская	

ЦНИИЭП учебных зданий

Формат	Зона	Поз.	Обозначение	Наименование	Кол.	Примечание
				Документация		
А3			1.272.9-5.1-6.4.01.00СБ	Сборочный чертеж		
				Детали		
				Пиломатериалы		
				хвойные		
				ГОСТ 8486-66		
Б4		1	1.272.9-5.1-6.4.01.01	Брусок вертикальный		
				1020×60×16	2	
Б4		2	1.272.9-5.1-6.4.01.02	Брусок горизонтальн.		
				1252×60×16	2	
Б4		3	1.272.9-5.1-6.4.01.03	Брусок средний		
				988×60×16	1	
				Прочие изделия		
		4		Шкант ф8×30		
				РТМ 13.319.638-79	4	
		5		Гайка стяжки 2.16	6	
		6		Втулка полкодержа.		
				теля 5.4-в-02	4	

Инв.№ подл. | Подпись и дата | Взам. инв.№

1.272.9-5.1-6.4.01.00

Рама

Стадия	Лист	Листов
Р		1

Н.контр.	Давыдов	
ГАП	Куликов	
Ст.инж.	Лексер	
Инж.	Соколовская	

ЦНИИЭП учебных зданий

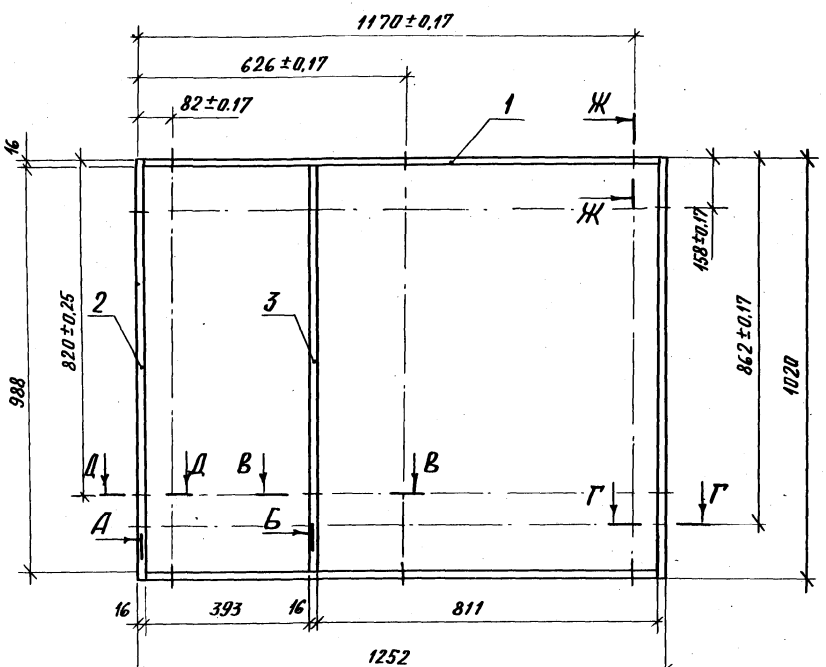

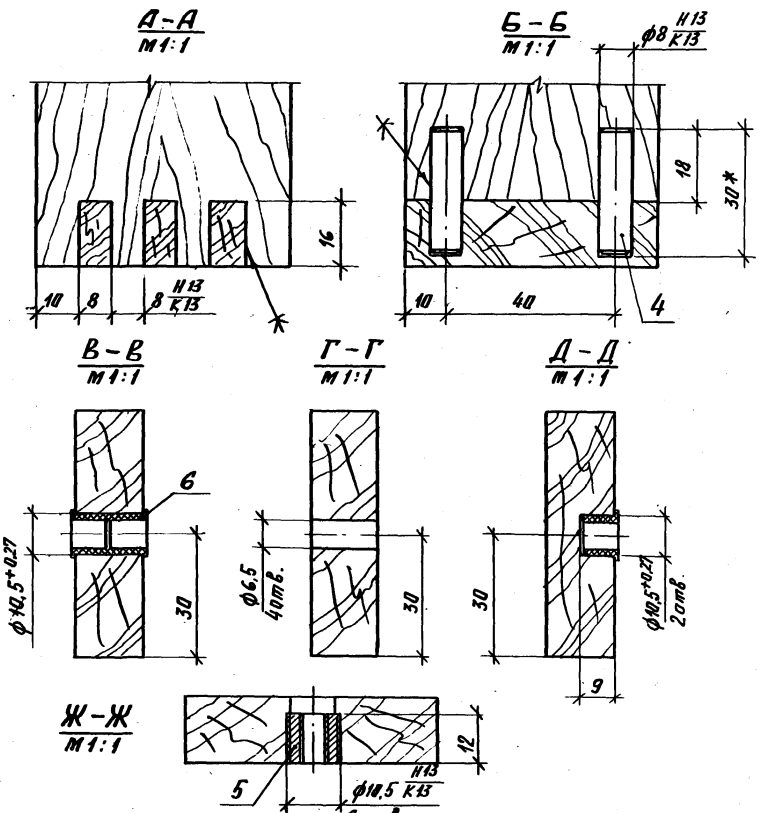

1* Размер для справок.

2. Неуказанные предельные отклонения размеров по квалитету $\frac{IT14}{2}$ ГОСТ 6449.5-82.

Н.контр.	Давыдов		
ГАП	Куликов		
Ст.инж.	Лекссер		
Инж.	Сокольская		

1.272.9-5.1-6.4.01.00СБ

Рама
Сборочный чертеж

Стадия	Масса	Масштаб
Р	3,2	1:10
Лист	Листов 1	

ЦНИИЭП учебных зданий

19964-03 77

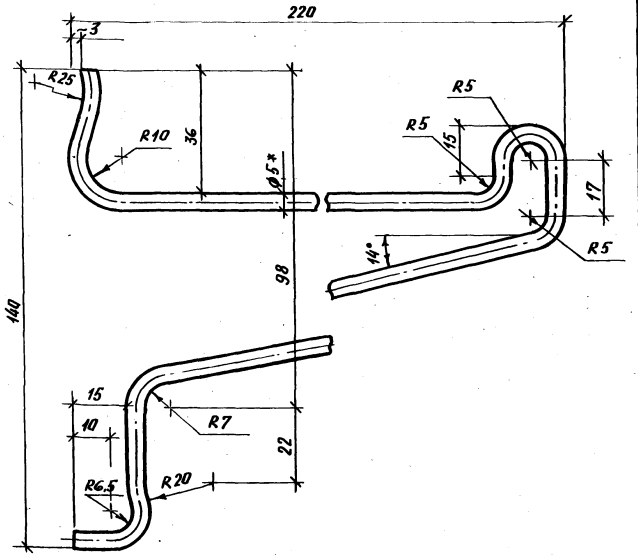

1. Неуказанные предельные отклонения размеров по квалитету $\frac{1T'14}{2}$
2. Длина развертки $L \approx 535$ мм
3* Размер для справок.

				1.272.9-5.1-6.0.01.04			
				Кронштейн	Стадия	Масса	Масштаб
					Р	0,076	1:1
Н.контр.	Давыдов				Лист	Листов 1	
ГАП	Куликов			Проволока 05 ГОСТ 3282-74	ЦНИИЭП учебных зданий		
Ст.инж.	Лексер						
Инж.	Сокольская						

Формат	Зона	Поз.	Обозначение	Наименование	Кол.	Примечание
				Документация		
А3			1.272.9-5.1-6.0.01.00СБ	Сборочный чертеж		
				Детали		
				Пиломатериалы хвойные		
				ГОСТ 8486-66		
Б4		1	1.272.9-5.1-6.0.01.01	Брусок вертикальный		
				1020×60×16	2	
Б4		2	1.272.9-5.1-6.0.01.02	Брусок горизонтальный		
				1256×60×16	2	
Б4		3	1.272.9-5.1-6.0.01.03	Заглушина		
				1256×1020×6		
				Фанера ГОСТ 3916-69	1	
А4		4	1.272.9-5.1-6.0.01.04	Кронштейн	10	
				Прочие изделия		
		5		Гайка стяжки 2.16	4	

Взам. инв. №

Подпись и дата

Инв. № подл.

				1.272.9-5.1-6.0.01.00			
Н.контр.	Давыдов			Щит демонстрационный	Стадия	Лист	Листов
ГАП	Куликов				Р		1
Ст.инж.	Лексер				ЦНИИЭП учебных зданий		
Инж.	Сокольская						

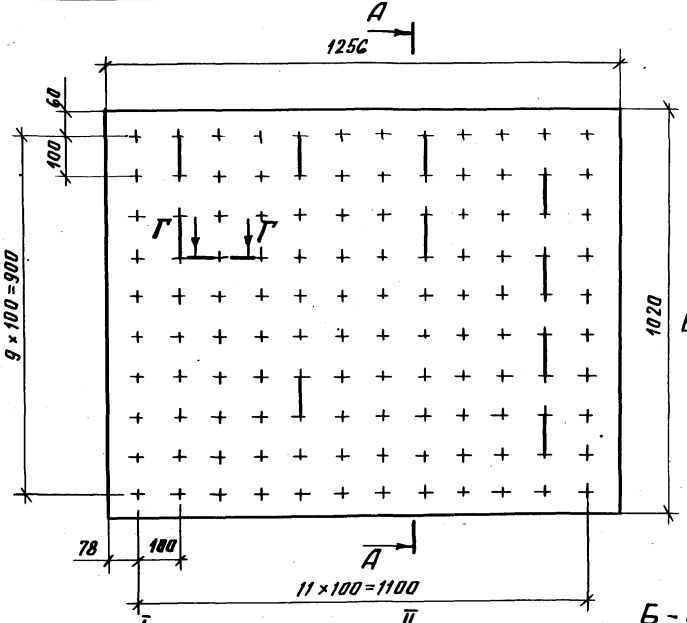

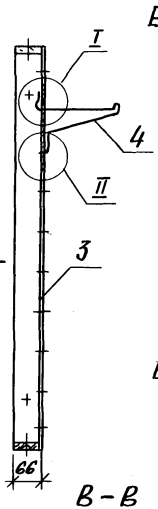

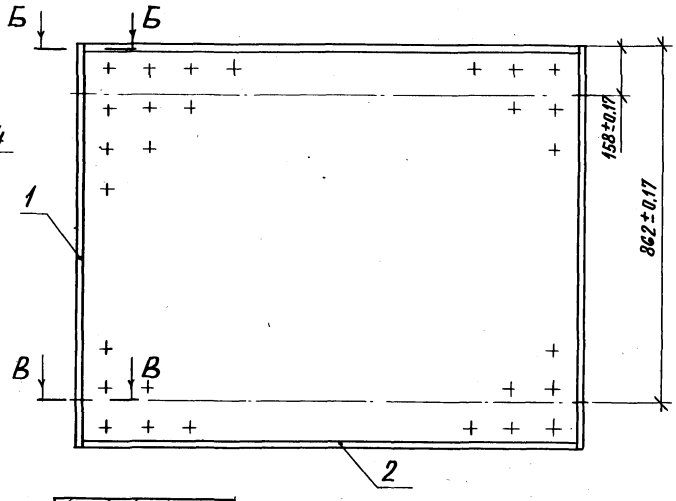

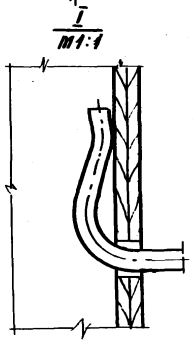

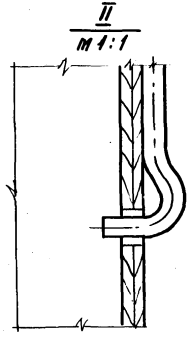

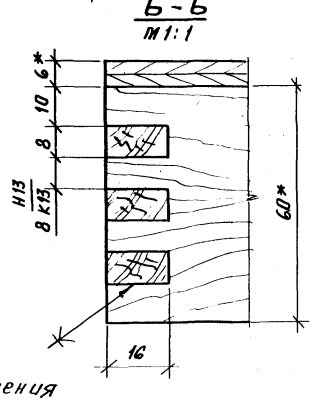

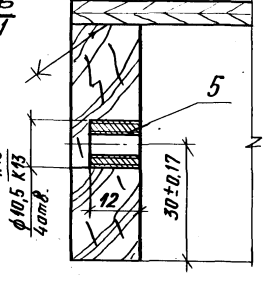

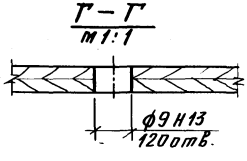

1* Размеры для справок.

2. Неуказанные предельные отклонения размеров по $\frac{11-14}{2}$ ГОСТ 6449.5-82.

Н.контр.	Давыдов		
ГАП	Куликов		
Ст.инж.	Лексер		
Инж.	Сокольская		

1.272.9-5.1-6.0.01.00СБ

Щит демонстрационный Сборочный чертеж

Стадия	Масса	Масштаб
Р	9,66	1:10
Лист	Листов 1	

ЦНИИЭП учебных зданий

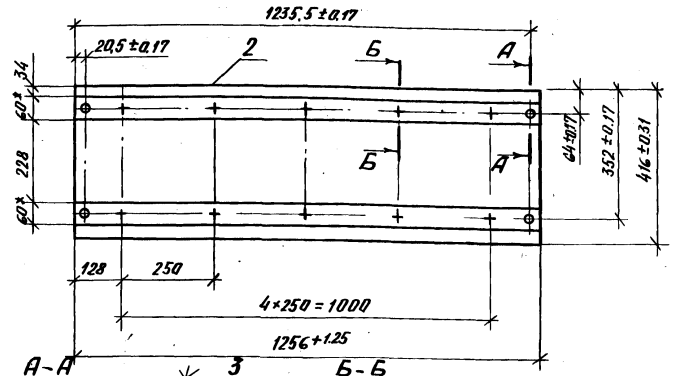

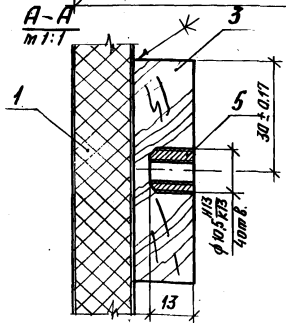

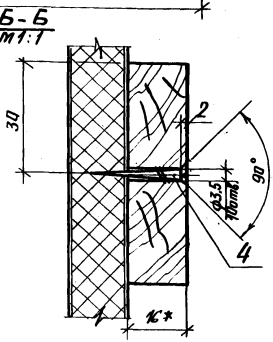

1.* Размеры для справок.
2. Неуказанные предельные отклонения размеров по квалитету $\frac{17'14}{2}$ ГОСТ 6449.5-82.

Изм.	Кол. уч.	Лист	№ док.	Подпись	Дата
Н. контр.	Давыдов				
ГАП	Куликов				
Ст. инж.	Лекер				
Инж.	Сокольская				

1.272.9-5.1-6.0.02.00СБ

Стенка горизонтальная
Сборочный чертеж

Стадия	Масса	Масштаб
Р	7,2	1:10
Лист	Листов 1	

ЦНИИЭП учебных зданий

Инв.№ подл. | Подпись и дата | Взам. инв.№

Формат	Зона	Поз.	Обозначение	Наименование	Кол.	Примечание
				Документация		
А4			1.272.9-5.1-6.0.02.00СБ	Сборочный чертеж		
				Детали		
Б4		1	1.272.9-5.1-6.0.02.01	Щит 1256×416×16		
				Плита древесностружечная ТУ 13.417-80	1	
				Облицовка		
				Материал кромочный ТУ 13.617-81		
Б4		2	1.272.9-5.1-6.0.02.02	1256×16×0,3	2	
Б4		3	1.272.9-5.1-6.0.02.03	Брусок 1256×60×16		
				Пиломатериалы хвойных пород ГОСТ 8486-66	2	
				Стандартные изделия		
		4		Шуруп А3×25 ГОСТ 1145-80	10	
				Прочие изделия		
		5		Гайка стяжки 2.16	4	

Изм.	Кол. уч.	Лист	№ док.	Подпись	Дата
Н. контр.	Давыдов				
ГАП	Куликов				
Ст. инж.	Лекер				
Инж.	Сокольская				

1.272.9-5.1-6.0.02.00

Стенка горизонтальная

Стадия	Лист	Листов
Р		1

ЦНИИЭП учебных зданий

Формат	Зона	Поз.	Обозначение	Наименование	Кол.	Примечание
				Документация		
А3			1.272.9-5.1-6.0.1.000СБ	Сборочный чертеж		
				Сборочные единицы		
А4		1	1.272.9-5.1-6.1.03.00-06	Стенка горизонтальная	1	
А3		2	1.272.9-5.1-6.0.1.2.00	Корзина	1	
				Детали		
А4		3	1.272.9-5.1-6.0.1.0.01	Держатель	8	
				Стандартные изделия		
		4		Шуруп 4×16-011 ГОСТ 1144-80	32	
				Прочие изделия		
		5		Опора колесная 9.2-Л-01	4	

1.272.9-5.1-6.0.1.0.00

Н.контр.	Давыдов		Корзина для мягкой передвижная	Стадия	Лист	Листов
ГАП	Куликов			Р		1
Ст.инж.	Лекер			ЦНИИЭП учебных зданий		
Инж.	Сокольская					

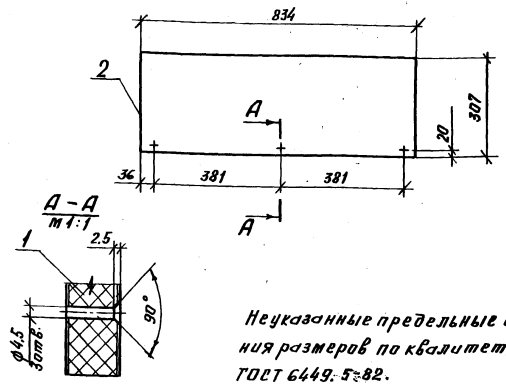

Неуказанные предельные отклонения размеров по квалитету $\frac{IT14}{2}$ ГОСТ 6449.5-82.

Формат	Зона	Поз.	Обозначение	Наименование	Кол.	Примечание
				Детали		
Б4		1	1.272.9-5.1-6.0.03.01	Щит 834×307×16 Плита древесностружечная ТУ 13417-80	1	
				Облицовка Материал кромочный ТУ 13.617-81		
Б4		2	1.272.9-5.1-6.0.03.02	307×16×0,3	1	

Инв.№ подл. | Подпись и дата | Взам.инв.№

1.272.9-5.1-6.0.03.00

Н.контр.	Давыдов		Карниз крайний	Стадия	Масса	Масштаб
ГАП	Куликов			Р	2,8	1:10
Ст.инж.	Лекер			Лист	Листов 1	
Инж.	Сокольская			ЦНИИЭП учебных зданий		

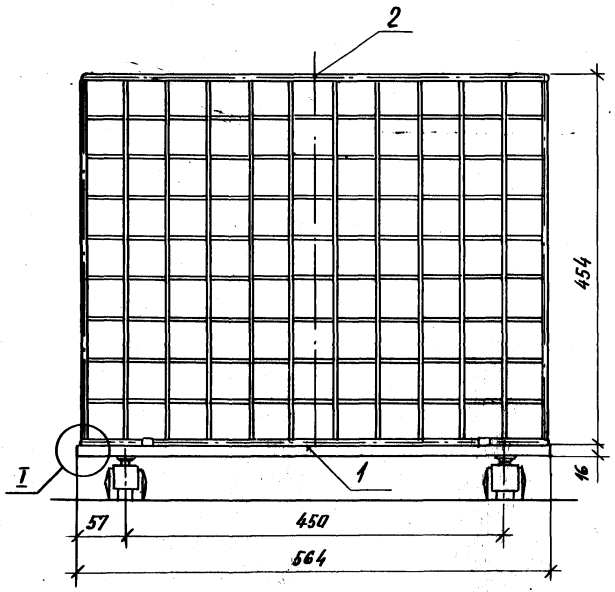

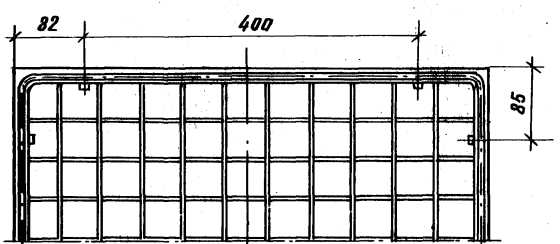

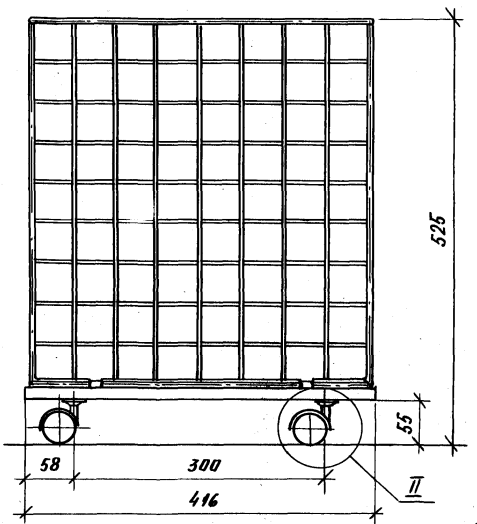

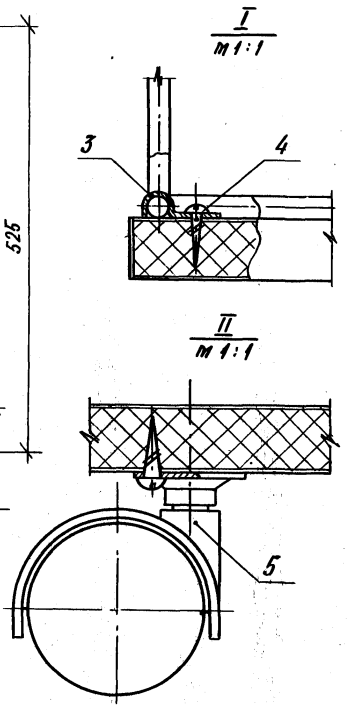

				1.272.9-5.1-6.0.1.0.00СБ		
				Корзина для мячей передвижная Сборочный чертеж	Стадия	Масса	Масштаб
					Р	9,1	1:5
					Лист	Листов 1	
Нач.ЛПМ-5	Семенова				ЦНИИЭП учебных зданий		
Н.контр.	Давыдов						
ГАП	Куликов						
Ст.инж.	Лексер						
Инж.	Соколькая						

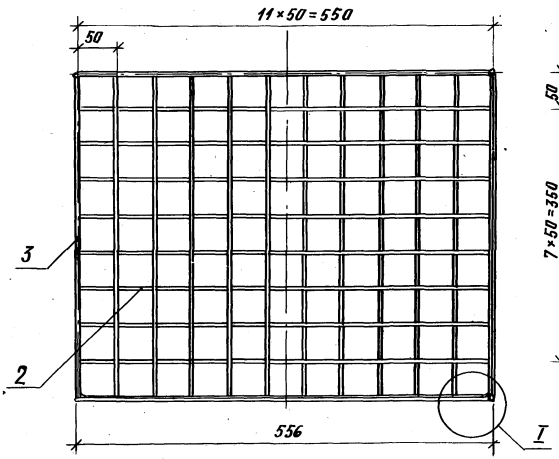

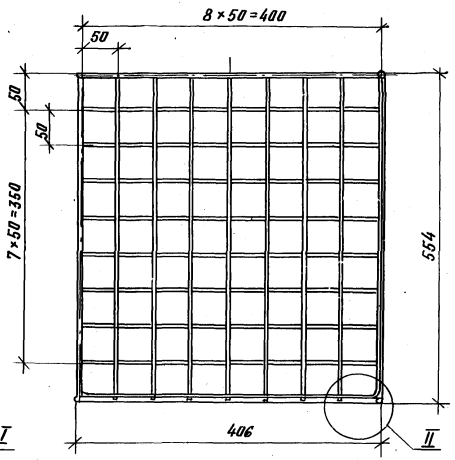

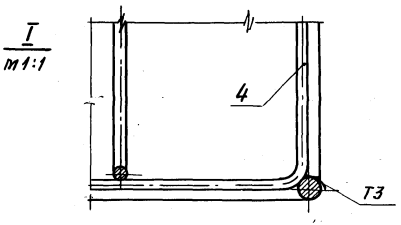

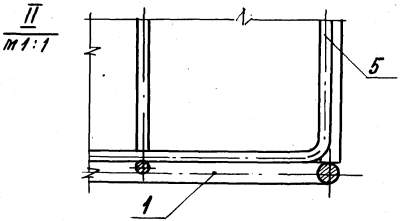

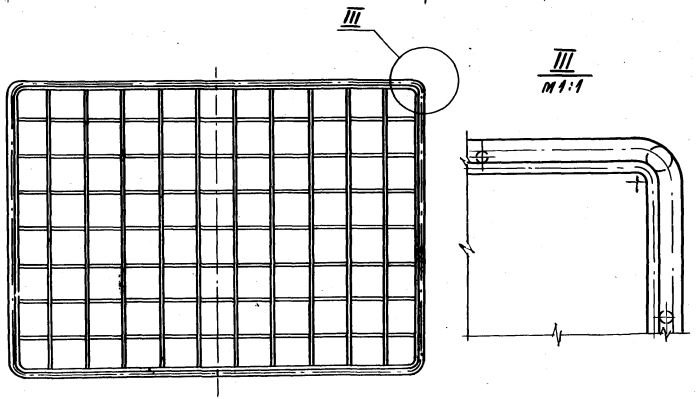

Формат	Зона	Поз.	Обозначение	Наименование	Кол.	Примечание
				Детали		
А4		1	1.272.9-5.1-6.0.1.2.01	Рамка	2	
А4		2	1.272.9-5.1-6.0.1.2.02	Рамка	8	
Б4		3	1.272.9-5.1-6.0.1.2.03	Стойка L=442 мм		
				проволока 6-О-С ГОСТ 3282-74	4	m=0,09 кг
А4		4	1.272.9-5.1-6.0.1.2.04	Скоба	7	
А4		5	-01	Скоба	10	

1. Варить контактной сваркой.
2. Покрытие: эмаль ПХВ или МЛ-12 цвета „Белая ночь"

			1.272.9-5.1-6.0.1.2.00		
			Корзина	Стадия: Р	Масса: 5,4	Масштаб: 1:5
				Лист	Листов 1
Н.контр.	Давыдов			ЦНИИЭП учебных зданий	
ГАП	Куликов				
Ст.инж.	Лекаер				
Инж.	Сокольская				

Rz 80

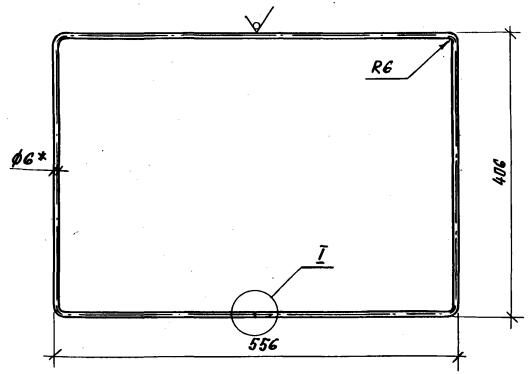

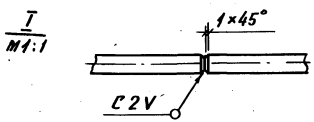

1. Варить газовой сваркой.
2. Длина развернутой детали L ≈ 1885 мм
3 * Размер для справок.

				1.272.9-5.1-6.0.1.2.01	
				Рамка	Стадия: Р; Масса: 0,42; Масштаб: 1:5; Лист; Листов 1.
Н.контр.	Давыдов			Проволока 6-О-С ГОСТ 3282-74	ЦНИИЭП учебных зданий
ГАП	Куликов				
Ст.инж.	Лексер				
Инж.	Соколькая				

Инв.№ подл. | Подпись и дата | Взам. инв.№

Rz 80

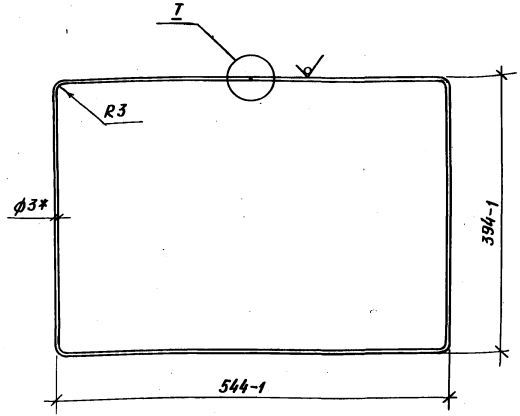

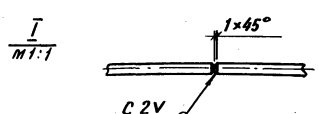

1. Варить газовой сваркой.
2. Длина развернутой детали L ≈ 1856 мм.
3 * Размер для справок.

				1.272.9-5.1-6.0.1.2.02	
				Рамка	Стадия: Р; Масса: 0,2; Масштаб: 1:5; Лист; Листов 1.
Н.контр.	Давыдов			Проволока 3-О-С ГОСТ 3282-74	ЦНИИЭП учебных зданий
ГАП	Куликов				
Ст.инж.	Лексер				
Инж.	Соколькая				

Инв.№ подл. | Подпись и дата | Взам. инв.№

Rz 40 ▽(▽)

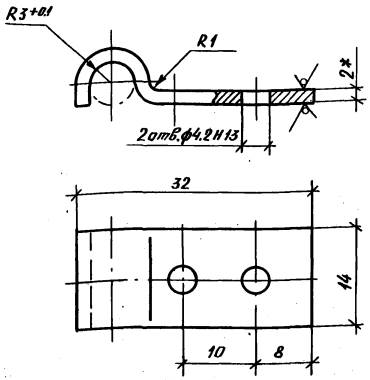

1 *Размер для справок.

2. Длина развернутой детали L≈43мм.

3. Покрытие: эмаль ПХВ или МЛ-12 цвета „Белая ночь."

			1.272.9-5.1-6.0.1.0.01		
Н.контр	Давыдов		Держатель	Стадия: Р	Масса: 0,1	Масштаб: 2:1
ГАП	Куликов			Лист	Листов 1
Ст.инж.	Лексер		Сталь листовая ГОСТ 19904-74	ЦНИИЭП учебных зданий	
Инж.	Окольская				

Rz 40 ▽(▽)

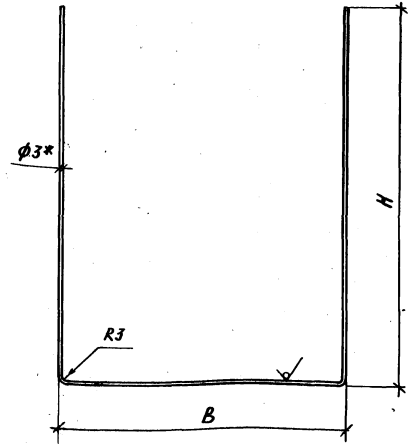

Обозначение	B,мм	H,мм	L (развертки),мм
1.272.9-5.1-6.0.1.2.04	550	545	1630
-01	400	542	1474

*Размер для справок.

			1.272.9-5.1-6.0.1.2.04		
Н.контр	Давыдов		Скоба	Стадия: Р	Масса: 0,16 / 0,15	Масштаб: 1:5
ГАП	Куликов			Лист	Листов 1
Ст.инж.	Лексер		Проволока 3-О-СТ ГОСТ 3282-74	ЦНИИЭП учебных зданий	
Инж.	Окольская				

Инв.№подл. | Подпись и дата | Взам.инв.№

Рис. 1

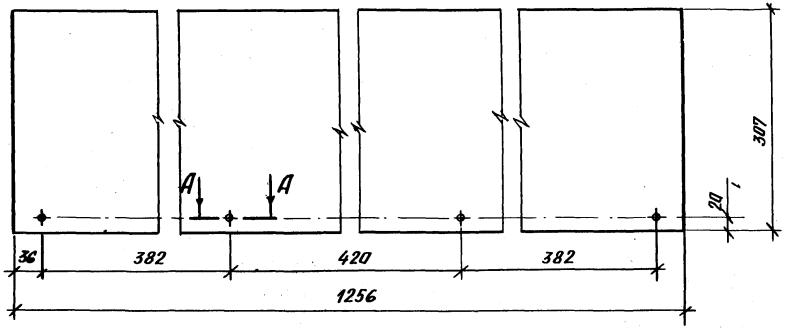

Рис. 2

Остальное – см. рис. 1.

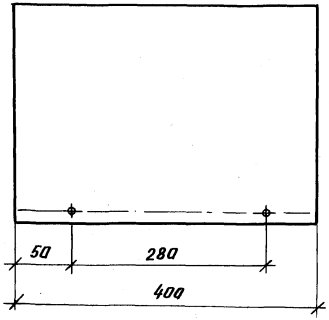

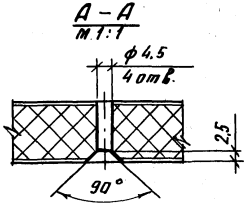

Обозначение	Рис.	Масса, кг
1.272.9-5.1-6.0.0.01	1	3,0
-01	2	0,9

Неуказанные предельные отклонения размеров по квалитету $\frac{1Т14}{2}$ ГОСТ 6449.5-82.

				1.272.9-5.1-6.0.0.01	
				Карниз	Стадия: Р; Масса: см. табл.; Масштаб: 1:5
					Лист; Листов 1
Н.контр.	Давыдов			Плита древесностружечная ТУ 13.417-80.	ЦНИИЭП учебных зданий
ГАП	Куликов				
Ст.инж.	Лекер				
Инж.	Сокольская				

Форм.	Зона	Поз.	Обозначение	Наименование	Кол. на исполн. 1.272.9-5.1-7.1.0.0.00-										Примечание
					–	01									
				Документация											
А3			1.272.9-5.1-7.1.0.0.00 СБ	Сборочный чертеж	X	X									
				Сборочные единицы											
А4		1	1.272.9-5.1-7.1.0.1.00	Стенка вертикальная	1										
А4		2	-01	Стенка вертикальная	1										
А4		3	-02	Стенка вертикальная	1										
А4		4	-03	Стенка вертикальная		1									
А4		5	-04	Стенка вертикальная		1									
А4		6	-05	Стенка вертикальная		1									
А4		7	1.272.9-5.1-7.1.0.2.00	Стенка горизонтальная	1										
А4		8	-01	Стенка горизонтальная		1									
А4		9	1.272.9-5.1-7.1.0.3.00	Рама	1										
А4		10	-01	Рама		1									
А4		11	1.272.9-5.1-7.1.0.4.00	Полка	1										

Н.контр.	Давыдов		
ГАП	Куликов		
Ст. инж.	Феоктистов		
Инж.	Сокольская		

1.272.9-5.1-7.1.0.0.00

Секция нижняя

Стадия	Лист	Листов
Р	1	2

ЦНИИЭП учебных зданий

Копировал Формат А4

Инв. № подл.	Подпись и дата	Взам. инв. №

Форм.	Зона	Поз.	Обозначение	Наименование	Кол. на исполн. 1.272.9-5.1-7.1.0.0.00-										Примечание
					–	01									
А4		12	-01	Полка		3									
А4		13	-02	Полка		1									
А4		14	1.272.9-5.1-7.1.0.5.00	Дверь	1	1									
А4		15	-01	Дверь	1	1									
А4		16	1.272.9-5.1-7.1.0.6.00	Доска плинтусная	1	1									
				Детали											
А4		18	1.272.9-5.1-7.1.0.0.01	Стенка задняя	1	1									
				Стандартные изделия											
		20		Шуруп 3х16-011 ГОСТ 1145-80	45	45									
				Прочие изделия											
		22		Стяжка 2.16	8	8									
		23		Полкодержатель 5.4-В-02	4	16									
		24		Петля 3.12	8	8									
		25		Ручка-раковина 1.12-А	2	2									
		26		Поддон 14.5-А	2										
		27		Штанга выдвижная											
				7.5-У-07	1										

1.272.9-5.1-7.1.0.0.00

Лист 2

Копировал Формат А4

19964-03 87

216

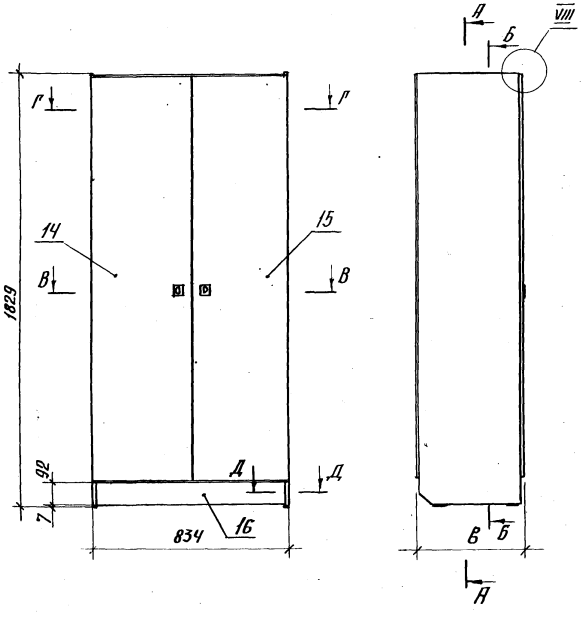

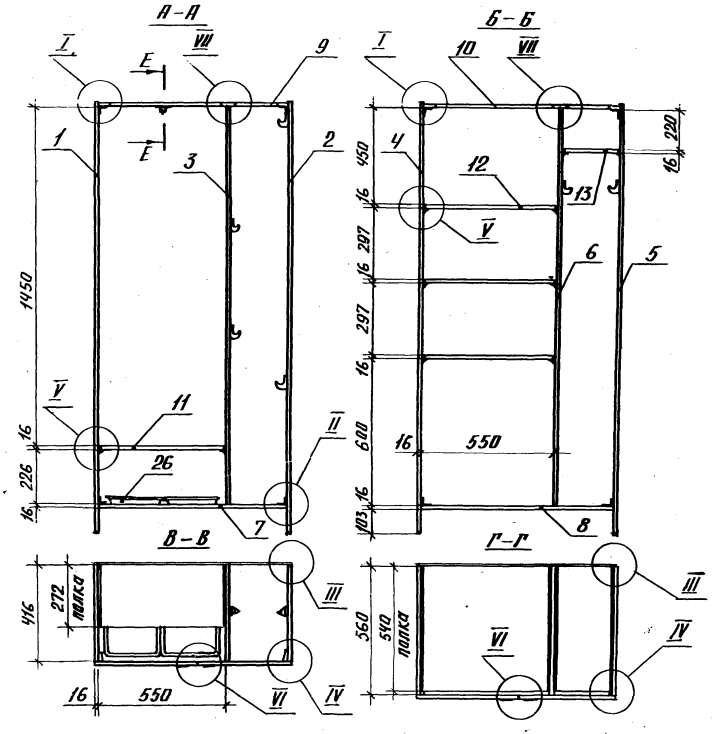

Обозначение	в, мм	Масса, кг	Разрезы
1.272.9-5.1-7.1.0.0.00	436	53,3	А-А; В-В
-01	580	73,0	Б-Б; Г-Г

Н. контр.	Давыдов		
ГАП	Куликов		
Ст. инж.	Феоктистов		
Инж.	Сокольская		

1.272.9-5.1-7.1.0.0.00СБ

Секция нижняя
Сборочный чертеж

Стадия	Масса	Масшт.
Р	см. табл.	1:15

Лист 1 | Листов 2

ЦНИИЭП учебных зданий

19964-03 88

Инв. № подл. | Подпись и дата | Взам. инв. №

I
m 1:1

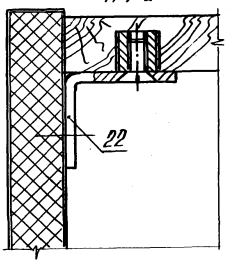

II
m 1:1

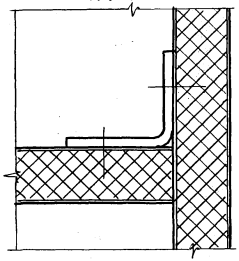

III
m 1:1

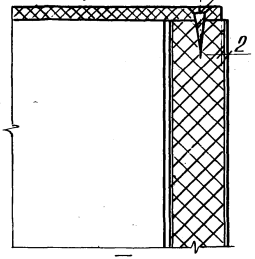

IV
m 1:1

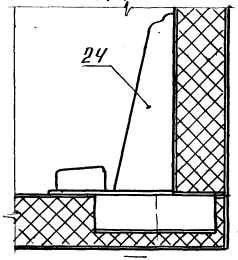

V
m 1:1

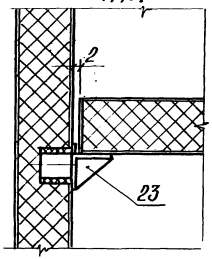

VI
m 1:1

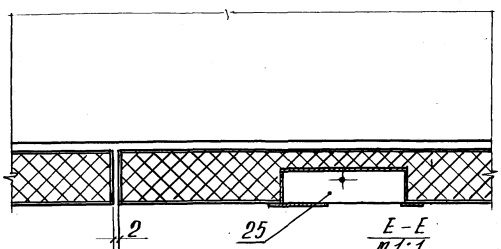

VII
m 1:1

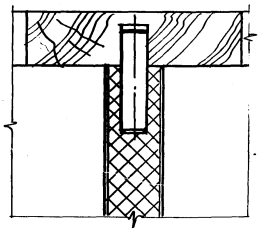

VIII
m 1:1

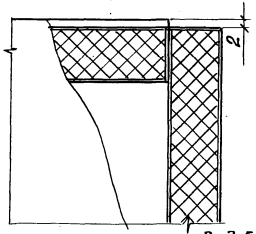

Д-Д
m 1:1

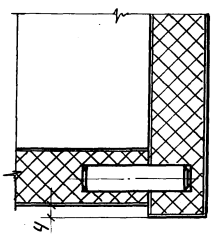

Е-Е
m 1:1

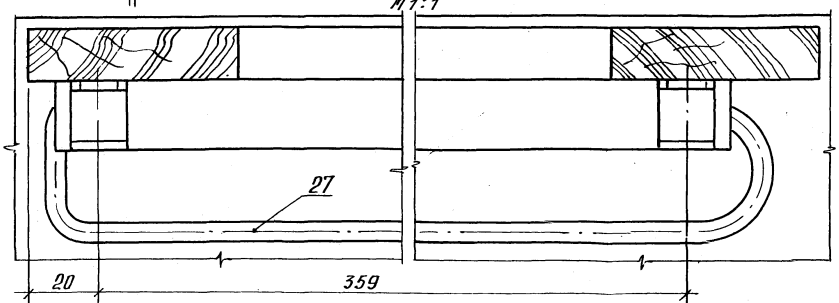

Вид Б
m 1:1

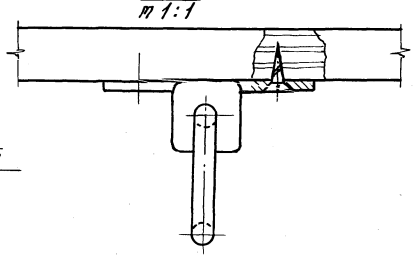

Размеры для справок.

Инв. № подл. | Подпись и дата | Взам. инв. №

Формат	Зона	Поз.	Обозначение	Наименование	Кол. на испол. 1.272.9-5.1-7.2.0.0.00-										Примечание
					–	01									
				Документация											
А4			1.272.9-5.1-7.2.0.0.00СБ	Сборочный чертеж	Х	Х									
				Сборочные единицы											
А4		1	1.272.9-5.1-7.1.0.1.00	Стенка вертикальная											
			-06		1										
А4		2	-07	Стенка вертикальная	1										
А4		3	-08	Стенка вертикальная		1									
А4		4	-09	Стенка вертикальная		1									
А4		5	1.272.9-5.1-7.1.0.2.00	Стенка горизон-											
			-02	тальная	1										
А4		6	-03	Стенка горизонтальная	1										
А4		7	-04	Стенка горизонтальная		1									

				1.272.9-5.1-7.2.0.0.00	
Н.контр.	Давыдов			Стадия	Лист	Листов
ГИП	Куликов		Секция верхняя	Р	1	2
Ст. инж.	Фрактистов			ЦНИИЭП учебных зданий	
Инж.	Покальская				

Копировал Формат А4

Инв. № подл. | Подпись и дата | Взам. инв. №

Формат	Зона	Поз.	Обозначение	Наименование	Кол. на испол. 1.272.-5.1-72.0.0.00-										Примечание
					–	01									
А4		8	-05	Стенка горизонтальная		1									
А4		9	1.272.9-5.1-7.1.0.4.00												
			-03	Полка	2										
А4		10	-04	Полка		2									
А4		11	1.272.9-5.1-7.1.0.5.00												
			-02	Дверь	1	1									
А4		12	-03	Дверь	1	1									
				Детали											
А4		14	1.272.9-5.1-7.1.0.0.01												
			-01	Стенка задняя	1	1									
				Стандартные изделия											
		20		Шуруп 3х16-01Н ГОСТ 1145-80	25	25									
				Прочие изделия											
		22		Стяжка 2.16	8	8									
		23		Полкодержатель											
				5.4-В-02	8	8									
		24		Петля 3.12-Б	2	2									
		25		Ручка-раковина	2	2									

1.272.9-5.1-7.2.0.0.00		Лист 2

Копировал Формат А4

1586-03 ОВ

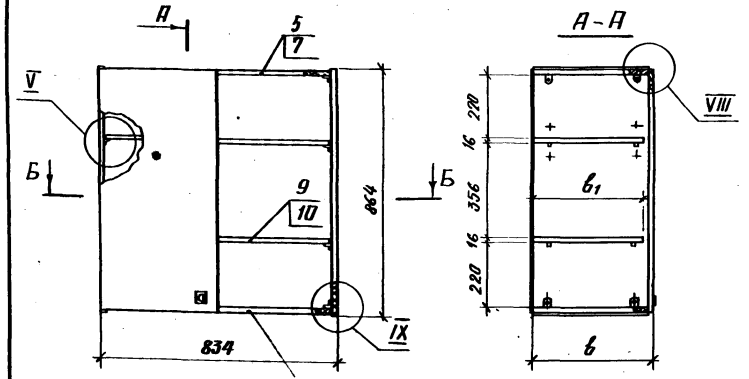

Обозначение	b, мм	b_1, мм	Масса, кг
1.272.9-5.1-7.2.0.0.00	436	396	32,9
-01	580	540	40,7

Узлы III – VI; VIII – см. докум. 1.272.9-5.1-7.1.0.0.00

Н.контр.	Павыдов		
ГАП	Куликов		
Ст.инж.	Феоктистов		
Инж.	Соколькая		

1.272.9-5.1-7.2.0.0.00СБ

Секция верхняя
Сборочный чертеж

Стадия	Масса	Масштаб
Р	см. табл.	1:15
Лист	Листов 1	

ЦНИИЭП учебных зданий

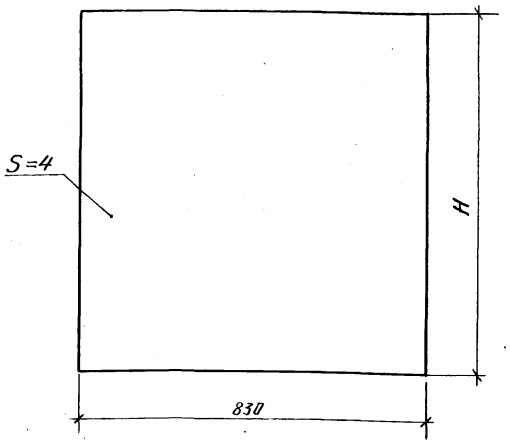

Обозначение	H, мм	Масса, кг
1.272.9-5.1-7.1.0.0.01	1720	4,6
-01	856	2,3

Неуказанные предельные отклонения размеров по квалитету $\frac{IT14}{2}$ ГОСТ 6449.5-82.

Инв.№подл. | Подпись и дата | Взам.инв.№

Н.контр.	Павыдов		
ГАП	Куликов		
Ст.инж.	Феоктистов		
Инж.	Соколькая		

1.272.9-5.1-7.1.0.0.01

Стенка задняя

Стадия	Масса	Масштаб
Р	см. табл.	1:10
Лист	Листов 1	

Плита древесноволокнистая ТУ 13-444-86

ЦНИИЭП учебных зданий

Формат	Зона	Поз.	Обозначение	Наименование	Кол. на испол. 1.272.9-5.1-7.1.0.1.00 –										Примечание
					–	01	02	03	04	05	06	07	08	09	
				Документация											
*			1.272.9-5.1-7.1.0.1.00СБ	Сборочный чертеж	X										А3;А4
				Детали											
				Щит. Плита											
				древесностружечная											
				ТУ 13. 417-80											
Б4		1	1.272.9-5.1-7.1.0.1.01	1824 × 416 × 16	1	1									
Б4			1.272.9-5.1-7.1.0.1.02	1692 × 416 × 16			1								
Б4			1.272.9-5.1-7.1.0.1.03	1824 × 560 × 16				1	1						
Б4			1.272.9-5.1-7.1.0.1.04	1692 × 560 × 16						1					
Б4			1.272.9-5.1-7.1.0.1.05	864 × 416 × 16							1	1			
Б4			1.272.9-5.1-7.1.0.1.06	864 × 560 × 16									1	1	

1.272.9-5.1-7.1.0.1.00

			Стенка вертикальная	Стадия	Лист	Листов
Н.контр.	Давыдов			Р	1	2
ГИП	Куликов			ЦНИИЭП учебных зданий		
Ст.инж.	Феактистов					
Инж.	Сокальская					

Копировал Формат А4

Инв.№ подл. | Подпись и дата | Взам.инв.№

Формат	Зона	Поз.	Обозначение	Наименование	Кол. на испол. 1.272.9-5.1-7.1.0.1.00–										Примечание
					–	01	02	03	04	05	06	07	08	09	
				Облицовка											
				материал кроточный											
				ТУ 13.617-81											
Б4		2	1.272.9-5.1-7.1.0.1.07	1824 × 16 × 0,3	1	1		1	1						
			1.272.9-5.1-7.1.0.1.08	1692 × 16 × 0,3			1			1					
Б4		3	1.272.9-5.1-7.1.0.1.09	416 × 16 × 0,3	2	2					2	2			
			1.272.9-5.1-7.1.0.1.10	560 × 16 × 0,3				2	2				2	2	
			1.272.9-5.1-7.1.0.1.11	864 × 16 × 0,3							1	1	1	1	
				Стандартные изделия											
		5		Шуруп А3×16-Ок ГОСТ 1145-80	8	8		8	8						
				Прочие изделия											
		8		Гайка стяжки 2.16	4	4		4	4		4	4	4	4	
		9		Втулка полкадержателя											
				5.4-В-02	2		2	6	2	8	8	8	8	8	
		10		Шкант ф8 × 30											
				РТМ 13.319.638-79			4			4					
		11		Крючок 7.7-Д		5	3		2	3					
		12		Наконечник 9.3-У-01	2	2		2	2						

1.272.9-5.1-7.1.0.1.00 Лист 2

Копировал Формат А4

19964-03 92

221

Рис.1

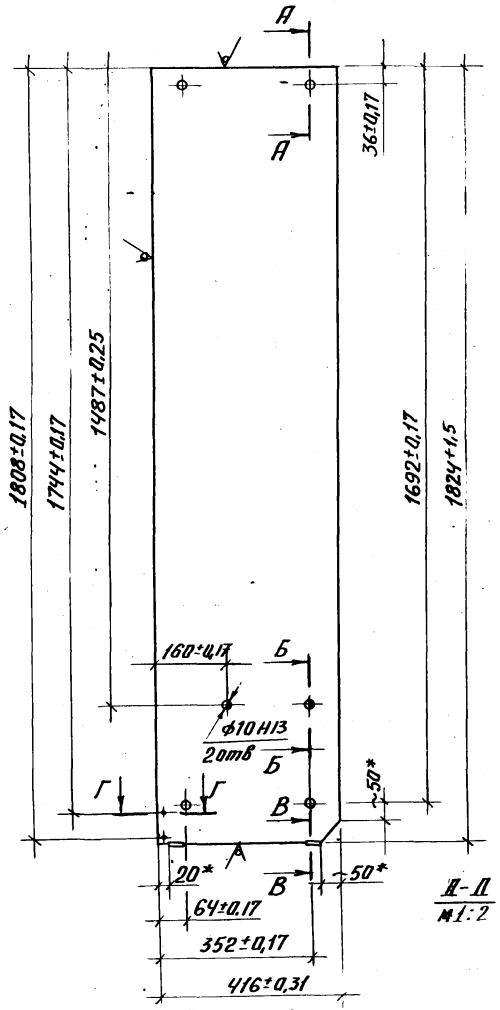

Рис.2
Остальное - см. рис.1

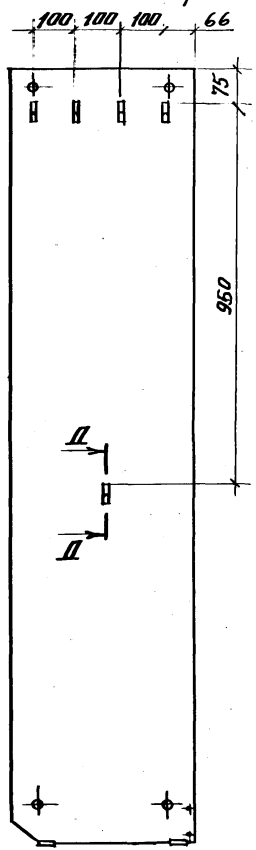

Рис.3
Остальное - см. рис. 1, 2

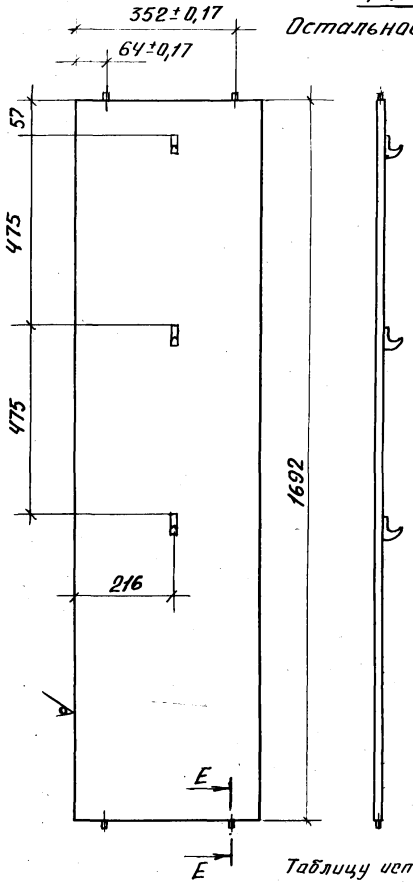

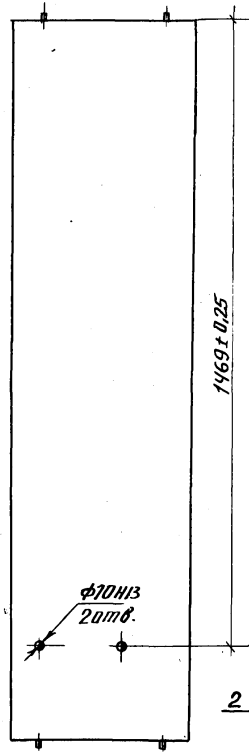

А-А
М1:2

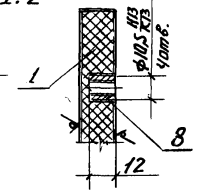

Б-Б
М1:2

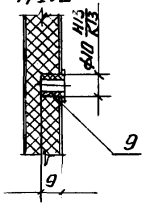

В-В
М1:2

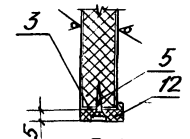

Г-Г
М1:2

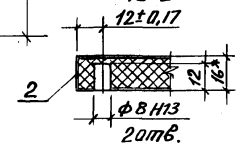

Таблицу исполнений см. на листе 3.

Ж-Л
М1:2

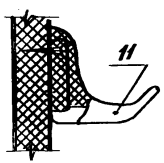

Е-Е
М1:2

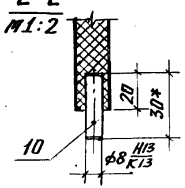

1.* Размеры для справок.
2. Неуказанные предельные отклонения размеров по квалитету $\frac{IT14}{2}$ ГОСТ 6449.5-82.

				1.272.9-5.1-7.1.0.1.00 СБ	
				Стенка вертикальная Сборочный чертеж	Стадия: Р; Масса: см. тадл.; Масштаб: 1:10
					Лист 1; Листов 3
Н.контр.	Павыдов				ЦНИИЭП учебных зданий
ГАП	Куликов				
Вт. инж.	Феоктистов				
Инж.	Рокольская				

Рис. 4

Остальное - см. рис. 1

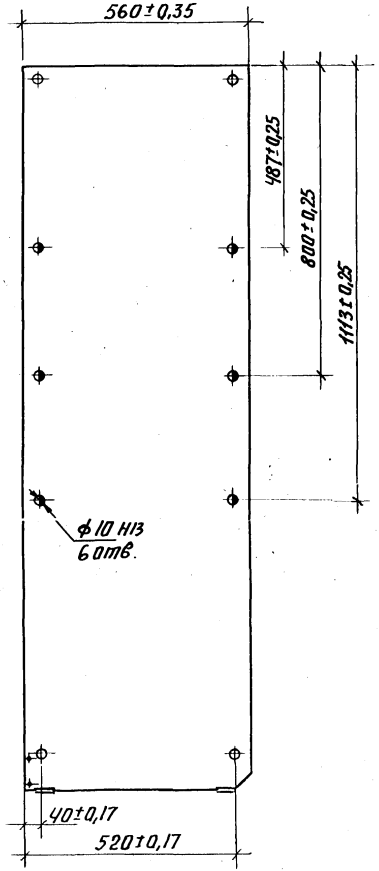

Рис. 5

Остальное - см. рис. 1, 4

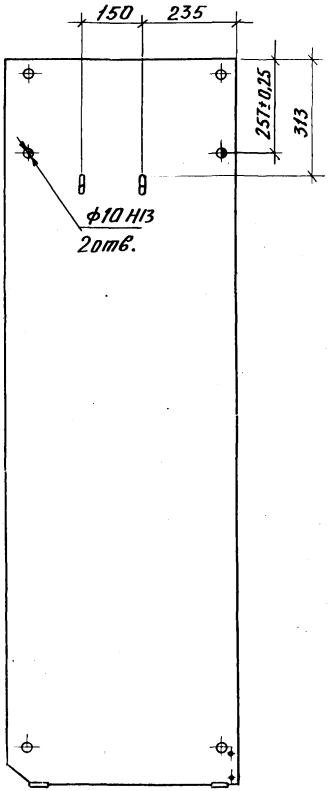

Рис. 6

Остальное - см. рис. 3

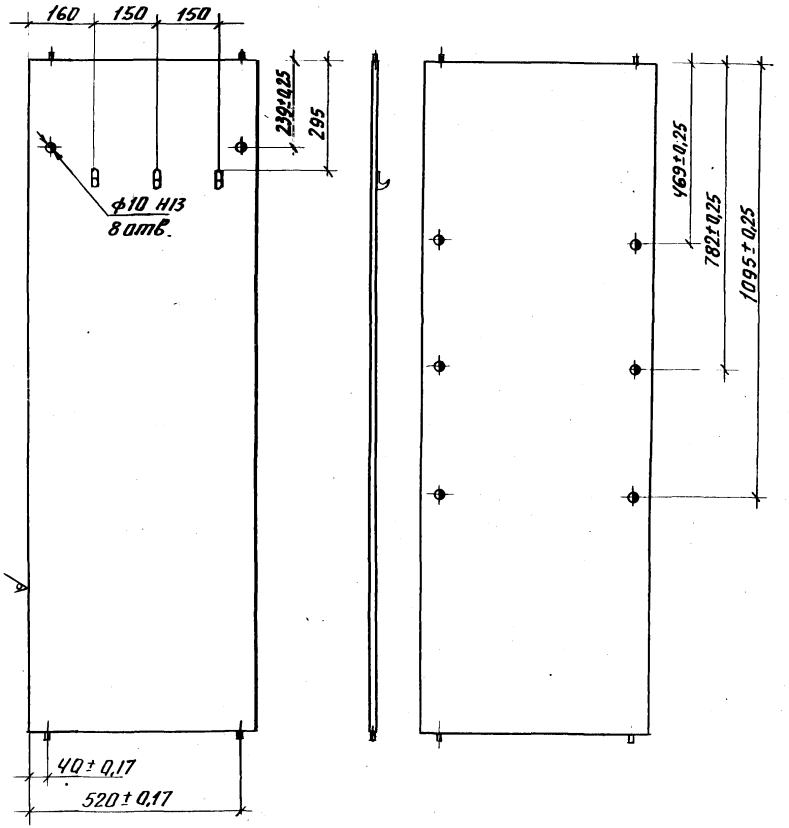

Rz max 200

Неуказанные предельные отклонения размеров по квалитету $\frac{IT14}{2}$ ГОСТ 6449.5-82.

Рис.7
Остальное см. рис. 1

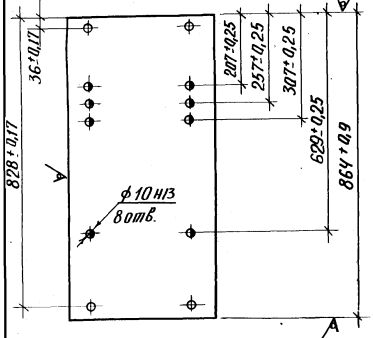

Рис.8 Rz max 200 √(√)
Остальное см. рис. 4,7

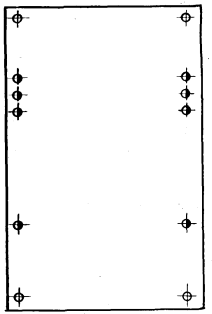

Обозначение	Рис.	Исполнение	Сечение	Масса, кг
1.272.9-5.1-7.1.0.1.00	1	—	А-А; Б-Б; В-В; Г-Г	8,5
-01	2	—	А-А; В-В; Г-Г; Д-Д	8,5
-02	3	—	Б-Б; Д-Д; Е-Е	7,9
-03	4	—	А-А; Б-Б; В-В; Г-Г	11,4
-04	5	—	А-А; Б-Б; В-В; Г-Г; Д-Д	11,4
-05	6	—	Б-Б; Д-Д; Е-Е	10,6
-06	7	Изображено	А-А; Б-Б	4,0
-07	7	Зеркальн. отражен.	А-А; Б-Б	4,0
-08	8	Изображено	А-А; Б-Б	5,4
-09	8	Зеркальн. отражен.	А-А; Б-Б	5,4

Неуказанные предельные отклонения размеров по квалитету $\frac{17'14}{2}$ ГОСТ 6449.5-82.

1.272.9-5.1-7.1.0.1.00СБ

Лист 3

Инв. № подл.	Подпись и дата	Взам. инв. №

Форм.	Зона	Поз.	Обозначение	Наименование	Кол. на исполн. 1.272.9-5.1-7.1.0.2.00 — 01	02	03	04	05	Примечание
				Документация						
А3			1.272.9-5.1-7.1.0.2.00СБ	Сборочный чертеж	X	X	X	X	X	X
				Детали						
				Щит. Плита древесностружечная ТУ 13.417-80						
БЧ		1	1.272.9-5.1-7.1.0.2.01	802×416×16	1	1	1			
			1.272.9-5.1-7.1.0.2.02	802×560×16	1			1	1	
				Облицовка						
				Материал кромочный ТУ 13.617-81						
БЧ		2	1.272.9-5.1-7.1.0.2.03	802×16×0,3	1	1	1	1	1	1
				Прочие изделия						
		3		Гайка стяжки 2.16	4	4	4	4	4	4

1.272.9-5.1-7.1.0.2.00

Стенка горизонтальная

Н. контр.	Давыдов	
ГАП	Куликов	
Ст. инж.	Феоктистов	
Инж.	Докальская	

Стадия	Лист	Листов
Р		1

ЦНИИЭП учебных зданий

Копировал

Формат А4

Rz max 200

Рис.1

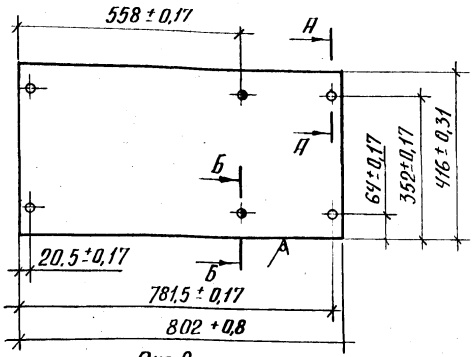

Рис.2

Остальное - см. рис.1

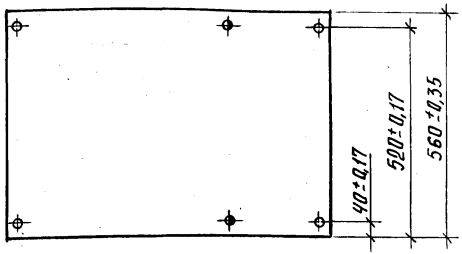

Рис.3

Остальное - см. рис.1

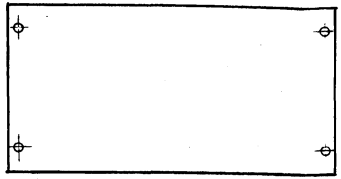

Рис.4

Остальное - см. рис.1; 2

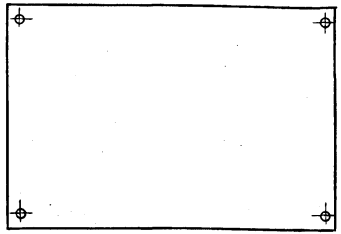

Рис.5

Остальное - см. рис.1

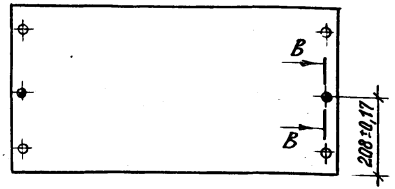

Рис.6

Остальное - см. рис.1; 2

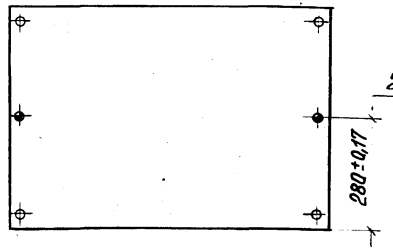

А-А
М 1:1

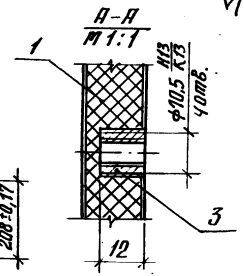

Б-Б
М 1:1

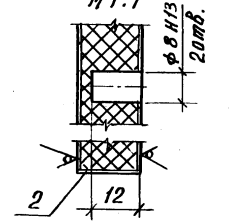

В-В
М 1:1

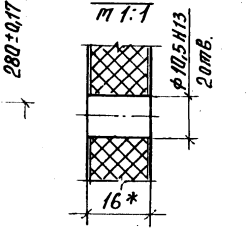

* Размер для справок.

Обозначение	Рис.	Сечение	Масса, кг
1.272.9-5.1-7.1.0.2.00	1	А-А; Б-Б.	3,7
-01	2	А-А; Б-Б	5,0
-02	3	А-А	3,7
-03	5	А-А; В-В	3,7
-04	4	А-А	5,0
-05	6	А-А; В-В	5,0

Н.контр.	Давыдов	
ГИП	Куликов	
Ст.инж.	Феоктистов	
Инж.	Соколовская	

1.272.9-5.1-7.1.0.2.00СБ

Стенка горизонтальная сборочный чертеж

Стадия	Масса	Масшт.
Р	см. табл.	1:10
Лист	Листов 1	

ЦНИИЭП учебных зданий

19964-03 96

Инв.№ подл. | Подпись и дата | Взам.инв.№

Форм.	Зона	Поз.	Обозначение	Наименование	Кол. на исполн. 1.272.9-5.1-7.1.0.3.00 –										Примечание
					–	01									
				Документация											
А3			1.272.9-5.1-7.1.0.3.00СБ	Сборочный чертеж	X										
				Детали											
				Пиломатериалы											
				хвойных пород ГОСТ 8486-66											
				Брусок продольный											
Б4		1	1.272.9-5.1-7.1.0.3.01	802 × 60 × 16	2	2									
				Брусок поперечный											
Б4		2	1.272.9-5.1-7.1.0.3.02	416 × 60 × 16	3										
			1.272.9-5.1-7.1.0.3.03	560 × 60 × 16		3									

Н.контр.	Давыдов	[signature]	
ГАП	Куликов	[signature]	
Ст.инж.	Феоктистов	[signature]	
Инж.	Сокольская	[signature]	

1.272.9-5.1-7.1.0.3.00

Рама

Стадия	Лист	Листов
Р	1	2

ЦНИИЭП учебных зданий

Копировал формат А4

Инв.№подл.	Подпись и дата	Взам.инв.№

Форм.	Зона	Поз.	Обозначение	Наименование	Кол. на исполн. 1.272.9-5.1-7.1.0.3.00 –										Примечание
					–	01									
				Облицовка											
				материал кромочный											
				ТУ 13.617-81											
Б4		3	1.272.9-5.1-7.1.0.3.04	802 × 16 × 0,3	1	1									
				Прочие изделия											
		4		Гайка стяжки 2.16	4	4									

19964-03 97

1.272.9-5.1-7.1.0.3.00

Лист 2

Копировал формат А4

Rz max 200 V(4)

Рис.1

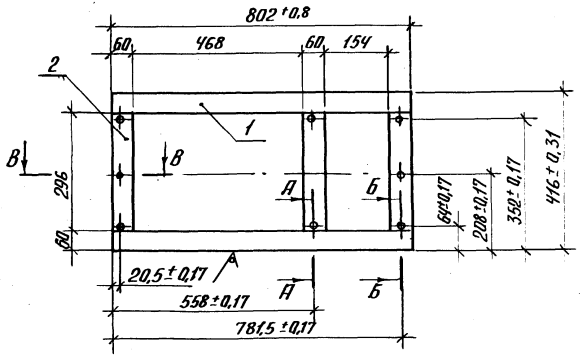

Рис.2

Остальное - см. рис.1

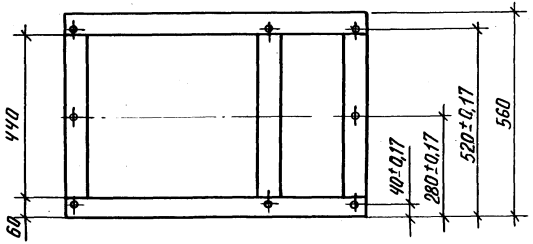

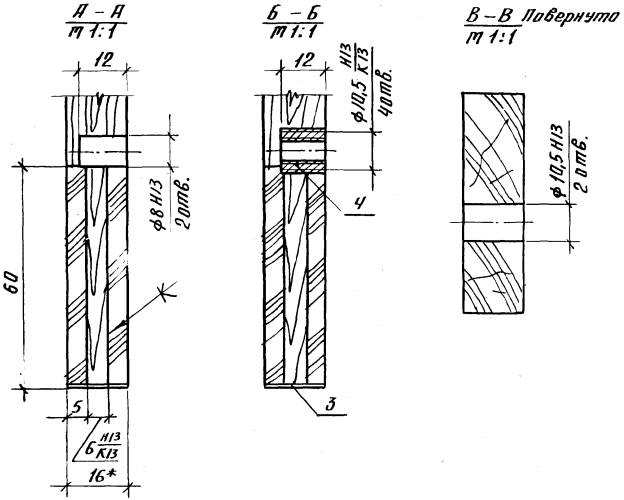

Обозначение	Рис.	Масса, кг
1.272.9-5.1-7.1.0.3.00	1	1,6
-01	2	1,9

1.* Размер для справок.

2. Неуказанные предельные отклонения размеров - по квалитету $\frac{IT'14}{2}$ ГОСТ 6449.5-82.

Н.контр.	Давыдов		
ГИП	Куликов		
Ст. инж.	Феоктистов		
Инж.	Сокольская		

1.272.9-5.1-7.1.0.3.00СБ

Рама
Сборочный чертеж

Стадия	Масса	Масшт.
Р	ст. табл.	1:10
Лист	Листов 1	

ЦНИИЭП учебных зданий

Форм.	Зона	Поз.	Обозначение	Наименование	Кол. на исполн. 1.272.9-5.1-7.1.0.4.00-										Примечание
					–	01	02	03	04						
				Документация											
А4			1.272.9-5.1-7.1.0.4.00СБ	Сборочный чертеж	X										
				Детали											
				Щит. Плита											
				древесностружечная											
				ТУ 13.417-80											
Б4		1	1.272.9-5.1-7.1.0.4.01	546×272×16	1										
Б4			1.272.9-5.1-7.1.0.4.02	546×540×16		1									
Б4			1.272.9-5.1-7.1.0.4.03	232×540×16			1								
Б4			1.272.9-5.1-7.1.0.4.04	798×396×16				1							
Б4			1.272.9-5.1-7.1.0.4.05	798×540×16					1						

Н.контр.	Давыдов		
ГАП	Куликов		
Ст. инж.	Феоктистов		
Инж.	Сокольская		

1.272.9-5.1-7.1.0.4.00

Полка

Стадия	Лист	Листов
Р	1	2

ЦНИИЭП учебных зданий

Копировал

формат А4

Инв. № подл.	Подпись и дата	Взам. инв. №

Форм.	Зона	Поз.	Обозначение	Наименование	Кол. на исполн. 1.272.9-5.1-7.1.0.4.00-										Примечание
					–	01	02	03	04						
				Облицовка											
				Материал кромочный											
				ТУ 13.617-81											
Б4		2	1.272.9-5.1-7.1.0.4.06	546×16×0,3	2	2									
Б4			1.272.9-5.1-7.1.0.4.07	272×16×0,3	2										
Б4			1.272.9-5.1-7.1.0.4.08	540×16×0,3		2	2		2						
Б4			1.272.9-5.1-7.1.0.4.09	232×16×0,3			2								
Б4			1.272.9-5.1-7.1.0.4.10	798×16×0,3				2	2						
Б4			1.272.9-5.1-7.1.0.4.11	396×16×0,3				2							

1.272.9-5.1-7.1.0.4.00

Лист 2

формат А4

19964-03 99

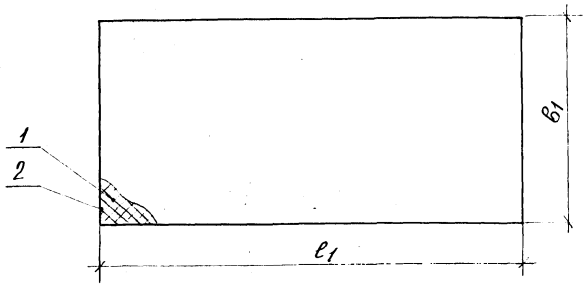

Обозначение	e_1, мм	e_1, мм	Масса, кг
1.272.9-5.1-7.1.0.4.00	546	272	1,7
-01	546	540	3,3
-02	232	540	1,4
-03	798	396	3,6
-04	798	540	4,8

Неуказанные предельные отклонения размеров по квалитету $\frac{IT'14}{2}$ ГОСТ 6449.5-82.

			1.272.9-5.1-7.1.0.4.00 СБ			
Н.контр.	Давыдов		Полка сборочный чертеж	Стадия	Масса	Масшт.
ГИП	Куцков			Р	сп. тайл.	1:5
Ст.инж.	Феоктистов			Лист	Листов 1	
Инж.	Раскольская			ЦНИИЭП учебных зданий		

Инв.№ подл. | Подпись и дата | Взам.инв.№

Обозначение	Наименование	Кол. на испол. 1.272.9-5.1-7.1.0.5.00 – 01	02	03	Примечание
	Документация				
1.272.9-5.1-7.1.0.5.00 СБ	Сборочный чертеж	X	X	X	
	Детали				
	Щит. Плита древесностружечная ТУ 13.417-80				
1.272.9-5.1-7.1.0.5.01	1724×416×16	1	1		
1.272.9-5.1-7.1.0.5.02	860×416×16		1	1	
	Облицовка материал краточный ТУ 13.617-81				
1.272.9-5.1-7.1.0.5.03	1724×16×0,3	2	2		
1.272.9-5.1-7.1.0.5.04	860×16×0,3		2	2	
1.272.9-5.1-7.1.0.5.05	416×16×0,3	2	2	2	

			1.272.9-5.1-7.1.0.5.00			
Н.контр.	Давыдов		Дверь	Стадия	Лист	Листов
ГИП	Куцков			Р		1
Ст.инж.	Феоктистов			ЦНИИЭП учебных зданий		
Инж.	Раскольская					

Копировал Формат А4

Rz max 200 √(√)

Рис.1

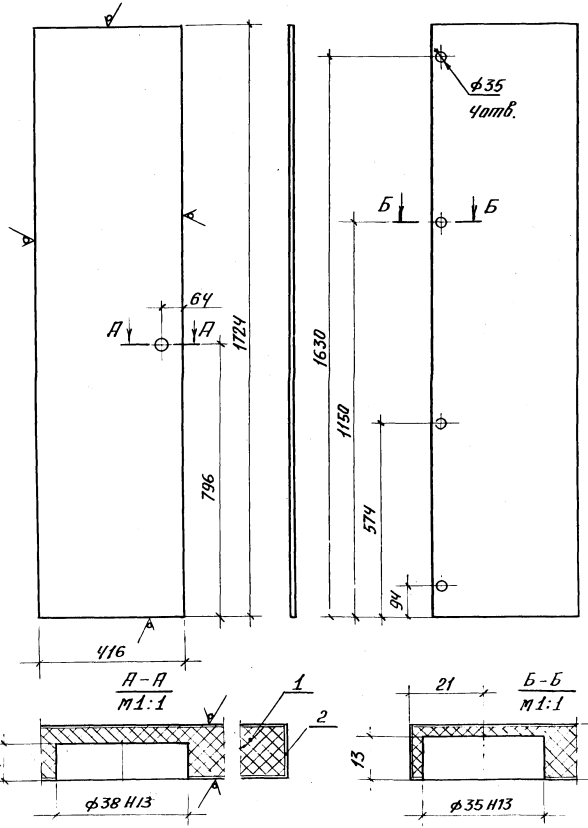

Рис.2

Остальное-см. рис.1.

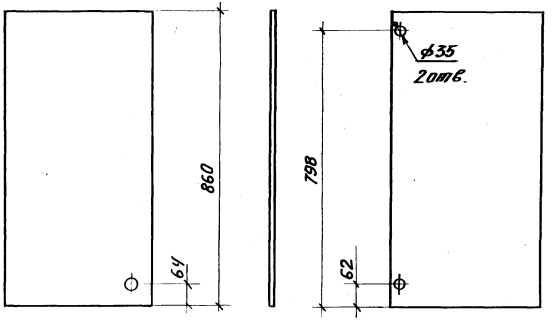

Обозначение	Рис.	Исполнение	Масса, кг
1.272.9-5.1-7.1.05.00	1	Изображено	8,0
-01	1	зеркальное отражение	8,0
-02	2	Изображено	4,0
-03	2	зеркальное отражение	4,0

1. Неуказанные предельные отклонения размеров по квалитету $\frac{1T'14}{2}$ ГОСТ 6449.5-82.
2.* Размер для справки.

			1.272.9-5.1-7.1.05.00СБ			
			Дверь Сборочный чертеж	Стадия	Масса	Масшт.
				Р	см. табл.	1:10
				Лист	Листов 1	
Н.контр.	Давыдов			ЦНИИЭП учебных зданий		
ГАП	Куликов					
Ст.инж.	Феоктистов					
Инж.	Сокольская					

Rz max 20 (√)

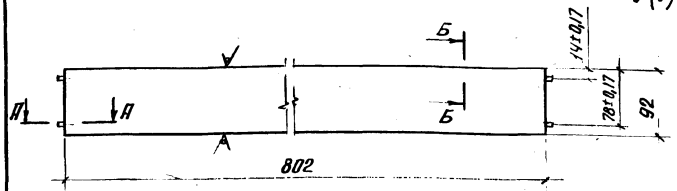

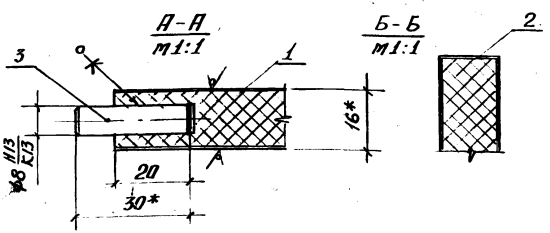

1.* Размеры для справок.

2. Неуказанные предельные отклонения размеров по квалитету $\frac{IT14}{2}$ ГОСТ 6449.5-82.

Поз.	Обозначение	Наименование	Кол.	Примечание
		Документация		
А4	1.272.9-5.1-7.1.06.00СБ	Сборочный чертеж		
		Детали		
		Щит. Плита древесностружечная ТУ 13.417-80		
Б4	1 1.272.9-5.1-7.1.06.01	802×92×16	1	
		Облицовка материал кромочный ТУ 13.617-81		
Б4	2 1.272.9-5.1-7.1.06.02	802×16×0,3	2	
		Прочие изделия		
	3	Шкант ф8×30 РТМ 13.319.639-79	4	

Инв.№ подл. | Подпись и дата | Взам. инв.№

Н.контр.	Лабыдов		1.272.9-5.1-7.1.06.00СБ		
ГИП	Куликов		Доска плинтусная Сборочный чертеж	Стадия: Р	Масса: 0,8
Ст.инж.	Феоктистов			Масштаб: 1:5	
Инж.	Соколинская			Лист	Листов 1
				ЦНИИЭП учебных зданий	

Копировал

Формат А4

Н.контр.	Лабыдов		1.272.9-5.1-7.1.06.00		
ГИП	Куликов		Доска плинтусная	Стадия: Р	Лист	Листов 1
Ст.инж.	Феоктистов			ЦНИИЭП учебных зданий	
Инж.	Соколинская				

Rz max 200 (V)

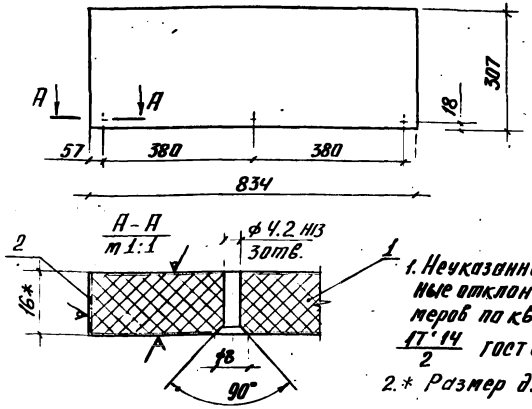

1. Неуказанные предельные отклонения размеров по квалитету $\frac{IT'14}{2}$ ГОСТ 6449.5-82.
2.* Размер для справки.

Форм.	Зона	Поз.	Обозначение	Наименование	Кол.	Примечание
				Детали		
БЧ		1	1.272.9-5.1-7.0.01.01	Щит 834 х 307 х 16		
				Плита древесно-		
				стружечная		
				ТУ13.417-80	1	
				Облицовка		
				материал краточный		
				ТУ13.617-81		
БЧ		2	1.272.9-5.1-7.0.01.02	307 х 16 х 0,3	2	

Инв.№ подл. | Подпись и дата | Взам.инв.№

				1.272.9-5.1-7.0.01.00			
Н.контр.	Давыдов			Карниз	Стадия	Масса	Масштаб
ГАП	Куликов				Р	2.8	1:10
Ст.инж.	Феоктистов				Лист	Листов 1	
Инж.	Яковлевская				ЦНИИЭП учебных зданий		

Рис. 1

Рис. 2 Rz max 200 (V)

Остальное см. рис. 1

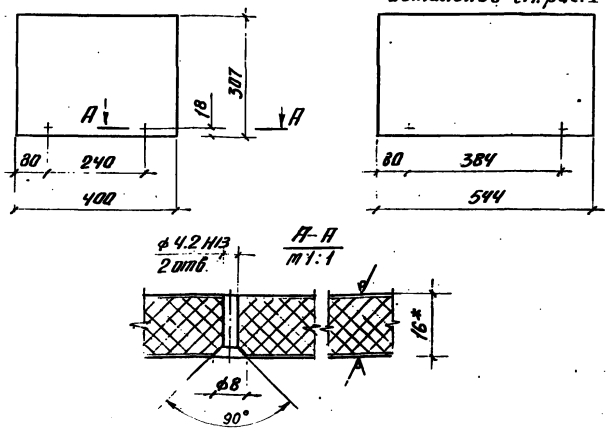

Обозначение	Рис.	Масса, кг
1.272.9-5.1-7.0.00.01	1	1,4
-01	2	1,9

1. Неуказанные предельные отклонения размеров по квалитету $\frac{IT'14}{2}$ ГОСТ 6449.5-82.
2.* Размер для справки.

Инв.№ подл. | Подпись и дата | Взам.инв.№

				1.272.9-5.1-7.0.00.01			
Н.контр.	Давыдов			Карниз бокавой	Стадия	Масса	Масштаб
ГАП	Куликов				Р	см. табл.	1:10
Ст.инж.	Феоктистов				Лист	Листов 1	
Инж.	Яковлевская			Плита древесностружечная ТУ13.417-80	ЦНИИЭП учебных зданий		

Форм.	Зона	Позиц.	Обозначение	Наименование	Кол.	Примечание
				Документация		
А3			1.272.9-5.1-9.1.1.0.00 СБ	Сборочный чертеж		
				Сборочные единицы		
А4		1	1.272.9-5.1-9.1.1.1.00	Основание продольное	2	
А4		2	-01	Основание продольное	2	
А4		3	-02	Основание продольное	2	
А4		4	1.272.9-5.1-9.1.1.2.00	Основание поперечное	2	
А4		5	-01	Основание поперечное	2	

		1.272.9-5.1-9.1.1.0.00	
Н. контр.	Куликов		
Гл. спец.	Давидов	Плинтус	Стадия: Р; Лист: 1; Листов: 2
Ст. инж.	Аксер		ЦНИИЭП учебных зданий
Ст. техник	Курдина		

Форм.	Зона	Позиц.	Обозначение	Наименование	Кол.	Примечание
				Прочие изделия		
		6		Стяжка 2.16	12	
		7		Шкант 1.2.1-А	16	
		8		Наконечник 9.3-И-01	8	
		9		Шуруп А1.6х12 ГОСТ 1145-80	32	

Инв. № подл. | Подпись и дата | Взам. инв. №

	1.272.9-5.1-9.1.1.0.00	Лист 2

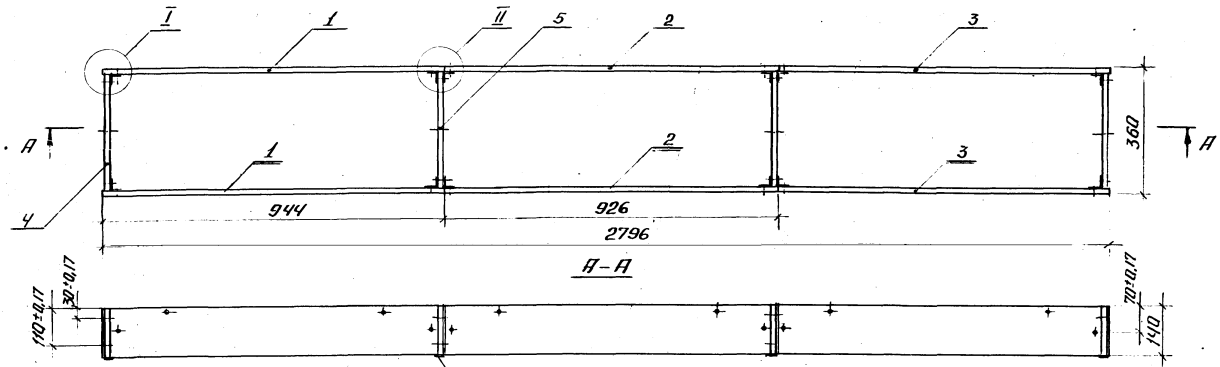

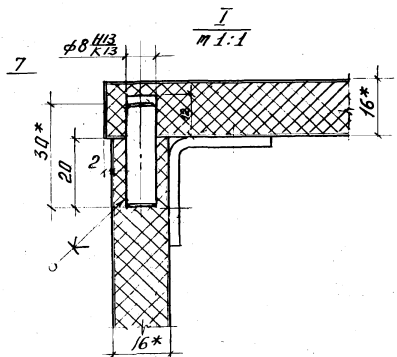

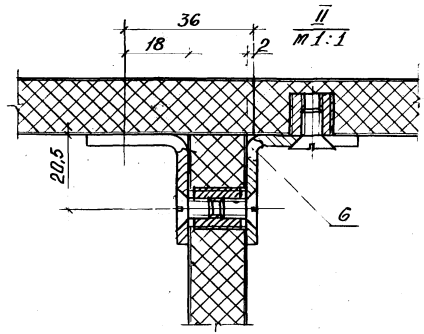

* Размеры для справок.

				1.272.9-5.1-9.1.1.0.00СБ	
				Плинтус Сборочный чертеж	Стадия: Р; Масса: 12,0; Масшт.: 1:10; Лист; Листов 1
Н.контр.	Куликов				ЦНИИЭП учебных зданий
Гл.спец.	Лабыдов				
Ст.инж.	Лексер				
Ст.техник	Курдина				

Формат	Зона	Позиция	Обозначение	Наименование	Кол. на испол. 1.272.9-5.1-9.1.1.00 —	01	02	Примечание
				Документация				
А3			1.272.9-5.1-9.1.1.00СБ	Сборочный чертеж	X	X	X	
				Детали				
				Щит плита древесностружечная ТУ 13.417-80				
Б4		1	1.272.9-5.1-9.1.1.01	944×140×16	1			
Б4			1.272.9-5.1-9.1.1.02	926×140×16		1	1	
Б4		3	1.272.9-5.1-9.1.1.03	Облицовка материал кромочн. ТУ 13.617-81				

1.272.9-5.1-9.1.1.00

Н.контр.	Куликов	
Гл.спец.	Давыдов	
Ст.инж.	Лексер	
Ст.техник	Курдина	

Основание продольная

Стадия	Лист	Листов
Р	1	2

ЦНИИЭП учебных зданий

Копировал

Формат А4

Инв.№ подл. | Подпись и дата | Взам.инв.№

Формат	Зона	Позиция	Обозначение	Наименование	Кол. на испол. 1.272.9-5.1-9.1.1.00 —	01	02	Примечание
				140×16×0,3	2	1	1	
				Прочие изделия				
		5		Гайка стяжки 90.4-А-02	4	4	4	

1.272.9-5.1-9.1.1.00

Лист 2

Формат А4

Rz max 200 V(V)

Рис. 1

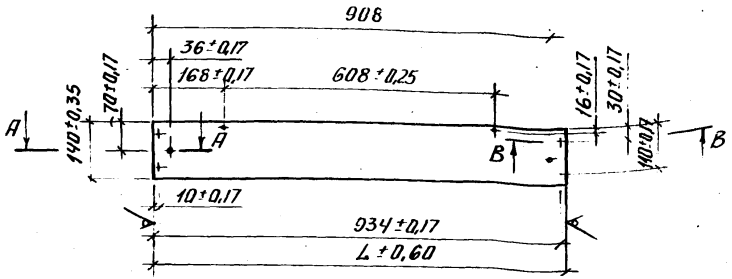

Рис. 2

Остальное см. рис. 1

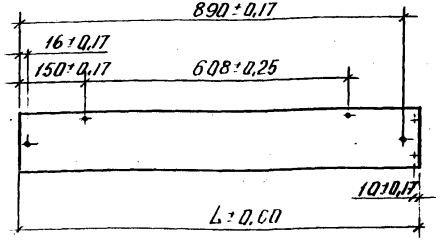

Рис. 3

Остальное см. рис. 1

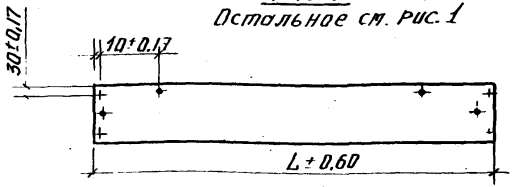

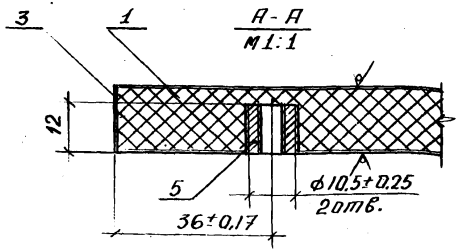

В-В
М1:1

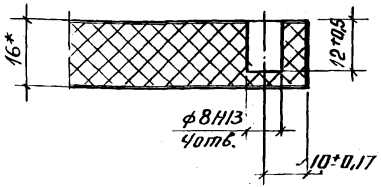

* Размеры для справок

Обозначение	Рис.	L, мм	Масса, кг
1.272.9-5.1-9.1.1.1.00	1	944	1,48
-01	2	926	1,45
-02	3	926	1,45

			1.272.9-5.1-9.1.1.1.00.СБ
			Основание продольное Сборочный чертеж
Н.контр.	Куликов		Стадия: Р; Масса: см. табл.; Масшт.: 1:10
Гл.спец.	Добыдов		Лист; Листов 1
Ст.инж.	Лексер		ЦНИИЭП учебных зданий
Ст.техник	Курдина		

Rz max 200 ▽(√)

Рис. 1

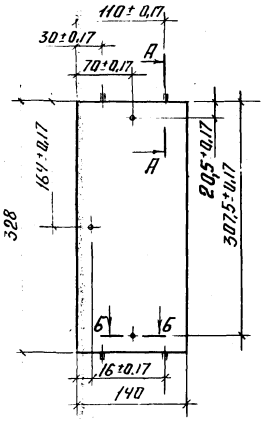

Рис. 2

Остальное см. Рис. 1

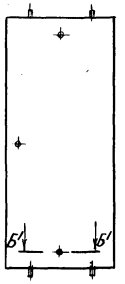

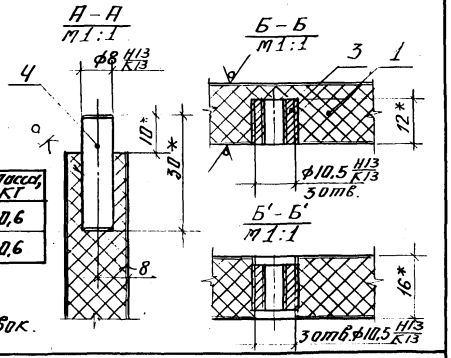

Обозначение	Рис.	Масса, кг
1.272.9-5.1-9.1.12.00	1	0,6
-01	2	0,6

* Размеры для справок.

Обозначение	Наименование	Кол. на испол. 1.272.9-5.1-9.1.12.00-		Примечание
		–	01	
	Документация			
1.272.9-5.1-9.1.12.00 СБ	Сборочный чертеж	×	×	
	Детали			
1.272.9-5.1-9.1.12.01	Щит Плита древесно-стружечная ТУ13.417-80 328×140×16	1	1	
	Прочие изделия			
	Гайка стяжки 90.4-А-02	3	3	
	Шкант ф8×30 РТМ 13.319.638-79	4	4	

Н.контр.	Куликов		
Гл.спец.	Давыдов		
Ст.инж.	Лексер		
Ст.техник	Курдина		

1.272.9-5.1-9.1.12.00

Основание поперечное

Стадия	Лист	Листов
Р		1

ЦНИИЭП учебных зданий

Копировал

Формат А4

Инв.№ подл. | Подпись и дата | Взам.инв.№

1.272.9-5.1-9.1.12.00 СБ

Основание поперечное Сборочный чертеж

Стадия	Масса	Масштаб
Р	см. табл.	1:5
Лист	Листов 1	

ЦНИИЭП учебных зданий

Н.контр.	Куликов		
Гл.спец.	Давыдов		
Ст.инж.	Лексер		
Ст.техник	Курдина		

форм.	зон.	поз.	Обозначение	Наименование	Кол. на исполн. 1.272.9-5.1-9.1.01.00-			Примечание
					–	01	02	
				Документация				
А3			1.272.9-5.1-9.1.01.00 СБ	Сборочный чертеж	X	X	X	
				Детали				
Б4		1	1.272.9-5.1-9.1.01.01	Брусок вертикальн.				
				древесина хвойная				
				ГОСТ 8486-66				
				1930×60×18	2	2	2	
Б4		2	1.272.9-5.1-9.1.01.02	Брусок горизонтальн.				
				древесина хвойная				
				ГОСТ 8486-66				
				440×60×18	2	2	2	

Н.контр.	Куликов		
Гл.спец.	Давыдов		
Ст.инж.	Лексер		
Ст.техник	Курдина		

1.272.9-5.1-9.1.01.00

Рама

Стадия	Лист	Листов
Р	1	2

ЦНИИЭП учебных зданий

Копировал

формат А4

инв. № подл.	подпись и дата	Взам. инв. №

форм.	зона	позиц.	Обозначение	Наименование	Кол. на исполн. 1.272.9-5.1-9.1.01.00-			Примечание
					–	01	02	
Б4		3	1.272.9-5.1-9.1.01.03	Брусок средний				
				древесина хвойная				
				ГОСТ 8486-66				
				440×60×18	1	1	1	
				Прочие изделия				
		5		Гайка стяжки				
				90.4-А-02	11	11	11	

1.272.9-5.1-9.1.01.00

Лист 2

формат А4

19964-03 109

258

Rz max 63 (V)

Рис. 1

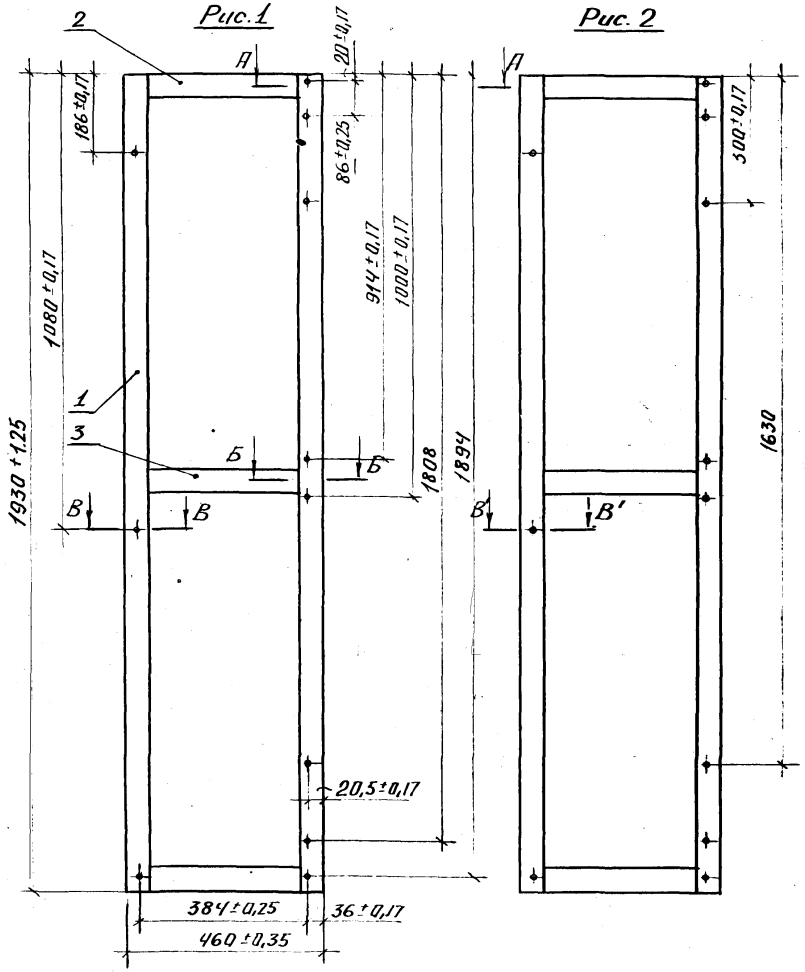

Рис. 2

А – А
М 1:1

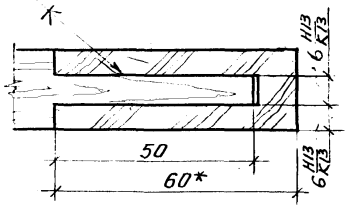

Б – Б
М 1:1

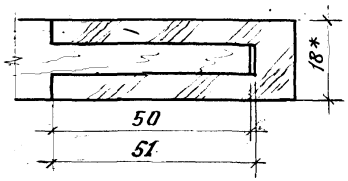

В – В

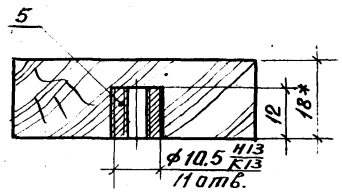

В' – В'

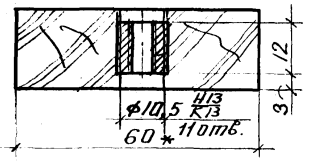

Обозначение	Рис.	Исполнение
1.272.9-5.1-9.1.01.00	1	изображено
-01	1	зеркальн. отражен.
-02	2	изображено

* Размеры для справок.

Н. контр.	Куликов		
Гл. спец.	Лавыдав		
Рук. инж.	Лексер		
Ст. техник	Курдина		

1.272.9-5.1-9.1.01.00 СБ

Рама
Сборочный чертеж

Стадия	Масса	Масштаб
Р	3,73	1:10
Лист	Листов 1	

ЦНИИЭП учебных зданий

Форм.	Зона	Позиц.	Обозначение	Наименование	Кол. на исполн. 1.272.9-5.1-9.1.02.00-										Примечание
					–	01									
				Документация											
А3			1.272.9-5.1-9.1.02.00СБ	Сборочный чертеж	X	X									
				Детали											
				Щит Плита											
				древесностружечная											
				ТУ 13.417-80											
Б4		1	1.272.9-5.1-9.1.02.01	908 × 440 × 16	1										
				908 × 440 × 16		1									
Б4		2	1.272.9-5.1-9.1.02.02	Облицовка											
				материал кромочн.											
				ТУ 13.617-81											

Н.контр.	Куликов		
Гл.спец.	Давыдов		
Ст.инж.	Лексер		
Ст.техник	Курдина		

1.278.9-5.1-9.1.02.00

Полка

Стадия	Лист	Листов
Р	1	2

ЦНИИЭП учебных зданий

Копировал

формат А4

Инв.№ подл.	подпись и дата	Взам.инв.№

Форм.	Зона	Позиц.	Обозначение	Наименование	Кол. на исполн. 1.272.9-5.1-9.1.02.00										Примечание
					–	01									
				908 × 16 × 0,3	1	1									
Б4		4	1.272.9-5.1-9.1.02.03	Брусок											
				древесина хвойная											
				ГОСТ 8486-66											
				908 × 50 × 28	1	–									
				Прочие изделия											
		5		Гайка стяжки											
				90.4-А-02	6	12									

1.272.9-5.1-9.1.02.00

Лист 2

формат А4

240

19964-03 111

Rz max 200 (V)

Рис. 1

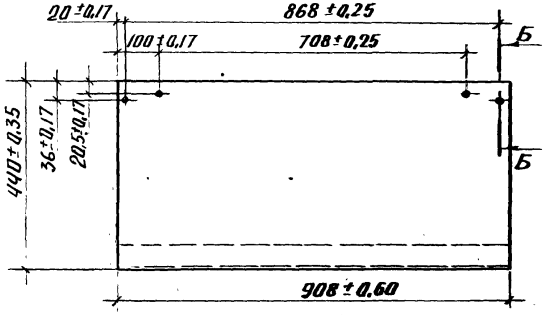

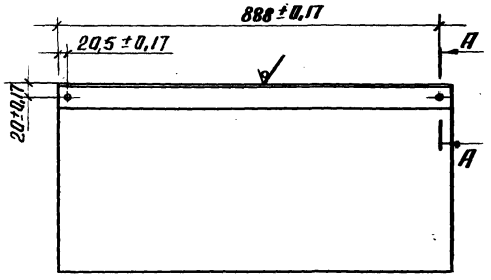

Рис. 2

Остальное см. рис. 1

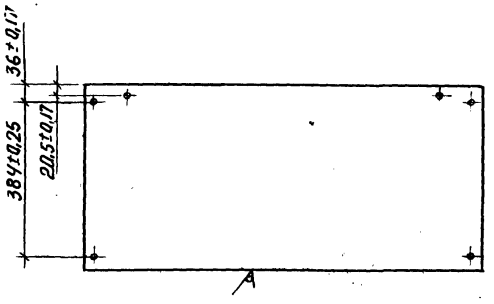

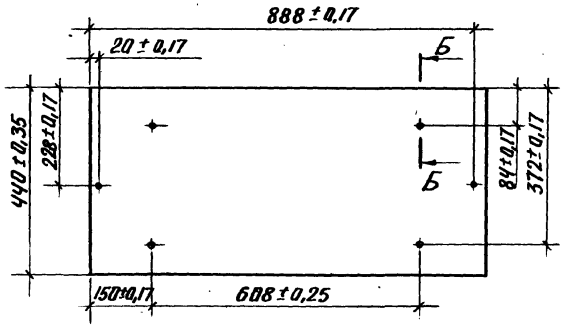

* Размеры для справок.

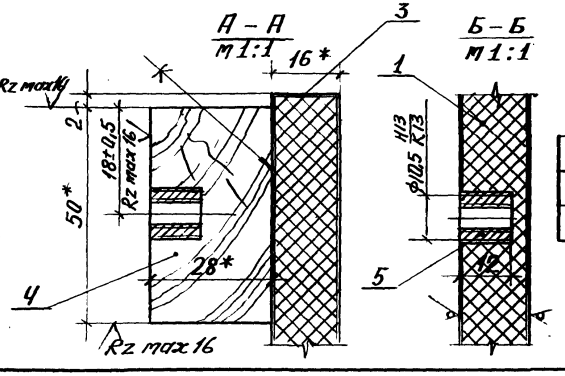

Обозначение	Рис.	Масса, кг
1.272.9-5.1-9.1.02.00	1	5,76
-01	2	4,47

Н.контр.	Куников		
Гл.спец.	Давыдов		
Ст.инж.	Лексер		
Ст.техник	Курдина		

1.272.9-5.1-9.1.02.00 СБ

Полка
Сборочный чертеж

Стадия	Масса	Масшт.
Р	см. табл.	1:10
Лист	Листов 1	

ЦНИИЭП учебных зданий

Rz max 200 (V)

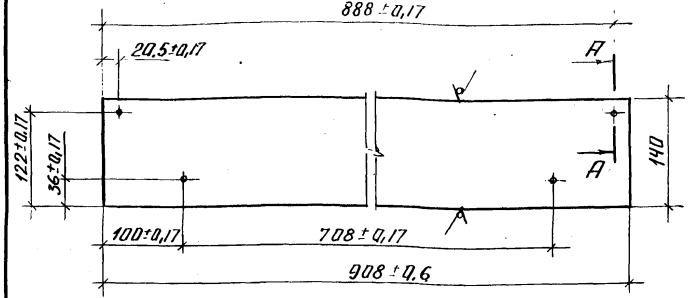

1.* Размеры для справок.

2. Неуказанные предельные отклонения размеров по квалитету $\frac{17'14}{2}$ ГОСТ 6449.5-82.

Спецификация					
Формат	Зона	Позиц.	Обозначение	Наименование	Кол.	Примечание
				Документация		
А4			1.272.9-5.1-9.1.03.00 СБ	Сборочный чертеж		
				Детали		
Б4		1	1.272.9-5.1-9.1.03.01	Щит. Плита древесностружечная ТУ 13.417-80		
				908×140×16	1	
Б4		2	1.272.9-5.1-9.1.03.02	Облицовка материал кромочн. ТУ 13.617-81		
				908×16×0,3	2	
				Прочие изделия		
		5		Гайка стяжки		
				90.4-А-02	4	

Н.контр.	Куликов		1.272.9-5.1-9.1.03.00 СБ		
Гл.спец.	Павыдов		Щит задний Сборочный чертеж	Стадия: Р; Масса: 1.6; Масштаб: 1:5	
Ст.инж.	Лексер			Лист; Листов 1	
Ст.техник	Курдина			ЦНИИЭП учебных зданий	

Инв.№ подл. | Подпись и дата | Взам.инв.№

Н.контр.	Куликов		1.272.9-5.1-9.1.03.00		
Гл.спец.	Павыдов		Щит задний	Стадия: Р; Лист; Листов 1	
Ст.инж.	Лексер			ЦНИИЭП учебных зданий	
Ст.техник	Курдина				

gost.e-ecolog.ru