ГОСУДАРСТВЕННЫЙ КОМИТЕТ СОВЕТА МИНИСТРОВ СССР ПО ДЕЛАМ СТРОИТЕЛЬСТВА
/ ГОССТРОЙ СССР /

ТИПОВЫЕ КОНСТРУКЦИИ И ДЕТАЛИ ЗДАНИЙ И СООРУЖЕНИЙ

Серия 1.432-5

СТЕНОВЫЕ ПАНЕЛИ ДЛЯ ПРОИЗВОДСТВЕННЫХ ЗДАНИЙ С ШАГОМ КОЛОНН 6 м

Выпуск 1

ПАНЕЛИ ДЛЯ СТЕН ОТАПЛИВАЕМЫХ ЗДАНИЙ

РАБОЧИЕ ЧЕРТЕЖИ

11907-02

ЦЕНА 2-52

gost.e-ecolog.ru

ГОСУДАРСТВЕННЫЙ КОМИТЕТ СОВЕТА МИНИСТРОВ СССР ПО ДЕЛАМ СТРОИТЕЛЬСТВА
/ ГОССТРОЙ СССР /

ТИПОВЫЕ КОНСТРУКЦИИ И ДЕТАЛИ ЗДАНИЙ И СООРУЖЕНИЙ

Серия 1.432-5

СТЕНОВЫЕ ПАНЕЛИ ДЛЯ ПРОИЗВОДСТВЕННЫХ ЗДАНИЙ С ШАГОМ КОЛОНН 6 м

Выпуск 1

ПАНЕЛИ ДЛЯ СТЕН ОТАПЛИВАЕМЫХ ЗДАНИЙ

РАБОЧИЕ ЧЕРТЕЖИ

РАЗРАБОТАНЫ
ЦНИИпромзданий
при участии НИИЖБ, НИИСФ и
Куйбышевского Промстройниипроекта

УТВЕРЖДЕНЫ
И ВВЕДЕНЫ В ДЕЙСТВИЕ
с 1 января 1973 г.
ГОССТРОЕМ СССР
Постановление № 158
от 8 августа 1972 г.

Содержание

Стр.		Лист
5-16	Пояснительная записка	1
17	Опалубка и армирование рядовых панелей	1
18	Спецификация марок арматурных изделий и выборка стали на рядовые панели	2
19	Опалубка и армирование рядовых панелей для углов и т.ш.	3
20	Спецификация марок арматурных изделий и выборка стали на рядовые панели для углов и т.ш.	4
21	Опалубка и армирование панелей-перемычек для ленточного остекления и при простенках $l=3$м	5
22	Спецификация марок арматурных изделий и выборка стали на панели-перемычки для ленточного остекления и при простенках $l=3$м	6
23	Опалубка и армирование панелей-перемычек для ленточного остекления и при простенках $l=3{,}0$м для углов и т.ш.	7
24	Спецификация марок арматурных изделий и выборка стали на панели-перемычки для ленточного остекления и при простенках $l=3$м для углов и т.ш.	8
25	Опалубка и армирование панелей-перемычек при простенках $l=1{,}5$м	9
26	Спецификация марок арматурных изделий и выборка стали на панели-перемычки при простенках $l=1{,}5$м	10
27	Опалубка и армирование панелей-перемычек при простенках $l=1{,}5$м для углов и т.ш.	11
28	Спецификация марок арматурных изделий и выборка стали на панели-перемычки при простенках $l=1{,}5$м для углов и т.ш.	12
29	Опалубка и армирование подкарнизных панелей	13
30	Спецификация марок арматурных изделий и выборка стали на подкарнизные панели	14
31	Опалубка и армирование подкарнизных панелей-перемычек для ленточного остекления при простенках $l=3$м	15
32	Спецификация марок арматурных изделий и выборка стали на подкарнизные панели-перемычки для ленточного остекления и при простенках $l=3$м	16
33	Опалубка и армирование подкрановых панелей-перемычек при простенках $l=1{,}5$м	17
34	Спецификация марок арматурных изделий и выборка стали на подкарнизные панели-перемычки при простенках $l=1{,}5$м	18
35	Опалубка и армирование парапетных панелей	19
36	Спецификация марок арматурных изделий и выборка стали на парапетные панели	20
37	Опалубка и армирование парапетных панелей-перемычек при ленточном остеклении и простенках $l=3$м	21
38	Опалубка и армирование парапетных панелей-перемычек при простенках $l=1{,}5$м	22
39	Спецификация марок арматурных изделий и выборка стали на парапетные панели-перемычки при ленточном остеклении и простенках $l=3$м и $1{,}5$м	23
40	Опалубка и армирование рядовых панелей и рядовых угловых по торцовой стене	24
41	Спецификация марок арматурных изделий и выборка стали на рядовые панели	25
42	Спецификация марок арматурных изделий и выборка стали на рядовые угловые панели по торцовым стенам	26
43	Опалубка и армирование панелей-перемычек и панелей-перемычек угловых по торцовым стенам	27
44	Спецификация марок арматурных изделий и выборка стали на панели-перемычки угловые по торцовым стенам	28

ТК 1979	Содержание	1.432-5 Выпуск 1	
		—	—

Москва | Ст. инж. | Иванова

Стр.		Лист
45	Спецификация марок арматурных изделий и выборка стали на панели-перемычки.	29
46	Опалубка и армирование ребровых панелей для простенков.	30
47	Спецификация марок арматурных изделий и выборка стали на ребровые панели для простенков.	31
48	Опалубка и армирование ребровых панелей простенков для т.ш. и углов.	32
49	Спецификация марок арматурных изделий и выборка стали на ребровые панели простенков для т.ш. и углов.	33
50	Детали установки петли для подъема в панелях.	34
51	Детали установки пространственных каркасов и закладные детали в опалубку.	35
52	Пространственные каркасы КП1÷КП7 КП22÷КП28.	36
53	Пространственные каркасы КП8÷КП14 КП29÷КП35.	37
54	Пространственные каркасы КП15÷КП21 КП36÷КП42.	38
55	Пространственные каркасы КП43÷КП48	39
56	Пространственные каркасы КП49÷КП50	40
57	Пространственные каркасы КП61÷КП69	41
58	Пространственные каркасы КП70÷КП78	42
59 60	Спецификация марок арматурных изделий на один производственный каркас.	43,44
61	Плоские каркасы КР1÷КР16. Спецификация и выборка стали на одно арматурное изделие.	45,46
62	Плоские каркасы КР17÷КР23. Спецификация и выборка стали на одно арматурное изделие.	47
63	Плоские каркасы КР24÷КР28. Спецификация и выборка стали на одно арматурное изделие.	48
64	Закладные детали М1÷М4. Спецификация стали.	49
65	Закладные детали М5÷М8. Спецификация стали.	50
66	Закладные детали М9÷М12. Спецификация стали.	51
67	Закладные детали М13÷М16. Спецификация стали.	52
68	Закладные детали М17÷М20. Спецификация стали.	53
69	Закладные детали М21÷М24. Спецификация стали.	54
70	Закладные детали М25÷М27. Спецификация стали.	55
71	Закладные детали М28÷М35. Спецификация стали.	56
72	Конструкция петель для подъема. Спецификация стали.	57
73	Опалубка и армирование угловых блоков.	58
74	Спецификация марок арматурных изделий закладных деталей на один блок.	59
75	Выборка стали на один блок.	60
76	Плоские каркасы КР30÷КР41. Спецификация стали.	61
77	Плоские каркасы КР42÷КР49. Спецификация стали.	62
78	Плоские каркасы КР50÷КР57. Спецификация стали.	63
79	Плоские каркасы КР58÷КР65. Спецификация стали.	64
80	Закладные детали М36÷М39. Спецификация стали.	65
81	Конструкция петли для подъема. Спецификация стали.	66
82	Крепления углового блока к стеновой панели.	67

Пояснительная записка

1. Настоящий выпуск содержит рабочие чертежи однослойных панелей, блоков для углов и температурных швов.

2. Номенклатура блоков, условия применений и указания по расчету панелей приведены в выпуске 0 настоящей серии.

3. Панели и блоки запроектированы из следующих материалов:

а) из автоклавных ячеистых бетонов марки 35 с объемным весом в сухом состоянии $\gamma_{об} = 700-800\ кг/м^3$;

б) из легких бетонов марки 50 (керамзитобетона, перлитобетона и аглопоробетона) плотного строения с объемным весом в сухом состоянии $\gamma_{об} = 900-1200\ кг/м^3$.

При изготовлении панелей и блоков из легких бетонов возможно применение гидрофобного гранулированного песка.

4. Панели и блоки из легкого бетона должны изготовляться с вертикальным и внутренним фактурными слоями толщиной 20 мм из цементно-песчаного раствора марки 100. В угловых блоках фактурный слой должен устраиваться с трех сторон.

5. Панели армируются пространственными каркасами, состоящими из продольных плоских каркасов и отдельных поперечных стержней, соединенных между собой с помощью контактной сварки во всех местах пересечения.

Блоки армируются плоскими каркасами.

Каркасы изготавливаются из арматурной стали классов A-II, A-III и обыкновенной арматурной проволоки класса B-I.

Монтажные петли изготавливаются из горячекатаной круглой (гладкой) стали ВСт3сп, ВСт3пс.

Для изделий предназначенных для подвена и монтажа при t° ниже -40° запрещается применять сталь марки ВСт3пс.

Сборку и сварку пространственных каркасов рекомендуется производить в вертикальном положении. Это позволяет выполнять сварку пересечений одновременно с обеих сторон каркаса.

Плоские каркасы на период сборки и сварки пространственный рекомендуется накладывать. Этим обеспечивается необходимая точность расположения стержней и геометрических размеров пространственных каркасов.

Для сварки и сборки пространственных каркасов рекомендуется применять универсальный сборочный вертикальный кондуктор, рабочие чертежи которого разработаны Уралгражданпроектом (г. Свердловск, Б-64 ул. Блюхера 26).

Сварка пересечений стержней в пространственных каркасах производится с помощью машин для контактной точечной сварки с подвесным устройством типа МТПП-75.

6. Арматура в панелях и блоках из ячеистого бетона должна быть защищена от коррозии.

Способы защиты арматуры от коррозии, а также расчеты по прочности и трещиностойкости должны соответствовать указаниям по технологии изготовления изделий из автоклавного ячеистого бетона (СН 277-70).

7. Закладные детали панелей и блоков должны быть защищены от коррозии цинковым покрытием в соответствии с требованиями, временные указания по антикоррозионной защите стальных закладных деталей (СН 206-62).

8. Закладные детали должны фиксироваться на бортах стальных форм.

9. Величина отпускной прочности бетона должна быть не ниже 70% от проектной прочности.

Типпроектинвестпроект Госстроя СССР Москва

10. Изготовление панелей и блоков, их приемка и контроль качества, а также хранение и транспортирование должны производиться в соответствии с ГОСТ 11690-85 „Панели из автоклавных ячеистых бетонов для наружных стен производственных зданий" и ГОСТ 13578-68 „Панели из легких бетонов на пористых заполнителях для наружных стен производственных зданий".

11. Испытание панелей и оценка качества изделий производится в соответствии с ГОСТ 8829-66 „Изделия железобетонные сборные. Методы испытаний и оценка прочности, жесткости и трещиностойкости". Инструкцией по испытанию ж.б. стеновых панелей промышленных зданий (НИИСК и НИИЖБ Госстроя СССР изд 1970 г.).

Схема опирания и загружения панелей при испытаниях приведена на рис. 1.

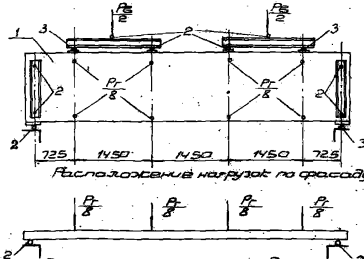

Рис. 1 Схема испытаний панелей

Контрольные нагрузки на проверку прочности и жесткости панелей и контрольные прогибы приведены в таблицах на стр. 7-16.

Указания по подбору петель для подъема панелей

В номенклатуре панелей (1.432-5 выпуск 0) и в выборках стали на панели не учтены расходы стали на монтажные петли.

Монтажные петли должны подбираться в каждом конкретном случае в зависимости от веса панели по таблице 1.

Конструкцию монтажных петель приведена на листе 57.

Таблица 1

Марка петли	Максимальная нагрузка на одну петлю т	Максимальный вес панели (см. номенклатуру в выпуске 0) т	Расход стали на одну петлю кг
П1	700	1,4	1,5
П2	1100	2,2	1,9
П3	1500	3,0	2,4
П4	2000	4,0	3,1
П5	2500	5,0	4,3
П6	700	0,7	1,3

Примечание. Петля П6 предназначена только для блоков.

ЦИТП Госстроя СССР Москва Гипрокомунстрой Разработано Утверждено Сдано в ГПИ Утверждено

Испытательные нагрузки для панелей из ячеистых бетонов

Таблица 2

Марка панели	Контрольные разрушающие нагрузки при испытании панелей на прочность									Контрольные нагрузки при испытании панелей на жесткость		Контрольный прогиб	Допускаемые отклонения	
	Вертикальная, т (Включая собственный вес)			Горизонтальная, т										
				с=1,4		с=1,6		с=1,8						
	с=1,4	с=1,6	с=1,8	Контролируемая нагрузка	Допускаемые отклонения	Контролируемая нагрузка	Допускаемые отклонения	Контролируемая нагрузка	Допускаемые отклонения	Вертикальная	Горизонтальная			
										т	т	см	см	
1	2	3	4	5	6	7	8	9	10	11	12	13	14	15
ПС 9.16 / 0,9×6 — 11	1,23	1,41	1,58	0,58	0,09	0,67	0,10	0,75	0,11	0,80	0,30	2,37	0,46	0,69
ПС 9.16 / 0,9×6 — 12	1,23	1,41	1,58	0,96	0,14	1,09	0,16	1,22	0,18	0,80	0,48	2,88	0,29	0,43
ПС 9.16 / 0,9×6 — 21	4,54	5,25	5,90	1,55	0,23	1,77	0,26	1,98	0,30	2,98	0,92	2,86	0,29	0,43
ПС 9.16 / 0,9×6 — 72	1,23	1,41	1,58	0,96	0,14	1,09	0,16	1,22	0,18	0,80	0,48	2,88	0,29	0,43
ПС 9.20 / 0,9×6 — 11	1,54	1,76	1,98	0,58	0,09	0,67	0,10	0,75	0,11	1,00	0,30	1,39	0,28	0,42
ПС 9.20 / 0,9×6 — 12	1,54	1,76	1,98	0,96	0,14	1,09	0,16	1,22	0,18	1,00	0,48	2,09	0,42	0,63
ПС 9.20 / 0,9×6 — 21	4,90	5,60	6,30	1,90	2,28	2,54	0,38	2,86	0,43	3,18	1,13	2,84	0,28	0,42
ПС 9.20 / 0,9×6 — 22	4,90	5,60	6,30	2,73	0,41	3,64	0,54	4,08	0,61	3,18	1,62	2,36	0,47	0,70
ПС 9.20 / 0,9×6 — 31	4,90	5,60	6,30	1,90	2,28	2,54	0,38	2,88	0,43	3,18	1,13	2,84	0,28	0,42
ПС 9.20 / 0,9×6 — 32	4,90	5,60	6,30	2,73	0,41	3,64	0,54	4,08	0,61	3,18	1,62	2,36	0,47	0,70
ПС 9.20 / 0,9×6 — 42	1,54	1,76	1,92	0,96	0,14	1,09	0,16	1,22	0,18	1,00	0,48	2,09	0,42	0,63
ПС 9.20 / 0,9×6 — 52	4,90	5,60	6,30	2,73	0,41	3,64	0,54	4,08	0,61	3,18	1,62	2,36	0,47	0,70
ПС 9.20 / 0,9×6 — 62	4,90	5,60	6,30	2,73	0,41	3,64	0,54	4,08	0,61	3,18	1,62	2,36	0,47	0,70
ПС 9.20 / 0,9×6 — 72	1,54	1,76	1,98	0,96	0,14	1,09	0,18	1,22	0,18	1,00	0,48	2,09	0,42	0,63

Примечания:

1. Марка бетона В3,5.
2. В обозначениях марок панелей условно опущен индекс, обозначающий отличия панелей по закладным деталей.

1	2	3	4	5	6	7	8	9	10	11	12	13	14	15
ПСЯ24 0,9×6 — 11	1,85	2,11	2,38	0,58	0,09	0,67	0,10	0,75	0,11	1,20	0,30	0,90	0,18	0,27
ПСЯ24 0,9×6 — 12	1,85	2,11	2,38	0,96	0,14	1,09	0,16	1,22	0,18	1,20	0,48	1,17	0,23	0,35
ПСЯ24 0,9×6 — 21	5,20	5,95	6,70	2,70	0,40	3,08	0,46	3,46	0,52	3,38	1,37	2,90	0,29	0,44
ПСЯ24 0,9×6 — 22	5,20	5,95	6,70	4,30	0,84	4,90	0,73	5,50	0,82	3,38	2,19	2,68	0,21	0,40
ПСЯ24 0,9×6 — 31	5,20	5,95	6,70	2,70	0,40	3,08	0,46	3,46	0,52	3,38	1,37	2,90	0,29	0,44
ПСЯ24 0,9×6 — 32	5,20	5,95	6,70	4,30	0,84	4,90	0,73	5,50	0,88	3,38	2,19	2,68	0,21	0,40
ПСЯ24 0,9×6 — 42	1,85	2,11	2,38	0,96	0,14	1,09	0,16	1,22	0,18	1,20	0,48	1,17	0,23	0,35
ПСЯ24 0,9×6 — 52	5,20	5,95	6,70	4,30	0,64	4,90	0,73	5,50	0,82	3,38	2,19	2,68	0,21	0,40
ПСЯ24 0,9×6 — 62	5,20	5,95	6,70	4,30	0,84	4,90	0,73	5,50	0,82	3,38	2,19	2,68	0,21	0,40
ПСЯ24 0,9×6 — 72	1,85	2,11	2,38	0,96	0,14	1,09	0,16	1,22	0,18	1,20	0,48	1,17	0,23	0,35
ПСЯ30 0,9×6 — 12	2,31	2,64	3,00	0,96	0,14	1,09	0,16	1,22	0,18	1,50	0,48	0,88	0,17	0,26
ПСЯ30 0,9×6 — 21	5,68	6,50	7,30	3,28	0,49	3,75	0,56	4,20	0,63	3,68	1,67	1,87	0,37	0,55
ПСЯ30 0,9×6 — 22	5,68	6,50	7,30	4,86	0,73	5,56	0,83	6,25	0,93	3,68	2,44	2,00	0,40	0,60
ПСЯ30 0,9×6 — 31	5,68	6,50	7,30	3,28	0,49	3,75	0,56	4,20	0,63	3,68	1,67	1,87	0,37	0,55
ПСЯ30 0,9×6 — 32	5,68	6,50	7,30	4,86	0,73	5,56	0,83	6,25	0,93	3,68	2,49	2,00	0,40	0,60
ПСЯ30 0,9×6 — 42	2,31	2,64	3,00	0,96	0,14	1,09	0,16	1,22	0,18	1,50	0,48	0,88	0,17	0,26
ПСЯ30 0,9×6 — 52	5,68	6,50	7,30	4,86	0,73	5,56	0,83	6,25	0,93	3,68	2,49	2,00	0,40	0,60
ПСЯ30 0,9×6 — 62	5,68	6,50	7,30	4,86	0,73	5,56	0,83	6,25	0,93	3,68	2,49	2,00	0,40	0,60
ПСЯ30 0,9×6 — 72	2,31	2,64	3,00	0,96	0,14	1,09	0,16	1,22	0,18	1,50	0,48	0,88	0,17	0,26
ПСЯ16 1,2×6 — 11	1,54	1,76	1,98	0,78	0,12	0,89	0,13	1,00	0,15	1,00	0,40	0,45	0,19	0,73
ПСЯ16 1,2×6 — 12	1,54	1,76	1,98	1,27	0,19	1,45	0,22	1,63	0,24	1,00	0,65	2,90	0,29	0,43
ПСЯ16 1,2×6 — 21	4,90	5,60	6,30	2,00	0,30	2,28	0,34	2,57	0,38	2,18	1,19	2,87	0,29	0,43
ПСЯ16 1,2×6 — 72	1,54	1,76	1,98	1,27	0,19	1,45	0,22	1,63	0,24	1,00	0,65	2,90	0,29	0,43
ПСЯ16 1,2×6 — 82	4,90	5,60	6,30	2,00	0,30	2,28	0,34	2,57	0,38	2,18	1,19	2,87	0,29	0,43

ЦНИИПРОМЗДАНИЙ МОСКВА

Гип. инж. пр-тов Ситников
Ст. инж. Ситников
Ст. техник Сусолов

ТК 1972

Пояснительная записка

1.432-5 Вып. 1

1	2	3	4	5	6	7	8	9	10	11	12	13	14	15
ПС 9.20 / 1,2×6 — 11	2,00	2,30	2,57	0,78	0,12	0,89	0,13	1,00	0,15	1,30	0,40	1,41	0,28	0,42
ПС 9.20 / 1,2×6 — 12	2,00	2,30	2,51	1,21	0,19	1,45	0,22	1,63	0,24	1,30	0,65	2,21	0,44	0,66
ПС 9.20 / 1,2×6 — 21	5,36	6,14	6,90	2,42	0,38	2,78	0,41	3,11	0,47	3,48	1,44	2,83	0,28	0,42
ПС 9.20 / 1,2×6 — 22	5,36	6,14	6,90	3,64	0,55	4,18	0,62	4,68	0,70	3,48	2,16	2,48	0,25	0,37
ПС 9.20 / 1,2×6 — 31	5,36	6,14	6,90	2,42	0,36	2,78	0,41	3,11	0,47	3,48	1,44	2,83	0,28	0,42
ПС 9.20 / 1,2×8 — 32	5,36	6,14	6,90	3,64	0,55	4,16	0,62	4,68	0,70	3,48	2,16	2,48	0,25	0,37
ПС 9.20 / 1,2×6 — 42	2,00	2,30	2,57	1,27	0,19	1,46	0,22	1,63	0,24	1,30	0,65	2,21	0,44	0,66
ПС 9.20 / 1,2×6 — 52	5,36	6,14	6,90	3,64	0,55	4,18	0,62	4,68	0,70	3,48	2,16	2,48	0,25	0,37
ПС 9.20 / 1,2×6 — 62	5,36	6,14	6,90	3,64	0,55	4,18	0,62	4,68	0,70	3,48	2,16	2,48	0,25	0,37
ПС 9.20 / 1,2×6 — 72	2,00	2,30	2,57	1,27	0,19	1,45	0,22	1,63	0,24	1,30	0,65	2,21	0,44	0,66
ПС 9.20 / 1,2×6 — 82	5,36	6,14	6,90	3,64	0,55	4,16	0,62	4,68	0,70	3,48	2,16	2,48	0,25	0,37
ПС 9.20 / 1,2×8 — 92	5,36	6,14	6,90	3,64	0,55	4,16	0,62	4,68	0,70	3,48	2,16	2,48	0,25	0,37
ПС 9.24 / 1,2×6 — 11	2,46	2,82	3,17	0,78	0,12	0,89	0,13	1,00	0,15	1,60	0,40	0,99	0,20	0,30
ПС 9.24 / 1,2×6 — 12	2,46	2,82	3,17	1,27	0,19	1,45	0,22	1,63	0,24	1,60	0,65	1,24	0,25	0,37
ПС 9.24 / 1,2×6 — 21	5,83	6,66	7,50	3,02	0,45	3,46	0,52	3,90	0,58	3,78	1,80	2,90	0,29	0,44
ПС 9.24 / 1,2×6 — 22	5,83	6,66	7,50	4,12	0,62	4,70	0,70	5,30	0,79	3,78	2,45	2,68	0,27	0,40
ПС 9.24 / 1,2×6 — 31	5,83	6,66	7,50	3,02	0,45	3,46	0,52	3,90	0,58	3,78	1,80	2,90	0,29	0,44
ПС 9.24 / 1,2×6 — 32	5,83	6,66	7,50	4,12	0,62	4,70	0,70	5,30	0,79	3,78	2,45	2,68	0,27	0,40
ПС 9.24 / 1,2×6 — 42	2,46	2,82	3,17	1,27	0,19	1,45	0,22	1,63	0,24	1,60	0,65	1,24	0,25	0,38
ПС 9.24 / 1,2×6 — 52	5,83	6,66	7,50	4,12	0,62	4,70	0,70	5,30	0,79	3,78	2,45	2,68	0,27	0,37
ПС 9.24 / 1,2×6 — 62	5,83	6,66	7,50	4,12	0,62	4,70	0,70	5,30	0,79	3,78	2,45	2,68	0,27	0,40
ПС 9.24 / 1,2×6 — 72	2,46	2,82	3,17	1,27	0,19	1,45	0,22	1,63	0,24	1,60	0,65	1,24	0,25	0,37
ПС 9.24 / 1,2×6 — 82	5,83	6,66	7,50	4,12	0,62	4,70	0,70	5,30	0,79	3,78	2,45	2,68	0,27	0,40
ПС 9.24 / 1,2×6 — 92	5,83	6,66	7,50	4,12	0,62	4,70	0,70	5,30	0,79	3,78	2,45	2,68	0,27	0,40

Гип Жарков
Ст. инж. пр-ту Андреева
Ст. техник Сычева

ЦНИИПРОМЗДАНИЙ
МОСКВА

ТК 1972

Пояснительная записка

1432-5
Выпуск 1
— —

1	2	3	4	5	6	7	8	9	10	11	12	13	14	15
ПС930 1,2×6 — 12	3,06	3,49	3,93	1,27	0,19	1,45	0,22	1,63	0,24	1,98	0,65	0,88	0,18	0,27
ПС930 1,2×6 — 21	6,42	7,34	8,28	3,75	0,56	4,29	0,64	4,82	0,72	4,16	2,23	1,87	0,37	0,55
ПС930 1,2×6 — 22	6,42	7,34	8,26	5,57	0,83	6,36	0,95	7,15	1,07	4,16	3,28	2,00	0,40	0,60
ПС930 1,2×6 — 31	6,42	7,34	8,26	3,75	0,56	4,29	0,64	4,82	0,72	4,16	2,23	1,87	0,37	0,55
ПС930 1,2×6 — 32	6,42	7,34	8,26	5,5	0,83	6,36	0,95	7,15	1,07	4,16	3,28	2,00	0,40	0,60
ПС930 1,2×6 — 42	3,06	3,49	3,93	1,27	0,19	1,45	0,22	1,63	0,24	1,98	0,65	0,88	0,18	0,27
ПС930 1,2×6 — 52	6,42	7,34	8,26	5,57	0,83	6,36	0,95	7,15	1,07	4,16	3,28	2,00	0,40	0,60
ПС930 1,2×6 — 12	3,06	3,49	3,93	1,27	0,19	1,45	0,22	1,63	0,24	1,98	0,65	0,88	0,18	0,27
ПС930 1,2×6 — 82	6,42	7,34	8,26	5,57	0,83	6,36	0,95	7,15	1,07	4,16	3,28	2,00	0,40	0,60
ПС930 1,2×6 — 92	6,42	7,34	8,26	5,57	0,83	6,36	0,95	7,15	1,07	4,16	3,28	2,00	0,40	0,60
ПС920 1,5×6 — 42	2,62	3,00	3,37	1,59	0,24	1,81	0,27	2,04	0,30	1,70	0,81	2,27	0,45	0,67
ПС920 1,5×6 — 52	5,98	6,82	7,68	4,52	0,68	5,17	0,77	5,82	0,87	3,88	2,70	2,53	0,25	0,37
ПС920 1,5×6 — 62	5,98	6,82	7,68	4,52	0,68	5,17	0,77	5,82	0,87	3,88	2,70	2,53	0,25	0,37
ПС924 1,5×6 — 42	3,08	3,52	3,96	1,59	0,24	1,81	0,27	2,04	0,30	2,00	0,81	1,30	0,26	0,39
ПС924 1,5×6 — 52	6,45	7,37	8,30	5,81	0,87	6,63	0,99	7,47	1,12	4,18	3,46	2,68	0,27	0,40
ПС924 1,5×6 — 62	6,45	7,37	8,30	5,81	0,87	6,63	0,99	7,47	1,12	4,18	3,46	2,68	0,27	0,40
ПС930 1,5×6 — 42	2,86	4,40	4,96	1,59	0,24	1,81	0,27	2,04	0,30	2,50	0,81	0,88	0,18	0,27
ПС930 1,5×6 — 52	7,22	8,25	9,30	6,80	1,02	7,80	1,17	8,75	1,31	4,68	4,05	2,25	0,45	0,67
ПС930 1,5×6 — 62	7,22	8,25	9,30	6,80	1,02	7,80	1,17	8,75	1,31	4,68	4,05	2,25	0,45	0,67
ПС916 1,8×6 — 11	2,46	2,82	3,17	1,16	0,17	1,32	0,20	1,49	0,22	1,60	0,59	2,62	0,26	0,39
ПС916 1,8×6 — 12	2,46	2,82	3,17	1,90	0,28	2,17	0,32	2,44	0,36	1,60	0,97	2,90	0,29	0,43
ПС916 1,8×6 — 21	5,82	6,67	7,50	2,81	0,42	3,32	0,50	3,74	0,56	3,78	1,73	2,88	0,29	0,43

ЦНИИПРОМЗДАНИЙ
МОСКВА

Гл. инж. — Гуськов
Гл. техник — Кудреев

ТК 1972

Пояснительная записка

1432-5
Выпуск 1

— | —

1	2	3	4	5	6	7	8	9	10	11	12	13	14	15
ПСЯ20 1,8×6 — 11	3,08	3,52	3,96	1,16	0,17	1,32	0,20	1,49	0,22	2,00	0,59	1,48	0,30	0,45
ПСЯ20 1,8×6 — 12	3,08	3,52	3,96	1,90	0,28	2,17	0,32	2,44	0,36	2,00	0,97	2,36	0,47	0,70
ПСЯ20 1,8×6 — 21	6,44	7,36	8,28	3,44	0,51	3,94	0,59	4,22	0,66	4,18	2,05	2,84	0,28	0,42
ПСЯ20 1,8×6 — 22	6,44	7,36	8,28	5,44	0,82	6,22	0,93	7,00	1,05	4,18	3,24	8,59	0,26	0,39
ПСЯ20 1,8×5 — 31	6,44	7,36	8,28	3,44	0,51	3,94	0,59	4,22	0,66	4,18	2,05	2,84	0,28	0,42
ПСЯ20 1,8×6 — 32	6,44	7,36	8,28	5,44	0,82	6,22	0,93	7,00	1,05	4,18	3,24	2,59	0,26	0,39
ПСЯ20 1,8×6 — 42	3,08	3,52	3,96	1,90	0,28	2,17	0,32	2,44	0,36	2,00	0,97	2,36	0,47	0,70
ПСЯ20 1,8×6 — 52	6,44	7,36	8,28	5,44	0,82	6,22	0,93	7,00	1,05	4,18	3,24	2,59	0,26	0,39
ПСЯ20 1,8×6 — 62	6,44	7,36	8,28	6,44	0,82	6,22	0,93	7,00	1,05	4,18	3,24	2,59	0,26	0,39
ПСЯ24 1,8×6 — 11	3,70	4,22	4,76	1,16	0,17	1,32	0,20	1,49	0,22	2,40	0,59	1,07	0,2	0,31
ПСЯ24 1,8×6 — 12	3,70	4,22	4,76	1,90	0,28	2,17	0,32	2,44	0,36	2,40	0,97	1,31	0,26	0,39
ПСЯ24 1,8×6 — 21	7,06	8,07	9,08	4,27	0,64	4,88	0,73	5,50	0,82	4,58	2,54	2,90	0,29	0,43
ПСЯ24 1,8×8 — 22	7,06	8,07	9,08	6,40	0,96	7,30	1,10	8,20	1,23	4,58	4,00	2,72	0,27	0,40
ПСЯ24 1,8×6 — 31	7,06	8,07	9,08	4,27	0,64	4,88	0,73	5,50	0,82	4,58	2,54	2,90	0,29	0,43
ПСЯ24 1,8×6 — 32	7,06	8,07	9,08	6,40	0,96	7,30	1,10	8,20	1,23	4,58	4,00	2,72	0,27	0,40
ПСЯ24 1,8×6 — 42	3,70	4,22	4,76	1,90	0,28	2,17	0,32	2,44	0,36	2,40	0,97	1,31	0,26	0,39
ПСЯ24 1,8×6 — 52	7,06	8,07	9,08	6,40	0,96	7,30	1,10	8,20	1,23	4,58	4,00	2,72	0,27	0,40
ПСЯ24 1,8×6 — 62	7,06	8,07	9,08	6,40	0,96	7,30	1,10	8,20	1,23	4,58	4,00	2,72	0,27	0,40
ПСЯ30 1,8×6 — 12	4,62	5,28	5,94	1,90	0,28	2,17	0,32	2,44	0,36	3,00	0,97	0,88	0,17	0,25
ПСЯ30 1,8×6 — 21	8,00	9,12	10,2	5,42	0,81	6,20	0,93	6,98	1,05	5,18	3,23	1,92	0,38	0,57
ПСЯ30 1,8×6 — 22	8,00	9,12	10,2	8,00	1,20	9,12	1,37	10,3	1,54	5,18	4,75	2,32	0,46	0,69
ПСЯ30 1,8×6 — 31	8,00	9,12	10,2	5,42	0,81	6,20	0,93	6,98	1,05	5,18	3,23	1,92	0,39	0,58
ПСЯ30 1,8×6 — 32	8,00	9,12	10,2	8,00	1,20	9,12	1,37	10,3	1,54	5,18	4,75	2,32	0,46	0,69
ПСЯ30 1,8×6 — 42	4,62	5,28	5,94	1,90	0,28	2,17	0,32	2,44	0,36	3,00	0,97	0,88	0,17	0,25
ПСЯ30 1,8×6 — 52	8,00	9,12	10,2	8,00	1,20	9,12	1,37	10,3	1,54	5,18	4,75	2,32	0,46	0,69
ПСЯ30 1,8×6 — 62	8,00	9,12	10,2	8,00	1,20	9,12	1,37	10,3	1,54	5,18	4,75	2,32	0,46	0,69

Испытательные нагрузки для панелей из легких бетонов

Таблица 3

Марка панели	Контольные разрушающие нагрузки при испытании панелей на прочность						Контрольные нагрузки при испытании панелей на жесткость		Контрольный прогиб	Допускаемые отклонения	
	Вертикальная, т (Включая собственный вес)		Горизонтальная, т				Вертикальная	Горизонтальная			
			C = 1.4		C = 1.6						
	C = 1.4	C = 1.6	Контролируемая нагрузка	Допускаемые отклонения	Контролируемая нагрузка	Допускаемые отклонения	т	т	см	см	
1	2	3	4	5	6	7	8	9	10	11	12
ПСЛ 16 / 0,9×6 — 11	1,85	2,11	0,59	0,09	0,68	0,10	1,20	0,30	1,36	0,27	0,40
ПСЛ 16 / 0,9×6 — 12	1,85	2,11	0,94	0,14	1,07	0,16	1,20	0,48	1,89	0,38	0,57
ПСЛ 16 / 0,9×6 — 21	5,20	5,95	1,71	0,26	1,96	0,29	3,38	1,02	2,90	0,29	0,43
ПСЛ 16 / 0,9×6 — 72	5,20	5,95	0,80	0,12	0,92	0,14	3,38	0,48	1,89	0,38	0,57
ПСЛ 20 / 0,9×6 — 11	2,31	2,64	0,59	0,09	0,68	0,10	1,50	0,30	1,89	0,38	0,57
ПСЛ 20 / 0,9×6 — 12	2,31	2,64	0,94	0,14	1,07	0,16	1,50	0,48	0,35	0,07	0,10
ПСЛ 20 / 0,9×6 — 21	5,67	6,48	2,46	0,37	2,81	0,42	3,68	1,46	1,02	0,20	0,30
ПСЛ 20 / 0,9×6 — 22	5,67	6,48	3,37	0,50	3,85	0,58	3,68	2,00	2,90	0,29	0,43
ПСЛ 20 / 0,9×6 — 31	5,67	6,48	2,46	0,37	2,81	0,42	3,68	1,46	2,90	0,29	0,43
ПСЛ 20 / 0,9×6 — 32	5,67	6,48	3,37	0,50	3,85	0,58	3,68	2,00	2,90	0,29	0,43
ПСЛ 20 / 0,9×6 — 42	5,67	6,48	0,94	0,14	1,07	0,16	3,68	0,48	1,02	0,20	0,30
ПСЛ 20 / 0,9×6 — 52	5,67	6,48	3,37	0,50	3,85	0,58	3,68	2,00	2,90	0,29	0,43
ПСЛ 20 / 0,9×6 — 62	5,67	6,48	3,37	0,50	3,85	0,58	3,68	2,00	2,90	0,29	0,43
ПСЛ 20 / 0,9×6 — 72	5,67	6,48	0,94	0,14	1,07	0,16	3,68	0,48	1,02	0,20	0,30
ПСЛ 24 / 0,9×6 — 11	2,78	3,17	0,59	0,09	0,58	0,10	1,80	0,30	0,20	0,04	0,06
ПСЛ 24 / 0,9×6 — 12	2,78	3,17	0,94	0,14	1,07	0,16	1,80	0,48	0,30	0,06	0,09
ПСЛ 24 / 0,9×6 — 21	6,14	7,00	2,22	0,33	2,53	0,38	3,98	1,32	2,21	0,44	0,66
ПСЛ 24 / 0,9×6 — 22	6,14	7,00	3,72	0,56	4,25	0,64	3,98	2,21	2,68	0,27	0,40
ПСЛ 24 / 0,9×6 — 31	6,14	7,00	0,50	0,08	0,58	0,09	3,98	0,30	2,21	0,44	0,66
ПСЛ 24 / 0,9×6 — 32	6,14	7,00	3,72	0,56	4,25	0,64	3,98	2,21	2,68	0,27	0,40
ПСЛ 24 / 0,9×6 — 42	2,78	3,17	0,94	0,14	1,07	0,16	1,80	0,48	0,30	0,06	0,09
ПСЛ 24 / 0,9×6 — 52	6,14	7,00	3,72	0,56	4,25	0,64	3,98	2,21	2,68	0,27	0,40
ПСЛ 24 / 0,9×6 — 62	6,14	7,00	3,72	0,56	4,25	0,64	3,98	2,21	2,68	0,27	0,40
ПСЛ 24 / 0,9×6 — 72	2,78	3,17	0,94	0,14	1,07	0,16	1,80	0,48	0,30	0,06	0,09

Примечания:
1. Марка бетона – „50".
2. В обозначениях марок панелей условно опущен индекс, обозначающий отличия панелей по закладным деталям.

ТК 1972

Пояснительная записка

1.432 - 5 Выпуск 1

ГОССТРОЙ СССР ЦНИИПРОМЗДАНИЙ МОСКВА
Т. инж. пр. Солнц. Солнц. Андреева
Ст. инж. Андреева Суслова
Ст. техник Суслова

1	2	3	4	5	6	7	8	9	10	11	12
ПСЛ30 / 0,9×6 — 12	3,39	3,88	0,94	0,14	1,07	0,16	2,20	0,48	0,14	0,03	0,05
ПСЛ30 / 0,9×6 — 21	6,74	7,70	2,81	0,42	3,21	0,48	4,38	1,67	0,90	0,18	0,27
ПСЛ30 / 0,9×6 — 22	6,74	7,70	4,17	0,63	4,76	0,72	4,38	2,48	1,52	0,30	0,45
ПСЛ30 / 0,9×6 — 31	6,74	7,70	2,81	0,42	3,21	0,48	4,38	1,67	0,90	0,18	0,27
ПСЛ30 / 0,9×6 — 32	6,74	7,70	4,17	0,63	4,76	0,72	4,38	2,48	1,52	0,30	0,45
ПСЛ30 / 0,9×6 — 42	3,39	3,88	0,94	0,14	1,07	0,16	2,20	0,48	0,14	0,03	0,05
ПСЛ30 / 0,9×6 — 52	6,74	7,70	4,17	0,63	4,76	0,72	4,38	2,48	1,52	0,30	0,45
ПСЛ30 / 0,9×6 — 62	6,74	7,70	4,17	0,63	4,76	0,72	4,38	2,48	1,52	0,30	0,45
ПСЛ30 / 0,9×6 — 72	3,39	3,88	0,94	0,14	1,07	0,16	2,20	0,48	0,14	0,03	0,05
ПСЛ15 / 1,2×6 — 11	2,46	2,82	0,78	0,12	0,90	0,13	1,60	0,40	1,48	0,30	0,45
ПСЛ15 / 1,2×6 — 12	2,46	2,82	1,27	0,19	1,46	0,22	3,78	0,65	2,02	0,40	0,60
ПСЛ15 / 1,2×6 — 21	5,82	6,66	2,24	0,33	2,55	0,38	3,78	1,33	2,90	0,29	0,43
ПСЛ15 / 1,2×6 — 72	2,46	2,82	1,27	0,19	1,46	0,22	3,78	0,65	2,02	0,40	0,60
ПСЛ15 / 1,2×6 — 82	5,82	6,66	2,24	0,33	2,55	0,38	3,78	1,33	2,90	0,29	0,43
ПСЛ20 / 1,2×6 — 11	3,08	3,52	0,78	0,12	0,90	0,13	2,00	0,40	0,35	0,07	0,10
ПСЛ20 / 1,2×6 — 12	3,08	3,52	1,27	0,19	1,46	0,22	2,00	0,65	1,07	0,21	0,31
ПСЛ20 / 1,2×6 — 21	6,43	7,36	3,15	0,47	3,60	0,54	4,18	1,87	2,90	0,29	0,43
ПСЛ20 / 1,2×6 — 22	6,43	7,36	4,37	0,66	5,00	0,75	4,18	2,60	2,90	0,29	0,43
ПСЛ20 / 1,2×6 — 31	6,43	7,36	3,15	0,47	3,60	0,54	4,18	1,87	2,90	0,29	0,43
ПСЛ20 / 1,2×6 — 32	6,43	7,36	4,37	0,66	5,00	0,75	4,18	2,60	2,90	0,29	0,43
ПСЛ20 / 1,2×6 — 42	3,08	3,52	1,27	0,19	1,46	0,22	2,00	0,65	1,07	0,21	0,31
ПСЛ20 / 1,2×6 — 52	6,43	7,36	4,37	0,66	5,00	0,75	4,18	2,60	2,90	0,29	0,43
ПСЛ20 / 1,2×6 — 62	6,43	7,36	4,37	0,66	5,00	0,75	4,18	2,60	2,90	0,29	0,43
ПСЛ20 / 1,2×6 — 72	3,08	3,52	1,27	0,19	1,46	0,22	2,00	0,65	1,07	0,21	0,31
ПСЛ20 / 1,2×6 — 82	6,43	7,36	4,37	0,66	5,00	0,75	4,18	2,60	2,90	0,29	0,43
ПСЛ20 / 1,2×6 — 92	6,43	7,36	4,37	0,66	5,00	0,75	4,18	2,60	2,90	0,29	0,43

1	2	3	4	5	6	7	8	9	10	11	12
ПСЛ24 / 1,2×6 — 11	3,70	4,22	0,78	0,12	0,90	0,13	2,40	0,40	0,20	0,04	0,06
ПСЛ24 / 1,2×6 — 12	3,70	4,22	1,27	0,19	1,46	0,22	2,40	0,65	0,30	0,06	0,09
ПСЛ24 / 1,2×6 — 21	7,06	8,07	3,09	0,46	3,53	0,53	4,58	1,84	2,20	0,44	0,66
ПСЛ24 / 1,2×6 — 22	7,06	8,07	5,04	0,75	5,75	0,86	4,58	3,00	2,68	0,27	0,40
ПСЛ24 / 1,2×6 — 31	7,06	8,07	3,09	0,46	3,53	0,53	4,58	1,84	2,20	0,44	0,66
ПСЛ24 / 1,2×6 — 32	7,06	8,07	5,04	0,75	5,75	0,86	4,58	3,00	2,68	0,27	0,40
ПСЛ24 / 1,2×6 — 42	3,70	4,22	1,27	0,19	1,46	0,22	2,40	0,65	0,30	0,06	0,09
ПСЛ24 / 1,2×6 — 52	7,06	8,07	5,04	0,75	5,75	0,86	4,58	3,00	2,68	0,27	0,40
ПСЛ24 / 1,2×6 — 62	7,06	8,07	5,04	0,75	5,75	0,86	4,58	3,00	2,68	0,27	0,40
ПСЛ24 / 1,2×6 — 72	3,70	4,22	1,27	0,19	1,46	0,22	2,40	0,65	0,30	0,06	0,09
ПСЛ24 / 1,2×6 — 82	7,06	8,07	5,04	0,75	5,75	0,86	4,58	3,00	2,68	0,27	0,40
ПСЛ24 / 1,2×6 — 92	7,06	8,07	5,04	0,75	5,75	0,86	4,58	3,00	2,68	0,27	0,40
ПСЛ30 / 1,2×6 — 12	4,62	5,27	1,27	0,19	1,45	0,22	3,00	0,65	0,14	0,03	0,05
ПСЛ30 / 1,2×6 — 21	7,98	9,12	3,75	0,56	4,29	0,64	5,18	2,23	0,92	0,18	0,27
ПСЛ30 / 1,2×6 — 22	7,98	9,12	5,57	0,83	6,36	0,95	5,18	3,28	1,65	0,33	0,50
ПСЛ30 / 1,2×6 — 31	7,98	9,12	3,75	0,56	4,29	0,64	5,18	2,23	0,92	0,18	0,25
ПСЛ30 / 1,2×6 — 32	7,98	9,12	5,57	0,83	6,36	0,95	5,18	3,28	1,65	0,33	0,50
ПСЛ30 / 1,2×6 — 42	4,62	5,27	1,27	0,19	1,45	0,22	3,00	0,65	0,14	0,03	0,05
ПСЛ30 / 1,2×6 — 52	7,98	9,12	5,57	0,83	6,36	0,95	5,18	3,28	1,65	0,33	0,50
ПСЛ30 / 1,2×6 — 72	4,62	5,27	1,27	0,19	1,45	0,22	3,00	0,65	0,14	0,03	[illegible]
ПСЛ30 / 1,2×6 — 82	7,98	9,12	5,57	0,83	6,36	0,95	5,18	3,28	1,65	0,33	0,50
ПСЛ30 / 1,2×6 — 92	7,98	9,12	5,57	0,83	6,36	0,95	5,18	3,28	1,65	0,33	0,50

Гл. инж. пр. — Красков
Гл. инж. пр. — Голос
Ст. инж. — Андреева
Ст. техник — Суслова

ГОССТРОЙ СССР
ЦНИИПРОМЗДАНИЙ
МОСКВА

ТК 1972 | Пояснительная записка | 143[illegible]

1	2	3	4	5	6	7	8	9	10	11	12
ПСЛ20 / 1,5×6 — 42	3,86	4,40	1,59	0,24	1,81	0,27	2,50	0,81	1,10	0,22	0,33
ПСЛ20 / 1,5×6 — 52	7,22	8,25	4,53	0,68	5,18	0,78	4,68	2,70	2,90	0,29	0,43
ПСЛ20 / 1,5×6 — 62	7,22	8,25	4,53	0,68	5,18	0,78	4,68	2,70	2,90	0,29	0,43
ПСЛ24 / 1,5×6 — 42	4,47	5,10	1,59	0,24	1,81	0,27	2,90	0,81	0,30	0,06	0,09
ПСЛ24 / 1,5×6 — 52	7,83	8,95	5,82	0,87	6,65	1,00	5,08	3,46	2,68	0,27	0,40
ПСЛ24 / 1,5×6 — 52	7,83	8,95	5,82	0,87	6,65	1,00	5,08	3,46	2,68	0,27	0,40
ПСЛ30 / 1,5×6 — 42	5,70	6,50	1,59	0,24	1,81	0,27	3,70	0,81	0,14	0,03	0,05
ПСЛ30 / 1,5×6 — 52	9,05	10,4	6,80	1,02	7,80	1,17	5,88	4,05	1,68	0,33	0,50
ПСЛ30 / 1,5×6 — 62	9,05	10,4	6,80	1,02	7,80	1,17	5,88	4,05	1,68	0,33	0,50
ПСЛ16 / 1,8×6 — 11	3,86	4,40	1,16	0,17	1,32	0,20	2,50	0,59	1,56	0,31	0,46
ПСЛ16 / 1,8×6 — 12	3,86	4,40	1,90	0,28	2,17	0,33	2,51	0,97	2,14	0,43	0,64
ПСЛ16 / 1,8×6 — 21	7,22	8,25	3,28	0,49	3,74	0,56	4,68	1,95	2,90	0,29	0,43
ПСЛ20 / 1,8×6 — 11	4,62	5,27	1,16	0,17	1,32	0,20	3,00	0,59	0,35	0,07	0,10
ПСЛ20 / 1,8×6 — 12	4,62	5,27	1,90	0,28	2,17	0,33	3,00	0,97	1,15	0,83	0,35
ПСЛ20 / 1,8×6 — 21	8,00	9,12	4,53	0,68	5,18	0,78	5,18	2,70	2,90	0,29	0,43
ПСЛ20 / 1,8×6 — 22	8,00	9,12	6,35	0,95	7,26	1,09	5,18	3,78	2,90	0,29	0,43
ПСЛ20 / 1,8×6 — 31	8,00	9,12	4,53	0,68	5,18	0,78	5,18	2,70	2,90	0,29	0,43
ПСЛ20 / 1,8×6 — 32	8,00	9,12	6,35	0,95	7,26	1,09	5,18	3,78	2,90	0,29	0,43
ПСЛ20 / 1,8×6 — 42	4,62	5,27	1,90	0,28	2,17	0,33	3,00	0,97	1,15	0,23	0,35
ПСЛ20 / 1,8×5 — 52	8,00	9,12	6,35	0,95	7,26	1,09	5,18	3,78	2,90	0,29	0,43
ПСЛ20 / 1,8×6 — 62	8,00	9,12	6,35	0,95	7,26	1,09	5,18	3,78	2,90	0,29	0,43

ЦНИИПРОМЗДАНИЙ МОСКВА

ТК 1972 | Пояснительная записка | 1.432-5 Выпуск 1 | — | —

1	2	3	4	5	6	7	8	9	10	11	12
ПСЛ 24 / 1,8×6 — 11	5,38	6,15	1,16	0,17	1,32	0,20	3,50	0,59	0,20	0,04	0,08
ПСЛ24 / 1,8×6 — 12	5,38	6,15	1,90	0,28	2,17	0,33	3,50	0,97	0,30	0,06	0,09
ПСЛ24 / 1,8×6 — 21	8,75	10,0	4,37	0,65	4,98	0,75	5,88	2,60	2,19	0,44	0,66
ПСЛ24 / 1,8×6 — 22	8,75	10,0	7,25	1,09	8,28	1,24	5,88	4,32	2,69	0,27	0,40
ПСЛ24 / 1,8×6 — 31	8,75	10,0	4,37	0,65	4,98	0,75	5,68	2,60	2,19	0,44	0,66
ПСЛ24 / 1,8×6 — 32	8,75	10,0	7,25	1,09	8,28	1,24	5,68	4,32	2,69	0,27	0,40
ПСЛ24 / 1,8×6 — 42	5,38	6,15	1,90	0,28	2,17	0,33	3,50	0,97	0,30	0,06	0,09
ПСЛ24 / 1,8×6 — 52	8,75	10,0	7,25	1,09	8,28	1,24	5,68	4,32	2,69	0,27	0,40
ПСЛ24 / 1,8×6 — 62	8,75	10,0	7,25	1,09	8,28	1,24	5,68	4,32	2,69	0,27	0,40
ПСЛ30 / 1,8×6 — 12	6,77	7,75	1,90	0,28	2,17	0,32	4,40	0,97	0,14	0,03	0,05
ПСЛ30 / 1,8×6 — 21	10,12	11,57	5,42	0,81	6,20	0,93	6,58	3,23	0,92	0,18	0,27
ПСЛ30 / 1,8×6 — 22	10,12	11,57	8,00	1,20	9,12	1,37	6,58	4,75	1,70	0,34	0,50
ПСЛ30 / 1,8×6 — 31	10,12	11,57	5,42	0,81	6,20	0,93	6,58	3,23	0,92	0,18	0,27
ПСЛ30 / 1,8×6 — 32	10,12	11,57	8,00	1,20	9,12	1,37	6,58	4,75	1,70	0,34	0,50
ПСЛ30 / 1,8×6 — 42	6,77	7,75	1,90	0,28	2,17	0,32	4,40	0,97	0,14	0,03	0,05
ПСЛ30 / 1,8×6 — 52	10,12	11,57	8,00	1,20	9,12	1,37	6,58	4,75	1,70	0,34	0,50
ПСЛ 30 / 1,8×6 — 62	10,12	11,57	8,00	1,20	9,12	1,37	6,58	4,75	1,70	0,34	0,50

Рук. отдела
Гл. инж. пр-та
Ст. инж.
Ст. техник
Солнце
Андреева
Суслова

ГОССТРОЙ СССР
ЦНИИПРОМЗДАНИЙ
МОСКВА

ТК 1972

Пояснительная записка

1.432 - 5
Выпуск 1

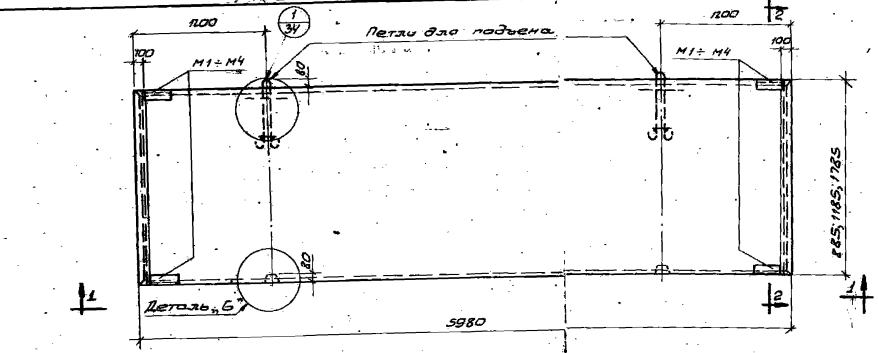

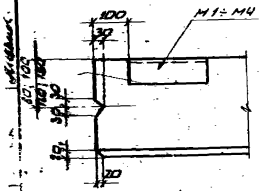

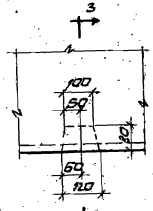

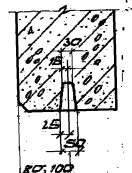

Примечания:

1. В панелях из легких бетонов с наружной и внутренней сторон необходимо предусматривать фактурные слои толщиной 20 мм из цементно-песчаного раствора марки „100".
2. Спецификацию марок пространственных каркасов и закладных деталей, выборки стали на одну панель привёдены на листе 2.
3. Конструкцию монтажных петель даны на листе 5Г, указанию по подбору петель даны в пояснительной записке.
4. Показатели расхода материалов даны в номенклатуре на листах 1-10, 18-27, Выпуска 0.

ТК 1972	Опалубка и армирование рядовых панелей	1.432-3 Выпуск 1
		Лист 1
		1907-02 17

Спецификация пространственных каркасов и закладных деталей на одну панель

Марка панели: из легкого бетона	Марка панели: из ячеистого бетона	Пространственные каркасы: Марка	Пространственные каркасы: Колич. шт.	Закладные детали М1 ÷ М4: Марка	Закладные детали М1 ÷ М4: К-во шт.	№ листа
ПСЛ16 0,9×6 — 111	ПСЯ16 0,9×6 — 111	КП1	1	М1	4	36, 37, 38, 49
ПСЛ16 0,9×6 — 121	ПСЯ16 0,9×6 — 121	КП2	1			
ПСЛ20 0,9×6 — 111	ПСЯ20 0,9×6 — 111	КП3	1	М2	4	
ПСЛ20 0,9×6 — 121	ПСЯ20 0,9×6 — 121	КП4	1			
ПСЛ24 0,9×6 — 111	ПСЯ24 0,9×6 — 111	КП5	1	М3	4	
ПСЛ24 0,9×6 — 121	ПСЯ24 0,9×6 — 121	КП6	1			
ПСЛ30 0,9×6 — 121	ПСЯ30 0,9×6 — 121	КП7	1	М4	4	
ПСЛ16 1,2×6 — 111	ПСЯ16 1,2×6 — 111	КП8	1	М1	4	
ПСЛ16 1,2×6 — 121	ПСЯ16 1,2×6 — 121	КП9	1			
ПСЛ20 1,2×6 — 111	ПСЯ20 1,2×6 — 111	КП10	1	М2	4	
ПСЛ20 1,2×6 — 121	ПСЯ20 1,2×6 — 121	КП11	1			
ПСЛ24 1,2×6 — 111	ПСЯ24 1,2×6 — 111	КП12	1	М3	4	
ПСЛ24 1,2×6 — 121	ПСЯ24 1,2×6 — 121	КП13	1			
ПСЛ30 1,2×6 — 121	ПСЯ30 1,2×6 — 121	КП14	1	М4	4	
ПСЛ16 1,8×6 — 111	ПСЯ16 1,8×6 — 111	КП15	1	М1	4	
ПСЛ16 1,8×6 — 121	ПСЯ16 1,8×6 — 121	КП16	1			
ПСЛ20 1,8×6 — 111	ПСЯ20 1,8×6 — 111	КП17	1	М2	4	
ПСЛ20 1,8×6 — 121	ПСЯ20 1,8×6 — 121	КП18	1			
ПСЛ24 1,8×6 — 111	ПСЯ24 1,8×6 — 111	КП19	1	М3	4	
ПСЛ24 1,8×6 — 121	ПСЯ24 1,8×6 — 121	КП20	1			
ПСЛ30 1,8×6 — 121	ПСЯ30 1,8×6 — 121	КП21	1	М4	4	

Выборка стали на одну панель, кг

Марка панели: из лёгкого бетона	Марка панели: из ячеистого бетона	Сталь по ГОСТ 5781-61, класса А-III, ф, мм: 10	8	6	Итого	Сталь по ГОСТ 6727-53, класса В-I, ф, мм: 5	4	Итого	Усл. Зая сталь по ГОСТ 8509-57: Проф. 1,83×6	Итого	Листовая сталь по ГОСТ 5681-57: 8, мм: 6	Итого	Всего	Стал. числа на закладные детали
ПСЛ16 0,9×6 — 111	ПСЯ16 0,9×6 — 111	0,8	—	10,4	11,2	2,4	1,2	3,6	5,6	5,6	2,4	2,4	22,8	8,8
ПСЛ16 0,9×6 — 121	ПСЯ16 0,9×6 — 121	0,8	18,8	—	19,6	2,4	1,2	3,6	5,6	5,6	2,4	2,4	31,2	8,8
ПСЛ20 0,9×6 — 111	ПСЯ20 0,9×6 — 111	0,8	4,7	—	5,5	7,8	1,6	9,4	5,6	5,6	2,4	2,4	22,9	8,8
ПСЛ20 0,9×6 — 121	ПСЯ20 0,9×6 — 121	0,8	4,7	7,8	13,3	2,4	1,6	4,0	5,6	5,6	2,4	2,4	25,3	8,8
ПСЛ24 0,9×6 — 111	ПСЯ24 0,9×6 — 111	0,8	4,7	—	5,5	7,8	2,0	9,8	5,6	5,6	2,4	2,4	22,3	8,8
ПСЛ24 0,9×6 — 121	ПСЯ24 0,9×6 — 121	0,8	4,7	7,8	13,3	2,4	2,0	4,4	5,6	5,6	2,4	2,4	25,7	8,8
ПСЛ30 0,9×6 — 121	ПСЯ30 0,9×6 — 121	8,9	—	—	8,9	7,8	2,4	10,2	5,6	5,6	2,4	2,4	27,1	9,6
ПСЛ16 1,2×6 — 111	ПСЯ16 1,2×6 — 111	0,8	—	13,0	13,8	4,8	1,5	6,3	5,6	5,6	2,4	2,4	28,1	8,8
ПСЛ16 1,2×6 — 121	ПСЯ16 1,2×6 — 121	0,8	23,5	—	24,3	4,8	1,5	6,3	5,6	5,6	2,4	2,4	38,6	8,8
ПСЛ20 1,2×6 — 111	ПСЯ20 1,2×6 — 111	0,8	4,7	—	5,5	12,0	2,1	14,0	5,6	5,6	2,4	2,4	27,5	8,8
ПСЛ20 1,2×6 — 121	ПСЯ20 1,2×6 — 121	0,8	4,7	10,4	15,9	4,8	2,0	6,8	5,6	5,6	2,4	2,4	30,7	8,8
ПСЛ24 1,2×6 — 111	ПСЯ24 1,2×6 — 111	0,8	4,7	—	5,5	12,0	2,5	14,5	5,6	5,6	2,4	2,4	28,0	8,8
ПСЛ24 1,2×6 — 121	ПСЯ24 1,2×6 — 121	0,8	4,7	10,4	15,9	4,8	2,5	7,3	5,6	5,6	2,4	2,4	31,2	8,8
ПСЛ30 1,2×6 — 121	ПСЯ30 1,2×6 — 121	8,9	—	—	8,9	12,0	3,0	15,0	5,6	5,6	2,4	2,4	31,9	9,6
ПСЛ16 1,8×6 — 111	ПСЯ16 1,8×6 — 111	0,8	—	18,2	19,0	7,2	2,1	9,3	5,6	5,6	2,4	2,4	36,3	8,8
ПСЛ16 1,8×6 — 121	ПСЯ16 1,8×6 — 121	0,8	32,9	—	33,7	7,2	2,1	9,3	5,6	5,6	2,4	2,4	57,0	8,8
ПСЛ20 1,8×6 — 111	ПСЯ20 1,8×6 — 111	0,8	4,7	—	5,5	18,0	2,8	20,8	5,6	5,6	2,4	2,4	34,3	8,8
ПСЛ20 1,8×6 — 121	ПСЯ20 1,8×6 — 121	0,8	4,7	15,6	21,1	7,2	2,8	10,0	5,6	5,6	2,4	2,4	39,1	8,8
ПСЛ24 1,8×6 — 111	ПСЯ24 1,8×6 — 111	0,8	4,7	—	5,5	18,0	3,5	21,5	5,6	5,6	2,4	2,4	35,0	8,8
ПСЛ24 1,8×6 — 121	ПСЯ24 1,8×6 — 121	0,8	4,7	15,6	21,1	7,2	3,5	10,7	5,6	5,6	2,4	2,4	39,8	8,8
ПСЛ30 1,8×6 — 121	ПСЯ30 1,8×6 — 121	8,9	—	—	8,9	18,0	4,2	22,2	5,6	5,6	2,4	2,4	39,1	9,6

ЦНИИПРОМЗДАНИЙ МОСКВА

Гл. инж. пр. Сл. инж. пр. Сл. арх. пр. Ст. инж.

Солнос Рудаков Барко Иванова

ТК 1972	Спецификация марок арматурных изделий и выборка стали на рядовые панели	1432-5 Выпуск 1	Лист 2

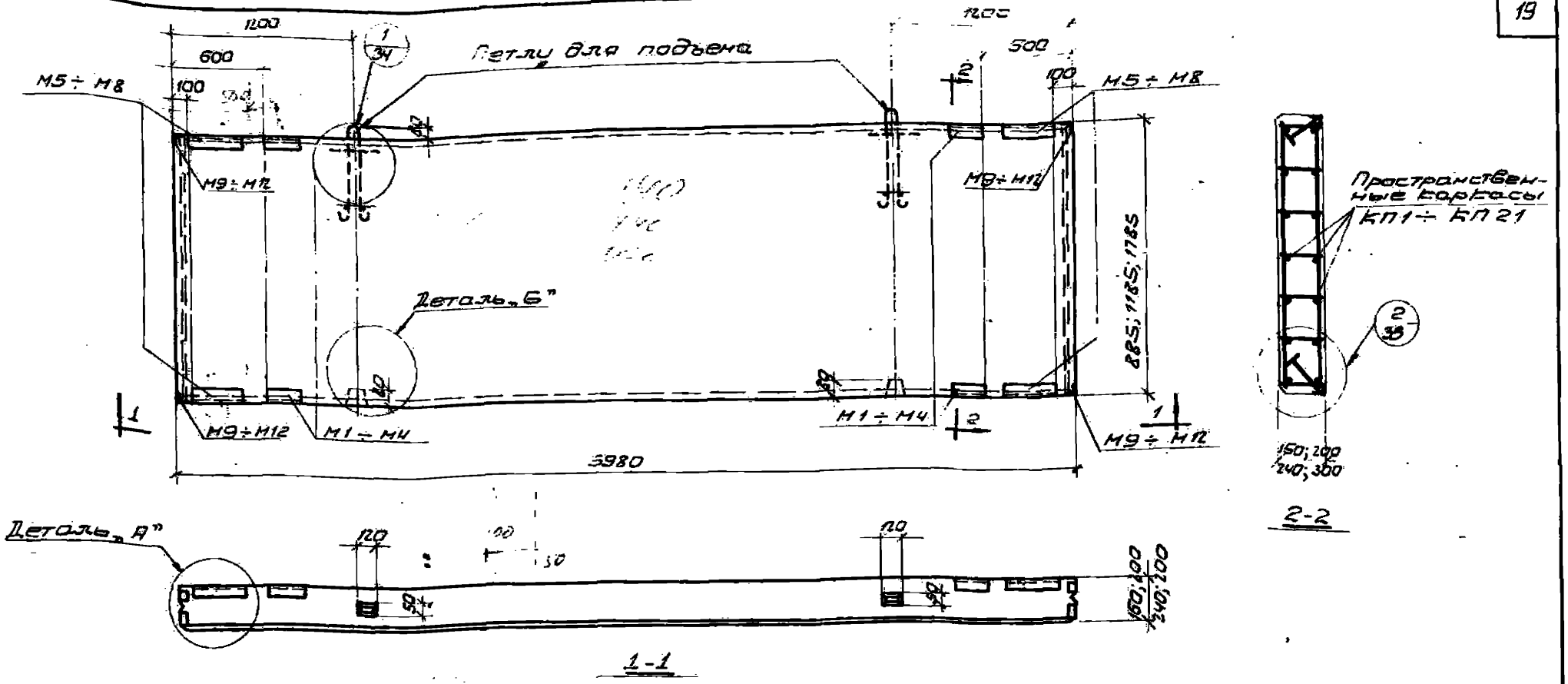

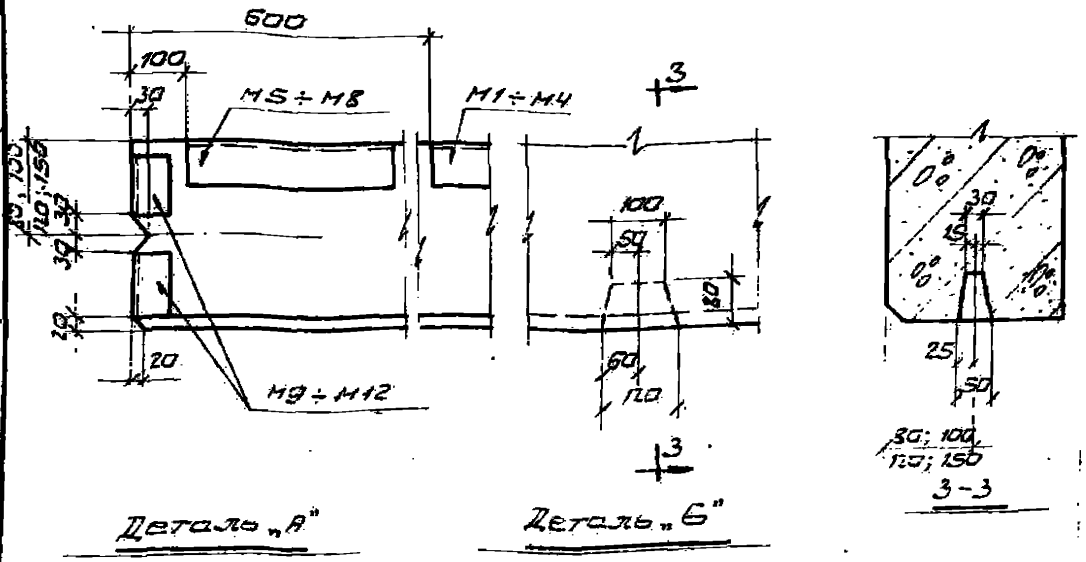

Примечания:

1. В панелях из легких бетонов с наружной и внутренней сторон необходимо предусмотреть фактурные слои толщиной 20 мм из цементно-песчаного раствора марки „100".
2. Спецификация марок пространственных каркасов и закладных деталей, выборка стали на одну панель приведены на листе 4.
3. Конструкция монтажных петель дана на листе 57, указания по подбору петель даны в пояснительной записке.
4. Показатели расхода материалов даны в номенклатуре на листах 1-10, 18-27, выпуска 0.

ТК 1972	Опалубка и армирование рядовых панелей для углов и т.п.	1,432-5 Выпуск 1	
		Лист	3

Спецификация марок пространственных каркасов и закладных деталей на одну панель

Марка панели: из лёгкого бетона	Марка панели: из ячеистого бетона	Пространственные каркасы: Марка	Пространственные каркасы: К-во шт.	Закладные детали: М1÷М4 Марка	М1÷М4 К-во шт.	М5÷М8 Марка	М5÷М8 К-во шт.	М10÷М12 Марка	М10÷М12 К-во шт.	№ листа
ПСЛ16-112 0,9×6	ПСЯ16-112 0,9×6	КП1	1	М1	4	М5	4	М9	4	36÷38, 49, 50
ПСЛ16-122 0,9×6	ПСЯ16-122 0,9×6	КП2	1							
ПСЛ20-112 0,9×6	ПСЯ20-112 0,9×6	КП3	1	М2	4	М6	4	М10	4	
ПСЛ20-122 0,9×6	ПСЯ20-122 0,9×6	КП4	1							
ПСЛ24-112 0,9×6	ПСЯ24-112 0,9×6	КП5	1	М3	4	М7	4	М11	4	
ПСЛ24-122 0,9×6	ПСЯ24-122 0,9×6	КП6	1							
ПСЛ30-122 0,9×6	ПСЯ30-122 0,9×6	КП7	1	М4	4	М8	4	М12	4	
ПСЛ16-112 1,2×6	ПСЯ16-112 1,2×6	КП8	1	М1	4	М5	4	М9	4	
ПСЛ16-122 1,2×6	ПСЯ16-122 1,2×6	КП9	1							
ПСЛ20-112 1,2×6	ПСЯ20-112 1,2×6	КП10	1	М2	4	М6	4	М10	4	
ПСЛ20-122 1,2×6	ПСЯ20-122 1,2×6	КП11	1							
ПСЛ24-112 1,2×6	ПСЯ24-112 1,2×6	КП12	1	М3	4	М7	4	М11	4	
ПСЛ24-122 1,2×6	ПСЯ24-122 1,2×6	КП13	1							
ПСЛ30-122 1,2×6	ПСЯ30-122 1,2×6	КП14	1	М4	4	М8	4	М12	4	
ПСЛ16-112 1,8×6	ПСЯ16-112 1,8×6	КП15	1	М1	4	М5	4	М9	4	
ПСЛ16-122 1,8×6	ПСЯ16-122 1,8×6	КП16	1							
ПСЛ20-112 1,8×6	ПСЯ20-112 1,8×6	КП17	1	М2	4	М6	4	М10	4	
ПСЛ20-122 1,8×6	ПСЯ20-122 1,8×6	КП18	1							
ПСЛ24-112 1,8×6	ПСЯ24-112 1,8×6	КП19	1	М3	4	М7	4	М11	4	
ПСЛ24-122 1,8×6	ПСЯ24-122 1,8×6	КП20	1							
ПСЛ30-122 1,8×6	ПСЯ30-122 1,8×6	КП21	1	М4	4	М8	4	М12	4	

Выборка стали на одну панель

Марка панели: из лёгкого бетона	Марка панели: из ячеистого бетона	Сталь по ГОСТ 5781-61 Класса А-III Ø, мм: 10	8	6	Итого	Сталь по ГОСТ 6727-53 Класса В-I Ø, мм: 5	4	Итого	Угловая сталь по ГОСТ 8509-57 Проф. ∠63×6	Итого	Листовая сталь по ГОСТ 5681-57 δ, мм: 6	Итого	Всего	В том числе на закладные детали
ПСЛ16-112 0,9×6	ПСЯ16-112 0,9×6	5,6	—	10,4	16,0	2,4	1,2	3,6	15,2	15,2	4,8	4,8	39,6	25,6
ПСЛ16-122 0,9×6	ПСЯ16-122 0,9×6	5,6	18,8	—	24,4	2,4	1,2	3,6	15,2	15,2	4,8	4,8	48,0	25,6
ПСЛ20-112 0,9×6	ПСЯ20-112 0,9×6	5,6	4,7	—	10,3	7,8	1,6	9,4	16,8	16,8	4,8	4,8	41,3	27,2
ПСЛ20-122 0,9×6	ПСЯ20-122 0,9×6	5,6	4,7	7,8	18,1	2,4	1,6	4,0	16,8	16,8	4,8	4,8	43,7	27,2
ПСЛ24-112 0,9×6	ПСЯ24-112 0,9×6	5,6	4,7	—	10,3	7,8	2,0	9,8	17,6	17,6	4,8	4,8	42,5	28,0
ПСЛ24-122 0,9×6	ПСЯ24-122 0,9×6	5,6	4,7	7,8	18,1	2,4	2,0	4,4	17,6	17,6	4,8	4,8	44,9	28,0
ПСЛ30-122 0,9×6	ПСЯ30-122 0,9×6	14,5	—	—	14,5	7,8	2,4	10,2	20,0	20,0	4,8	4,8	49,5	32,0
ПСЛ16-112 1,2×6	ПСЯ16-112 1,2×6	5,6	—	13,0	18,6	4,8	1,5	6,3	15,2	15,2	4,8	4,8	44,9	25,6
ПСЛ16-122 1,2×6	ПСЯ16-122 1,2×6	5,6	23,5	—	29,1	4,8	1,5	6,3	15,2	15,2	4,8	4,8	55,4	25,6
ПСЛ20-112 1,2×6	ПСЯ20-112 1,2×6	5,6	4,7	—	10,3	12,0	2,0	14,0	16,8	16,8	4,8	4,8	45,9	27,2
ПСЛ20-122 1,2×6	ПСЯ20-122 1,2×6	5,6	4,7	10,4	20,7	4,8	2,0	6,8	16,8	16,8	4,8	4,8	49,1	27,2
ПСЛ24-112 1,2×6	ПСЯ24-112 1,2×6	5,6	4,7	—	10,3	12,0	2,5	14,5	17,6	17,6	4,8	4,8	47,2	28,0
ПСЛ24-122 1,2×6	ПСЯ24-122 1,2×6	5,6	4,7	10,4	20,7	4,8	2,5	7,3	17,6	17,6	4,8	4,8	50,4	28,0
ПСЛ30-122 1,2×6	ПСЯ30-122 1,2×6	14,5	—	—	14,5	12,0	3,0	15,0	20,0	20,0	4,8	4,8	54,3	32,0
ПСЛ16-112 1,8×6	ПСЯ16-112 1,8×6	5,6	—	18,2	23,8	7,2	2,1	9,3	15,2	15,2	4,8	4,8	53,1	25,6
ПСЛ16-122 1,8×6	ПСЯ16-122 1,8×6	5,6	32,9	—	38,5	7,2	2,1	9,3	15,2	15,2	4,8	4,8	57,8	25,6
ПСЛ20-112 1,8×6	ПСЯ20-112 1,8×6	5,6	4,7	—	10,3	18,0	2,8	20,8	16,8	16,8	4,8	4,8	52,7	27,2
ПСЛ20-122 1,8×6	ПСЯ20-122 1,8×6	5,6	4,7	15,6	25,9	7,2	2,8	10,0	16,8	16,8	4,8	4,8	57,5	27,2
ПСЛ24-112 1,8×6	ПСЯ24-112 1,8×6	5,6	4,7	—	10,3	18,0	3,5	21,5	17,6	17,6	4,8	4,8	54,2	28,0
ПСЛ24-122 1,8×6	ПСЯ24-122 1,8×6	5,6	4,7	15,6	25,9	7,2	3,5	10,7	17,6	17,6	4,8	4,8	59,0	28,0
ПСЛ30-122 1,8×6	ПСЯ30-122 1,8×6	14,5	—	—	14,5	18,0	4,2	22,2	20,0	20,0	4,8	4,8	61,5	32,0

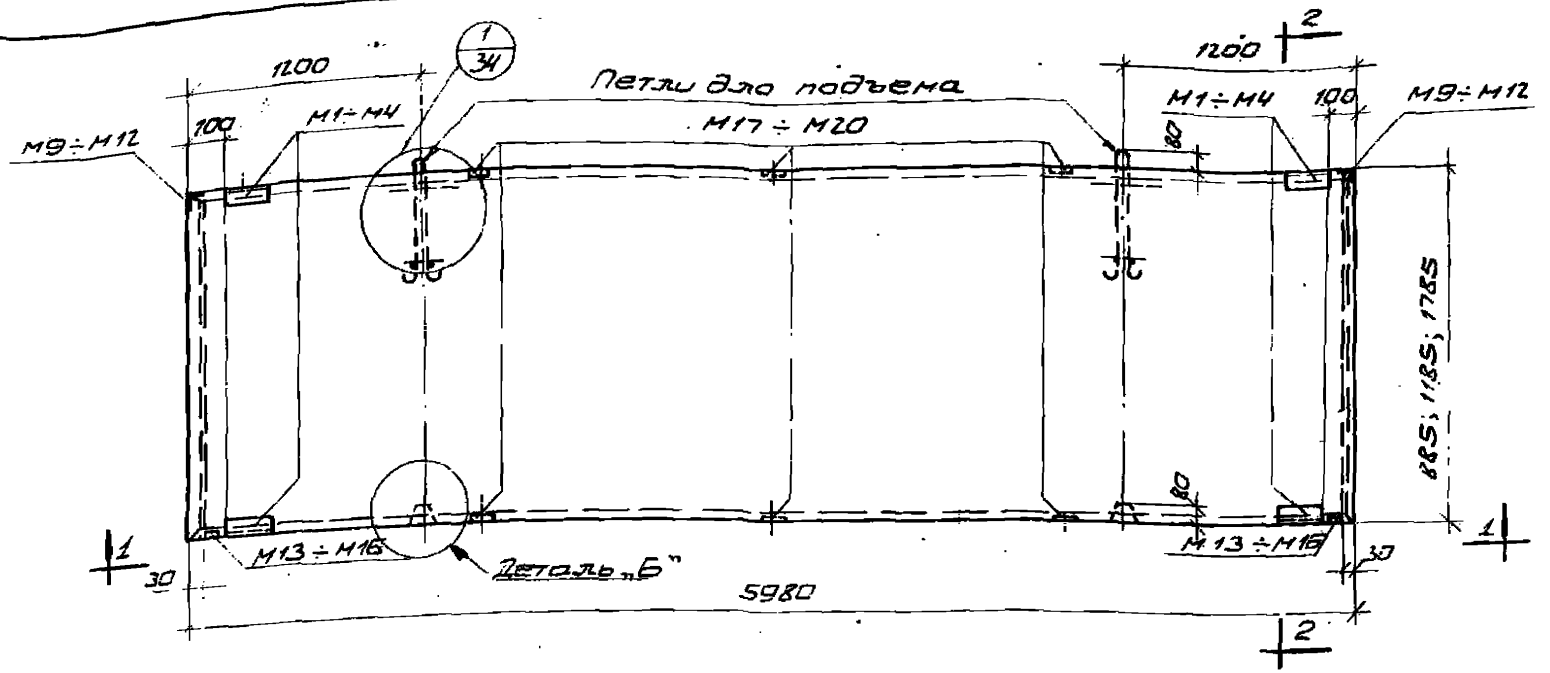

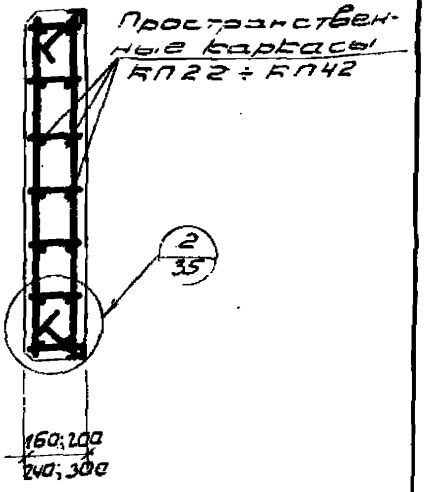

2-2

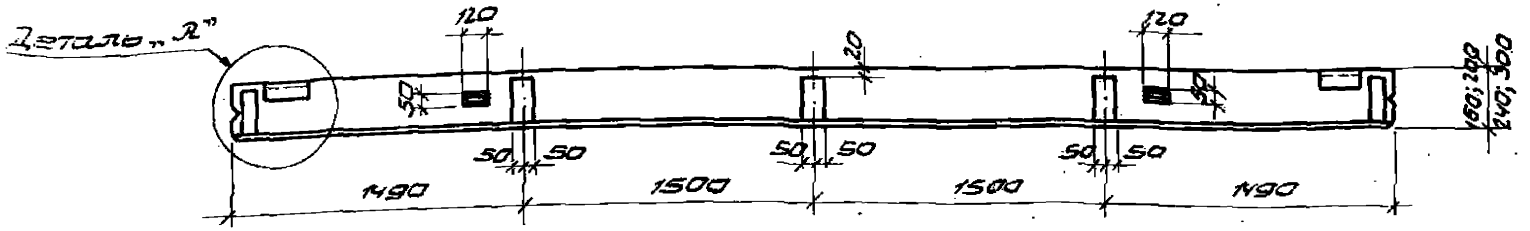

1-1

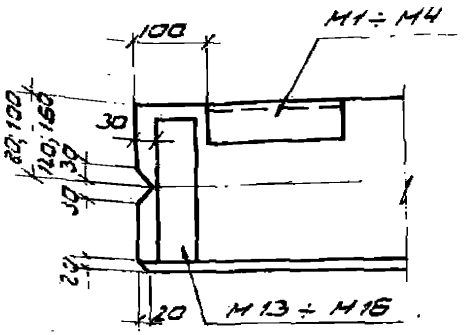

Деталь „А"

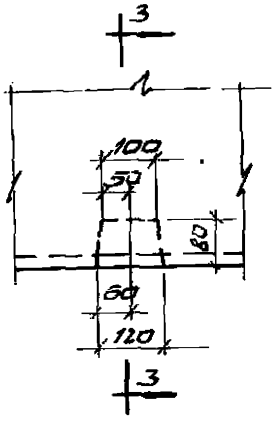

Деталь „Б"

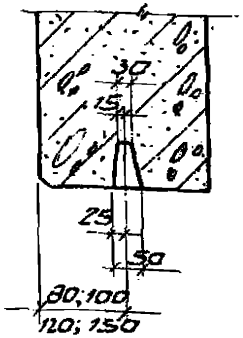

3-3

Примечания:

1. В панелях из легких бетонов с наружной и внутренней сторон необходимо предусмотреть фактурные слои толщиной 20мм из цементно-песчаного раствора марки „100".
2. Спецификация марок пространственных каркасов и закладных деталей, выбранных этажи на одну панель приведены на листе 6.
3. Конструкция монтажных петель дана на листе 57, указания по подбору петель даны в пояснительной записке.
4. Показатели расхода материалов даны в номенклатуре на листах 1-10, 18-27, выпуска 0.

ТК 3771	Опалубка и армирование панелей-перемычек для ленточного остекления и глух простенков L=3 м	1.432-5 Выпуск 1
		Лист 5

Спецификация марок пространственных каркасов и закладных деталей на одну панель

Марка панели		Пространственный каркас		Закладные детали										№ листа
из лёгкого бетона	из ячеистого бетона	Марка	К-во шт.	М1÷М4 Марка	К-во шт.	М9÷М12 Марка	К-во шт.	М13÷М16 Марка	К-во шт.	М17÷М20 Марка	К-во шт.			
ПСЛ16-211 0,9×6	ПСЯ16-211 0,9×6	КП22	1	М1	4	М9	2	М13	2	М17	6			36÷38 42 51 53
ПСЛ20-211 0,9×6	ПСЯ20-211 0,9×6	КП23	1	М2	4	М10	2	М14	2	М18	6			
ПСЛ20-221 0,9×6	ПСЯ20-221 0,9×6	КП24	1											
ПСЛ24-211 0,9×6	ПСЯ24-211 0,9×6	КП25	1	М3	4	М11	2	М15	2	М19	6			
ПСЛ24-221 0,9×6	ПСЯ24-221 0,9×6	КП26	1											
ПСЛ30-211 0,9×6	ПСЯ30-211 0,9×6	КП27	1	М4	4	М12	2	М16	2	М20	6			
ПСЛ30-221 0,9×6	ПСЯ30-221 0,9×6	КП28	1											
ПСЛ16-211 1,2×6	ПСЯ16-211 1,2×6	КП29	1	М1	4	М9	2	М13	2	М17	6			
ПСЛ20-211 1,2×6	ПСЯ20-211 1,2×6	КП30	1	М2	4	М10	2	М14	2	М18	6			
ПСЛ20-221 1,2×6	ПСЯ20-221 1,2×6	КП31	1											
ПСЛ24-211 1,2×6	ПСЯ24-211 1,2×6	КП32	1	М3	4	М11	2	М15	2	М19	6			
ПСЛ24-221 1,2×6	ПСЯ24-221 1,2×6	КП33	1											
ПСЛ30-211 1,2×6	ПСЯ30-211 1,2×6	КП34	1	М4	4	М12	2	М16	2	М20	6			
ПСЛ30-221 1,2×6	ПСЯ30-221 1,2×6	КП35	1											
ПСЛ16-211 1,8×6	ПСЯ16-211 1,8×6	КП36	1	М1	4	М9	2	М13	2	М17	6			
ПСЛ20-211 1,8×6	ПСЯ20-211 1,8×6	КП37	1	М2	4	М10	2	М14	2	М18	6			
ПСЛ20-221 1,8×6	ПСЯ20-221 1,8×6	КП38	1											
ПСЛ24-211 1,8×6	ПСЯ24-211 1,8×6	КП39	1	М3	4	М11	2	М15	2	М19	6			
ПСЛ24-221 1,8×6	ПСЯ24-221 1,8×6	КП40	1											
ПСЛ30-211 1,8×6	ПСЯ30-211 1,8×6	КП41	1	М4	4	М12	2	М16	2	М20	6			
ПСЛ30-221 1,8×6	ПСЯ30-221 1,8×6	КП42	1											

Выборка стали на одну панель, кг

Марка панели		Сталь по ГОСТ 5781-61						Сталь по ГОСТ 8727-53			Угловая сталь по ГОСТ 8509-57			Листовая сталь по ГОСТ 5681-57				Всего	в том числе из низкоуглеродистой стали
из лёгкого бетона	из ячеистого бетона	Класса А-III			Класса А-II			Класса В-I			Прокат			δ, мм					
		ф, мм		итого	ф, мм		итого	ф, мм		итого	№ 6	итого	10	8	6	итого		
		10	8		14	12		5	4										
ПСЛ16-211 0,8×6	ПСЯ16-211 0,9×6	5,6	—	5,6	60,8	—	60,8	4,8	—	4,8	6,4	6,4	1,2	4,8	2,4	8,4	86,0	23,6
ПСЛ20-211 0,9×6	ПСЯ20-211 0,9×6	35,0	—	35,0	3,2	—	3,2	2,4	1,6	4,0	7,2	7,2	1,6	6,0	2,4	10,0	59,4	26,2
ПСЛ20-221 0,9×6	ПСЯ20-221 0,9×6	5,8	—	5,8	60,8	—	60,8	4,8	—	4,8	7,2	7,2	1,6	6,0	2,4	10,0	88,6	26,2
ПСЛ24-211 0,9×6	ПСЯ24-211 0,9×6	13,3	14,1	27,4	3,2	—	3,2	2,4	2,5	4,9	7,6	7,6	1,8	7,2	2,4	11,4	54,5	28,2
ПСЛ24-221 0,9×6	ПСЯ24-221 0,9×6	6,0	—	6,0	3,2	42,4	45,6	5,2	—	5,2	7,6	7,6	1,8	7,2	2,4	11,4	75,8	28,2
ПСЛ30-211 0,9×6	ПСЯ30-211 0,9×6	14,1	14,1	28,2	3,2	—	3,2	2,4	2,4	4,8	8,8	8,8	2,4	9,6	2,4	14,4	53,4	33,2
ПСЛ30-221 0,9×6	ПСЯ30-221 0,9×6	36,0	—	36,0	3,2	—	3,2	2,4	2,4	4,8	8,8	8,8	2,4	9,6	2,4	14,4	67,2	33,2
ПСЛ16-211 1,2×6	ПСЯ16-211 1,2×6	5,6	—	5,6	75,2	—	75,2	7,3	—	7,3	6,4	6,4	1,2	4,8	2,4	8,4	102,9	23,6
ПСЛ20-211 1,2×6	ПСЯ20-211 1,2×6	42,8	—	42,8	3,2	—	3,2	4,8	2,0	6,8	7,2	7,2	1,6	6,0	2,4	10,0	70,0	26,2
ПСЛ20-221 1,2×6	ПСЯ20-221 1,2×6	5,8	—	5,8	75,2	—	75,2	7,8	—	7,8	7,2	7,2	1,6	6,0	2,4	10,0	106,0	26,2
ПСЛ24-211 1,2×6	ПСЯ24-211 1,2×6	13,3	18,8	32,1	3,2	—	3,2	4,8	2,5	7,3	7,6	7,6	1,8	7,2	2,4	11,4	86,6	28,2
ПСЛ24-221 1,2×6	ПСЯ24-221 1,2×6	6,0	—	6,0	3,2	53,0	56,2	8,3	—	8,3	7,6	7,6	1,8	7,2	2,4	11,4	119,5	28,2
ПСЛ30-211 1,2×6	ПСЯ30-211 1,2×6	14,1	18,8	32,9	3,2	—	3,2	4,8	3,0	7,8	8,8	8,8	2,4	9,6	2,4	14,4	67,1	33,2
ПСЛ30-221 1,2×6	ПСЯ30-221 1,2×6	43,8	—	43,8	3,2	—	3,2	4,8	3,0	7,8	8,8	8,8	2,4	9,6	2,4	14,4	78,0	33,2
ПСЛ16-211 1,8×6	ПСЯ16-211 1,8×6	5,6	—	5,6	104,0	—	104,0	10,7	—	10,7	6,4	6,4	1,2	4,8	2,4	8,4	135,1	23,6
ПСЛ20-211 1,8×6	ПСЯ20-211 1,8×6	56,9	—	56,9	3,2	—	3,2	7,2	2,8	10,0	7,2	7,2	1,6	6,0	2,4	10,0	87,3	26,2
ПСЛ20-221 1,8×6	ПСЯ20-221 1,8×6	5,8	—	5,8	104,0	—	104,0	11,4	—	11,4	7,2	7,2	1,6	6,0	2,4	10,0	138,4	26,2
ПСЛ24-211 1,8×6	ПСЯ24-211 1,8×6	13,3	28,2	41,5	3,2	—	3,2	7,2	3,5	10,7	7,6	7,6	1,8	7,2	2,4	11,4	74,4	28,2
ПСЛ24-221 1,8×6	ПСЯ24-221 1,8×6	6,0	—	6,0	3,2	74,2	77,	12,1	—	12,1	7,6	7,6	1,8	7,2	2,4	11,4	114,5	28,2
ПСЛ30-211 1,8×6	ПСЯ30-211 1,8×6	14,1	28,2	42,3	3,2	—	3,2	7,2	4,2	11,4	8,8	8,8	2,4	9,6	2,4	14,4	80,1	33,2
ПСЛ30-221 1,8×6	ПСЯ30-221 1,8×6	57,9	—	57,9	3,2	—	3,2	7,2	4,2	11,4	8,8	8,8	2,4	9,6	2,4	14,4	95,4	33,2

ГОССТРОЙ СССР ЦНИИПРОМЗДАНИЙ МОСКВА

Гл. инж. проекта Крючков
Гл. инж. пр. Волков
Гл. арх. пр. Бурко
Рук. отдела Шумилин
Гл. инж. Цыганов

ТК 1972	Спецификация марок арматурных изделий и выборка стали на панели-перемычки для ленточного остекления и при простенках C_2=3м	1.432-5 Выпуск 1
		Лист 6

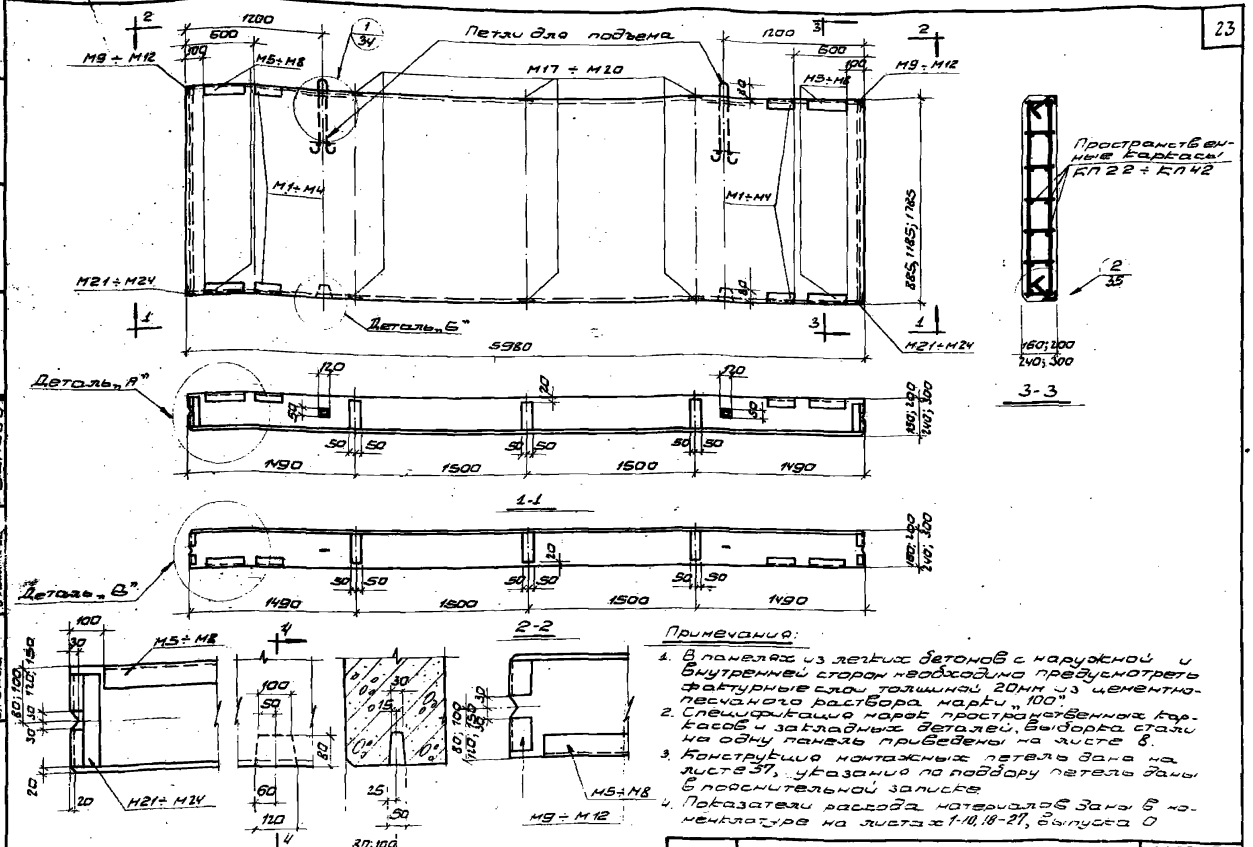

Примечания:

1. В панелях из легких бетонов с наружной и внутренней сторон необходимо предусмотреть фактурные слои толщиной 20мм из цементно-песчаного раствора марки „100".
2. Спецификация марок пространственных каркасов и закладных деталей, выборка стали на одну панель приведены на листе 8.
3. Конструкция монтажных петель дана на листе 37, указания по подбору петель даны в пояснительной записке.
4. Показатели расхода материалов даны в номенклатуре на листах 1-10, 18-27, выпуска 0

ТК 1972	Опалубка и армирование панелей-перемычек для ленточного остекления и при простенках l=3,0м для углов и т.ч.	1.432-5 Выпуск 1	
		Лист	7

Москва
Гудаков
Барко
Иванова
Л. арх. пр-та
Ст. инж.

Спецификация марок пространственных каркасов и закладных деталей на одну панель

Марка панели: из лёгкого бетона	Марка панели: из ячеистого бетона	Пространственные каркасы: Марка	Пространственные каркасы: Колич. шт.	Закладные детали: М1÷М4 Марка	М1÷М4 К-во шт.	М5÷М8 Марка	М5÷М8 К-во шт.	М9÷М12 Марка	М9÷М12 К-во шт.	М17÷М20 Марка	М17÷М20 К-во шт.	М21÷М24 Марка	М21÷М24 К-во шт.	№ листа
ПСЛ16 0,9×6 — 212	ПСЯ16 0,9×6 — 212	КП22	1	М1	4	М5	4	М9	2	М17	6	М21	2	36 ÷ 38, 49, 50, 51, 53, 54
ПСЛ20 0,9×6 — 212	ПСЯ20 0,9×6 — 212	КП23	1	М2	4	М6	4	М10	2	М18	6	М22	2	
ПСЛ20 0,9×6 — 222	ПСЯ20 0,9×6 — 222	КП24	1											
ПСЛ24 0,9×6 — 212	ПСЯ24 0,9×6 — 212	КП25	1	М3	4	М7	4	М11	2	М19	6	М23	2	
ПСЛ24 0,9×6 — 222	ПСЯ24 0,9×6 — 222	КП26	1											
ПСЛ30 0,9×6 — 212	ПСЯ30 0,9×6 — 212	КП27	1	М4	4	М8	4	М12	2	М20	6	М24	2	
ПСЛ30 0,9×6 — 222	ПСЯ30 0,9×6 — 222	КП28	1											
ПСЛ16 1,2×6 — 212	ПСЯ16 1,2×6 — 212	КП29	1	М1	4	М5	4	М9	2	М17	6	М21	2	
ПСЛ20 1,2×6 — 212	ПСЯ20 1,2×6 — 212	КП30	1	М2	4	М6	4	М10	2	М18	6	М22	2	
ПСЛ20 1,2×6 — 222	ПСЯ20 1,2×6 — 221	КП31	1											
ПСЛ24 1,2×6 — 212	ПСЯ24 1,2×6 — 222	КП32	1	М3	4	М7	4	М11	2	М19	6	М23	2	
ПСЛ24 1,2×6 — 222	ПСЯ24 1,2×6 — 222	КП33	1											
ПСЛ30 1,2×6 — 212	ПСЯ30 1,2×6 — 212	КП34	1	М4	4	М8	4	М12	2	М20	6	М24	2	
ПСЛ30 1,2×6 — 222	ПСЯ30 1,2×6 — 222	КП35	1											
ПСЛ16 1,8×6 — 212	ПСЯ16 1,8×6 — 212	КП36	1	М1	4	М5	4	М9	2	М17	6	М21	2	
ПСЛ20 1,8×6 — 212	ПСЯ20 1,8×6 — 212	КП37	1	М2	4	М6	4	М10	2	М18	6	М22	2	
ПСЛ20 1,8×6 — 222	ПСЯ20 1,8×6 — 222	КП38	1											
ПСЛ24 1,8×6 — 212	ПСЯ24 1,8×6 — 212	КП39	1	М3	4	М7	4	М11	2	М19	6	М23	2	
ПСЛ24 1,8×6 — 222	ПСЯ24 1,8×6 — 222	КП40	1											
ПСЛ30 1,8×6 — 212	ПСЯ30 1,8×6 — 212	КП41	1	М4	4	М8	4	М12	2	М20	6	М24	2	
ПСЛ30 1,8×6 — 222	ПСЯ30 1,8×6 — 222	КП42	1											

Выборка стали на одну панель, кг

Марка панели: из лёгкого бетона	Марка панели: из ячеистого бетона	Сталь по ГОСТ 5781-61, Класса А-III, ф, мм: 10	8	итого	Класса А-II, ф, мм: 14	12	итого	Сталь по ГОСТ 6727-53, Класса В-I, ф, мм: 5	4	итого	Угловая сталь по ГОСТ 8509-57, Проф. L 63×6	итого	Листовая сталь по ГОСТ 5681-57, б, мм: 10	8	6	итого	Всего	В том числе на закладные детали
ПСЛ16 0,9×6 — 212	ПСЯ16 0,9×6 — 212	7,0	—	7,0	60,8	—	60,8	4,4	—	4,4	15,2	15,2	1,2	4,8	4,8	10,8	98,2	36,2
ПСЛ20 0,9×6 — 212	ПСЯ20 0,9×6 — 212	36,4	—	36,4	3,2	—	3,2	2,4	1,6	4,0	16,4	16,4	1,6	6,0	4,8	12,4	72,4	39,2
ПСЛ20 0,9×6 — 222	ПСЯ20 0,9×6 — 222	7,2	—	7,2	60,8	—	60,8	4,8	—	4,8	16,4	16,4	1,6	6,0	4,8	12,4	101,6	39,2
ПСЛ24 0,9×6 — 212	ПСЯ24 0,9×6 — 212	14,7	14,1	28,8	3,2	—	3,2	2,4	2,5	4,9	17,6	17,6	1,8	7,2	4,8	13,8	68,3	42,0
ПСЛ24 0,9×6 — 222	ПСЯ24 0,9×6 — 222	7,4	—	7,4	3,2	42,4	45,6	5,2	—	5,2	17,6	17,6	1,8	7,2	4,8	13,8	89,2	[illegible]2,0
ПСЛ30 0,9×6 — 212	ПСЯ30 0,9×6 — 212	16,5	14,1	30,6	3,2	—	3,2	2,4	2,4	4,8	19,2	19,2	2,4	9,6	4,8	16,8	74,6	[illegible]8,4
ПСЛ30 0,9×6 — 222	ПСЯ30 0,9×6 — 222	38,4	—	38,4	3,2	—	3,2	2,4	2,4	4,8	19,2	19,2	2,4	9,6	4,8	16,8	82,4	[illegible]8,4
ПСЛ16 1,2×6 — 212	ПСЯ16 1,2×6 — 212	7,0	—	7,0	75,2	—	75,2	7,3	—	7,3	15,2	15,2	1,2	4,8	4,8	10,8	115,5	36,2
ПСЛ20 1,2×6 — 212	ПСЯ20 1,2×6 — 212	44,2	—	44,2	3,2	—	3,2	4,8	2,0	6,8	16,4	16,4	1,6	6,0	4,8	12,4	83,0	39,2
ПСЛ20 1,2×6 — 222	ПСЯ20 1,2×6 — 222	7,2	—	7,2	75,2	—	75,2	7,8	—	7,8	16,4	16,4	1,6	6,0	4,8	12,4	119,0	39,2
ПСЛ24 1,2×6 — 212	ПСЯ24 1,2×6 — 212	14,7	18,8	33,5	3,2	—	3,2	4,8	2,5	7,3	17,6	17,6	1,8	7,2	4,8	13,8	75,4	42,0
ПСЛ24 1,2×6 — 222	ПСЯ24 1,2×6 — 222	7,4	—	7,4	3,2	53,0	56,2	8,3	—	8,3	17,6	17,6	1,8	7,2	4,8	13,8	103,3	42,0
ПСЛ30 1,2×6 — 212	ПСЯ30 1,2×6 — 212	16,5	18,8	35,3	3,2	—	3,2	4,8	3,0	7,8	19,2	19,2	2,4	9,6	4,8	16,8	82,3	48,4
ПСЛ30 1,2×6 — 222	ПСЯ30 1,2×6 — 222	46,2	—	46,2	3,2	—	3,2	4,8	3,0	7,8	19,2	19,2	2,4	9,6	4,8	16,8	93,2	48,4
ПСЛ16 1,8×6 — 212	ПСЯ16 1,8×6 — 212	7,0	—	7,0	104,0	—	104,0	10,7	—	10,7	15,2	15,2	1,2	4,8	4,8	10,8	147,7	36,2
ПСЛ20 1,8×6 — 212	ПСЯ20 1,8×6 — 212	58,3	—	58,3	3,2	—	3,2	7,2	2,8	10,0	16,4	16,4	1,6	6,0	4,8	12,4	100,3	39,2
ПСЛ20 1,8×6 — 222	ПСЯ20 1,8×6 — 222	7,2	—	7,2	104,0	—	104,0	11,4	—	11,4	16,4	16,4	1,6	6,0	4,8	12,4	151,4	39,2
ПСЛ24 1,8×6 — 212	ПСЯ24 1,8×6 — 212	14,7	28,2	42,9	3,2	—	3,2	7,2	3,5	10,7	17,6	17,6	1,8	7,2	4,8	13,8	88,2	42,0
ПСЛ24 1,8×6 — 222	ПСЯ24 1,8×6 — 222	7,4	—	7,4	3,2	74,2	77,4	12,1	—	12,1	17,6	17,6	1,8	7,2	4,8	13,8	128,3	42,0
ПСЛ30 1,8×6 — 212	ПСЯ30 1,8×6 — 212	16,5	28,2	45,3	3,2	—	3,2	7,2	4,2	11,4	19,2	19,2	2,4	9,6	4,8	16,8	95,9	48,4
ПСЛ30 1,8×6 — 222	ПСЯ30 1,8×6 — 222	60,3	—	60,3	3,2	—	3,2	7,2	4,2	11,4	19,2	19,2	2,4	9,6	4,8	16,8	110,9	48,4

ГОССТРОЙ СССР
ЦНИИПРОМЗДАНИЙ
МОСКВА

Рук. отдела	ГОСолин	Краснов
Гл. инж. пр.	ГОСолин	Гелюс
Гл. инж. пр.	[illegible]	Рудаков
Гл. арх. пр.	[illegible]	Барко
Ст. инж.	[illegible]	Иванова

ТК 1972	Спецификация марок арматурных изделий и выборка стали на панели — перемычки для ленточного остекления и при простенках е = 3 м для углов и т. ш.	1.432-5 Выпуск 1 Лист 8

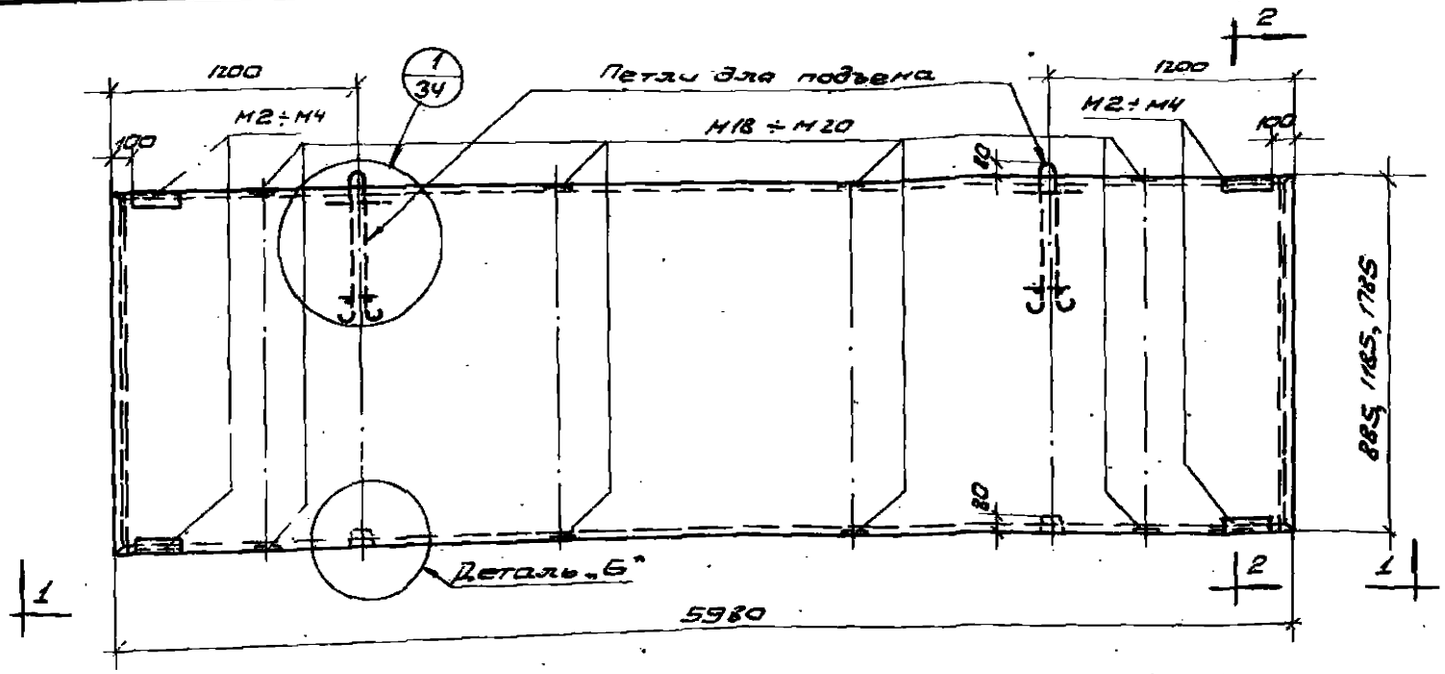

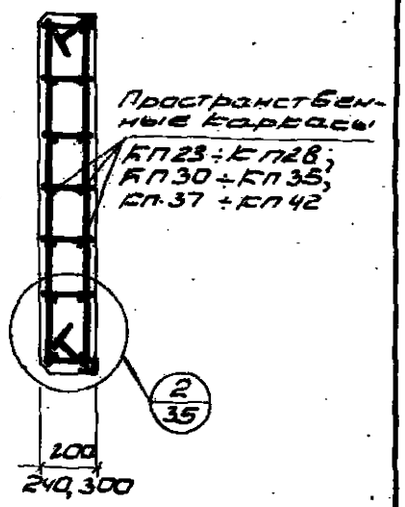

2-2

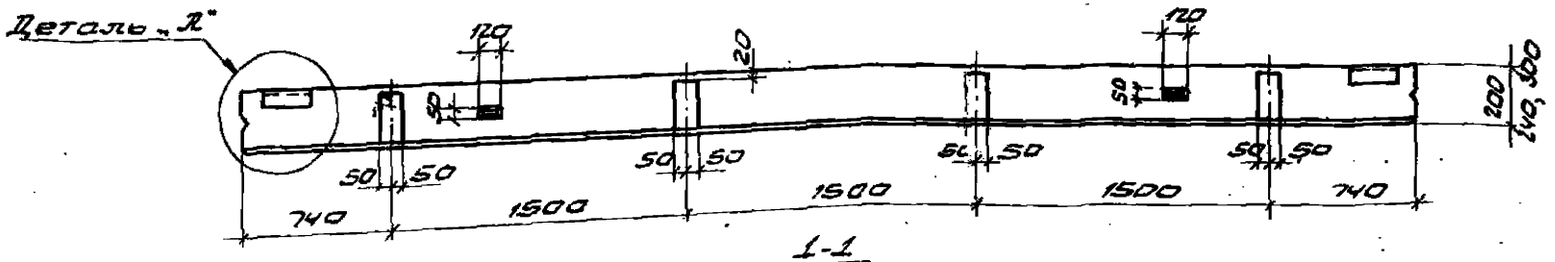

1-1

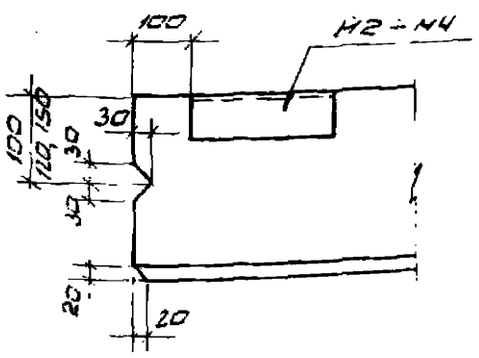

Деталь „А"

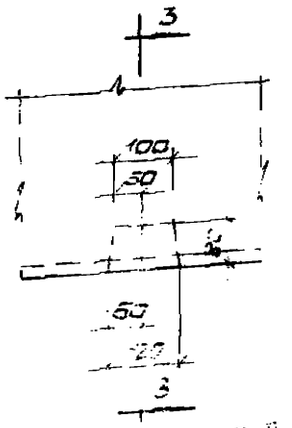

Деталь „Б"

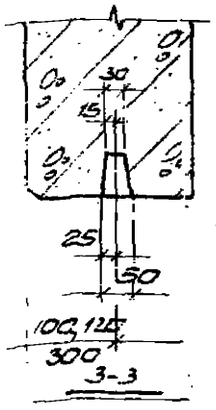

3-3

Примечания:

1. В панелях из легких бетонов с наружной и внутренней сторон необходимо предусмотреть фактурные слои толщиной 20мм из цементно-песчаного раствора марки „100".
2. Спецификация марок пространственных каркасов и закладных деталей, выборка стали на одну панель приведены на листе 10.
3. Конструкция монтажных петель дана на листе 57, указания по подбору петель даны в пояснительной записке.
4. Показатели расхода материалов даны в номенклатуре на листах 1-6, 8, 9, 10, 18-23, 25, 26, 27, выпуска 0.

ТК 1972	Сталубка и армирование панелей перемычек при простенках l=1,5м	1432-5 Выпуск 1	
		Лист	9

Москва

Гудаков, Барко, Иванова

Спецификация марок пространственных каркасов и закладных деталей на одну панель

Марка панели из лёгкого бетона	Марка панели из ячеистого бетона	Пространственные каркасы: Марка	К-во шт.	Закладные детали М2 ÷ М4: Марка	К-во шт.	Закладные детали М18 ÷ М20: Марка	К-во шт.	№ листа
ПСЛ20-311 0,9×6	ПСЯ20-311 0,9×6	КП23	1	М2	4	М18	8	35 ÷ 38, 49, 53
ПСЛ20-321 0,9×6	ПСЯ20-321 0,9×6	КП24	1					
ПСЛ24-311 0,9×6	ПСЯ24-311 0,9×6	КП25	1	М3	4	М19	8	
ПСЛ24-321 0,9×6	ПСЯ24-321 0,9×6	КП26	1					
ПСЛ30-311 0,9×6	ПСЯ30-311 0,9×6	КП27	1	М4	4	М20	8	
ПСЛ30-321 0,9×6	ПСЯ30-321 0,9×6	КП28	1					
ПСЛ20-311 1,2×6	ПСЯ20-311 1,2×6	КП30	1	М2	4	М18	8	
ПСЛ20-321 1,2×6	ПСЯ20-321 1,2×6	КП31	1					
ПСЛ24-311 1,2×6	ПСЯ24-311 1,2×6	КП32	1	М3	4	М19	8	
ПСЛ24-321 1,2×6	ПСЯ24-321 1,2×6	КП33	1					
ПСЛ30-311 1,2×6	ПСЯ30-311 1,2×6	КП34	1	М4	4	М20	8	
ПСЛ30-321 1,2×6	ПСЯ30-321 1,2×6	КП35	1					
ПСЛ20-311 1,8×6	ПСЯ20-311 1,8×6	КП37	1	М2	4	М18	8	
ПСЛ20-321 1,8×6	ПСЯ20-321 1,8×6	КП38	1					
ПСЛ24-311 1,8×6	ПСЯ24-311 1,8×6	КП39	1	М3	4	М19	8	
ПСЛ24-321 1,8×6	ПСЯ24-321 1,8×6	КП40	1					
ПСЛ30-311 1,8×6	ПСЯ30-311 1,8×6	КП41	1	М4	4	М20	8	
ПСЛ30-321 1,8×6	ПСЯ30-321 1,8×6	КП42	1					

Выборка стали на одну панель, кг

Марка панели из лёгкого бетона	Марка панели из ячеистого бетона	Сталь по ГОСТ 5781-61 Класса А-III Ø, мм 10	8	итого	Класса А-II Ø, мм 14	12	итого	Сталь по ГОСТ 6727-53 Класса В-I Ø, мм 5	4	итого	Угловая сталь по ГОСТ 8509-57 Прокат L 63×6	итого	Листовая сталь по ГОСТ 5681-57 δ, мм 8	6	итого	Всего	Втом числе на закладные детали
ПСЛ20-311 0,9×6	ПСЯ20-311 0,9×6	33,2	—	33,2	—	—	—	2,4	1,6	4,0	5,6	5,6	8,0	2,4	10,4	53,2	20,0
ПСЛ20-321 0,9×6	ПСЯ20-321 0,9×6	4,0	—	4,0	57,6	—	57,6	4,8	—	4,8	5,6	5,6	8,0	2,4	10,4	82,4	20,0
ПСЛ24-311 0,9×6	ПСЯ24-311 0,9×6	14,3	14,1	25,4	—	—	—	2,4	2,5	4,9	5,6	5,6	9,6	2,4	12,0	47,9	21,6
ПСЛ24-321 0,9×6	ПСЯ24-321 0,9×6	4,0	—	4,0	—	42,4	42,4	5,2	—	5,2	5,6	5,6	9,6	2,4	12,0	69,2	21,6
ПСЛ30-311 0,9×6	ПСЯ30-311 0,9×6	12,1	14,1	26,2	—	—	—	2,4	2,4	4,8	5,6	5,6	12,8	2,4	15,2	51,8	25,6
ПСЛ30-321 0,9×6	ПСЯ30-321 0,9×6	34,0	—	34,0	—	—	—	2,4	2,4	4,8	5,6	5,6	12,8	2,4	15,2	59,6	25,6
ПСЛ20-311 1,2×6	ПСЯ20-311 1,2×6	41,0	—	41,0	—	—	—	4,8	2,0	6,8	5,6	5,6	8,0	2,4	10,4	63,8	20,0
ПСЛ20-321 1,2×6	ПСЯ20-321 1,2×6	4,0	—	4,0	72,0	—	72,0	7,8	—	7,8	5,6	5,6	8,0	2,4	10,4	99,8	20,0
ПСЛ24-311 1,2×6	ПСЯ24-311 1,2×6	11,3	18,8	30,1	—	—	—	4,8	2,5	7,3	5,6	5,6	9,6	2,4	12,0	53,0	21,6
ПСЛ24-321 1,2×6	ПСЯ24-321 1,2×6	4,0	—	4,0	—	53,0	53,0	8,3	—	8,3	5,6	5,6	9,6	2,4	12,0	82,9	21,6
ПСЛ30-311 1,2×6	ПСЯ30-311 1,2×6	12,1	18,8	30,9	—	—	—	4,8	3,0	7,8	5,6	5,6	12,8	2,4	15,2	59,5	25,6
ПСЛ30-321 1,2×6	ПСЯ30-321 1,2×6	41,8	—	41,8	—	—	—	4,8	3,0	7,8	5,6	5,6	12,8	2,4	15,2	70,4	25,6
ПСЛ20-311 1,8×6	ПСЯ20-311 1,8×6	55,1	—	55,1	—	—	—	7,2	2,8	10,0	5,6	5,6	8,0	2,4	10,4	81,1	20,0
ПСЛ20-321 1,8×6	ПСЯ20-321 1,8×6	4,0	—	4,0	100,8	—	100,8	11,4	—	11,4	5,6	5,6	8,0	2,4	10,4	132,6	20,0
ПСЛ24-311 1,8×6	ПСЯ24-311 1,8×6	11,3	28,2	39,5	—	—	—	7,2	3,5	10,7	5,6	5,6	9,6	2,4	12,0	67,8	21,6
ПСЛ24-321 1,8×6	ПСЯ24-321 1,8×6	4,0	—	4,0	—	74,2	74,2	12,1	—	12,1	5,6	5,6	9,6	2,4	12,0	107,9	21,6
ПСЛ30-311 1,8×6	ПСЯ30-311 1,8×6	12,1	28,2	40,3	—	—	—	7,2	4,2	11,4	5,6	5,6	12,8	2,4	15,2	72,5	25,6
ПСЛ30-321 1,8×6	ПСЯ30-321 1,8×6	55,9	—	55,9	—	—	—	7,2	4,2	11,4	5,6	5,6	12,8	2,4	15,2	88,1	25,6

ГОССТРОЙ СССР ЦНИИПРОМЗДАНИЙ МОСКВА

Гл. архитектор Косенков
Гл. инж. пр. Волков
Гл. инж. по. Бобков
Гл. арх. пр. Беркович
Ст. инж. Шишкина

ТК 1972 — Спецификация марок арматурных изделий и выборка стали на панели-перемычки при простенках $e = 1{,}5$ м

1.432-5 Выпуск 1 Лист 10

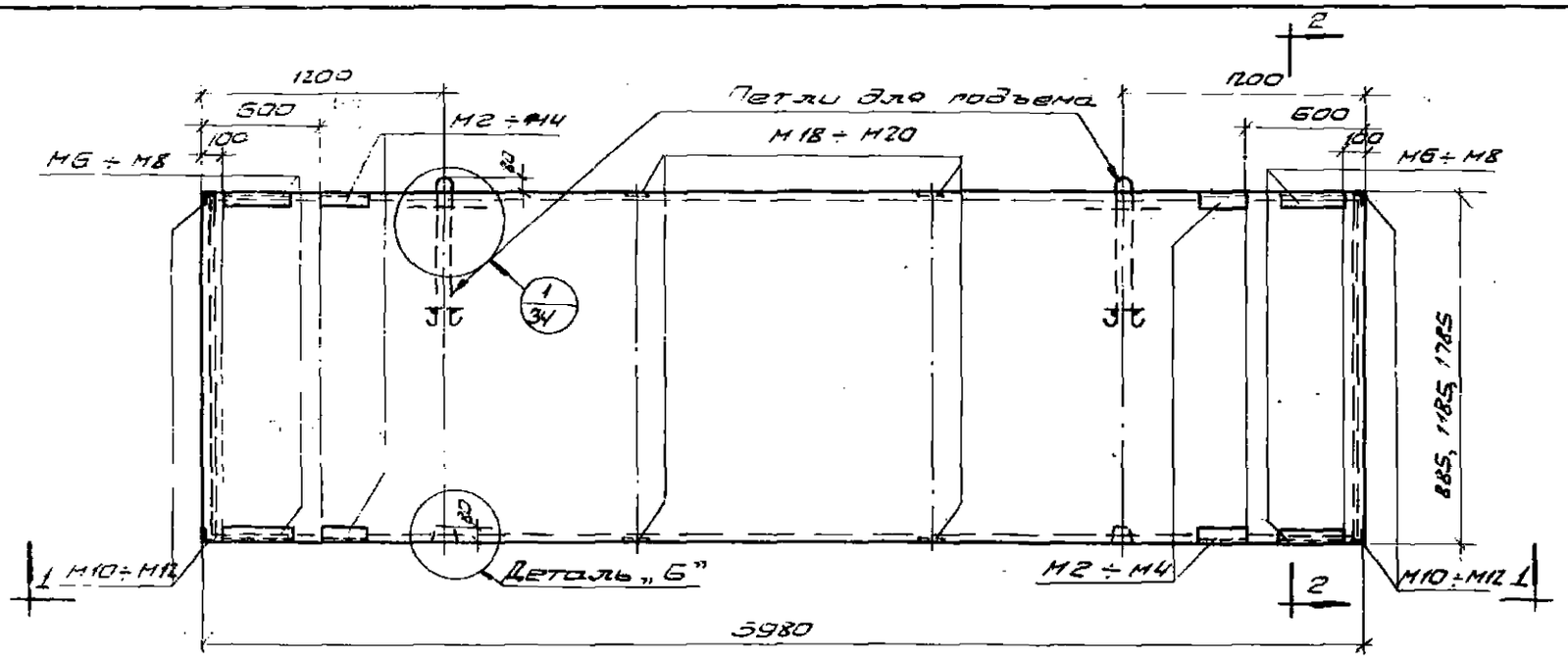

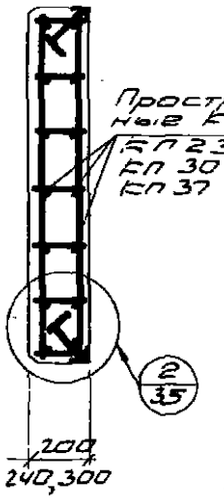

2-2

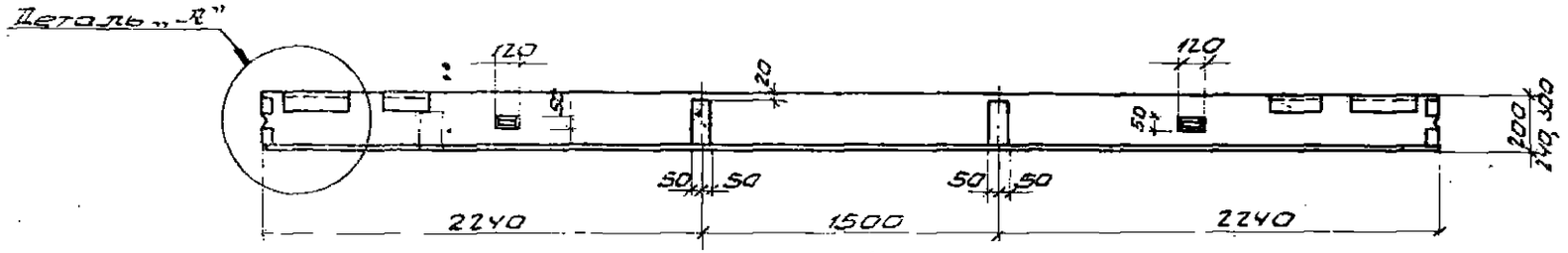

1-1

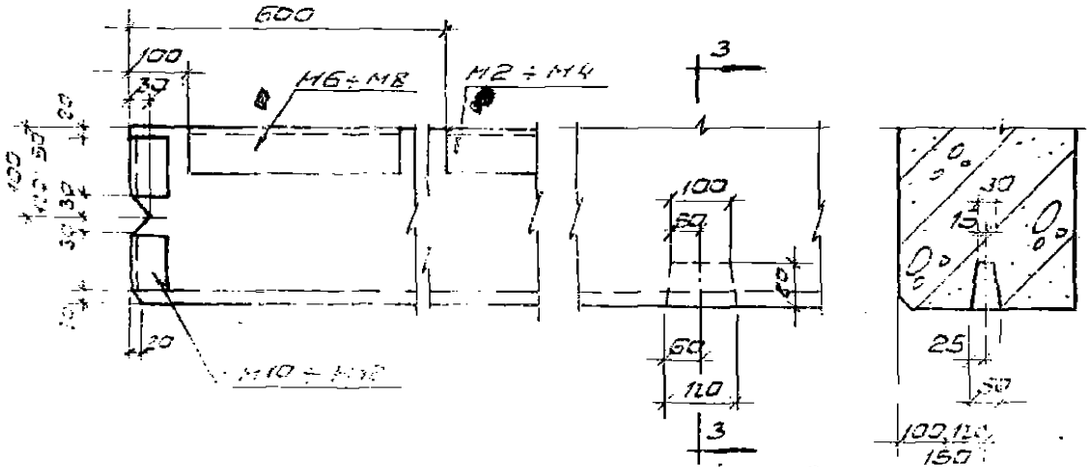

Деталь „А" Деталь „Б" 3-3

Примечания:

1. В панелях из легкого бетона с наружной и внутренней сторон необходимо предусмотреть фактурные слои толщиной 20 мм из цементно-песчаного раствора марки „100".
2. Спецификация марок пространственных каркасов и закладных деталей, выборка стали на одну панель приведены на листе 12.
3. Конструкция монтажных петель дана на листе 57, указания по подбору петель даны в пояснительной записке.
4. Показатели расхода материалов [illegible] по номенклатуре на листах 1-6, 8, 9, 10, 18-28, 2[illegible] вып. 6 кд 0.

ТК 1979	Опалубка и армирование панелей-перемычек при простенках $\ell = 1{,}5$ м для углов и т. ш.	1.432-5 Выпуск 1
		Лист 11.

Москва
Инв. № подл. | Подпись и дата | Взам. инв. №
Инв. № дубл. | Подпись и дата

Спецификация марок пространственных каркасов и закладных деталей на одну панель

Марка панели: из лёгкого бетона	Марка панели: из ячеистого бетона	Пространственный каркас: Марка	Пространственный каркас: Кол. шт.	Закладные детали: N2÷N4 Марка	N2÷N4 К-во шт.	N6÷N8 Марка	N6÷N8 К-во шт.	N10÷N12 Марка	N10÷N12 К-во шт.	N18÷N20 Марка	N18÷N20 К-во шт.	№ листа
ПСЛ20-312 0,9×6	ПСЯ20-312 0,9×6	КП23	1	N2	4	N6	4	N10	4	N18	4	35÷38, 49, 50, 51, 53
ПСЛ20-322 0,9×6	ПСЯ20-322 0,9×6	КП24	1									
ПСЛ24-312 0,9×6	ПСЯ24-312 0,9×6	КП25	1	N3	4	N7	4	N11	4	N19	4	
ПСЛ24-322 0,9×6	ПСЯ24-322 0,9×6	КП26	1									
ПСЛ30-312 0,9×6	ПСЯ30-312 0,9×6	КП27	1	N4	4	N8	4	N12	4	N20	4	
ПСЛ30-322 0,9×6	ПСЯ30-322 0,9×6	КП28	1									
ПСЛ20-312 1,2×6	ПСЯ20-312 1,2×6	КП30	1	N2	4	N6	4	N10	4	N18	4	
ПСЛ20-322 1,2×6	ПСЯ20-322 1,2×6	КП31	1									
ПСЛ24-312 1,2×6	ПСЯ24-312 1,2×6	КП32	1	N3	4	N7	4	N11	4	N19	4	
ПСЛ24-322 1,2×6	ПСЯ24-322 1,2×6	КП33	1									
ПСЛ30-312 1,2×6	ПСЯ30-312 1,2×6	КП34	1	N4	4	N8	4	N12	4	N20	4	
ПСЛ30-322 1,2×6	ПСЯ30-322 1,2×6	КП35	1									
ПСЛ20-312 1,8×6	ПСЯ20-312 1,8×6	КП37	1	N2	4	N6	4	N10	4	N18	4	
ПСЛ20-322 1,8×6	ПСЯ20-322 1,8×6	КП38	1									
ПСЛ24-312 1,8×6	ПСЯ24-312 1,8×6	КП39	1	N3	4	N7	4	N11	4	N19	4	
ПСЛ24-322 1,8×6	ПСЯ24-322 1,8×6	КП40	1									
ПСЛ30-312 1,8×6	ПСЯ30-312 1,8×6	КП41	1	N4	4	N8	4	N12	4	N20	4	
ПСЛ30-322 1,8×6	ПСЯ30-322 1,8×6	КП42	1									

Выборка стали на одну панель, кг

28

Марка панели: из лёгкого бетона	Марка панели: из ячеистого бетона	Сталь по ГОСТ 5781-81 Класса А-III ф, мм 10	8	итого	Класса А-I ф, мм 14	12	итого	Сталь по ГОСТ 6727-53 Класса В-I ф, мм 5	4	итого	Угловая сталь по ГОСТ 8509-57 Прокат L 63×6	итого	Листовая сталь по ГОСТ 5681-57 δ, мм 8	6	итого	Всего	Закладные детали N2÷N4 по ГОСТ 23118-78*	N6÷N8	N10÷N12	N18÷N20
ПСЛ20-312 0,9×6	ПСЯ20-312 0,9×6	36,4	—	36,4	—	—	—	2,4	1,6	4,0	16,8	16,8	4,0	4,8	8,8	66,0	32,8			
ПСЛ20-322 0,9×6	ПСЯ20-322 0,9×6	7,2	—	7,2	57,6	—	57,6	4,8	—	4,8	16,8	16,8	4,0	4,8	8,8	95,2	32,8			
ПСЛ24-312 0,9×6	ПСЯ24-312 0,9×6	14,5	14,1	28,6	—	—	—	2,4	2,5	4,9	17,6	17,8	4,8	4,8	9,6	60,7	34,4			
ПСЛ24-322 0,9×6	ПСЯ24-322 0,9×6	7,2	—	7,2	—	42,4	42,4	5,2	—	5,2	17,6	17,6	4,8	4,8	9,6	82,0	34,4			
ПСЛ30-312 0,9×6	ПСЯ30-312 0,9×6	16,1	14,1	30,2	—	—	—	2,4	2,4	4,8	20,0	20,0	6,4	4,8	11,2	65,2	40,0			
ПСЛ30-322 0,9×6	ПСЯ30-322 0,9×6	38,0	—	38,0	—	—	—	2,4	2,4	4,8	20,0	20,0	6,4	4,8	11,2	74,0	40,0			
ПСЛ20-312 1,2×6	ПСЯ20-312 1,2×6	44,2	—	44,2	—	—	—	4,8	2,0	6,8	16,8	16,8	4,0	4,8	8,8	76,6	32,8			
ПСЛ20-322 1,2×6	ПСЯ20-322 1,2×6	7,2		7,2	72,0	—	72,0	7,8	—	7,8	16,8	16,8	4,0	4,8	8,8	142,6	32,8			
ПСЛ24-312 1,2×6	ПСЯ24-312 1,2×6	14,5	18,8	33,3	—	—	—	4,8	2,5	7,3	17,6	17,6	4,8	4,8	9,6	67,8	34,4			
ПСЛ24-322 1,2×6	ПСЯ24-322 1,2×6	7,2	—	7,2	—	53,0	53,0	8,3	—	8,3	17,6	17,6	4,8	4,8	9,6	95,7	34,4			
ПСЛ30-312 1,2×6	ПСЯ30-312 1,2×6	16,1	18,1	34,9	—	—	—	4,8	3,0	7,8	20,0	20,0	6,4	4,8	11,2	73,9	40,0			
ПСЛ30-322 1,2×6	ПСЯ30-322 1,2×6	45,8	—	45,8	—	—	—	4,8	3,0	7,8	20,0	20,0	6,4	4,8	11,2	84,8	40,0			
ПСЛ20-312 1,8×6	ПСЯ20-312 1,8×6	58,3	—	58,3	—	—	—	7,2	2,8	10,0	16,8	16,8	4,0	4,8	8,8	93,9	32,8			
ПСЛ20-322 1,8×6	ПСЯ20-322 1,8×6	7,2	—	7,2	100,8	—	100,8	11,4	—	11,4	16,8	16,8	4,0	4,8	8,8	145,8	32,8			
ПСЛ24-312 1,8×6	ПСЯ24-312 1,8×6	14,5	28,2	42,7	—	—	—	7,2	3,5	10,7	17,6	17,6	4,8	4,8	9,6	80,6	34,4			
ПСЛ24-322 1,8×6	ПСЯ24-322 1,8×6	7,2	—	7,2	—	74,2	74,2	12,1	—	12,1	17,6	17,6	4,8	4,8	9,6	120,7	34,4			
ПСЛ30-312 1,8×6	ПСЯ30-312 1,8×6	16,1	28,2	44,3	—	—	—	7,2	4,2	11,4	20,0	20,0	6,4	4,8	11,2	86,9	40,0			
ПСЛ30-322 1,8×6	ПСЯ30-322 1,8×6	53,9	—	53,9	—	—	—	7,2	4,2	11,4	20,0	20,0	6,4	4,8	11,2	102,5	40,0			

ТК 1972 — Спецификация марок арматурных изделий и выборка стали на панели-перемычки при проемах $l = 1{,}5$ м для углов и т.п.

1.432-5 выпуск 1

Лист 12

Госстрой СССР
ЦИППРОМЗДАНИЙ
МОСКВА
Гл. инж. пр. Досаф
Гл. инж. по
Гл. вох. по
Ст. инженер Дубков
Разработал Дубков
Обонов

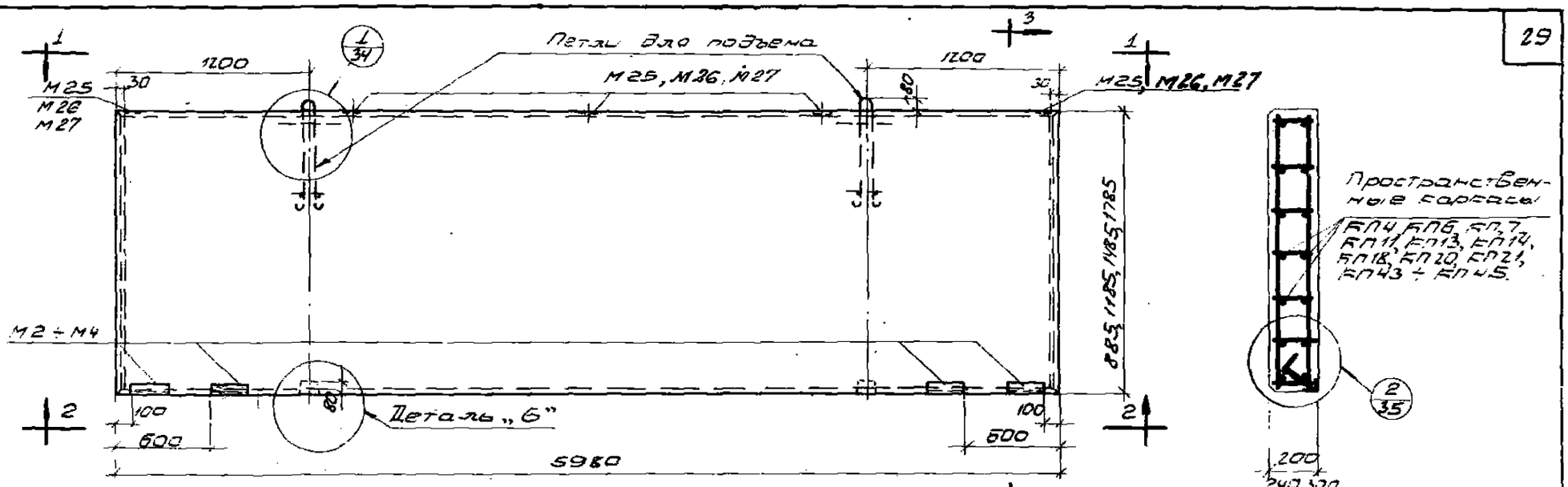

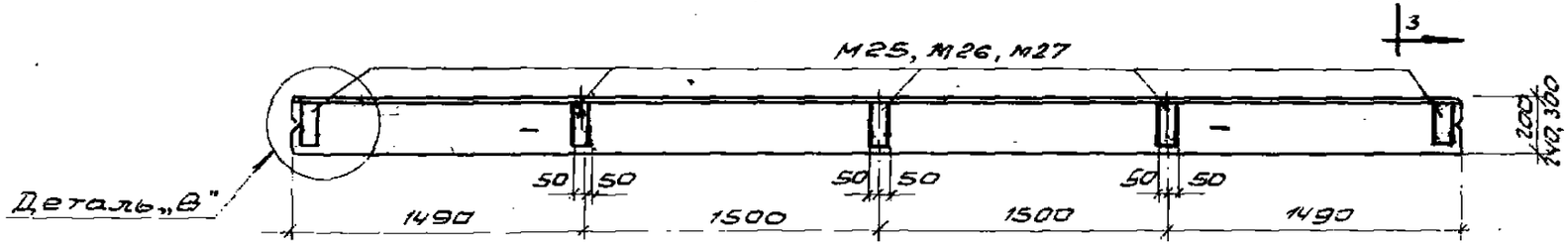

1-1

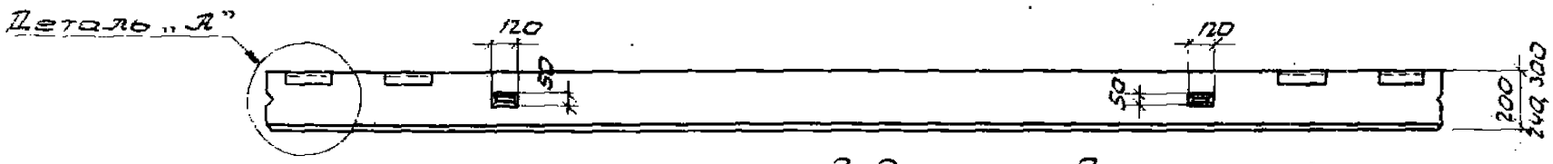

2-2

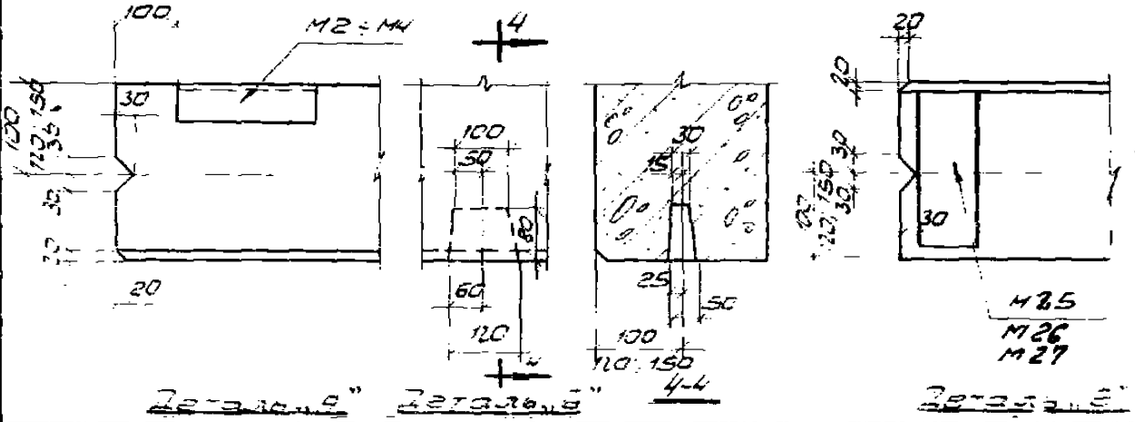

Примечания:

1. В панелях из легких бетонов с наружной и внутренней сторон необходимо предусмотреть фактурные слои толщиной 20мм из цементно-песчаного раствора марки „100"
2. Спецификация марок пространственных каркасов и закладных деталей, выборка стали на одну панель приведены на листе 14
3. Конструкции монтажных петель дана на листе 57, указания по подбору петель даны в пояснительной записке
4. Показатели по расходу материалов даны в номенклатуре на листах 1-10, 18-27, выпуска 0.

ТК	Опалубка и армирование подкарнизных панелей	1.432-5 Выпуск 1
		Лист 13

Москва

Спецификация марок пространственных каркасов и закладных деталей на одну панель

Марка панели из лёгкого бетона	Марка панели из ячеистого бетона	Пространственные каркасы Марка	Пространственные каркасы К-во шт.	Закладные детали М2÷М4 Марка	М2÷М4 К-во шт.	М25÷М27 Марка	М25÷М27 К-во шт.	№ листа
ПСЛ20 — 42 / 0,9×6	ПСЯ20 — 42 / 0,9×6	КП4	1	М2	4	М25	5	36, 37, 39, 49, 55
ПСЛ24 — 42 / 0,9×6	ПСЯ24 — 42 / 0,9×6	КП6	1	М3	4	М26	5	
ПСЛ30 — 42 / 0,9×6	ПСЯ30 — 42 / 0,9×6	КП7	1	М4	4	М27	5	
ПСЛ20 — 42 / 1,2×6	ПСЯ20 — 42 / 1,2×6	КП11	1	М2	4	М25	5	
ПСЛ24 — 42 / 1,2×6	ПСЯ24 — 42 / 1,2×6	КП13	1	М3	4	М26	5	
ПСЛ30 — 42 / 1,2×6	ПСЯ30 — 42 / 1,2×6	КП14	1	М4	4	М27	5	
ПСЛ20 — 42 / 1,5×6	ПСЯ20 — 42 / 1,5×6	КП43	1	М2	4	М25	5	
ПСЛ24 — 42 / 1,5×6	ПСЯ24 — 42 / 1,5×6	КП44	1	М3	4	М26	5	
ПСЛ30 — 42 / 1,5×6	ПСЯ30 — 42 / 1,5×6	КП45	1	М4	4	М27	5	
ПСЛ20 — 42 / 1,8×6	ПСЯ20 — 42 / 1,8×6	КП18	1	М2	4	М25	5	
ПСЛ24 — 42 / 1,8×6	ПСЯ24 — 42 / 1,8×6	КП20	1	М3	4	М26	5	
ПСЛ30 — 42 / 1,8×6	ПСЯ30 — 42 / 1,8×6	КП21	1	М4	4	М27	5	

Выборка стали на одну панель, кг

Марка панели из лёгкого бетона	Марка панели из ячеистого бетона	Сталь по ГОСТ 5781-61 класса А-III Ø, мм 10	8	6	итого	класса А-II Ø, мм 12	итого	Сталь по ГОСТ 6727-53 класса В-I Ø, мм 5	4	итого	Угловая сталь по ГОСТ 8509-57 Прокат L 63×6	итого	Листовая сталь по ГОСТ 5681-57 Ø, мм 10	6	итого	Всего	В том числе в закладных деталях	в ячеистом бетоне
ПСЛ20 — 42 / 0,9×6	ПСЯ20 — 42 / 0,9×6	2,3	4,7	7,8	14,8	6,0	6,0	2,4	1,6	4,0	5,6	5,6	6,5	2,4	8,9	39,3	22,8	
ПСЛ24 — 42 / 0,9×6	ПСЯ24 — 42 / 0,9×6	2,3	4,7	7,8	14,8	6,0	6,0	2,4	2,0	4,4	5,6	5,6	8,0	2,4	10,4	41,2	24,3	
ПСЛ30 — 42 / 0,9×6	ПСЯ30 — 42 / 0,9×6	10,4	—	—	10,4	6,0	6,0	7,8	2,4	10,2	5,6	5,6	10,0	2,4	12,4	44,6	27,1	
ПСЛ20 — 42 / 1,2×6	ПСЯ20 — 42 / 1,2×6	2,3	4,7	10,4	17,4	6,0	6,0	4,8	2,0	6,8	5,6	5,6	6,5	2,4	8,9	44,7	22,8	
ПСЛ24 — 42 / 1,2×6	ПСЯ24 — 42 / 1,2×6	2,3	4,7	10,4	17,4	6,0	6,0	4,8	2,5	7,3	5,6	5,6	8,0	2,4	10,4	46,7	29,3	
ПСЛ30 — 42 / 1,2×6	ПСЯ30 — 42 / 1,2×6	10,4	—	—	10,4	6,0	6,0	12,0	3,0	15,0	5,6	5,6	10,0	2,4	12,4	49,4	27,1	
ПСЛ20 — 42 / 1,5×6	ПСЯ20 — 42 / 1,5×6	2,3	4,7	13,0	20,0	6,0	6,0	4,8	2,4	7,2	5,6	5,6	6,5	2,4	8,9	47,7	22,8	
ПСЛ24 — 42 / 1,5×6	ПСЯ24 — 42 / 1,5×6	2,3	4,7	13,0	20,0	6,0	6,0	4,8	3,0	7,8	5,6	5,6	8,0	2,4	10,4	49,8	24,3	
ПСЛ30 — 42 / 1,5×6	ПСЯ30 — 42 / 1,5×6	10,4	—	—	10,4	6,0	6,0	13,8	3,6	17,4	5,6	5,6	10,0	2,4	12,4	51,8	27,1	
ПСЛ20 — 42 / 1,8×6	ПСЯ20 — 42 / 1,8×6	2,3	4,7	15,6	22,6	6,0	6,0	7,2	2,8	10,0	5,6	5,6	6,5	2,4	8,9	53,1	22,8	
ПСЛ24 — 42 / 1,8×6	ПСЯ24 — 42 / 1,8×6	2,3	4,7	15,6	22,6	6,0	6,0	7,2	3,5	10,7	5,6	5,6	8,0	2,4	10,4	55,3	24,3	
ПСЛ30 — 42 / 1,8×6	ПСЯ30 — 42 / 1,8×6	10,4	—	—	10,4	6,0	6,0	18,0	4,2	22,2	5,6	5,6	10,0	2,4	12,4	56,6	27,1	

Гл. инж. пр. Кулагин
Гл. инж. пр. Рудовский
Гл. арх. пр. Бойко
Ст. инж. Убоженко

ГОССТРОЙ СССР
ЦНИИПРОМЗДАНИЙ
МОСКВА

ТК 1972	Спецификация марок арматурных изделий и выборка стали на подкрановые панели	1.432-5 Выпуск 1 Лист 41

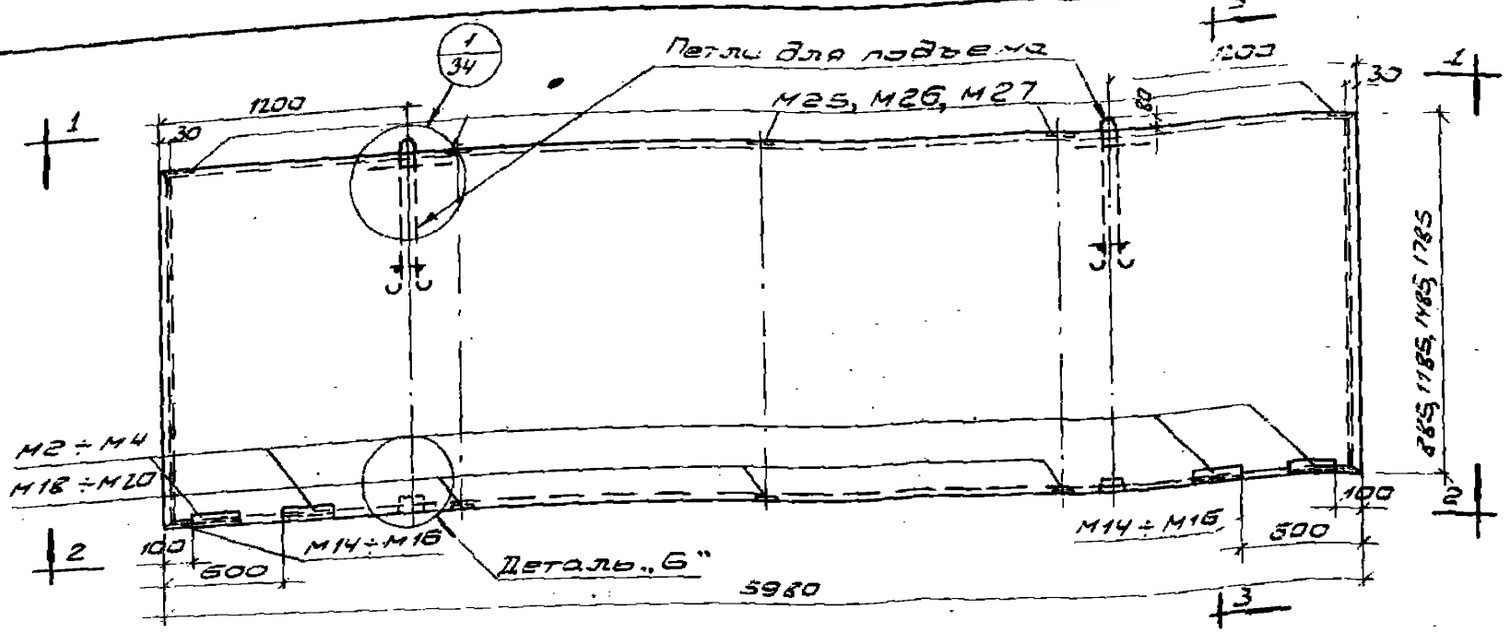

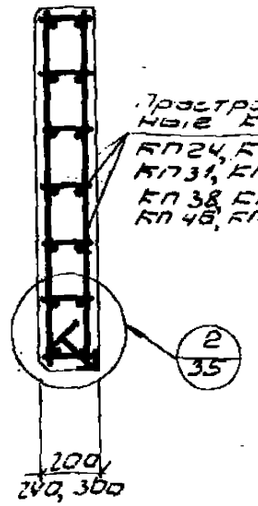

3-3

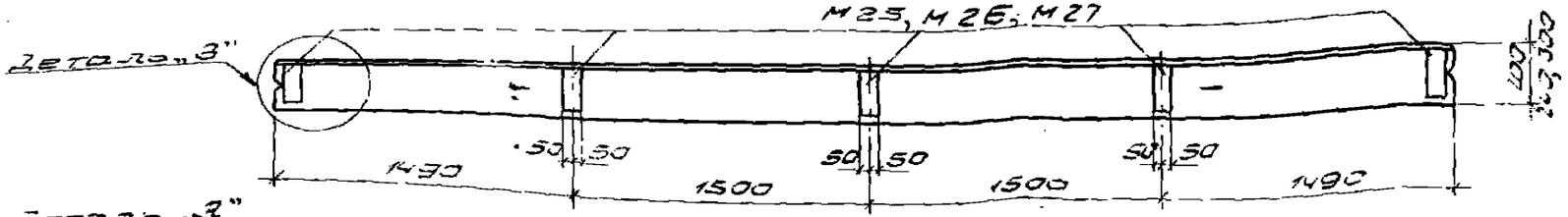

1-1

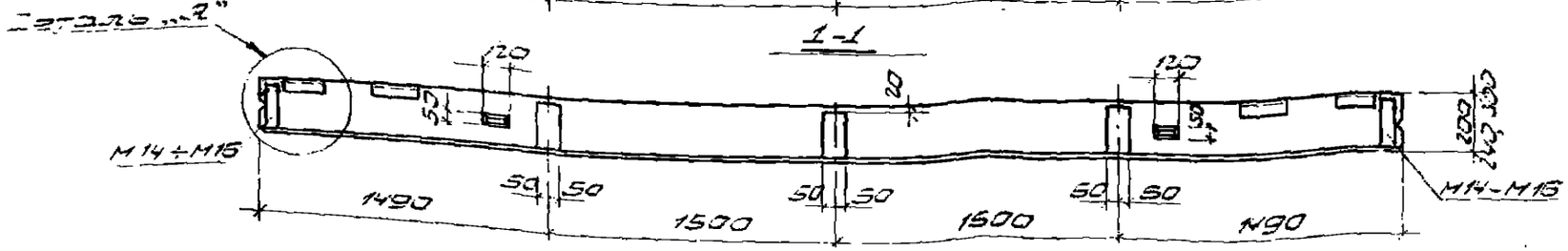

2-2

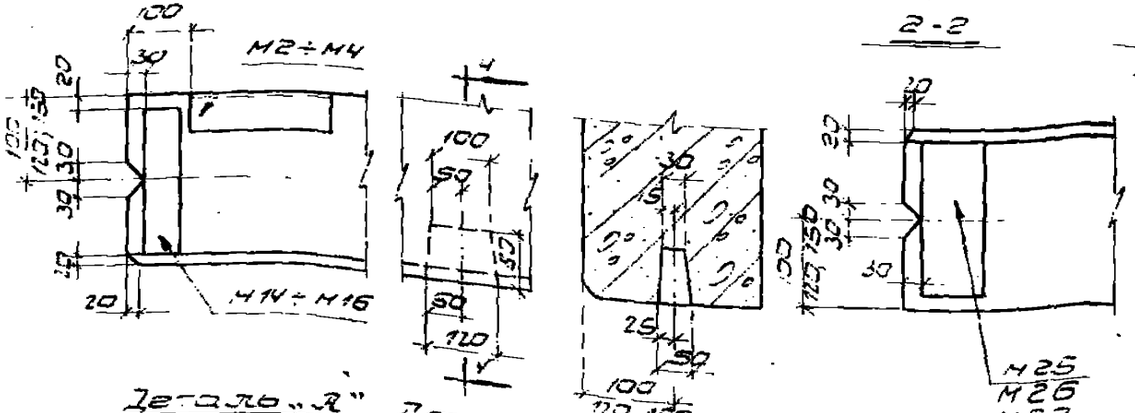

Примечания:

1. В панелях из легких бетонов с наружной и внутренней сторон необходимо предусмотреть защитный слой толщиной 20мм из цементно-песчаного раствора марки „100".
2. Спецификация марок пространственных каркасов и закладных деталей, выборка стали на одну панель приведены на листе 16.
3. Конструкция монтажных петель дана на листе 57, указания по подбору петель даны в пояснительной записке.
4. Показатели расхода материалов даны в номенклатуре на листах 1-10, 18-27, выпуска 0

ТК 1979	Опалубка и армирование подкрановых панелей-перемычек для ленточного остекления при пролетах 6 и 12 м	1.432-5 Выпуск 1
		Лист 15

Спецификация марок пространственных каркасов и закладных деталей на одну панель

Марка панели		Пространственные каркасы	Закладные детали										№ листа
из лёгкого бетона	из ячеистого бетона	Марка	К-во шт.	М2÷М4 Марка	К-во шт.	М14÷М16 Марка	К-во шт.	М18÷М20 Марка	К-во шт.	М25÷М27 Марка	К-во шт.		
ПСЛ20 0,9×6 — 521	ПСЯ20 0,9×6 — 521	КП24	1	М2	4	М14	2	М18	3	М25	5	36÷38, 49, 52, 53, 55	
ПСЛ24 0,9×6 — 521	ПСЯ24 0,9×6 — 521	КП26	1	М3	4	М15	2	М19	3	М26	5		
ПСЛ30 0,9×6 — 521	ПСЯ30 0,9×6 — 521	КП28	1	М4	4	М16	2	М20	3	М27	5		
ПСЛ20 1,2×6 — 521	ПСЯ20 1,2×6 — 521	КП31	1	М2	4	М14	2	М18	3	М25	5		
ПСЛ24 1,2×6 — 521	ПСЯ24 1,2×6 — 521	КП33	1	М3	4	М15	2	М19	3	М26	5		
ПСЛ30 1,2×6 — 521	ПСЯ30 1,2×6 — 521	КП35	1	М4	4	М16	2	М20	3	М27	5		
ПСЛ20 1,5×6 — 521	ПСЯ20 1,5×6 — 521	КП46	1	М2	4	М14	2	М18	3	М25	5		
ПСЛ24 1,5×6 — 521	ПСЯ24 1,5×6 — 521	КП47	1	М3	4	М15	2	М19	3	М26	5		
ПСЛ30 1,5×6 — 521	ПСЯ30 1,5×6 — 521	КП48	1	М4	4	М16	2	М20	3	М27	5		
ПСЛ20 1,8×6 — 521	ПСЯ20 1,8×6 — 521	КП38	1	М2	4	М14	2	М18	3	М25	5		
ПСЛ24 1,8×6 — 521	ПСЯ24 1,8×6 — 521	КП40	1	М3	4	М15	2	М19	3	М26	5		
ПСЛ30 1,8×6 — 521	ПСЯ30 1,8×8 — 521	КП42	1	М4	4	М16	2	М20	3	М27	5		

Выборка стали на одну панель, кг

Марка панели		Сталь по ГОСТ 5781-61 Класса А-III		Класса А-I			Сталь по ГОСТ 8727-53 Класс В-I			Полосовая сталь по ГОСТ 8509-57		Листовая сталь по ГОСТ 5681-57				Всего	Втом числе из закладных деталей
из лёгкого бетона	из ячеистого бетона	∅, мм 10	итого	∅, мм 14	∅, мм 12	итого	∅, мм 5	∅, мм 4	итого	Прок. 63×6	итого	δ, мм 10	δ, мм 8	δ, мм 6	итого		
ПСЛ20 0,9×6 — 521	ПСЯ20 0,9×6 — 521	4,1	4,1	60,8	6,0	66,8	4,8	—	4,8	5,6	5,6	8,1	3,0	2,4	13,5	94,8	32,4
ПСЛ24 0,9×6 — 521	ПСЯ24 0,9×6 — 521	4,3	4,3	3,2	48,4	51,6	5,2	—	5,2	5,6	5,6	9,8	3,6	2,4	15,8	82,5	34,9
ПСЛ30 0,9×6 — 521	ПСЯ30 0,9×6 — 521	34,3	34,3	3,2	6,0	9,2	2,4	2,4	4,8	5,6	5,6	12,4	4,8	2,4	19,6	73,5	39,5
ПСЛ20 1,2×6 — 521	ПСЯ20 1,2×6 — 521	4,1	4,1	75,2	6,0	81,2	7,8	—	7,8	5,6	5,6	8,1	3,0	2,4	13,5	112,2	32,4
ПСЛ24 1,2×6 — 521	ПСЯ24 1,2×6 — 521	4,3	4,3	3,2	59,0	62,2	8,3	—	8,3	5,6	5,6	9,8	3,6	2,4	15,8	96,2	34,9
ПСЛ30 1,2×6 — 521	ПСЯ30 1,2×6 — 521	42,1	42,1	3,2	6,0	9,2	4,8	3,0	7,8	5,6	5,6	12,4	4,8	2,4	19,6	84,3	39,5
ПСЛ20 1,5×6 — 521	ПСЯ20 1,5×6 — 521	4,1	4,1	89,6	6,0	95,6	8,4	—	8,4	5,6	5,6	8,1	3,0	2,4	13,5	127,2	32,4
ПСЛ24 1,5×6 — 521	ПСЯ24 1,5×6 — 521	4,3	4,3	3,2	69,6	72,8	9,0	—	9,0	5,6	5,6	9,8	3,6	2,4	15,8	107,5	34,9
ПСЛ30 1,5×6 — 521	ПСЯ30 1,5×6 — 521	48,7	48,7	3,2	6,0	9,2	4,8	3,6	8,4	5,6	5,6	12,4	4,8	2,4	19,6	94,7	39,5
ПСЛ20 1,8×6 — 521	ПСЯ20 1,8×6 — 521	4,1	4,1	104,0	6,0	110,0	4,4	—	11,4	5,6	5,6	8,1	3,0	2,4	13,5	144,6	32,4
ПСЛ24 1,8×6 — 521	ПСЯ24 1,8×6 — 521	4,3	4,3	3,2	80,2	83,4	12,1	—	12,1	5,6	5,6	9,8	3,6	2,4	15,8	121,2	34,9
ПСЛ30 1,8×6 — 521	ПСЯ30 1,8×6 — 521	56,2	56,2	3,2	6,0	9,2	7,2	4,2	11,4	5,6	5,6	12,4	4,8	2,4	19,6	102,0	39,5

ЦИНИПРОМЗДАНИЙ МОСКВА

Гл. инж. пр. Ходков
Гл. арх. пр. Бакко
Рук. гр. Обонов
Инж. Ивашин

ТК 1972

Спецификация марок арматурных изделий и выборка стали на подкарнизные панели-перемычки для ленточного остекления и при пролетах L = 3 м

1.432-5 выпуск 1

Лист 16

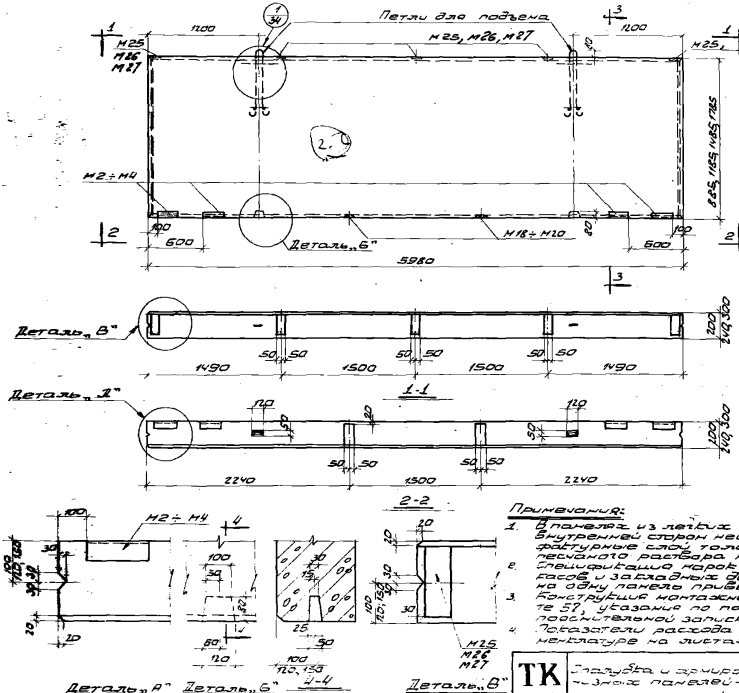

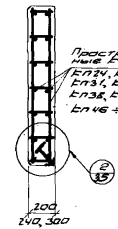

Примечания:

1. В панелях из легких бетонов с наружной и внутренней сторон необходимо предусмотреть фактурные слои толщиной 20 мм из цементно песчаного раствора марки „100".
2. Спецификация марок пространственных каркасов и закладных деталей, выборка стали на одну панель приведены на листе 18.
3. Конструкция монтажных петель дана на листе 57, указания по подбору петель даны в пояснительной записке.
4. Показатели расхода материалов даны в номенклатуре на листах 1; 10; 18-27, выпуска 0.

ТК 1979	Спалубка и армирование подкрановых панелей-перемычек при простенках $l = 1{,}5$ м	1.432-5 Выпуск 1	
		Лист	17

Спецификация марок пространственных каркасов и закладных деталей на одну панель

Марка панели		Пространственные каркасы		Закладные детали						№ листа
из лёгкого бетона	из ячеистого бетона	Марка	К-во шт.	М2÷М4 Марка	К-во шт.	М18÷М20 Марка	К-во шт.	М25÷М27 Марка	К-во шт.	
ПСЛ20 0,9×6 — 62 I	ПСЯ20 0,9×6 — 62 I	КП24	4	М2	4	М18	2	М25	5	36÷39, 49, 53, 55
ПСЛ24 0,9×6 — 62 I	ПСЯ24 0,9×3 — 62 I	КП26	4	М3	4	М19	2	М26	5	
ПСЛ30 0,9×6 — 62 I	ПСЯ30 0,9×6 — 62 I	КП28	4	М4	4	М20	2	М27	5	
ПСЛ20 1,2×6 — 62 I	ПСЯ20 1,2×6 — 62 I	КП34	4	М2	4	М18	2	М25	5	
ПСЛ24 1,2×6 — 62 I	ПСЯ24 1,2×6 — 62 I	КП33	4	М3	4	М19	2	М26	5	
ПСЛ30 1,2×6 — 62 I	ПСЯ30 0,9×6 — 62 I	КП35	4	М4	4	М20	2	М27	5	
ПСЛ20 1,5×6 — 62 I	ПСЯ20 1,5×6 — 62 I	КП46	4	М2	4	М18	2	М25	5	
ПСЛ24 1,5×6 — 62 I	ПСЯ24 1,5×6 — 62 I	КП47	4	М3	4	М19	2	М26	5	
ПСЛ30 1,5×6 — 62 I	ПСЯ30 0,9×6 — 62 I	КП48	4	М4	4	М20	2	М27	5	
ПСЛ20 1,8×6 — 62 I	ПСЯ20 1,8×6 — 62 I	КП38	4	М2	4	М18	2	М25	5	
ПСЛ24 1,8×6 — 62 I	ПСЯ24 1,8×6 — 62 I	КП40	4	М3	4	М19	2	М26	5	
ПСЛ30 1,8×6 — 62 I	ПСЯ30 0,9×6 — 62 I	КП42	4	М4	4	М20	2	М27	5	

Выборка стали на одну панель, кг

Марка панели		Сталь по ГОСТ 5781-61						Сталь по ГОСТ 6727-53			Холодная сталь по ГОСТ 8509-57		Листовая сталь по ГОСТ 380-57				Всего
		класса А-III		класса А-II				класса В-I									
из лёгкого бетона	из ячеистого бетона	Ø, мм		Ø, мм				Ø, мм			Прокат		Ø, мм				
		10	итого	14	12	итого		5	4	итого	Ø3мм	итого	10	8	6	итого	
ПСЛ20 0,9×6 — 62 I	ПСЯ20 0,9×6 — 62 I	3,1	3,1	57,8	6,0	63,8		4,8	—	4,8	5,6	5,6	6,5	2,0	2,4	10,9	88,0
ПСЛ24 0,9×6 — 62 I	ПСЯ24 0,9×6 — 62 I	3,1	3,1	—	48,4	48,4		5,2	—	5,2	5,6	5,6	8,0	2,4	2,4	12,8	75,1
ПСЛ30 0,9×6 — 62 I	ПСЯ30 0,9×6 — 62 I	33,1	33,1	—	6,0	6,0		2,4	2,4	4,8	5,6	5,6	10,0	3,2	2,4	15,6	67,1
ПСЛ20 1,2×6 — 62 I	ПСЯ20 1,2×6 — 62 I	3,1	3,1	72,0	6,0	78,0		7,8	—	7,8	5,6	5,6	6,5	2,0	2,4	10,9	105,4
ПСЛ24 1,2×6 — 62 I	ПСЯ24 1,2×6 — 62 I	3,1	3,1	—	53,0	53,0		8,3	—	8,3	5,6	5,6	8,0	2,4	2,4	12,8	84,8
ПСЛ30 1,2×6 — 62 I	ПСЯ30 1,2×6 — 62 I	40,9	40,9	—	6,0	6,0		4,8	3,0	7,8	5,6	5,6	10,0	3,2	2,4	15,6	75,3
ПСЛ20 1,5×6 — 62 I	ПСЯ20 1,5×6 — 62 I	3,1	3,1	86,4	6,0	92,4		8,4	—	8,4	5,6	5,6	6,5	2,0	2,4	10,9	120,4
ПСЛ24 1,5×6 — 62 I	ПСЯ24 1,5×6 — 62 I	3,1	3,1	—	69,6	69,6		9,0	—	9,0	5,6	5,6	8,0	2,4	2,4	12,8	100,1
ПСЛ30 1,5×6 — 62 I	ПСЯ30 1,5×6 — 62 I	47,7	47,7	—	6,0	6,0		4,8	3,6	8,4	5,6	5,6	10,0	3,2	2,4	15,6	83,2
ПСЛ20 1,8×6 — 62 I	ПСЯ20 1,8×6 — 62 I	3,1	3,1	100,8	6,0	106,8		11,4	—	11,4	5,6	5,6	6,5	2,0	2,4	10,9	137,8
ПСЛ24 1,8×6 — 62 I	ПСЯ24 1,8×6 — 62 I	3,1	3,1	—	80,2	80,2		12,1	—	12,1	5,6	5,6	8,0	2,4	2,4	12,8	116,8
ПСЛ30 1,8×6 — 62 I	ПСЯ30 1,8×6 — 62 I	55,0	55,0	—	6,0	6,0		7,2	4,2	11,4	5,6	5,6	10,0	3,2	2,4	15,6	93,6

ЦНИИПромзданий Москва

Гл. инж. пр.	Сапрыкин	Солнце
Гл. инж. пр.	Сидоров	Рудаков
Гл. арх. пр.	Гинзбург	Боркo
Рук. инжен.	Кашкин	Обоносов

ТК 1972 — Спецификация марок арматурных изделий и выборка стали на карнизные панели-перемычки при простенках $l = 1{,}5$ м

1.432-5 Выпуск 1

Лист 18

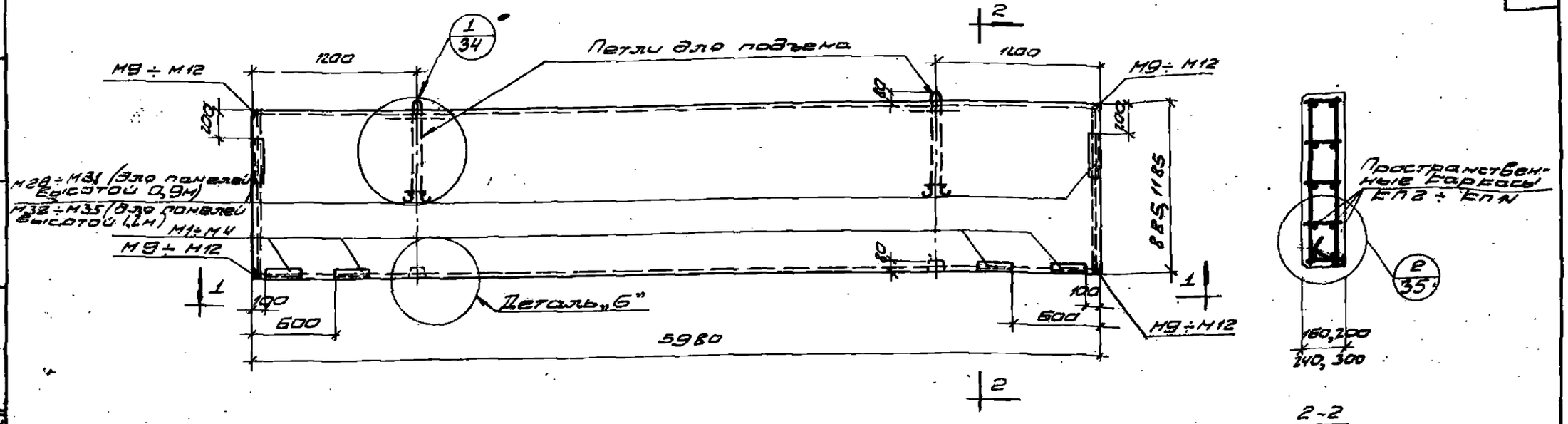

2-2

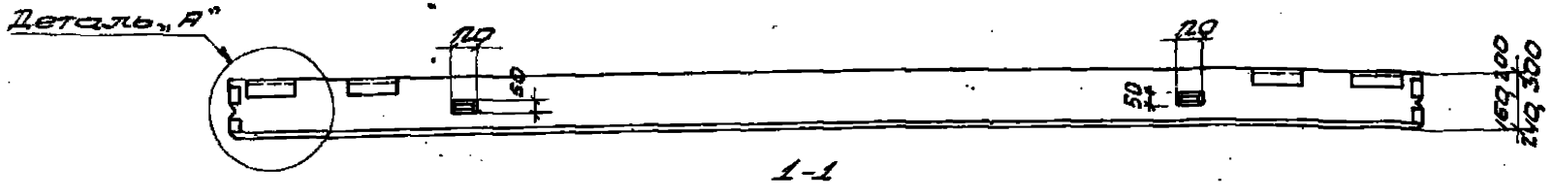

1-1

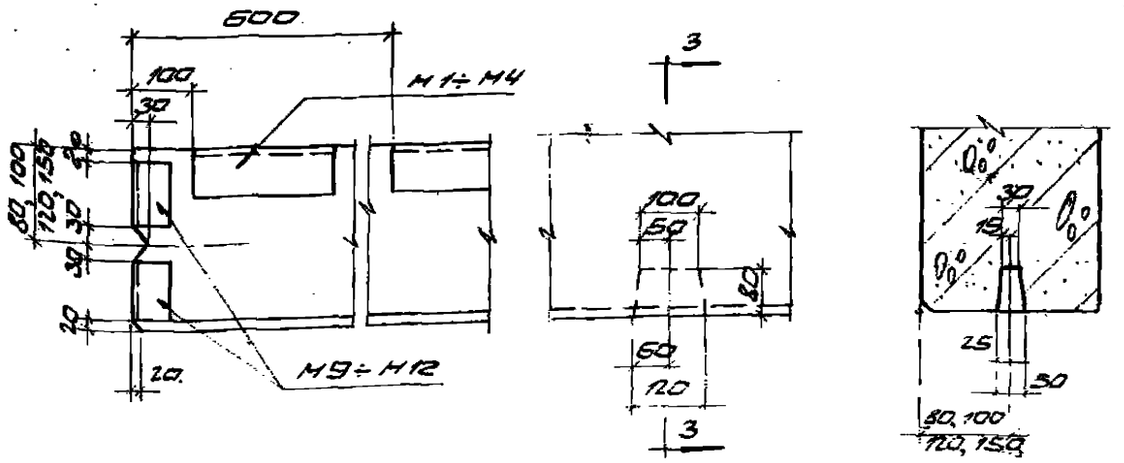

Деталь „А"

Деталь „Б"

3-3

Примечания:

1. В панелях из легких бетонов с наружной и внутренней сторон необходимо предусмотреть фактурные слои толщиной 20мм из цементно-песчаного раствора марки „100".
2. Спецификация марок пространственных каркасов и закладных деталей, выборка стали на одну панель приведены на листе 20.
3. Конструкция монтажных петель дана на листе 57, указания по подбору петель даны в пояснительной записке.
4. Показатели расхода материалов даны в номенклатуре на листах 1÷6, 18-23, выпуска 0.

ТК 1972	Опалубка и армирование парапетных панелей	1.432-5 Выпуск 1
		2 19

11907

Спецификация марок пространственных каркасов и закладных деталей на одну панель

Марка панели: из лёгкого бетона	Марка панели: из ячеистого бетона	Пространственные каркасы: Марка	Пространственные каркасы: Колич. шт.	Закладные детали: N1÷N4 Марка	N1÷N4 К-во шт.	N9÷N12 Марка	N9÷N12 К-во шт.	N28-N35 Марка	N28-N35 К-во шт.	№ листа
ПСЛ16-72 / 0,9×6	ПСЯ16-72 / 0,9×6	КП2	1	N1	4	N9	4	N28	2	36, 37, 49, 52, 56
ПСЛ20-72 / 0,9×6	ПСЯ20-72 / 0,9×6	КП4	1	N2	4	N10	4	N29	2	
ПСЛ24-72 / 0,9×6	ПСЯ24-72 / 0,9×6	КП6	1	N3	4	N11	4	N30	2	
ПСЛ30-72 / 0,9×6	ПСЯ30-72 / 0,9×6	КП7	1	N4	4	N12	4	N31	2	
ПСЛ16-72 / 1,2×6	ПСЯ16-72 / 1,2×6	КП9	1	N1	4	N9	4	N32	2	
ПСЛ20-72 / 1,2×6	ПСЯ20-72 / 1,2×6	КП11	1	N2	4	N10	4	N33	2	
ПСЛ24-72 / 1,2×6	ПСЯ24-72 / 1,2×6	КП13	1	N3	4	N11	4	N34	2	
ПСЛ30-72 / 1,2×6	ПСЯ30-72 / 1,2×6	КП14	1	N4	4	N12	4	N35	2	

Гл. инж. пр. Сапрос
Гл. инж. пр. Рыбаков
Гл. арх. пр. Бурко
Ст. инж. Ивано

Выборка стали на одну панель, кг

Марка панели: из лёгкого бетона	Марка панели: из ячеистого бетона	Сталь по ГОСТ 5781-61 Класса А-III Ф, мм: 10	8	6	итого	Сталь по ГОСТ 6727-53 Класса В-I Ф, мм: 5	4	итого	Угловая сталь по ГОСТ 8509-57 и 8510-57 Прок.: L63×6	L100 и63×8	итого	Листовая сталь по ГОСТ 5681-57 δ, мм: 8	6	итого	Всего	Закладные детали
ПСЛ16-72 / 0,9×6	ПСЯ16-72 / 0,9×6	5,2	18,8	—	24,0	2,4	1,2	3,6	7,2	7,2	14,4	0,8	2,4	3,2	45,2	22,8
ПСЛ20-72 / 0,9×6	ПСЯ20-72 / 0,9×6	5,2	4,7	7,8	17,7	2,4	1,6	4,0	8,8	7,2	16,0	0,8	2,4	3,2	40,9	24,4
ПСЛ24-72 / 0,9×6	ПСЯ24-72 / 0,9×6	5,2	4,7	7,8	17,7	2,4	2,0	4,4	9,6	7,2	16,8	0,8	2,4	3,2	42,1	25,2
ПСЛ30-72 / 0,9×6	ПСЯ30-72 / 0,9×6	14,5	—	—	14,5	7,8	2,4	10,2	12,0	7,2	19,2	0,8	2,4	3,2	47,1	29,6
ПСЛ16-72 / 1,2×6	ПСЯ16-72 / 1,2×6	6,0	23,5	—	29,5	4,8	1,5	6,3	7,2	10,0	17,2	0,8	2,4	3,2	56,2	26,4
ПСЛ20-72 / 1,2×6	ПСЯ20-72 / 1,2×6	6,0	4,7	10,4	21,1	4,8	2,0	6,8	8,8	10,0	18,8	0,8	2,4	3,2	49,9	28,0
ПСЛ24-72 / 1,2×6	ПСЯ24-72 / 1,2×6	6,0	4,7	10,4	21,1	4,8	2,5	7,3	9,6	10,0	19,6	0,8	2,4	3,2	51,2	28,8
ПСЛ30-72 / 1,2×6	ПСЯ30-72 / 1,2×6	14,5	—	—	14,5	12,0	3,0	15,0	12,0	10,0	22,0	0,8	2,4	3,2	54,7	32,4

ЦНИПРОМЗДАНИЙ МОСКВА

ТК 1972	Спецификация марок арматурных изделий и выборка стали на параметные панели	1.432-5 Выпуск 1
		Лист 20

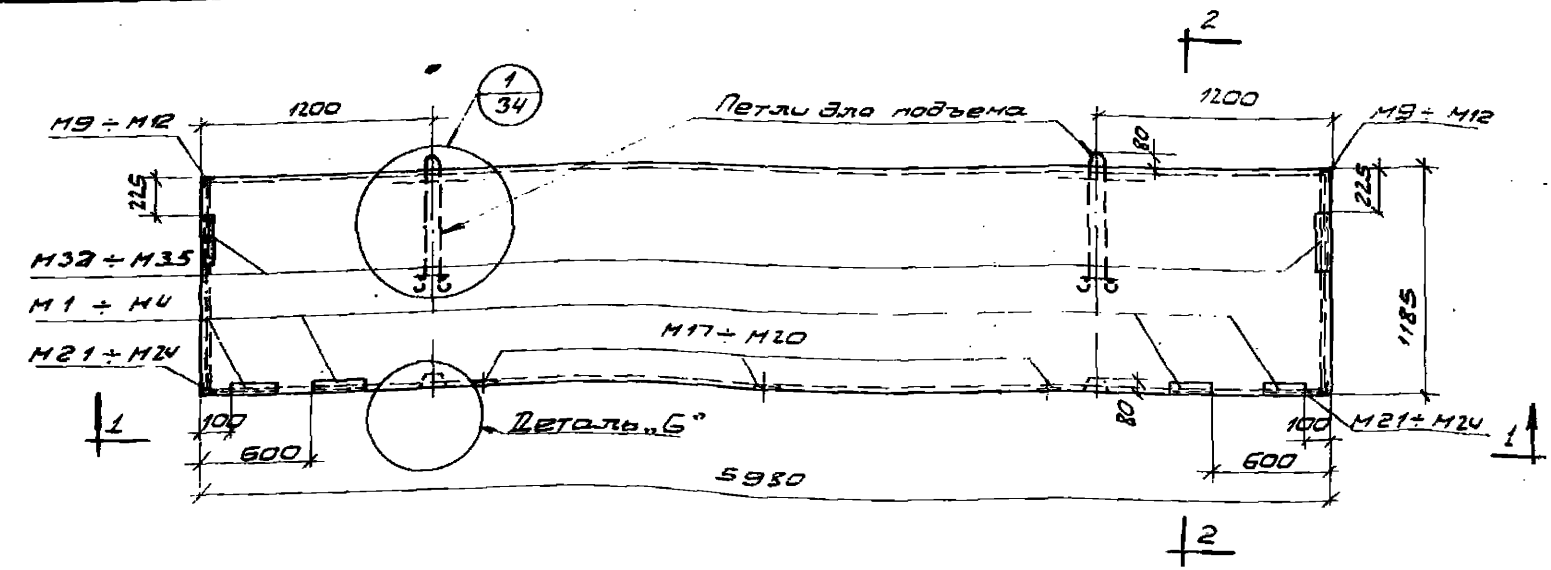

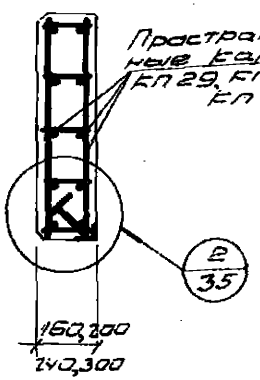

2-2

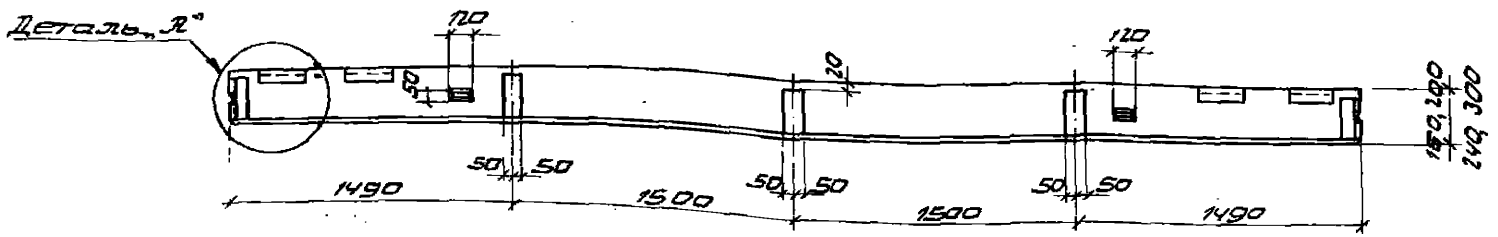

1-1

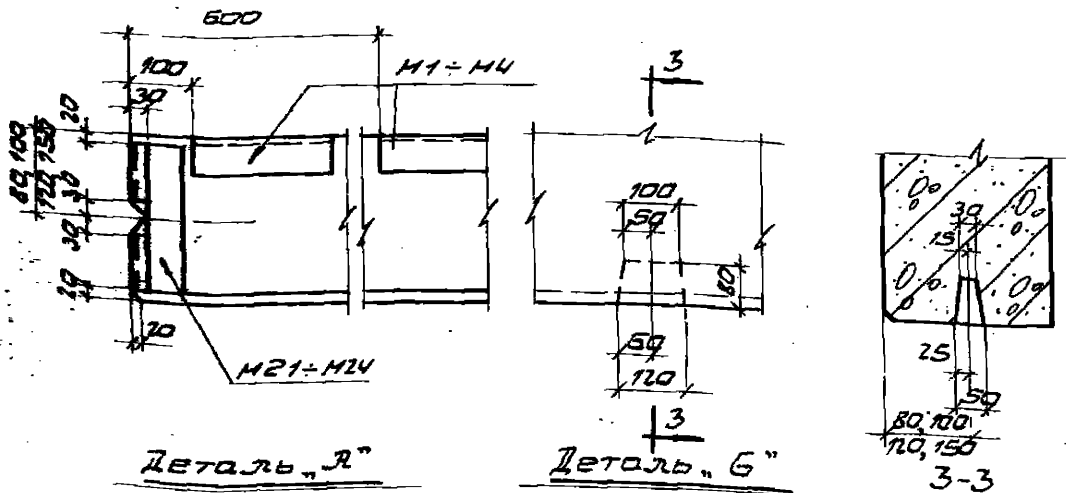

Деталь „А" Деталь „Б" 3-3

Примечания:

1. В панелях из легких бетонов с наружной и внутренних сторон необходимо предусмотреть фактурные слои толщиной 20 мм из цементно-песчаного раствора марки „100".
2. Спецификация марок пространственных каркасов и закладных деталей, выборка стали на одну панель приведены на листе 23.
3. Конструкция монтажных петель дана на листе 57, указания по подбору петель даны в пояснительной записке.
4. Показатели расхода материалов даны в номенклатуре на листах 3÷6, 2 выпуска 0.

ТК 1978	Опалубка и армирование параметрических панелей-перемычек при ленточном остеклении и простенках $\ell = 3$ м	1.432-5 Выпуск 1
		Лист 21

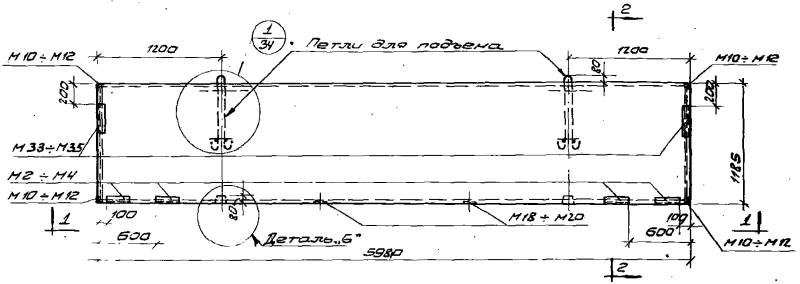

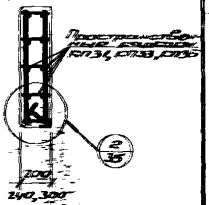

2-2

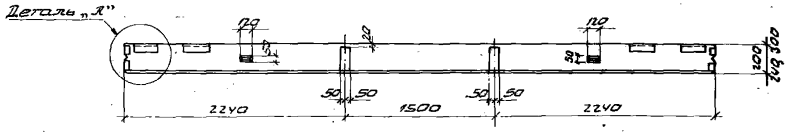

1-1

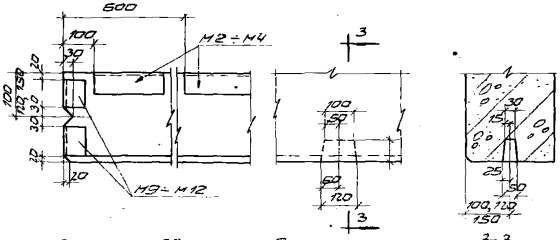

Деталь „А"

Деталь „Б"

3-3

Примечания:

1. В панелях из легких бетонов с наружной и внутренней сторон необходимо предусмотреть фактурные слои толщиной 20 мм из цементно-песчаного раствора марки „100".
2. Спецификация марок пространственных каркасов и закладных деталей, выборка стали на одну панель приведены на листе 23.
3. Конструкция монтажных петель дана на листе 57, указания по подбору петель даны в пояснительной записке.
4. Показатели расхода материалов даны в номенклатуре на листах 4-6, 21-23, выпуска 3.

ТК 1972	Опалубка и армирование парапетных панелей-перемычек при простенках $l = 1{,}5$ м	1.432-5 Выпуск 1	
		Лист	32

ЦНИИПРОМЗДАНИЙ Москва
Гл. инж. пр. Гл. арх. пр. Ст. инж. пр.
Рудаков Барко Иванова

Спецификация марок пространственных каркасов и закладных деталей на одну панель

Марка панели: из легкого бетона	Марка панели: из ячеистого бетона	Пространственные каркасы: Марка	Пространственные каркасы: Колич. шт.	Закладные детали: М1÷М4 Марка	М1÷М4 К-во шт.	М9÷М12 Марка	М9÷М12 К-во шт.	М17÷М20 Марка	М17÷М20 К-во шт.	М21÷М24 Марка	М21÷М24 К-во шт.	М32÷М35 Марка	М32÷М35 К-во шт.	№ листа
ПСЛ16 / 1,2×6 – 821	ПСЯ16 / 1,2×6 – 821	КП29	1	М1	4	М9	2	М17	3	М21	2	М32	2	37, 49, 51, 53, 54, 56
ПСЛ20 / 1,2×6 – 821	ПСЯ20 / 1,2×6 – 821	КП31	1	М2	4	М10	2	М18	3	М22	2	М33	2	
ПСЛ24 / 1,2×6 – 821	ПСЯ24 / 1,2×6 – 821	КП33	1	М3	4	М11	2	М19	3	М23	2	М34	2	
ПСЛ30 / 1,2×6 – 821	ПСЯ30 / 1,2×6 – 821	КП35	1	М4	4	М12	2	М20	3	М24	2	М35	2	

Выборка стали на одну панель, кг

Марка панели: из легкого бетона	Марка панели: из ячеистого бетона	Сталь по ГОСТ 5781-61, класса А-III, ф, мм 10	Итого	Класса А-II, ф, мм 14	Класса А-II, ф, мм 12	Итого	Сталь по ГОСТ 6727-53, класса В-I, ф, мм 5	ф, мм 4	Итого	Угловая сталь по ГОСТ 8510-57 и ГОСТ 8509-57, проф. L100 63×8	L63×6	Итого	Листовая сталь по ГОСТ 5681-57, δ, мм 10	δ, мм 8	δ, мм 6	Итого	Всего	В том числе на закладные детали
ПСЛ16 / 1,2×6 – 821	ПСЯ16 / 1,2×6 – 821	6,2	6,2	75,2	—	75,2	7,3	—	7,3	10,0	7,2	17,2	1,2	3,2	2,4	6,8	112,7	33,4
ПСЛ20 / 1,2×6 – 821	ПСЯ20 / 1,2×6 – 821	6,4	6,4	75,2	—	75,2	7,8	—	7,8	10,0	8,4	18,4	1,6	3,8	2,4	7,8	115,6	35,8
ПСЛ24 / 1,2×6 – 821	ПСЯ24 / 1,2×6 – 821	6,6	6,6	3,2	53,0	56,2	8,3	—	8,3	10,0	9,6	19,6	1,8	4,4	2,4	8,6	99,3	38,0
ПСЛ30 / 1,2×6 – 821	ПСЯ30 / 1,2×6 – 821	44,5	44,5	3,2	—	3,2	4,8	3,0	7,8	10,0	11,2	21,2	2,4	5,6	2,4	10,4	87,1	42,8

Спецификация марок пространственных каркасов и закладных деталей на одну панель

Марка панели: из легкого бетона	Марка панели: из ячеистого бетона	Пространственные каркасы: Марка	Пространственные каркасы: Колич. шт.	Закладные детали: М2÷М4 Марка	М2÷М4 К-во шт.	М10÷М12 Марка	М10÷М12 К-во шт.	М18÷М20 Марка	М18÷М20 К-во шт.	М33÷М35 Марка	М33÷М35 К-во шт.	№ листа
ПСЛ20 / 1,2×6 – 921	ПСЯ20 / 1,2×6 – 921	КП31	1	М2	4	М10	4	М18	2	М33	2	32, 49, 51, 53, 56
ПСЛ24 / 1,2×6 – 921	ПСЯ24 / 1,2×6 – 921	КП33	1	М3	4	М11	4	М19	2	М34	2	
ПСЛ30 / 1,2×6 – 921	ПСЯ30 / 1,2×6 – 921	КП35	1	М4	4	М12	4	М20	2	М36	2	

Выборка стали на одну панель, кг

Марка панели: из легкого бетона	Марка панели: из ячеистого бетона	Сталь по ГОСТ 5781-61, класса А-III, ф, мм 10	Итого	Класса А-II, ф, мм 14	Класса А-II, ф, мм 12	Итого	Сталь по ГОСТ 6727-53, класса В-I, ф, мм 5	ф, мм 4	Итого	Угловая сталь по ГОСТ 8510-57 и ГОСТ 8509-57, проф. L100 63×8	L63×6	Итого	Листовая сталь по ГОСТ 5681-57, δ, мм 8	δ, мм 6	Итого	Всего	В том числе на закладные детали
ПСЛ20 / 1,2×6 – 921	ПСЯ20 / 1,2×6 – 921	6,8	6,8	72,0	—	72,0	7,8	—	7,8	10,0	8,8	18,8	2,8	2,4	5,2	110,6	30,8
ПСЛ24 / 1,2×6 – 921	ПСЯ24 / 1,2×6 – 921	6,8	6,8	—	53,0	53,0	8,3	—	8,3	10,0	9,6	19,6	3,0	2,4	5,4	93,1	31,8
ПСЛ30 / 1,2×6 – 921	ПСЯ30 / 1,2×6 – 921	44,5	44,5	—	—	—	4,8	3,0	7,8	10,0	12,0	22,0	4,0	2,4	6,4	80,7	36,4

ТК 1972	Спецификация марок арматурных изделий и выборка стали на паралетные панели – перемычки при ленточном остеклении и простенках l=3м и 1,5м	1.432-5 Выпуск 1	
		Лист	23

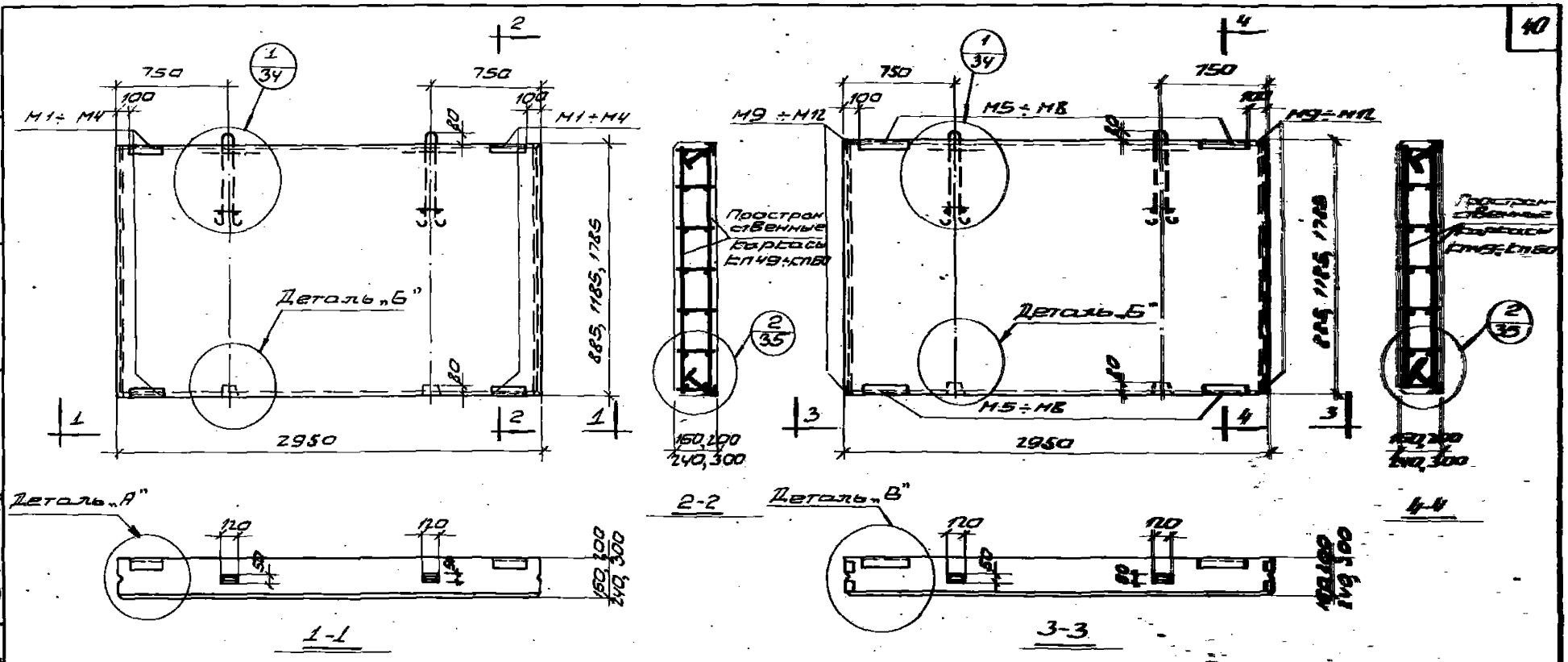

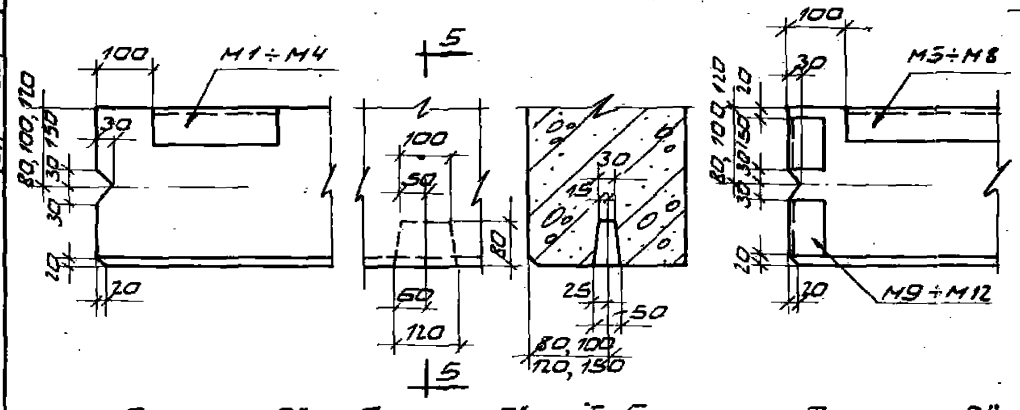

Рядовые угловые по торцовой стене

Примечания:

1. В панелях из легких бетонов с наружной и внутренней сторон необходимо предусмотреть фактурные слои толщиной 20 мм из цементно-песчаного раствора марки „100".
2. Спецификация марок пространственных каркасов и закладных деталей, выборка стали на одну панель приведены на листах 25 и 26.
3. Конструкция монтажных петель дана на листе 57, указания по подбору петель даны в пояснительной записке.
4. Показатели расхода материалов даны в номенклатуре на листах 11-13, 28-30, выпуска 0.

ТК 1972	Опалубка и армирование рядовых панелей и рядовых угловых по торцовой стене	1432- Выпуск	
		Лист	21

1907-02 40

Гл. инж. пр. Голос
Гл. инж. пр. Рудаков
Гл. арх. пр. Барко
Ст. инж. Иванова

Госстрой СССР
ЦНИИПРОМЗДАНИЙ
Москва

Спецификация марок пространственных каркасов и закладных деталей на одну панель.

Марка панели		Пространственные каркасы		Закладные детали		№ листа
из легкого бетона	из ячеистого бетона	Марка	К-во шт.	М1 ÷ М4 марка	М1 ÷ М4 К-во шт.	
ПСЛ 18 / 0,9×3 — 121	ПСЯ 16 / 0,9×3 — 121	КП 49	1	М1	4	6
ПСЛ 20 / 0,9×3 — 121	ПСЯ 20 / 0,9×3 — 121	КП 50	1	М2	4	
ПСЛ 24 / 0,9×3 — 121	ПСЯ 24 / 0,9×3 — 121	КП 51	1	М3	4	
ПСЛ 30 / 0,9×3 — 121	ПСЯ 30 / 0,9×3 — 121	КП 52	1	М4	4	
ПСЛ 18 / 1,2×3 — 121	ПСЯ 16 / 1,2×3 — 121	КП 53	1	М1	4	
ПСЛ 20 / 1,2×3 — 121	ПСЯ 20 / 1,2×3 — 121	КП 54	1	М2	4	
ПСЛ 24 / 1,2×3 — 121	ПСЯ 24 / 1,2×3 — 121	КП 55	1	М3	4	
ПСЛ 30 / 1,2×3 — 121	ПСЯ 30 / 1,2×3 — 121	КП 56	1	М4	4	
ПСЛ 18 / 1,8×3 — 121	ПСЯ 16 / 1,8×3 — 121	КП 57	1	М1	4	
ПСЛ 20 / 1,8×3 — 121	ПСЯ 20 / 1,8×3 — 121	КП 58	1	М2	4	
ПСЛ 24 / 1,8×3 — 121	ПСЯ 24 / 1,8×3 — 121	КП 59	1	М3	4	
ПСЛ 30 / 1,8×3 — 121	ПСЯ 30 / 1,8×3 — 121	КП 60	1	М4	4	

Выборка стали на одну панель, кг

Марка панели		Сталь по ГОСТ 5781-61 Класса А-III		Сталь по ГОСТ 6727-53 Класса В-I			Угловая сталь по ГОСТ 8509-57		Листовая сталь по ГОСТ 5681-57		Всего	Вес закладных деталей
из легкого бетона	из ячеистого бетона	ф, мм	Итого	ф, мм		Итого	Проф.	Итого	δ, мм	Итого		
		10		5	4		∠63×6		6			
ПСЛ 18 / 0,9×3 — 121	ПСЯ 16 / 0,9×3 — 121	0,8	0,8	4,8	0,8	5,4	5,6	5,6	2,4	2,4	14,2	8,8
ПСЛ 20 / 0,9×3 — 121	ПСЯ 20 / 0,9×3 — 121	0,8	0,8	4,8	0,8	5,4	5,6	5,6	2,4	2,4	14,2	8,8
ПСЛ 24 / 0,9×3 — 121	ПСЯ 24 / 0,9×3 — 121	0,8	0,8	4,6	1,2	5,8	5,6	5,6	2,4	2,4	14,6	8,8
ПСЛ 30 / 0,9×3 — 121	ПСЯ 30 / 0,9×3 — 121	1,6	1,6	4,6	1,2	5,8	5,6	5,6	2,4	2,4	15,4	9,6
ПСЛ 18 / 1,2×3 — 121	ПСЯ 16 / 1,2×3 — 121	0,8	0,8	6,5	1,0	7,5	5,6	5,6	2,4	2,4	16,3	8,8
ПСЛ 20 / 1,2×3 — 121	ПСЯ 20 / 1,2×3 — 121	0,8	0,8	6,5	1,0	7,6	5,6	5,6	2,4	2,4	16,3	8,8
ПСЛ 24 / 1,2×3 — 121	ПСЯ 24 / 1,2×3 — 121	0,8	0,8	6,5	1,5	8,0	5,6	5,6	2,4	2,4	16,8	8,8
ПСЛ 30 / 1,2×3 — 121	ПСЯ 30 / 1,2×3 — 121	1,6	1,6	6,5	1,5	8,0	5,8	5,6	2,4	2,4	17,6	9,6
ПСЛ 18 / 1,8×3 — 121	ПСЯ 16 / 1,8×3 — 121	0,8	0,8	9,3	1,4	10,7	5,6	5,6	2,4	2,4	19,5	8,8
ПСЛ 20 / 1,8×3 — 121	ПСЯ 20 / 1,8×3 — 121	0,8	0,8	9,3	1,4	10,7	5,6	5,6	2,4	2,4	19,5	8,8
ПСЛ 24 / 1,8×3 — 121	ПСЯ 24 / 1,8×3 — 121	0,8	0,8	9,3	2,1	11,4	5,6	5,6	2,4	2,4	20,2	8,8
ПСЛ 30 / 1,8×3 — 121	ПСЯ 30 / 1,8×3 — 121	1,6	1,6	9,3	2,1	11,4	5,8	5,6	2,4	2,4	21,0	9,6

Спецификация марок пространственных каркасов и закладных деталей на одну панель

Марка панели		Пространственные каркасы		Закладные детали				№ листа
Из легкого бетона	Из ячеистого бетона	Марка	К-во шт.	М5 ÷ М8 Марка	М5 ÷ М8 К-во шт.	М9 ÷ М12 Марка	М9 ÷ М12 К-во шт.	
ПСЛ16 / 0,9×3 — 122	ПСЯ16 / 0,9×3 — 122	КП49	1	М5	4	М9	4	40,50,51
ПСЛ20 / 0,9×3 — 122	ПСЯ20 / 0,9×3 — 122	КП50	1	М6	4	М10	4	
ПСЛ24 / 0,9×3 — 122	ПСЯ24 / 0,9×3 — 122	КП51	1	М7	4	М11	4	
ПСЛ30 / 0,9×3 — 122	ПСЯ30 / 0,9×3 — 122	КП52	1	М8	4	М12	4	
ПСЛ16 / 1,2×3 — 122	ПСЯ16 / 1,2×3 — 122	КП53	1	М5	4	М9	4	
ПСЛ20 / 1,2×3 — 122	ПСЯ20 / 1,2×3 — 122	КП54	1	М6	4	М10	4	
ПСЛ24 / 1,2×3 — 122	ПСЯ24 / 1,2×3 — 122	КП55	1	М7	4	М11	4	
ПСЛ30 / 1,2×3 — 122	ПСЯ30 / 1,2×3 — 122	КП56	1	М8	4	М12	4	
ПСЛ16 / 1,8×3 — 122	ПСЯ16 / 1,8×3 — 122	КП57	1	М5	4	М9	4	
ПСЛ20 / 1,8×3 — 122	ПСЯ20 / 1,8×3 — 122	КП58	1	М6	4	М10	4	
ПСЛ24 / 1,8×3 — 122	ПСЯ24 / 1,8×3 — 122	КП59	1	М7	4	М11	4	
ПСЛ30 / 1,8×3 — 122	ПСЯ30 / 1,8×3 — 122	КП60	1	М8	4	М12	4	

Выборка стали на одну панель, кг

Марка панели		Сталь по ГОСТ 5781-61 Класс А-III		Сталь по ГОСТ 6727-53 Класса В-I			Угловая сталь по ГОСТ 8509-57		Листовая сталь по ГОСТ 5681-57		Всего	В том числе закладных деталей
Из легкого бетона	Из ячеистого бетона	ф, мм 10	Итого	ф, мм 5	ф, мм 4	Итого	Проф. ∟63×6	Итого	δ, мм 6	Итого		
ПСЛ16 / 0,9×3 — 122	ПСЯ16 / 0,9×3 — 122	0,8	0,8	4,6	0,8	5,4	9,6	9,6	2,4	2,4	18,2	12,8
ПСЛ20 / 0,9×3 — 122	ПСЯ20 / 0,9×3 — 122	0,8	0,8	4,8	0,8	5,4	11,2	11,2	2,4	2,4	19,8	14,4
ПСЛ24 / 0,9×3 — 122	ПСЯ24 / 0,9×3 — 122	0,8	0,8	4,6	1,2	5,8	12,0	12,0	2,4	2,4	21,0	15,2
ПСЛ30 / 0,9×3 — 122	ПСЯ30 / 0,9×3 — 122	1,6	1,6	4,6	1,2	5,8	14,4	14,4	2,4	2,4	23,4	17,6
ПСЛ16 / 1,2×3 — 122	ПСЯ16 / 1,2×3 — 122	0,8	0,8	6,5	1,0	7,5	9,6	9,6	2,4	2,4	20,3	12,8
ПСЛ20 / 1,2×3 — 122	ПСЯ20 / 1,2×3 — 122	0,8	0,8	6,5	1,0	7,5	11,2	11,2	2,4	2,4	21,9	14,4
ПСЛ24 / 1,2×3 — 122	ПСЯ24 / 1,2×3 — 122	0,8	0,8	6,5	1,5	8,0	12,0	12,0	2,4	2,4	23,2	15,2
ПСЛ30 / 1,2×3 — 122	ПСЯ30 / 1,2×3 — 122	1,6	1,6	6,5	1,5	8,0	14,4	14,4	2,4	2,4	25,6	17,6
ПСЛ16 / 1,8×3 — 122	ПСЯ16 / 1,8×3 — 122	0,8	0,8	9,3	1,4	10,7	9,6	9,6	2,4	2,4	23,5	12,8
ПСЛ20 / 1,8×3 — 122	ПСЯ20 / 1,8×3 — 122	0,8	0,8	9,3	1,4	10,7	11,2	11,2	2,4	2,4	25,1	14,4
ПСЛ24 / 1,8×3 — 122	ПСЯ24 / 1,8×3 — 122	0,8	0,8	9,3	2,1	11,4	12,0	12,0	2,4	2,4	26,6	15,2
ПСЛ30 / 1,8×3 — 122	ПСЯ30 / 1,8×3 — 122	1,6	1,6	9,3	2,1	11,4	14,4	14,4	2,4	2,4	29,1	17,6

ЦНИИПРОМЗДАНИЙ г. МОСКВА

Гл. инж. Рудаков
Гл. инж. пр. Барко
Гл. архит. пр. Иванова
Ст. инж. Ивашкин

ТК 1972

Спецификация марок арматурных изделий и выборка стали на рядовые угловые панели по торцевым стенам

1.432-5 Выпуск 1

Лист 26

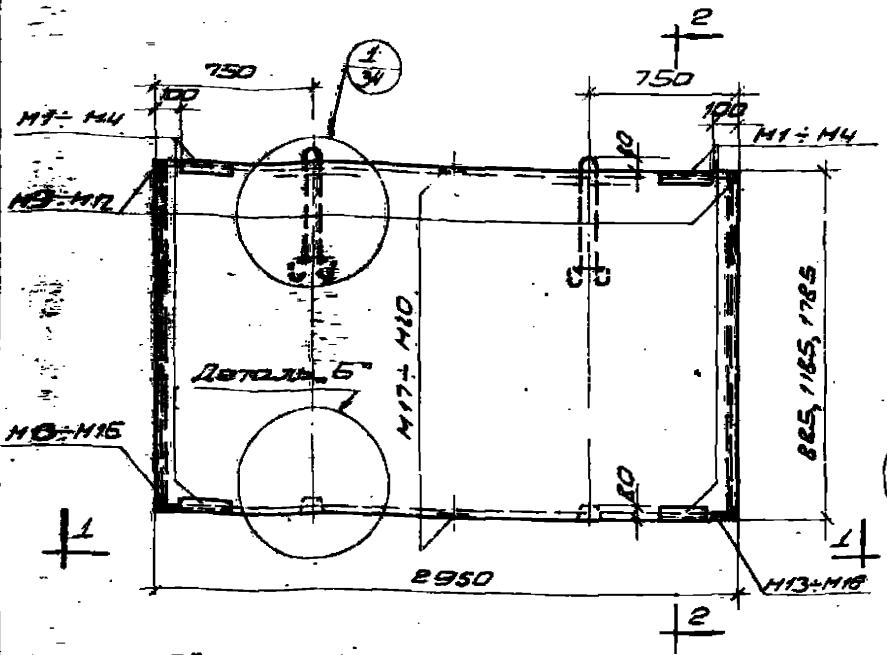

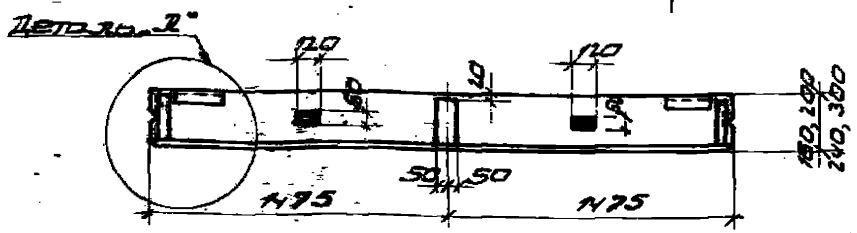

Панели-перемычки

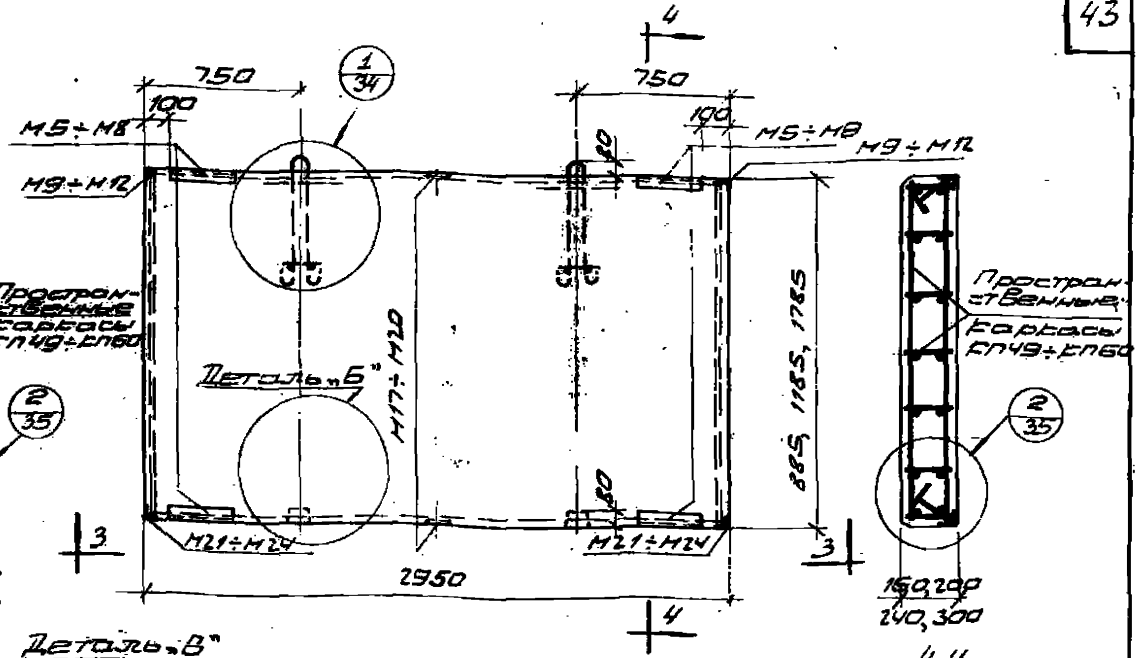

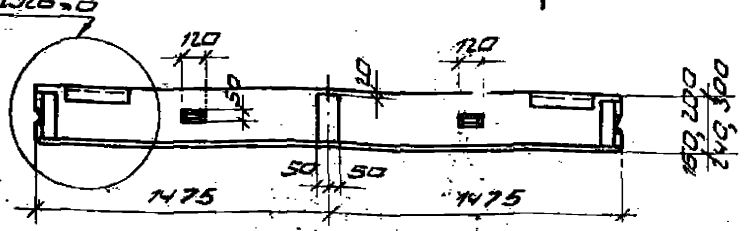

Панели-перемычки угловые по торцовой стене

Примечания:

1. В панелях из легких бетонов с наружной и внутренней сторон необходимо предусмотрето фактурные слои толщиной 20 мм из цементно-песчаного раствора марки „100".
2. Спецификация марок пространственных каркасов и закладных деталей, выборка стали на одну панель приведены на листах 28 и 29.
3. Конструкция монтажных петель дана на листе 3, „указания по подбору петель дана в пояснительной записке.
4. Показатели расхода материалов даны в номенклатуре на листах 11-13, 28-30, Выпуска 0.

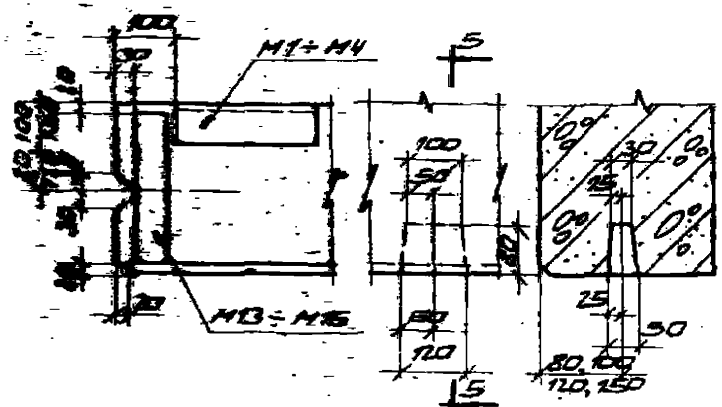

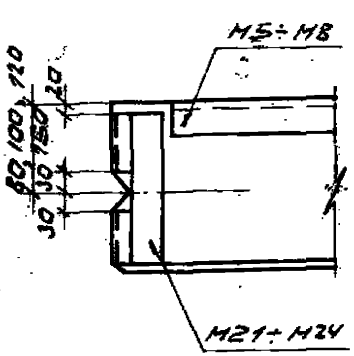

ТК 1978	Опалубка и армирование панелей перемычек и панелей-перемычек угловых по торцовым стенам	1.432-5 Выпуск 1
		Лист 27

Спецификация марок пространственных каркасов и закладных деталей на одну панель

Марка панели: из лёгкого бетона	Марка панели: из ячеистого бетона	Пространственные каркасы: Марка	Пространственные каркасы: Кол. шт.	Закладные детали М1÷М4: Марка	М1÷М4: К-во шт.	М9÷М12: Марка	М9÷М12: К-во шт.	М13÷М16: Марка	М13÷М16: К-во шт.	М17÷М20: Марка	М17÷М20: К-во шт.	№ листа
ПСЛ16 0,9х3 — 2П	ПСЯ16 0,9х3 — 2П	КП49	1	М1	4	М9	2	М13	2	М17	2	40, 49, 54÷53
ПСЛ20 0,9х3 — 22П	ПСЯ20 0,9х3 — 22П	КП50	1	М2	4	М10	2	М14	2	М18	2	
ПСЛ24 0,9х3 — 22П	ПСЯ24 0,9х3 — 22П	КП51	1	М3	4	М11	2	М15	2	М19	2	
ПСЛ30 0,9х3 — 22П	ПСЯ30 0,9х3 — 22П	КП52	1	М4	4	М12	2	М16	2	М20	2	
ПСЛ16 1,2х3 — 2П	ПСЯ16 1,2х3 — 2П	КП53	1	М1	4	М9	2	М13	2	М17	2	
ПСЛ20 1,2х3 — 22П	ПСЯ20 1,2х3 — 22П	КП54	1	М2	4	М10	2	М14	2	М18	2	
ПСЛ24 1,2х3 — 22П	ПСЯ24 1,2х3 — 22П	КП55	1	М3	4	М11	2	М15	2	М19	2	
ПСЛ30 1,2х3 — 22П	ПСЯ30 1,2х3 — 22П	КП56	1	М4	4	М12	2	М16	2	М20	2	
ПСЛ16 1,8х3 — 2П	ПСЯ16 1,8х3 — 2П	КП57	1	М1	4	М9	2	М13	2	М17	2	
ПСЛ20 1,8х3 — 22П	ПСЯ20 1,8х3 — 22П	КП58	1	М2	4	М10	2	М14	2	М18	2	
ПСЛ24 1,8х3 — 22П	ПСЯ24 1,8х3 — 22П	КП59	1	М3	4	М11	2	М15	2	М19	2	
ПСЛ30 1,8х3 — 22П	ПСЯ30 1,8х3 — 22П	КП60	1	М4	4	М12	2	М16	2	М20	2	

Гл. инж. пр. Гл. арх. пр. Отд. инж. — Дубков, Ведяко, Шишкина, Шишкина, Шишкина

ЦНИИПРОМЗДАНИЙ МОСКВА

Выборка стали на одну панель, кг

Марка панели: из лёгкого бетона	Марка панели: из ячеистого бетона	Сталь по ГОСТ 5781-61 Класса А-II: Ø, мм 10	Класса А-II: итого	Класса А-III: Ø, мм 14	Класса А-III: итого	Сталь по ГОСТ 6727-53 Класса В-I: Ø, мм 5	Ø, мм 4	Класса В-I: итого	Угловая сталь по ГОСТ 8509-57: Прокат L63×6	Угловая сталь: итого	Листовая сталь по ГОСТ 5681-57: δ, мм 10	δ, мм 8	δ, мм 6	Листовая сталь: итого	Всего	В том числе на закладные детали
ПСЛ16 0,9х3 — 2П	ПСЯ16 0,9х3 — 2П	4,0	4,0	3,2	3,2	4,6	0,8	5,4	6,4	6,4	1,2	1,6	2,4	5,2	24,2	18,8
ПСЛ20 0,9х3 — 22П	ПСЯ20 0,9х3 — 22П	4,2	4,2	3,2	3,2	4,6	0,8	5,4	7,2	7,2	1,6	2,0	2,4	6,0	26,0	20,6
ПСЛ24 0,9х3 — 22П	ПСЯ24 0,9х3 — 22П	4,4	4,4	3,2	3,2	4,6	1,2	5,8	7,6	7,6	1,8	2,4	2,4	6,6	27,6	21,8
ПСЛ30 0,9х3 — 22П	ПСЯ30 0,9х3 — 22П	5,2	5,2	3,2	3,2	4,6	1,2	5,8	8,8	8,8	2,4	3,2	2,4	8,0	34,0	25,2
ПСЛ16 1,2х3 — 2П	ПСЯ16 1,2х3 — 2П	4,0	4,0	3,2	3,2	6,5	1,0	7,5	6,4	6,4	1,2	1,6	2,4	5,2	26,3	18,8
ПСЛ20 1,2х3 — 22П	ПСЯ20 1,2х3 — 22П	4,2	4,2	3,2	3,2	6,5	1,0	7,5	7,2	7,2	1,6	2,0	2,4	6,0	28,1	20,6
ПСЛ24 1,2х3 — 22П	ПСЯ24 1,2х3 — 22П	4,4	4,4	3,2	3,2	6,5	1,5	8,0	7,6	7,6	1,8	2,4	2,4	6,6	29,8	21,8
ПСЛ30 1,2х3 — 22П	ПСЯ30 1,2х3 — 22П	5,2	5,2	3,2	3,2	6,5	1,5	8,0	8,8	8,8	2,4	3,2	2,4	8,0	33,2	25,2
ПСЛ16 1,8х3 — 2П	ПСЯ16 1,8х3 — 2П	4,0	4,0	3,2	3,2	9,3	1,4	10,7	6,4	6,4	1,2	1,6	2,4	5,2	29,5	18,8
ПСЛ20 1,8х3 — 22П	ПСЯ20 1,8х3 — 22П	4,2	4,2	3,2	3,2	9,3	1,4	10,7	7,2	7,2	1,6	2,0	2,4	6,0	31,3	20,6
ПСЛ24 1,8х3 — 22П	ПСЯ24 1,8х3 — 22П	4,4	4,4	3,2	3,2	9,3	2,1	11,4	7,6	7,6	1,8	2,4	2,4	6,6	33,2	21,8
ПСЛ30 1,8х3 — 22П	ПСЯ30 1,8х3 — 22П	5,2	5,2	3,2	3,2	9,3	2,1	11,4	8,8	8,8	2,4	3,2	2,4	8,0	36,6	25,2

ТК 1972

Спецификация марок арматурных изделий и выборка стали на панели-перемычки

1.432-5 Выпуск 1

Лист 28

Спецификация марок пространственных каркасов и закладных деталей на одну панель

Марка панели		Пространственные каркасы		Закладные детали								№ листа
из легкого бетона	из ячеистого бетона	Марка	К-во шт.	М5÷М8 Марка	К-во шт.	М9÷М12 Марка	К-во шт.	М17÷М20 Марка	К-во шт.	М21÷М24 Марка	К-во шт.	
ПСЛ 16 / 0,9×3 — 212	ПСЯ 16 / 0,9×3 — 212	КР 49	1	М5	4	М9	2	М17	2	М21	2	40, 50, 51, 53, 54
ПСЛ 20 / 0,9×3 — 222	ПСЯ 20 / 0,9×3 — 222	КР 50	1	М6	4	М10	2	М18	2	М22	2	
ПСЛ 24 / 0,9×3 — 222	ПСЯ 24 / 0,9×3 — 222	КР 51	1	М7	4	М11	2	М19	2	М23	2	
ПСЛ 30 / 0,9×3 — 222	ПСЯ 30 / 0,9×3 — 222	КР 52	1	М8	4	М12	2	М20	2	М24	2	
ПСЛ 16 / 1,2×3 — 212	ПСЯ 16 / 1,2×3 — 212	КР 53	1	М5	4	М9	2	М17	2	М21	2	
ПСЛ 20 / 1,2×3 — 222	ПСЯ 20 / 1,2×3 — 222	КР 54	1	М6	4	М10	2	М18	2	М22	2	
ПСЛ 24 / 1,2×3 — 222	ПСЯ 24 / 1,2×3 — 222	КР 55	1	М7	4	М11	2	М19	2	М23	2	
ПСЛ 30 / 1,2×3 — 222	ПСЯ 30 / 1,2×3 — 222	КР 56	1	М8	4	М12	2	М20	2	М24	2	
ПСЛ 16 / 1,8×3 — 212	ПСЯ 16 / 1,8×3 — 212	КР 57	1	М5	4	М9	2	М17	2	М21	2	
ПСЛ 20 / 1,8×3 — 222	ПСЯ 20 / 1,8×3 — 222	КР 58	1	М6	4	М10	2	М18	2	М22	2	
ПСЛ 24 / 1,8×3 — 222	ПСЯ 24 / 1,8×3 — 222	КР 59	1	М7	4	М11	2	М19	2	М23	2	
ПСЛ 30 / 1,8×3 — 222	ПСЯ 30 / 1,8×3 — 222	КР 60	1	М8	4	М12	2	М20	2	М24	2	

Выборка стали на одну панель, кг

Марка панели		Сталь по ГОСТ 5781-61 Класса А-III Ø, мм 10	Итого	Класса А-II Ø, мм 14	Итого	Сталь по ГОСТ 6727-53 Класса В-I Ø, мм 5	4	Итого	Угловая сталь по ГОСТ 8509-57 Проф. 63×6	Итого	Листовая сталь по ГОСТ 5681-57 δ, мм 10	8	6	Итого	Всего	В том числе на закладные детали
из легкого бетона	из ячеистого бетона															
ПСЛ 16 / 0,9×3 — 212	ПСЯ 16 / 0,9×3 — 212	4,6	4,6	3,2	3,2	4,6	0,8	5,4	9,6	9,6	1,2	1,4	2,4	5,2	28,0	22,6
ПСЛ 20 / 0,9×3 — 222	ПСЯ 20 / 0,9×3 — 222	4,8	4,8	3,2	3,2	4,6	0,8	5,4	10,8	10,8	1,6	2,0	2,4	6,0	30,2	24,8
ПСЛ 24 / 0,9×3 — 222	ПСЯ 24 / 0,9×3 — 222	5,0	5,0	3,2	3,2	4,6	1,2	5,8	12,0	12,0	1,8	2,4	2,4	6,6	32,8	26,8
ПСЛ 30 / 0,9×3 — 222	ПСЯ 30 / 0,9×3 — 222	6,0	6,0	3,2	3,2	4,8	1,2	5,8	13,6	13,6	2,4	3,2	2,4	8,0	36,6	30,8
ПСЛ 16 / 1,2×3 — 212	ПСЯ 16 / 1,2×3 — 212	4,6	4,6	3,2	3,2	6,5	1,0	7,5	9,6	9,6	1,2	1,6	2,4	5,2	30,1	22,6
ПСЛ 20 / 1,2×3 — 222	ПСЯ 20 / 1,2×3 — 222	4,8	4,8	3,2	3,2	6,5	1,0	7,5	10,8	10,8	1,6	2,0	2,4	6,0	32,3	24,8
ПСЛ 24 / 1,2×3 — 222	ПСЯ 24 / 1,2×3 — 222	5,0	5,0	3,2	3,2	6,5	1,5	8,0	12,0	12,0	1,8	2,4	2,4	6,6	34,3	26,8
ПСЛ 30 / 1,2×3 — 222	ПСЯ 30 / 1,2×3 — 222	6,0	6,0	3,2	3,2	6,5	1,5	8,0	13,6	13,6	2,4	3,2	2,4	8,0	38,3	30,8
ПСЛ 16 / 1,8×3 — 212	ПСЯ 16 / 1,8×3 — 212	4,6	4,6	3,2	3,2	9,3	1,4	10,7	9,6	9,6	1,2	1,6	2,4	5,2	33,3	22,6
ПСЛ 20 / 1,8×3 — 222	ПСЯ 20 / 1,8×3 — 222	4,8	4,8	3,2	3,2	9,3	1,4	10,7	10,8	10,8	1,6	2,0	2,4	6,0	35,5	24,8
ПСЛ 24 / 1,8×3 — 222	ПСЯ 24 / 1,8×3 — 222	5,0	5,0	3,2	3,2	9,3	2,1	11,4	12,0	12,0	1,8	2,4	2,4	6,6	38,2	26,8
ПСЛ 30 / 1,8×3 — 222	ПСЯ 30 / 1,8×3 — 222	6,0	6,0	3,2	3,2	9,3	2,1	11,4	13,6	13,6	2,4	3,2	2,4	8,0	42,2	30,8

ГПИ Промзданий Москва

Гл. инж. по-ту Рубанов
Гл. инж. по-ту Баранов
Гл. вокс. по-ту Ивонова
Ст. инж. Кулешова
Ст. инж. Гуляева
Ст. инж. Шишкина

ТК 13-2 Спецификация изделий и выборка стали на панель-перемычку угловую

1.032-5 Выпуск 1

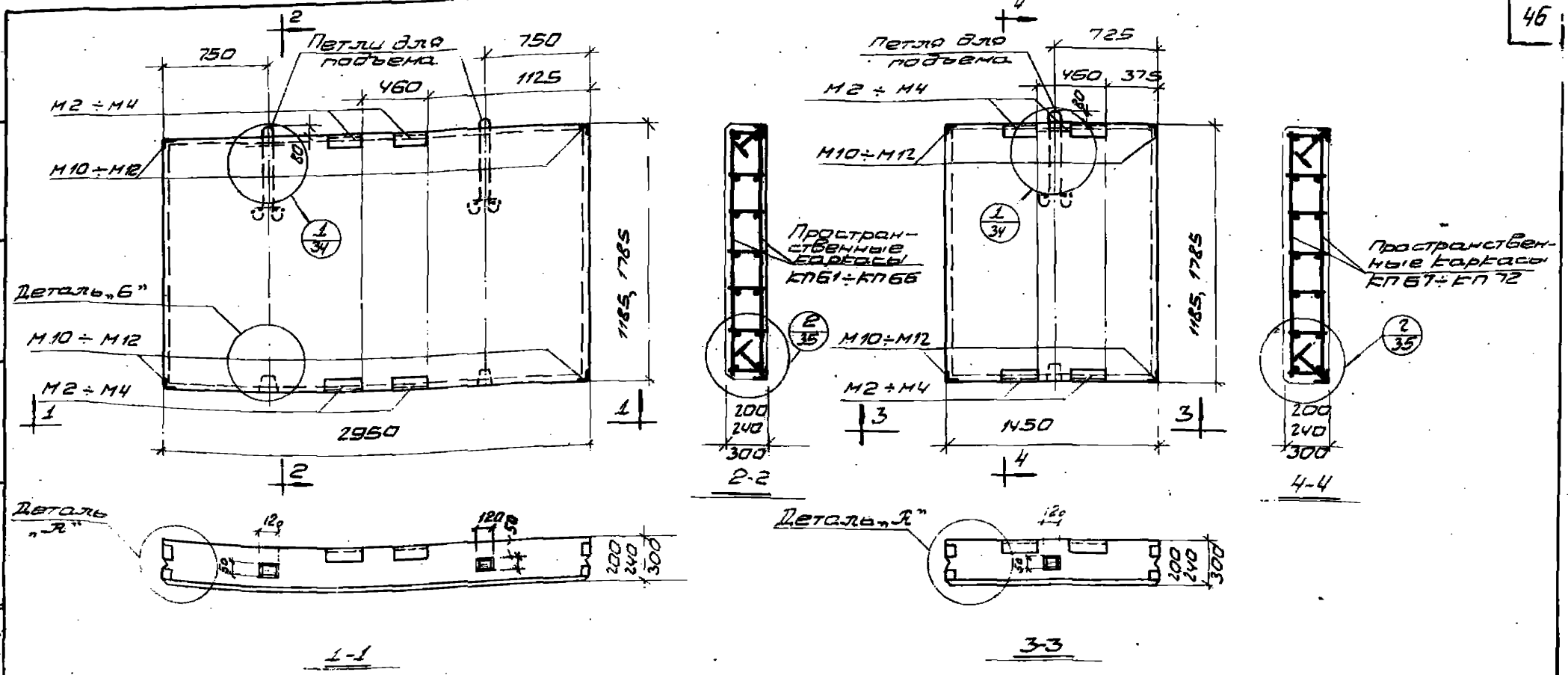

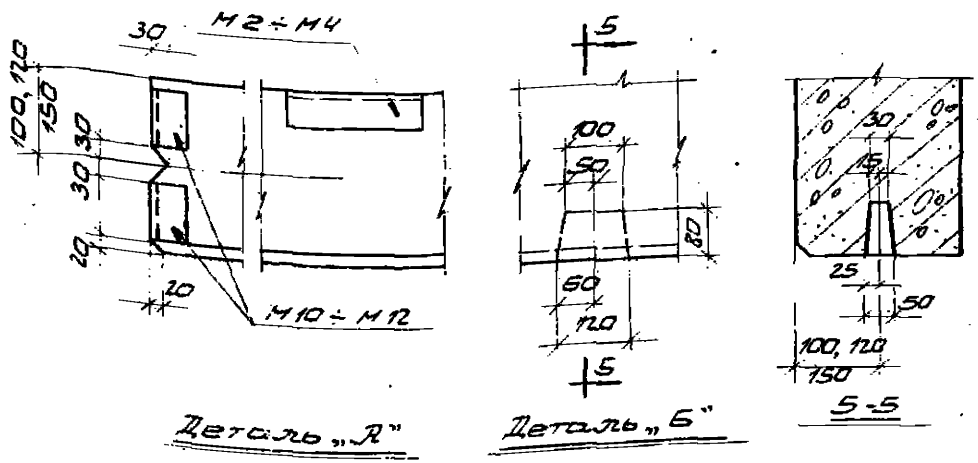

Примечания:

1. В панелях из легких бетонов с наружной и внутренней сторон необходимо предусмотреть фактурные слои толщиной 20 мм из цементно-песчаного раствора марки „100".
2. Спецификация марок пространственных каркасов и закладных деталей, выборка стали на одну панель приведены на листе 31.
3. Конструкция монтажных петель дана на листе 57, указания по подбору петель даны в пояснительной записке.
4. Показатели расхода материалов даны в номенклатуре на листах 14, 31, выпуска 0

ТК 1972	Опалубка и армирование рядовых панелей для простенков	1432-5 Выпуск 1
		Лист 30

ЦНИИПРОМЗДАНИЙ Москва

Гл. инж. пр. Рудаков
Гл. арх. пр. Барко
Гл. инж. Иванова

Спецификация марок пространственных каркасов и закладных деталей на одну панель

Марка панели		Пространственные каркасы		Закладные детали				№ листа
				М2 ÷ М4		М10 ÷ М12		
из легких бетонов	из ячеистых бетонов	Марка	К-во шт.	Марка	К-во шт.	Марка	К-во шт.	
ПСЛ20-021 1,2×3	ПСЯ20-021 1,2×3	КПБ1	1	М2	4	М10	4	41, 42, 49, 51
ПСЛ24-021 1,2×3	ПСЯ24-021 1,2×3	КПБ2	1	М3	4	М11	4	
ПСЛ30-021 1,2×3	ПСЯ30-021 1,2×3	КПБ3	1	М4	4	М12	4	
ПСЛ20-021 1,8×3	ПСЯ20-021 1,8×3	КПБ4	1	М2	4	М10	1	
ПСЛ24-021 1,8×3	ПСЯ24-021 1,8×3	КПБ5	1	М3	4	М11	4	
ПСЛ30-021 1,8×3	ПСЯ30-021 1,8×3	КПБ6	1	М4	4	М12	4	
ПСЛ20-021 1,2×1,5	ПСЯ20-021 1,2×1,5	КПБ7	1	М2	4	М10	4	
ПСЛ24-021 1,2×1,5	ПСЯ24-021 1,2×1,5	КПБ8	1	М3	4	М11	4	
ПСЛ30-021 1,2×1,5	ПСЯ30-021 1,2×1,5	КПБ9	1	М4	4	М12	4	
ПСЛ20-021 1,8×1,5	ПСЯ20-021 1,8×1,5	КП 70	1	М2	4	М10	4	
ПСЛ24-021 1,8×1,5	ПСЯ24-021 1,8×1,5	КП 71	1	М3	4	М11	4	
ПСЛ30-021 1,8×1,5	ПСЯ30-021 1,8×1,5	КП 72	1	М4	4	М12	4	

Выборка стали на одну панель, кг

Марка панели		Сталь по ГОСТ 5781-61 класса А-III				Сталь по ГОСТ 6727-53 класса В-I			Угловая сталь по ГОСТ 8509-57		Листовая сталь по ГОСТ 5681-57		Всего	В том числе на закладные детали
		Ф, мм			Итого	Ф, мм		Итого	Проф	Итого	δ, мм	Итого		
из легких бетонов	из ячеистых бетонов	10	8	6		5	4		∠63×6		6			
ПСЛ20-021 1,2×3	ПСЯ20-021 1,2×3	4,8	11,5	–	16,3	2,0	1,0	3,0	8,8	8,8	2,4	2,4	30,5	16,0
ПСЛ24-021 1,2×3	ПСЯ24-021 1,2×3	4,8	11,5	–	16,3	2,0	1,5	3,5	9,6	9,6	2,4	2,4	31,8	16,8
ПСЛ30-021 1,2×3	ПСЯ30-021 1,2×3	5,6	–	6,5	12,1	2,0	1,5	3,5	12,0	12,0	2,4	2,4	30,0	20,0
ПСЛ20-021 1,8×3	ПСЯ20-021 1,8×3	4,8	16,1	–	20,9	3,0	1,4	4,4	8,8	8,8	2,4	2,4	36,5	16,0
ПСЛ24-021 1,8×3	ПСЯ24-021 1,8×3	4,8	16,1	–	20,9	3,0	2,1	5,1	9,6	9,6	2,4	2,4	38,0	16,8
ПСЛ30-021 1,8×3	ПСЯ30-021 1,8×3	5,6	–	9,1	14,7	3,0	2,1	5,1	12,0	12,0	2,4	2,4	34,2	20,0
ПСЛ20-021 1,2×1,5	ПСЯ20-021 1,2×1,5	4,8	–	–	4,8	4,1	0,5	4,6	8,8	8,8	2,4	2,4	20,6	16,0
ПСЛ24-021 1,2×1,5	ПСЯ24-021 1,2×1,5	4,8	–	–	4,8	4,1	0,5	4,6	9,6	9,6	2,4	2,4	21,4	16,8
ПСЛ30-021 1,2×1,5	ПСЯ30-021 1,2×1,5	5,6	–	–	5,6	4,1	1,0	5,1	12,0	12,0	2,4	2,4	25,1	20,0
ПСЛ20-021 1,8×1,5	ПСЯ20-021 1,8×1,5	4,8	–	–	4,8	5,9	0,7	6,6	8,8	8,8	2,4	2,4	22,6	16,0
ПСЛ24-021 1,8×1,5	ПСЯ24-021 1,8×1,5	4,8	–	–	4,8	5,9	0,7	6,5	9,6	9,6	2,4	2,4	23,4	16,8
ПСЛ30-021 1,8×1,5	ПСЯ30-021 1,8×1,5	5,6	–	–	5,6	5,9	1,4	7,3	12,0	12,0	2,4	2,4	27,3	20,0

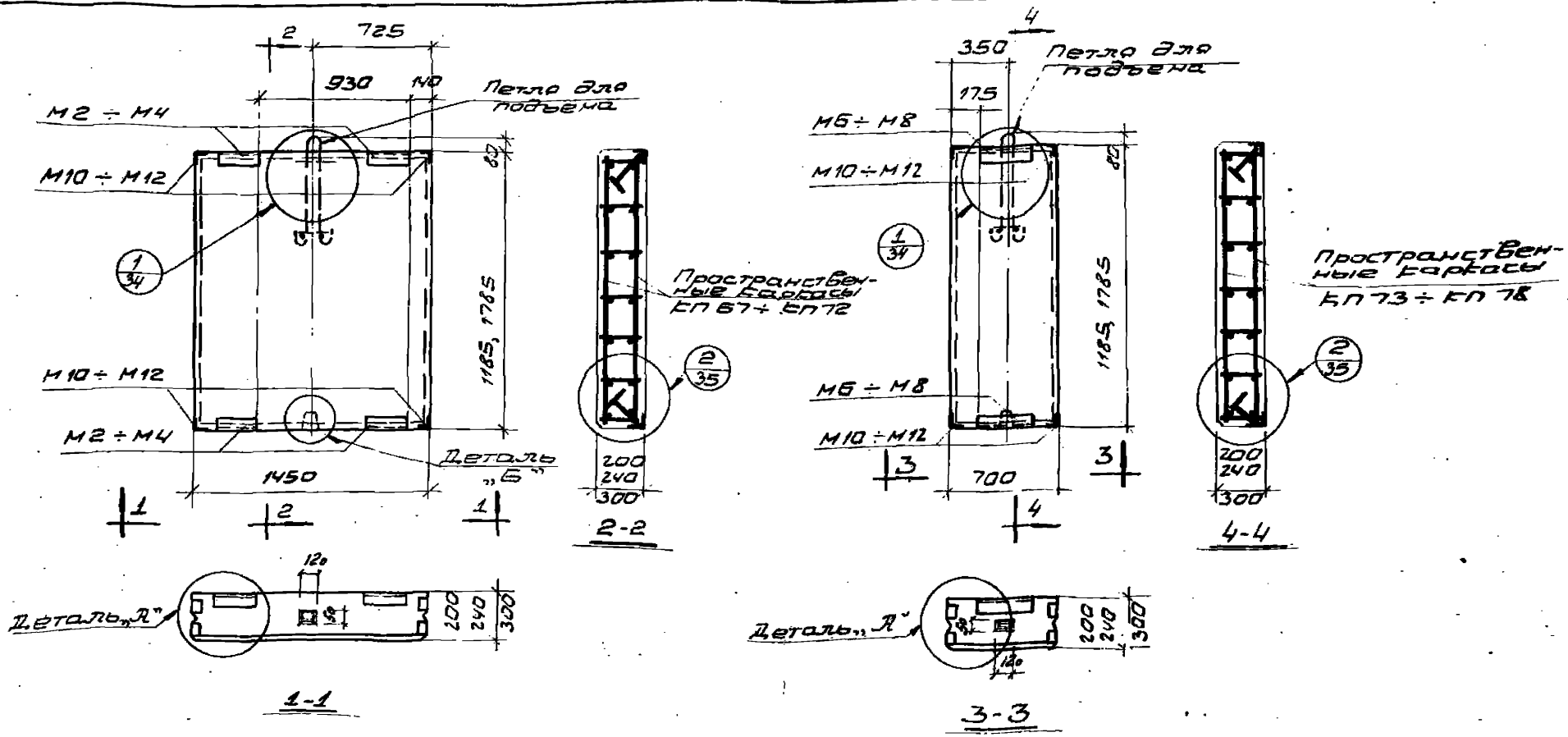

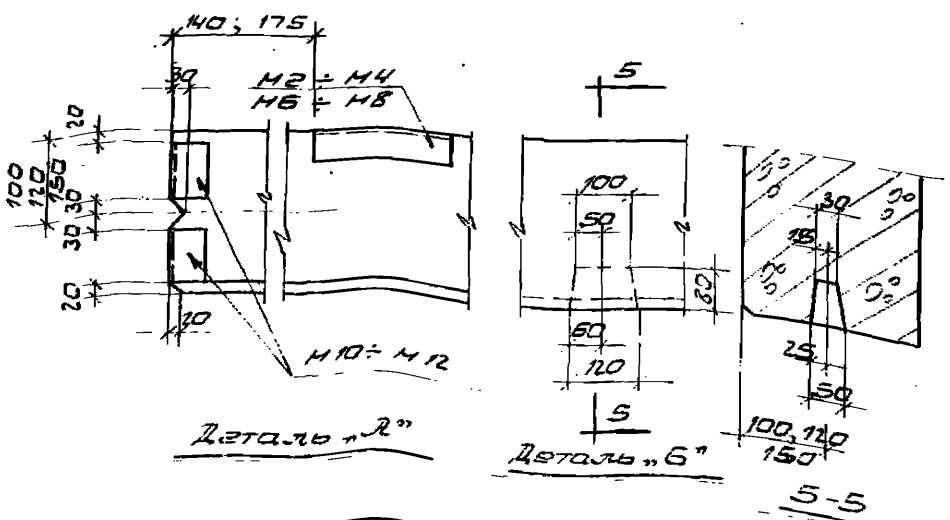

Примечания:

1. В панелях из легких бетонов с наружной и внутренней сторон необходимо предусмотреть фактурные слои толщиной 20 мм из цементно-песчаного раствора марки „100"
2. Спецификация марок пространственных каркасов и закладных деталей, выборка стали на одну панель приведены на листе 33.
3. Конструкция монтажных петель дана на листе 57, указания по подбору петель даны в пояснительной записке.
4. Показатели расхода материалов даны в номенклатуре на листах 14, 31, выпуска 0.

Гл. инж. пр.		Солюс	
Гл. инж. пр.		Рудаков	
Гл. арх. пр.		Барко	
Ст. инж.		Иванова	

Госстрой СССР
ЦНИИПРОМЗДАНИЙ
Москва

ТК 1972	Опалубка и армирование рядовых панелей простенков для т. и. [illegible]лов	1-32-5 Выпуск 1	
		Лист	32

Спецификация марок пространственных каркасов и закладных деталей на одну панель

Марка панели: из легких бетонов	Марка панели: из ячеистых бетонов	Пространственные каркасы: Марка	Пространственные каркасы: К-во, шт.	Закладные детали: М2 ÷ М4, М6 ÷ М8: Марка	К-во, шт.	М10 ÷ М12: Марка	К-во, шт.	№ листа
ПСЛ 20 1,2×1,5-022	ПСЯ 20 1,2×1,5-022	КП 67	1	М2	4	М10	4	41, 42, 49, 51
ПСЛ 24 1,2×1,5-022	ПСЯ 24 1,2×1,5-022	КП 68	1	М3	4	М11	4	
ПСЛ 30 1,2×1,5-022	ПСЯ 30 1,2×1,5-022	КП 69	1	М4	4	М12	4	
ПСЛ 20 1,8×1,5-022	ПСЯ 20 1,2×1,8-022	КП 70	1	М2	4	М10	4	
ПСЛ 24 1,8×1,5-022	ПСЯ 24 1,8×1,5-022	КП 71	1	М3	4	М11	4	
ПСЛ 30 1,8×1,5-022	ПСЯ 30 1,8×1,5-022	КП 72	1	М4	4	М12	4	
ПСЛ 20 1,2×0,75-022	ПСЯ 20 1,2×0,75-022	КП 73	1	М6	2	М10	4	
ПСЛ 24 1,2×0,75-022	ПСЯ 24 1,2×0,75-022	КП 74	1	М7	2	М11	4	
ПСЛ 30 1,2×0,75-022	ПСЯ 30 1,2×0,75-022	КП 75	1	М8	2	М12	4	
ПСЛ 20 1,8×0,75-022	ПСЯ 20 1,8×0,75-022	КП 76	1	М6	2	М10	4	
ПСЛ 24 1,8×0,75-022	ПСЯ 24 1,8×0,75-022	КП 77	1	М7	2	М11	4	
ПСЛ 30 1,8×0,75-022	ПСЯ 30 1,8×0,75-022	КП 78	1	М8	2	М12	4	

Выборка стали на одну панель, кг

Марка стали: из легких бетонов	Марка стали: из ячеистых бетонов	Сталь по ГОСТ 5781-61 класса А-III: Ф, мм 10	Итого	Сталь по ГОСТ 6727-53 класса В-I: Ф, мм 5	Ф, мм 4	Итого	Угловая сталь по ГОСТ 8509-57: Проф. L63×6	Итого	Листовая сталь по ГОСТ 5681-57: δ, мм 6	Итого	Всего	В том числе на закладные детали
ПСЛ 20 1,2×1,5-022	ПСЯ 20 1,2×1,5-022	4,8	4,8	4,1	0,5	4,6	8,8	8,8	2,4	2,4	20,6	16,0
ПСЛ 24 1,2×1,5-022	ПСЯ 24 1,2×1,5-022	4,8	4,8	4,1	0,5	4,6	9,6	9,6	2,4	2,4	21,4	16,8
ПСЛ 30 1,2×1,5-022	ПСЯ 30 1,2×1,5-022	5,6	5,6	4,1	1,0	5,1	12,0	12,0	2,4	2,4	25,1	20,0
ПСЛ 20 1,8×1,5-022	ПСЯ 20 1,8×1,5-022	4,8	4,8	5,9	0,7	6,6	8,8	8,8	2,4	2,4	22,6	16,0
ПСЛ 24 1,8×1,5-022	ПСЯ 24 1,8×1,5-022	4,8	4,8	5,9	0,7	6,6	9,6	9,6	2,4	2,4	23,4	16,8
ПСЛ 30 1,8×1,5-022	ПСЯ 30 1,8×1,5-022	5,6	5,6	5,9	1,4	7,3	12,0	12,0	2,4	2,4	27,3	20,0
ПСЛ 20 1,2×0,75-022	ПСЯ 20 1,2×0,75-022	4,4	4,4	1,8	0,5	2,3	7,2	7,2	1,2	1,2	15,1	12,8
ПСЛ 24 1,2×0,75-022	ПСЯ 24 1,2×0,75-022	4,4	4,4	1,8	0,5	2,3	8,0	8,0	1,2	1,2	15,9	13,6
ПСЛ 30 1,2×0,75-022	ПСЯ 30 1,2×0,75-022	4,8	4,8	1,8	0,5	2,3	10,4	10,4	1,2	1,2	18,7	16,4
ПСЛ 20 1,8×0,75-022	ПСЯ 20 1,8×0,75-022	4,4	4,4	2,6	0,7	3,3	7,2	7,2	1,2	1,2	16,1	12,8
ПСЛ 24 1,8×0,75-022	ПСЯ 24 1,8×0,75-022	4,4	4,4	2,6	0,7	3,3	8,0	8,0	1,2	1,2	16,9	13,6
ПСЛ 30 1,8×0,75-022	ПСЯ 30 1,8×0,75-022	4,8	4,8	2,6	0,7	3,3	10,4	10,4	1,2	1,2	19,7	16,4

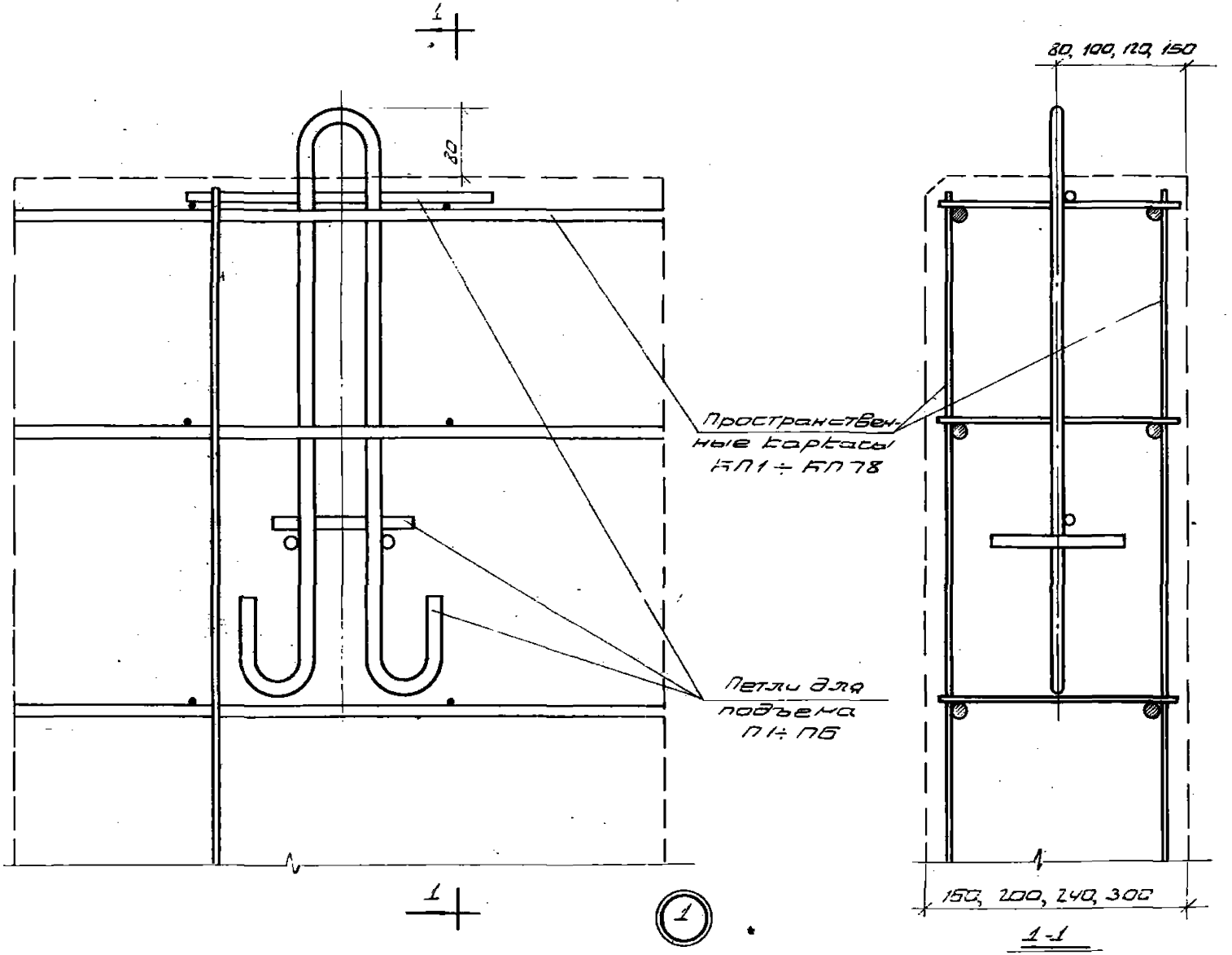

ТК 1972	Деталь установки петли для подъема в панелях	1.432-5 Выпуск	
		Лист	34

Госстрой СССР
ЦНИИПРОМЗДАНИЙ
Москва

Гл. инж. пр.		Солнце
Гл. инж. пр.		Рудаков
Гл. арх. пр.		Барко
Ст. инж.		Иванова

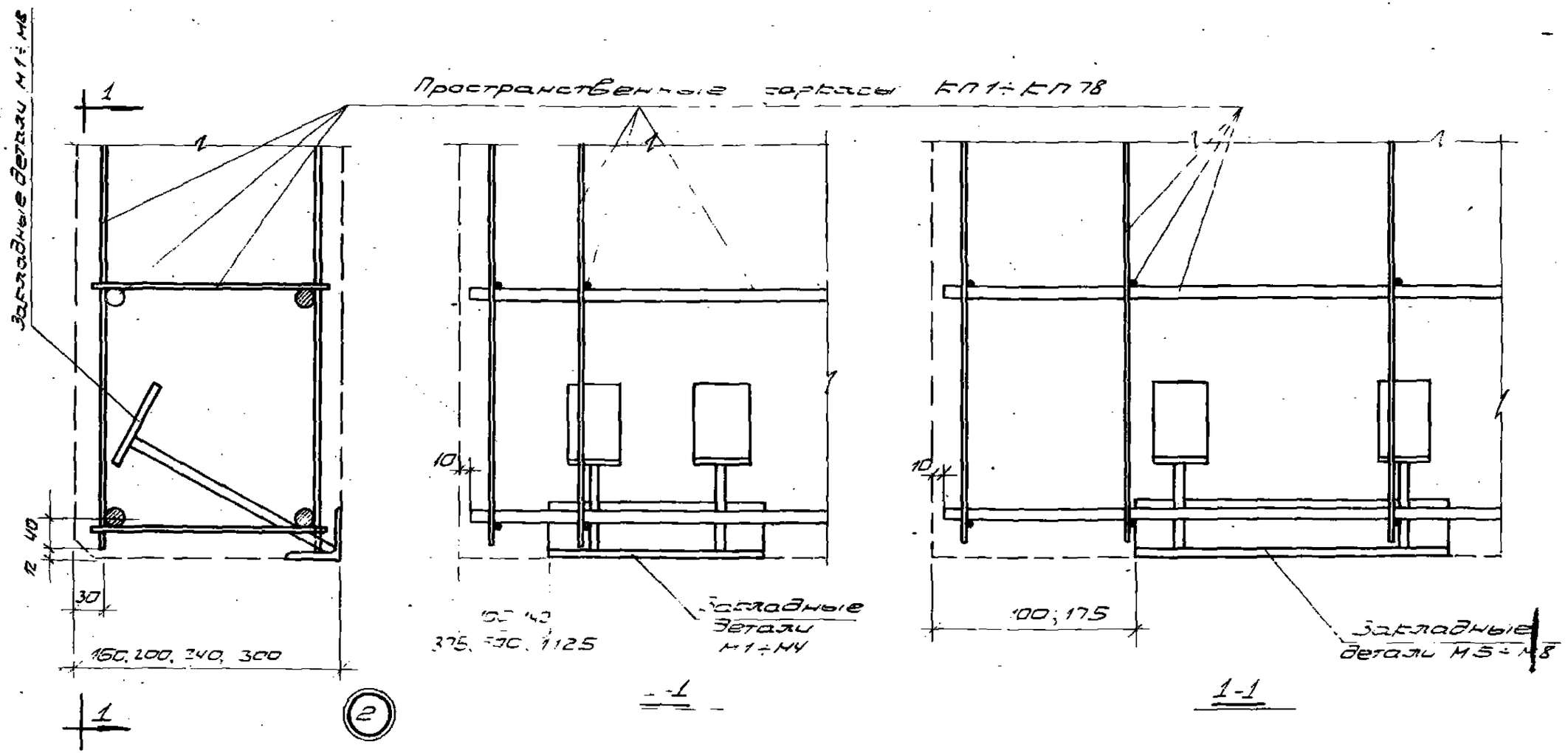

ТК 1972	Деталь установки пространственных каркасов с закладных деталей в опалубку	1.432-5 Выпуск 1
		Лист 31

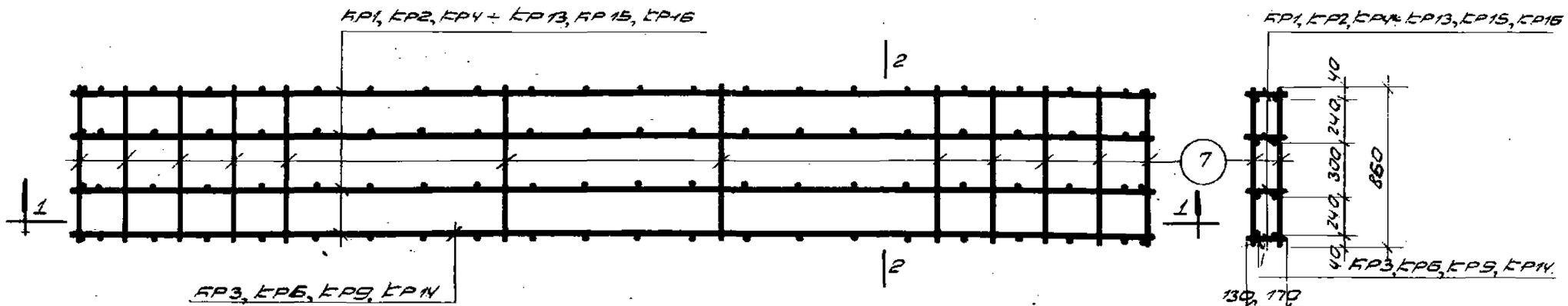

КП1 ÷ КП 7, КП22 ÷ КП28

2-2

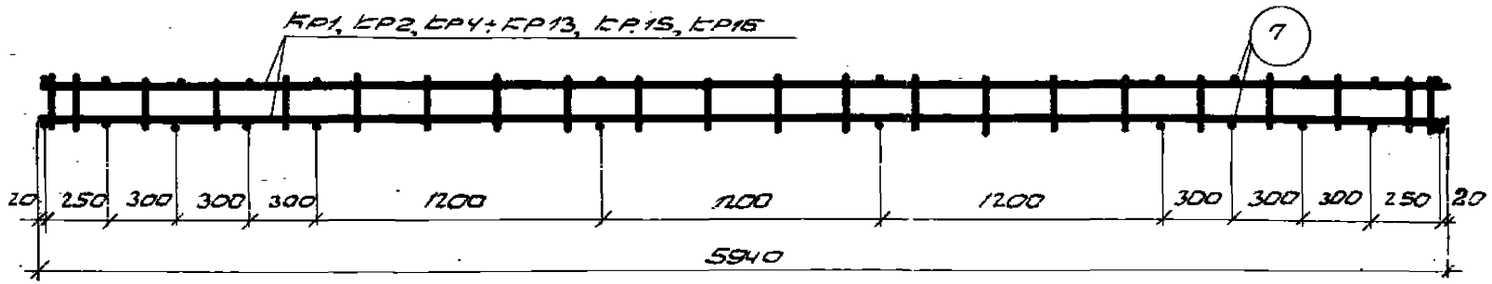

1-1

Примечание.

Спецификация пространственных каркасов КП1 ÷ КП17, КП22 ÷ КП28 дана на листе 43.

ТК 1972	Пространственные каркасы КП1 ÷ КП 7, КП22 ÷ КП28	1.432-5	
			31

ЦНИИПРОМЗДАНИЙ Москва

Гл. инж. пр. Солюс
Гл. инж. пр. Рудаков
Гл. арх. пр. Барко
Ст. инж. Иванова

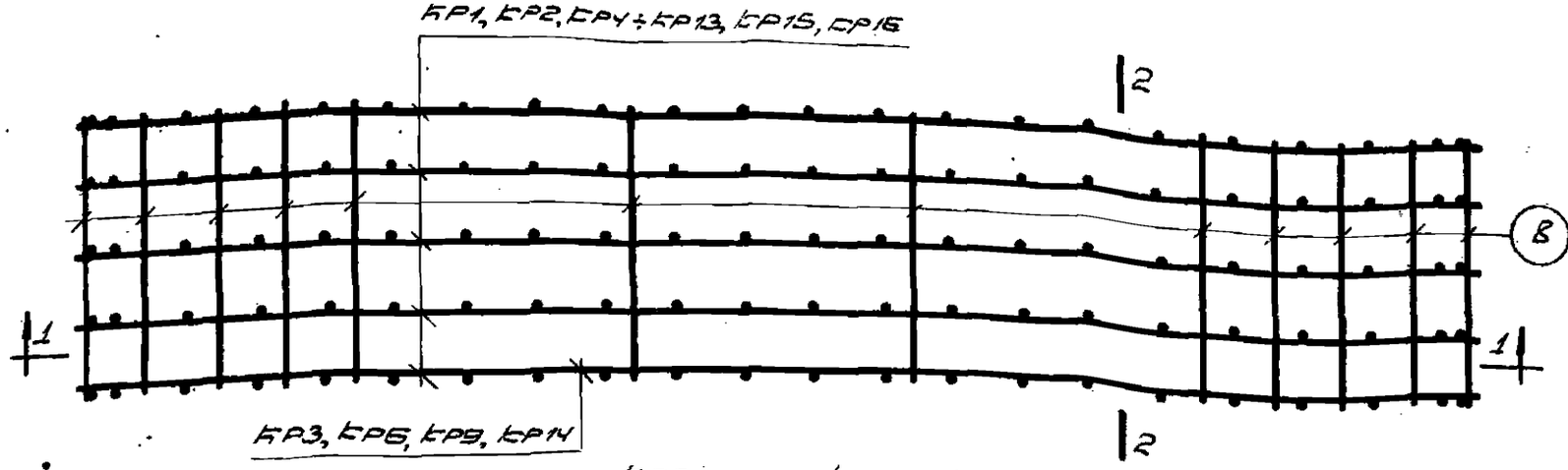

КП8÷КП14, КП29÷КП35

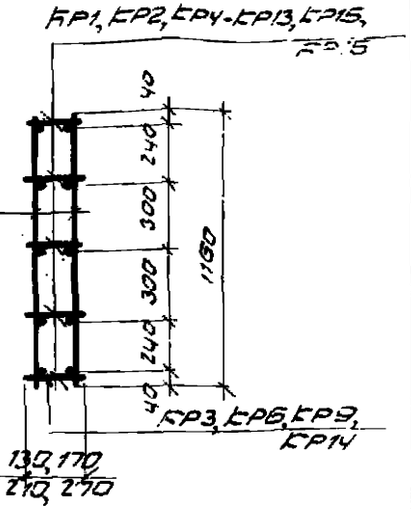

2-2

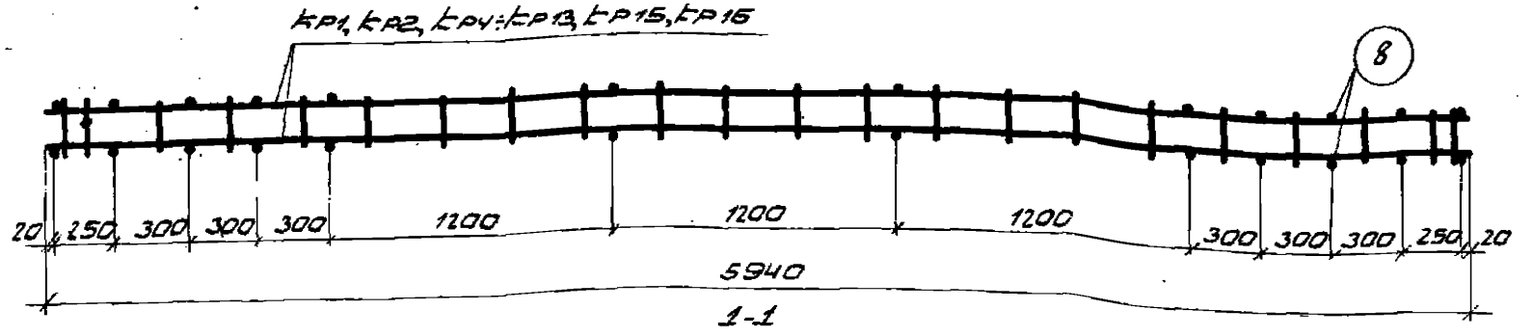

1-1

Примечание.

Спецификации пространственных каркасов КП8÷КП14, КП29÷КП35 даны на листе 43.

ТК 1972	Пространственные каркасы КП8 КП14, КП29÷КП35	1.432-5 Выпуск 1
		Лист 37

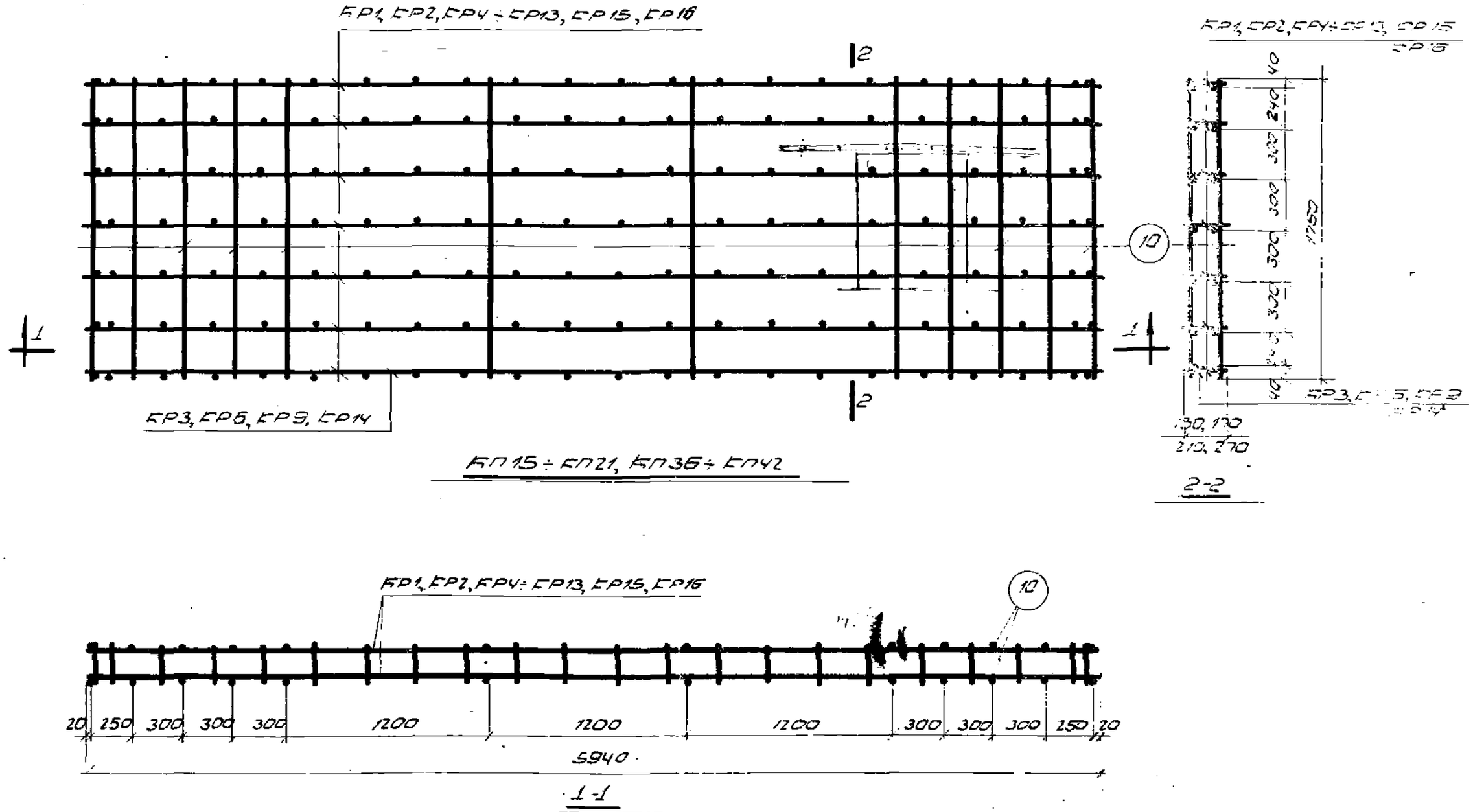

Примечание.

Спецификация пространственных каркасов КП15 ÷ КП21; КП36 ÷ КП42 дана на листах 43 и 44.

ТК 1972	Пространственные каркасы КП15 – КП21, КП36 ÷ КП42	1432-5 Выпуск 1 Лист 16

Гл. инж. пр. Гл. инж. пр. Гл. арх. пр. Ст. инженер

Гл. инж. пр. Гл. инж. пр. Гл. арх. пр. Ст. инженер

Гострой СССР ЦНИИПРОМЗДАНИЙ Москва

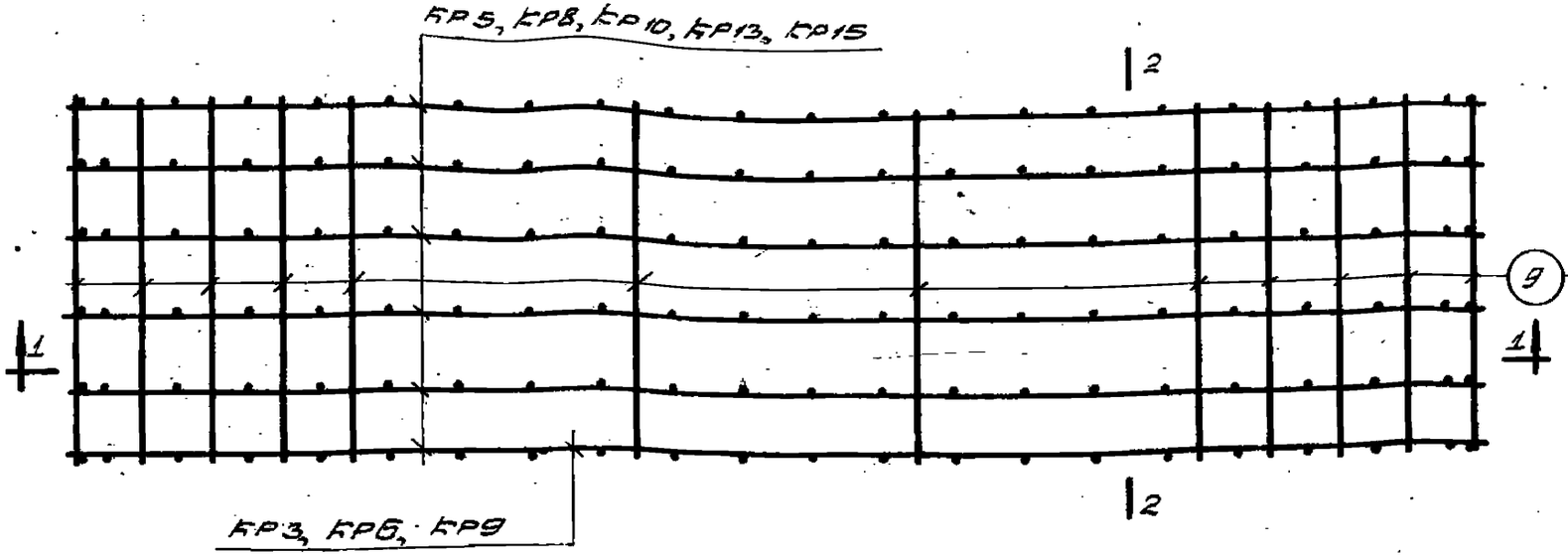

КП43÷КП48

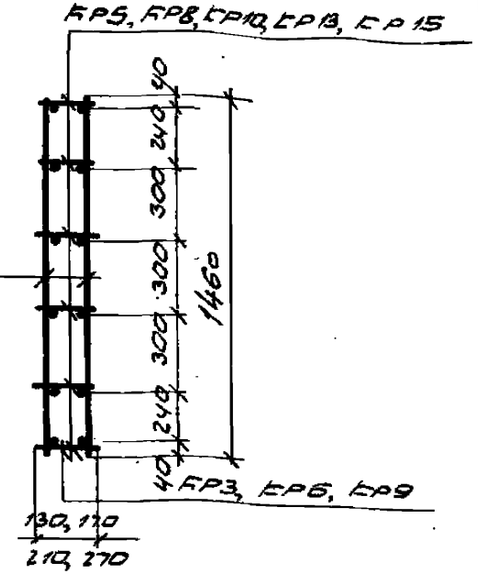

2-2

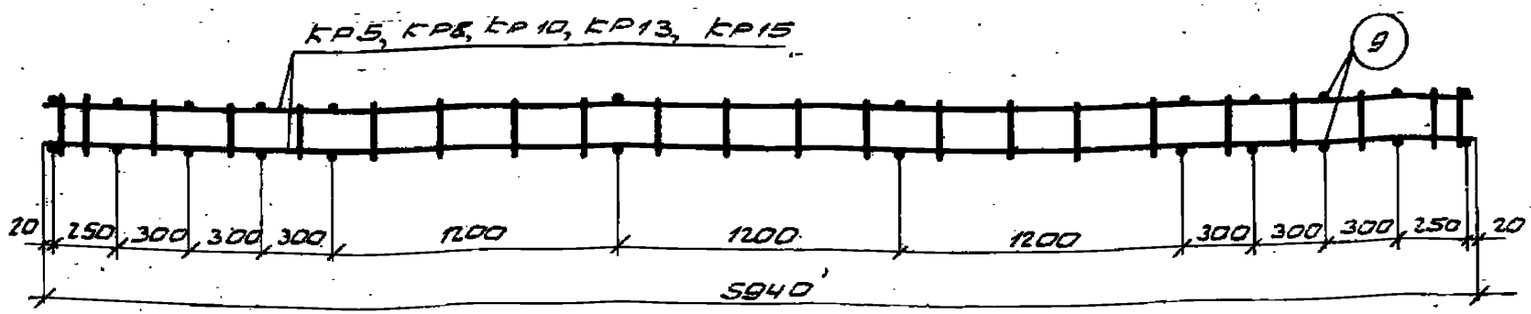

1-1

Примечание.

Спецификация пространственных каркасов КП43÷КП48 дана на листе 44.

ТК 1972	Пространственные каркасы КП43 ÷ КП48	1.432-5 Выпуск 1
		Лист 39

Москва

Ст. инж. Иванова

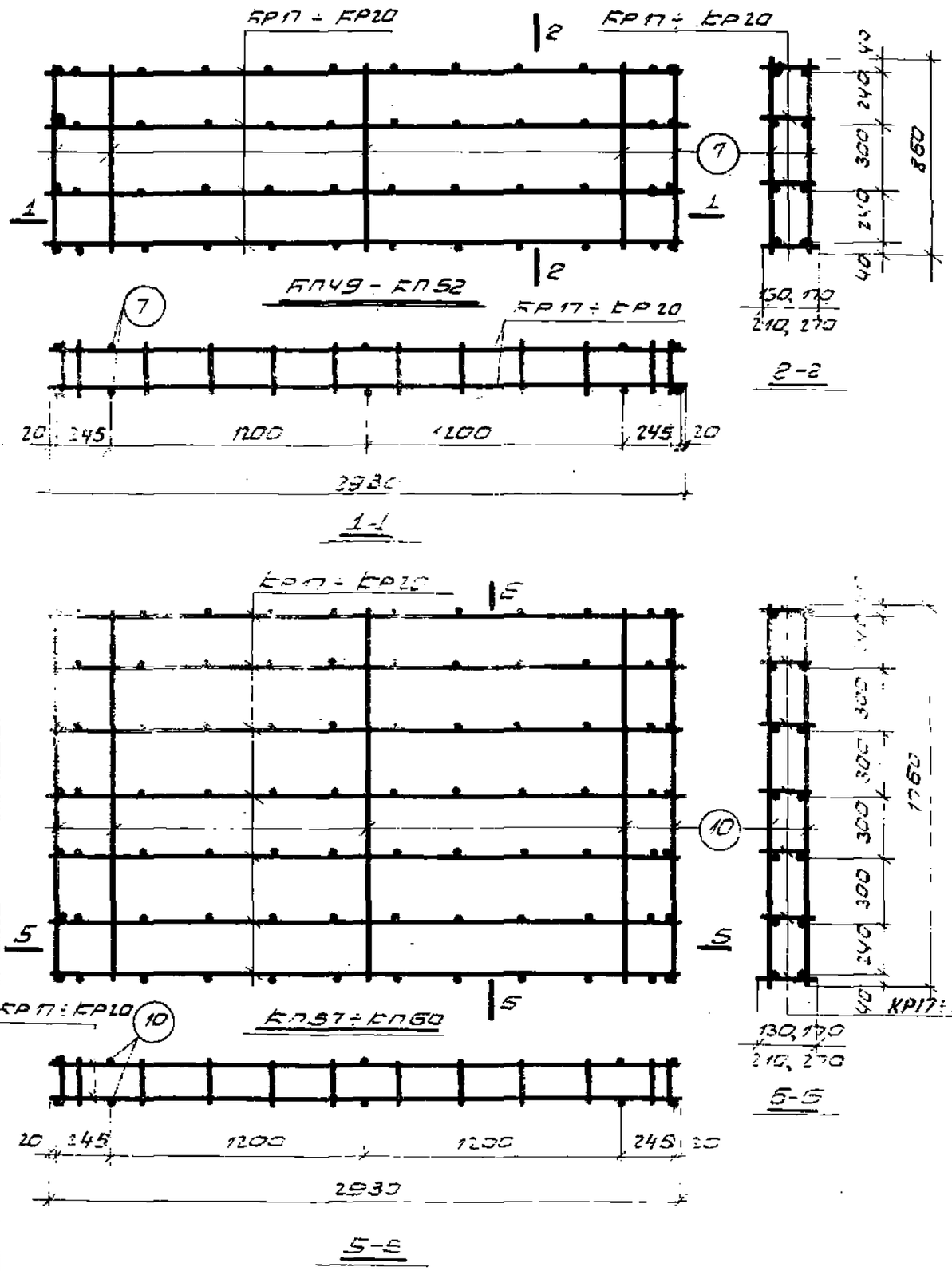

Примечание.

Спецификация пространственных каркасов КП49 ÷ КП50 дана на листе 44.

ТК 1972	Пространственные каркасы КП49 ÷ КП50	1.432-5 Выпуск 1
		Лист 40

ЦНИИПРОМЗДАНИЙ Москва

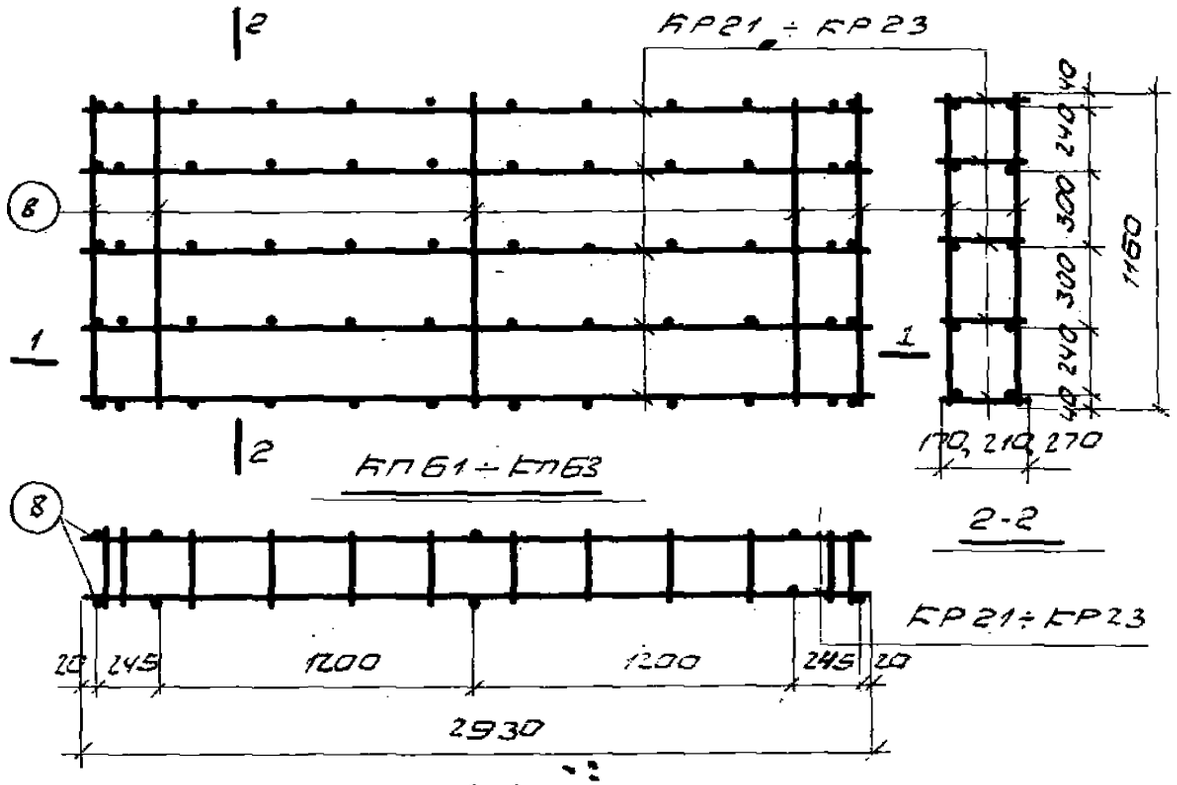

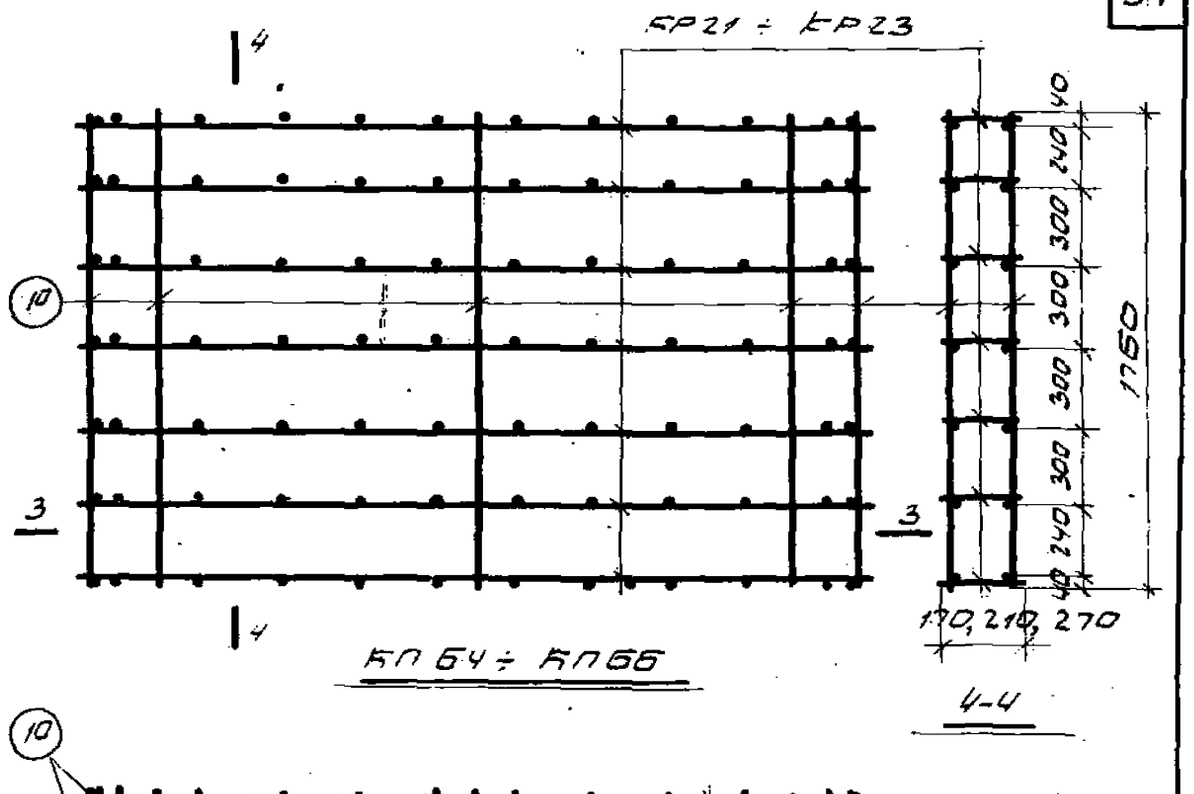

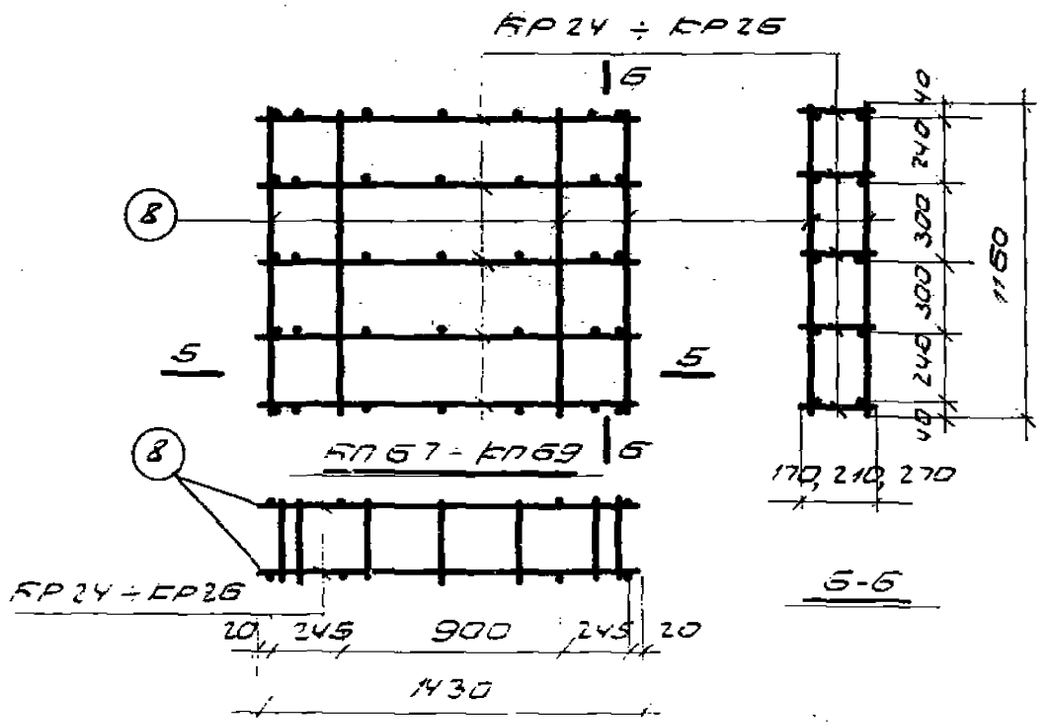

Примечание.

Спецификация пространственных каркасов КП 51 ÷ КП 69 дана на листе 44.

ТК	Пространственные каркасы КП 61 ÷ КП 69	1.432-6 Выпуск 1	
		Лист	41

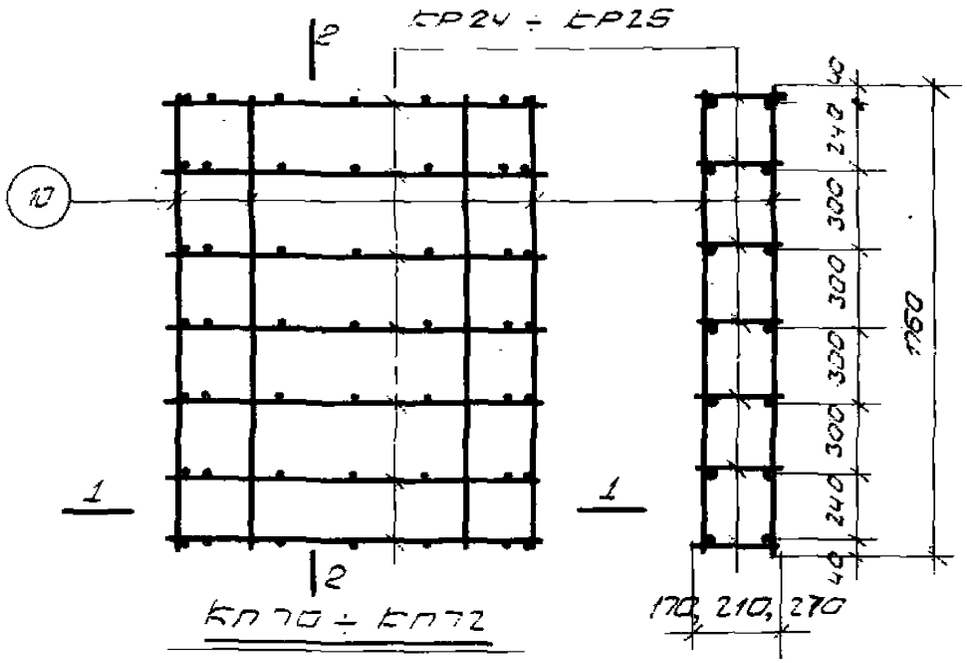

КП70 ÷ КП72

2-2

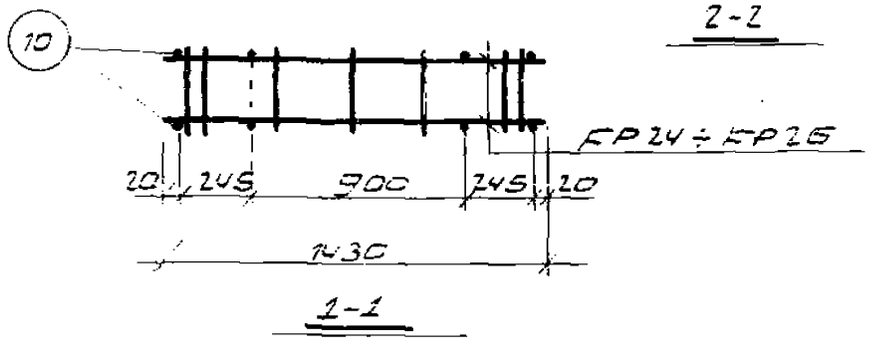

1-1

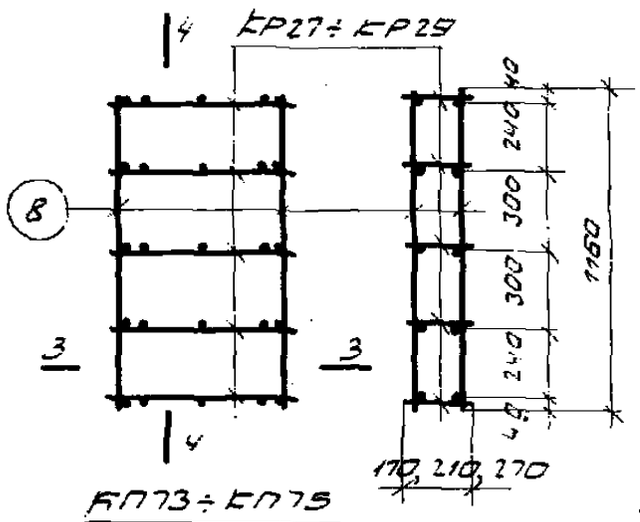

КП73 ÷ КП75

4-4

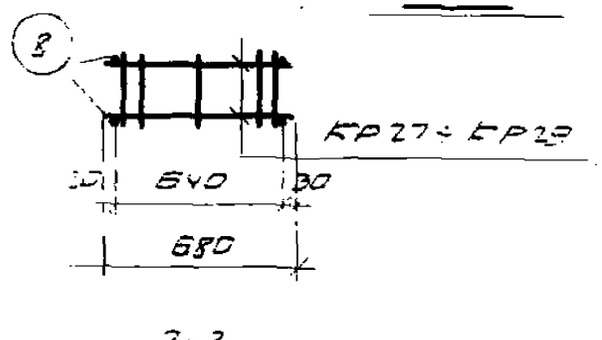

3-3

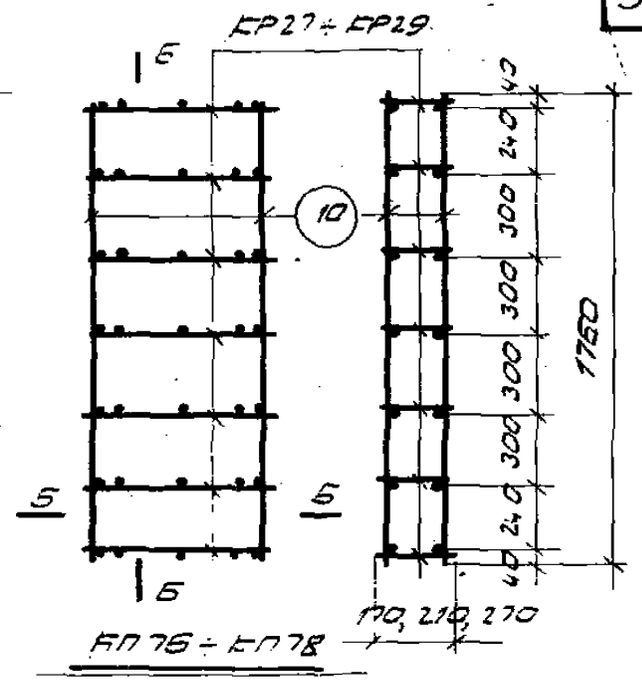

КП76 ÷ КП78

5-6

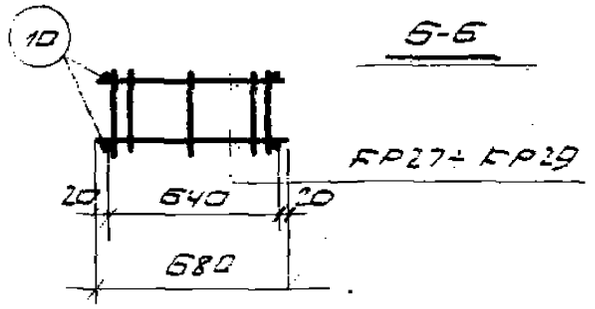

5-5

Примечание.

Спецификация пространственных каркасов КП70 ÷ КП78 дана на листе 44.

ТК 1978	Пространственные каркасы КП70 ÷ КП78	1.432-5 Выпуск 1
		Лист 42

ЦНИИПРОМЗДАНИЙ Москва

Инв. № подл. | Подпись и дата | Взам. инв. №

Спецификация масок арматурных изделий на один пространственный каркас

Марка пространственного каркаса	Марка изделия или № поз.	К-во шт.	№ листа
КП1	КР1	4	45,46,48
	7	24	
КП2	КР2	4	
	7	24	
КП3	КР3	1	
	КР4	3	
	7	24	
КП4	КР3	1	
	КР5	3	
	7	24	
КП5	КР6	1	
	КР7	3	
	7	24	
КП6	КР5	1	
	КР8	3	
	7	24	
КП7	КР9	1	
	КР10	3	
	7	24	
КП8	КР1	5	
	8	24	
КП9	КР2	5	
	8	24	
КП10	КР3	1	
	КР4	4	
	8	24	

Марка пространственного каркаса	Марка изделия или № поз.	К-во шт.	№ листа
КП11	КР3	1	45,46,48
	КР5	4	
	8	24	
КП12	КР6	1	
	КР7	4	
	8	24	
КП13	КР6	1	
	КР8	4	
	8	24	
КП14	КР9	1	
	КР10	4	
	8	24	
КП15	КР1	7	
	10	24	
КП16	КР2	7	
	10	24	
КП17	КР3	1	
	КР4	6	
	10	24	
КП18	КР3	1	
	КР5	5	
	10	24	
КП19	КР6	1	
	КР7	5	
	10	24	

Марка пространственного каркаса	Марка изделия или № поз.	Колич. шт.	№ листа
КП20	КР6	1	45,46,48
	КР8	6	
	10	24	
КП21	КР9	1	
	КР10	6	
	10	24	
КП22	КР11	4	
	7	24	
КП23	КР12	4	
	7	24	
КП24	КР13	4	
	7	24	
КП25	КР6	3	
	КР14	1	
	7	24	
КП26	КР15	4	
	7	24	
КП27	КР9	1	
	КР16	3	
	7	24	
КП28	КР9	4	
	7	24	

Марка пространственного каркаса	Марка изделия или № поз.	К-во шт.	№ листа
КП29	КР11	5	45,46,48
	8	24	
КП30	КР12	5	
	8	24	
КП31	КР13	5	
	8	24	
КП32	КР6	4	
	КР14	1	
	8	24	
КП33	КР15	5	
	8	24	
КП34	КР9	1	
	КР16	4	
	8	24	
КП35	КР9	5	
	8	24	
КП36	КР11	7	
	10	24	
КП37	КР12	7	
	10	24	
КП38	КР13	7	
	10	24	

Примечание. Каркасы КП1÷КП38 см. листы 35÷38.

ТК 1971

Спецификация масок арматурных изделий на один пространственный каркас

1.432-5 Выпуск 1

Лист 43

Инв. № подл. | Подпись и дата | Взам. инв. №

Спецификация марок арматурных изделий на один пространственный каркас

Марка пространственного каркаса	Марка изделия или № поз.	К-во шт.	№ листа
КП39	КР6	5	45,46,48
	КР14	1	
	10	24	
КП40	КР15	7	
	10	24	
КП41	КР9	1	
	КР16	5	
	10	24	
КП42	КР9	7	
	10	24	
КП43	КР3	1	
	КР5	5	
	9	24	
КП44	КР6	1	
	КР8	5	
	9	24	
КП45	КР9	1	
	КР10	5	
	9	24	
КП46	КР13	6	
	9	24	
КП47	КР15	5	
	9	24	
КП48	КР9	6	
	9	24	

Марка пространственного каркаса	Марка изделия или № поз.	К-во шт.	№ листа
КП49	КР17	4	47,48
	7	10	
КП50	КР18	4	
	7	10	
КП51	КР19	4	
	7	10	
КП52	КР20	4	
	7	10	
КП53	КР17	5	
	8	10	
КП54	КР18	5	
	8	10	
КП55	КР19	5	
	8	10	
КП56	КР20	5	
	8	10	
КП57	КР17	7	
	10	10	
КП58	КР18	7	
	10	10	
КП59	КР19	7	
	10	10	

Марка пространственного каркаса	Марка изделия или № поз.	К-во шт.	№ листа
КП60	КР20	7	47,48
	10	10	
КП61	КР21	5	
	8	10	
КП62	КР22	5	
	8	10	
КП63	КР23	5	
	8	10	
КП64	КР21	7	
	10	10	
КП65	КР22	7	
	10	10	
КП66	КР23	7	
	10	10	
КП67	КР24	5	
	8	8	
КП68	КР25	5	
	8	8	
КП69	КР26	5	
	8	8	

Марка пространственного каркаса	Марка изделия или № поз.	К-во шт.	№ листа
КП70	КР24	7	48
	10	8	
КП71	КР25	7	
	10	8	
КП72	КР26	7	
	10	8	
КП73	КР27	5	
	8	4	
КП74	КР28	5	
	8	4	
КП75	КР29	5	
	8	4	
КП76	КР27	7	
	10	4	
КП77	КР28	7	
	10	4	
КП78	КР29	7	
	10	4	

Примечание. Каркасы КП39 ÷ КП78 см. листы 38–42.

ТК 1978	Спецификация марок арматурных изделий на один пространственный каркас	1.432-5 Вып. 1	
		Лист	44

ГОССТРОЙ СССР ЦНИИПРОМЗДАНИЙ МОСКВА

Гл. инж. пр.	Соколов	
Гл. инж. пр.	Кузнецов	
Гл. арх. пр.	Барко	
Ст. инж.	Иванова	

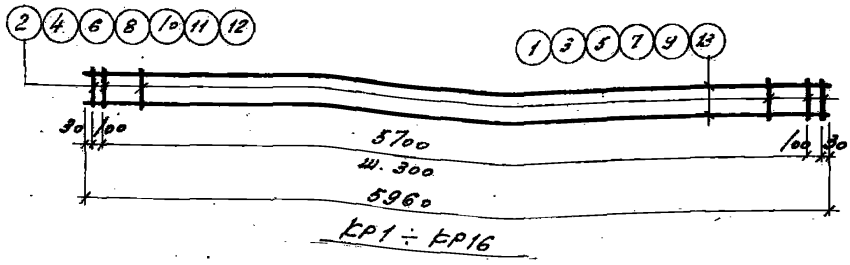

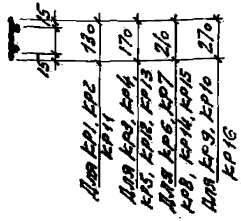

Спецификация и выборка стали на одно арматурное изделие

9875

Марка изделия	№ поз.	Эскиз	ф мм	Длина мм	Кол. шт.	Общая длина м	Выборка стали ф мм	Выборка стали общая длина м	Выборка стали вес кг
КР1	1		6AIII	5940	2	11,9	6AIII	11,9	2,6
	2		4BI	130	22	2,9	4BI	2,9	0,3
							Итого		2,9
КР2	2		4BI	130	22	2,9	8AIII	11,9	4,7
	3		8AIII	5940	2	11,9	4BI	2,9	0,3
							Итого		5,0
КР3	3		8AIII	5940	2	11,9	8AIII	11,9	4,7
	4		4BI	170	22	3,7	4BI	3,7	0,4
							Итого		5,1

Марка изделия	№ поз.	Эскиз	ф мм	Длина мм	Кол. шт.	Общая длина м	Выборка стали ф мм	Выборка стали общая длина м	Выборка стали вес кг
КР4	4		4BI	170	22	3,7	5BI	11,9	1,8
	5		5BI	5940	2	11,9	4BI	3,7	0,4
							Итого		2,2
КР5	1		6AIII	5940	2	11,9	6AIII	11,9	2,6
	4		4BI	170	22	3,7	4BI	3,7	0,4
							Итого		3,0
КР6	3		8AIII	5940	2	11,9	8AIII	11,9	4,7
	6		4BI	210	22	4,6	4BI	4,6	0,5
							Итого		5,2

Примечание.

Смотреть совместно с листом 46.

МОСКВА

Спецификация и выборка стали на одно арматурное изделие

Марка изделия	№ поз.	Эскиз	ф мм	Длина мм	Колич. шт.	Общая длина м	Выборка стали ф мм	Выборка стали общая длина м	Выборка стали вес кг
КР7	5	—	5ВI	5940	2	11,9	5ВI	11,9	1,8
	6		4ВI	210	22	4,6	4ВI	4,6	0,5
							Итого		2,3
КР8	1		6АIII	5940	2	11,9	6АIII	11,9	2,6
	6		4ВI	210	22	4,6	4ВI	4,6	0,5
							Итого		3,1
КР9	7		10АIII	5940	2	11,9	10АIII	11,9	7,3
	8		4ВI	270	22	5,9	4ВI	5,9	0,6
							Итого		7,9
КР10	5		5ВI	5940	2	11,9	5ВI	11,9	1,8
	8		4ВI	270	22	5,9	4ВI	5,9	0,6
							Итого		2,4
КР11	9		14АII	5940	2	11,9	14АII	11,9	14,4
	10		5ВI	130	22	2,9	5ВI	2,9	0,5
							Итого		14,9

Марка изделия	№ поз.	Эскиз	ф мм	Длина мм	Колич. шт.	Общая длина м	Выборка стали ф мм	Выборка стали общая длина м	Выборка стали вес кг
КР12	4	—	4ВI	170	22	3,7	10АIII	11,9	7,3
	7		10АIII	5940	2	11,9	4ВI	3,7	0,4
							Итого		7,7
КР13	9		14АII	5940	2	11,9	14АII	11,9	14,4
	11		5ВI	170	22	3,7	5ВI	3,7	0,6
							Итого		15,0
КР14	6		4ВI	210	22	4,6	10АIII	11,9	7,3
	7		10АIII	5940	2	11,9	4ВI	4,6	0,5
							Итого		7,8
КР15	12		5ВI	210	22	4,6	12АII	11,9	10,6
	13		12АII	5940	2	11,9	5ВI	4,6	0,7
							Итого		11,3
КР16	3		8АIII	5940	2	11,9	8АIII	11,9	4,7
	8		4ВI	270	22	5,9	4ВI	5,9	0,6
							Итого		5,3

Примечание.

Сварные каркасы КР1 ÷ КР16 должны изготавливаться в соответствии с ГОСТ 10922-64 „Арматура и сварные закладные детали для железобетонных конструкций" ГОСТ 14098-68 „Соединения сварные арматуры железобетонных изделий и конструкций" и СН 393-69 „Указания по сварке соединений арматуры и закладных деталей."

ТК 1972

Плоские каркасы КР1 ÷ КР16. Спецификация и выборка стали на одно арматурное изделие

1.432-5 Выпуск 1

Лист 6.3

11907-02 6

ГОССТРОЙ СССР ЦНИИПРОМЗДАНИЙ МОСКВА

Гл. инж. пр. Соловьев
Рук. гр. Бурко
Гл. инж. пр. Ручкина
Ст. инж. Иванова

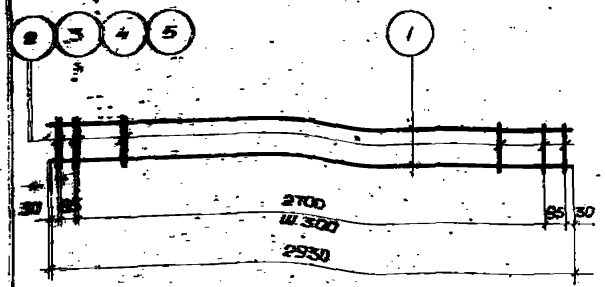

КР 17 ÷ КР 20

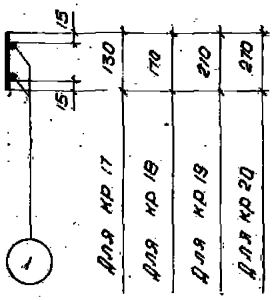

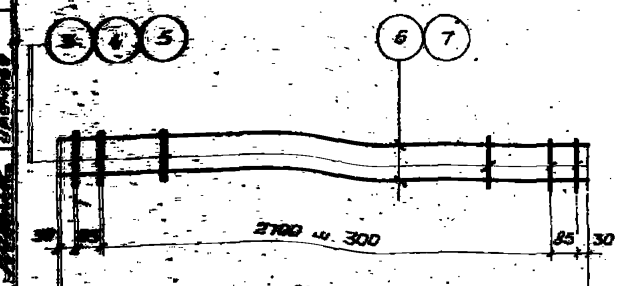

КР 21 ÷ КР 23

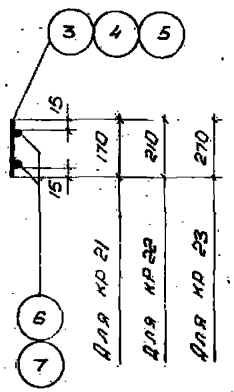

Примечание

Сварные каркасы КР17 ÷ КР23 должны изготовляться в соответствии с ГОСТ 10922-64 "Арматура и сварные закладные детали для железобетонных конструкций." ГОСТ 14098-68 "Соединения сварные арматуры железобетонных изделий и конструкций" и СН393-69 "Указания по сварке соединений арматуры и закладных деталей".

Спецификация и выборка стали на 1 арматурное изделие

Марка изделия	№ поз.	Эскиз	Ø, мм	Длина мм	К-во шт	Общая длина м	Выборка стали Ø, мм	Выборка стали Общая длина м	Выборка стали Вес кг
КР 17	1		5ВI	2930	2	5,9	5ВI	5,9	0,9
	2		4ВI	130	12	1,6	4ВI	1,8	0,2
							Итого:		1,1
КР 18	1		5ВI	2930	2	5,9	5ВI	5,9	0,9
	3		4ВI	170	12	2,0	4ВI	2,0	0,2
							Итого:		1,1
КР 19	1		5ВI	2930	2	5,9	5ВI	5,9	0,9
	4		4ВI	210	12	2,5	4ВI	2,5	0,3
							Итого:		1,2
КР 20	1		5ВI	2930	2	5,9	5ВI	5,9	0,9
	5		4ВI	270	12	3,2	4ВI	3,2	0,3
							Итого:		1,2
КР 21	3		4ВI	170	12	2,0	6АIII	5,9	2,3
	6		6АIII	2930	2	5,9	4ВI	2,0	0,2
							Итого:		2,5
КР 22	4		4ВI	210	12	2,5	6АIII	5,9	2,3
	6		6АIII	2930	2	5,9	4ВI	2,5	0,3
							Итого:		2,6
КР 23	5		4ВI	270	12	3,2	6АIII	5,9	1,3
	7		6АIII	2930	2	5,9	4ВI	3,2	0,3
							Итого:		1,5

ТК 1972	Плоские каркасы КР17 ÷ КР23. Спецификация и выборка стали на одно арматурное изделие	1.432-5 Выпуск 1
		Лист 47

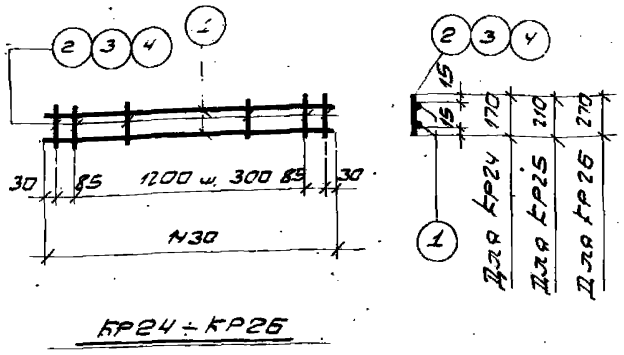

КР24 ÷ КР26

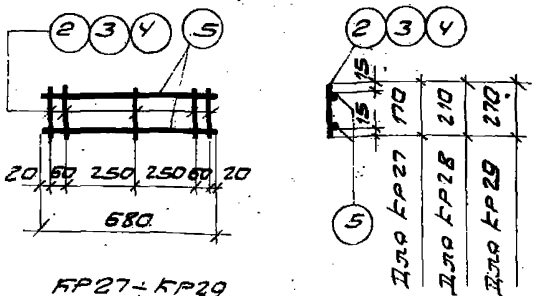

КР27 ÷ КР29

Примечание.

Сварные каркасы КР24÷КР29 должны изготовляться в соответствии с ГОСТ 10922-64 „Арматура и сварные закладные детали для железобетонных конструкций", ГОСТ 14098-68 „Соединения сварные арматуры железобетонных изделий и конструкций" и СН 393-69 „Указания по сварке соединений арматуры и закладных деталей".

Спецификация и выборка стали на 1 арматурное изделие

Марка изделия	№ поз.	Эскиз	ф мм	Длина мм	Кол. шт.	Масса кг	Выборка стали ф мм	Масса кг	Сталь кг
КР24	1		5ВI	1430	2	2,9	5ВI	2,9	0,5
	2		4ВI	170	7	1,2	4ВI	1,2	0,1
							Итого:		0,6
КР25	1		5ВI	1430	2	2,9	5ВI	2,9	0,5
	3		4ВI	210	7	1,5	4ВI	1,5	0,1
							Итого:		0,6
КР26	1		5ВI	1430	2	2,9	5ВI	2,9	0,5
	4		4ВI	270	7	1,9	4ВI	1,9	0,2
							Итого:		0,7
КР27	2		4ВI	170	5	0,9	5ВI	1,4	0,2
	5		5ВI	680	2	1,4	4ВI	0,9	0,1
							Итого:		0,3
КР28	3		4ВI	210	5	1,1	5ВI	1,4	0,2
	5		5ВI	680	2	1,4	4ВI	1,1	0,1
							Итого:		0,3
КР29	4		4ВI	270	5	1,4	5ВI	1,4	0,2
	5		5ВI	680	2	1,4	4ВI	1,4	0,1
							Итого:		0,3
Отдельные стержни	7		5ВI	860	1	0,9	5ВI	0,9	0,1
	8		5ВI	1160	1	1,2	5ВI	1,2	0,2
	9		5ВI	1460	1	1,5	5ВI	1,5	0,2
	10		5ВI	1760	1	1,8	5ВI	1,8	0,3

Гл. инж. пр. Ковалев
Рук. сект. Гудков
Гл. конс. пр. Барбо
Ст. инж. Иванова

ЦНИИПРОМЗДАНИЙ
Москва

ТК 1979

Плоские каркасы КР24÷КР29. Спецификация и выборка стали на одно арматурное изделие

1.432-5 Вып. 1
Лист 48

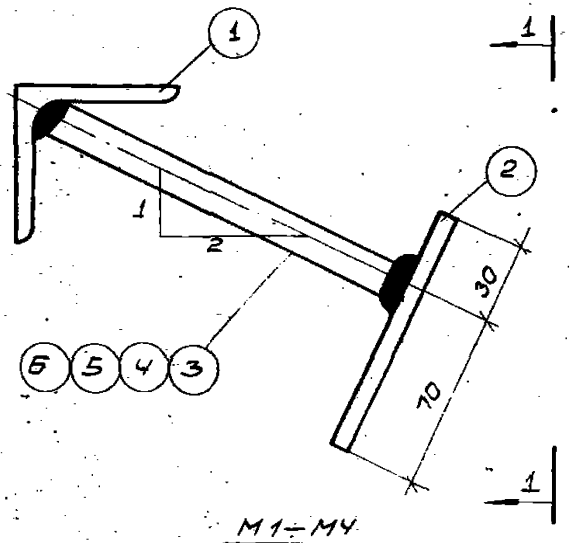

М1÷М4

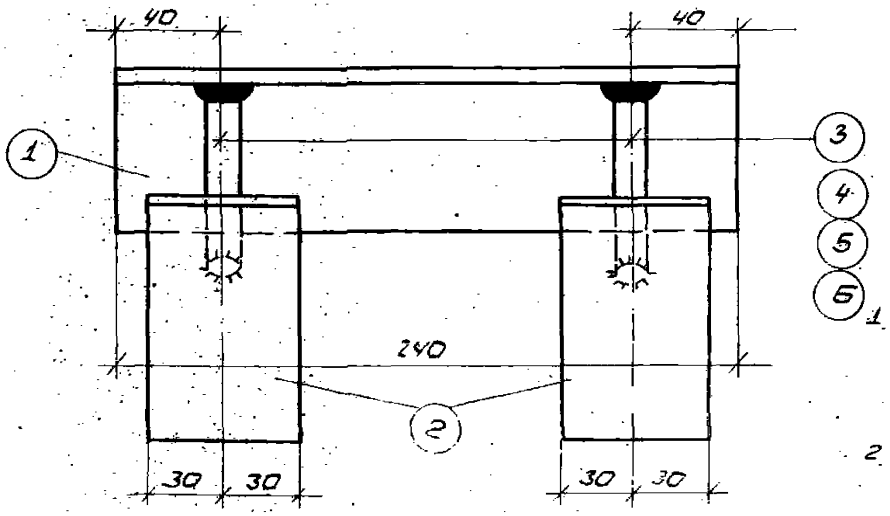

1-1

Спецификация стали на одну закладную деталь

Марка закладной детали	№ поз.	Сечение или профиль	Длина мм	К-во шт.	Вес, кг: Поз.	Вес, кг: Номера	Вес, кг: Марки	Примечания
М1	1	∟63×6	240	1	1,4	1,4	2,2	
	2	⁻60×6	100	2	0,3	0,6		
	3	——— ф10АIII	120	2	0,1	0,2		
М2	1	См. М1	240	1	1,4	1,4	2,2	
	2	См. М1	100	2	0,3	0,6		
	4	——— ф10АIII	150	2	0,1	0,2		
М3	1	См. М1	240	1	1,4	1,4	2,2	
	2	См. М1	100	2	0,3	0,6		
	5	——— ф10АIII	200	2	0,1	0,2		
М4	1	См. М1	240	1	1,4	1,4	2,4	
	2	См. М1	100	2	0,3	0,6		
	6	——— ф10АIII	260	2	0,2	0,4		

Примечания:

1. Закладные детали М1÷М4 должны изготавливаться в соответствии с ГОСТ 10922-64 „Арматура и сварные закладные детали для железобетонных конструкций" ГОСТ 14098-68 „Соединения сварные арматуры железобетонных изделий и конструкций" и СН393-69 „Указания по сварке соединений арматуры и закладных деталей".
2. Соединение стержней в тавр с полосой выполнять электросваркой под флюсом

ТК 1979	Закладные детали М1÷М4. Спецификация стали	1.432-5 Выпуск 1
		Лист 49

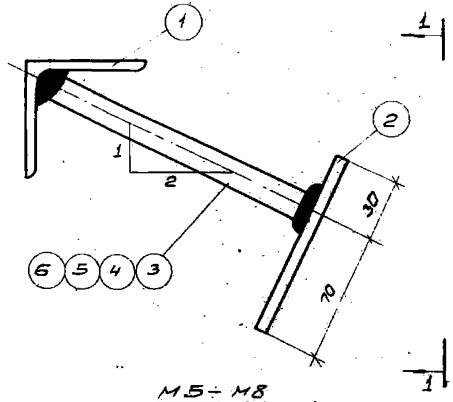

М5 ÷ М8

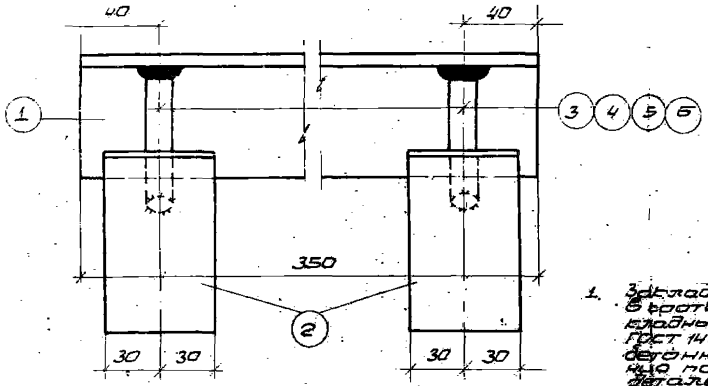

1-1

Спецификация стали на одну закладную деталь

Марка закл. детали	№ поз.	Сечение или профиль	Длина мм	Кво шт.	Вес, кг поз.	Вес, кг номера	Вес, кг марки	Примечан.
М5	1	L63×6	350	1	2,0	2,0	2,8	
	2	-60×6	100	2	0,3	0,6		
	3	——— ф10АIII	120	2	0,1	0,2		
М6	1	См. М5	350	1	2,0	2,0	2,8	
	2	См. М5	100	2	0,3	0,6		
	4	——— ф10АIII	150	2	0,1	0,2		
М7	1	См. М5	350	1	2,0	2,0	2,8	
	2	См. М5	100	2	0,3	0,6		
	5	——— ф10АIII	200	2	0,1	0,2		
М8	1	См. М5	350	1	2,0	2,0	3,0	
	2	См. М5	100	2	0,3	0,6		
	6	——— ф10АIII	250	2	0,2	0,4		

Примечания:

1. Закладные детали М5 ÷ М8 должны изготавливаться в соответствии с ГОСТ 10922 „Арматура и сварные закладные детали для железобетонных конструкций", ГОСТ 14098-68 „Соединения сварные арматуры железобетонных изделий и конструкций" и СН 393-69 „Указания по сварке соединений арматуры и закладных деталей".
2. Соединение стержней в табр с полосой выполнять электросваркой под флюсом.

ТК 1972	Закладные детали М5 ÷ М8. Спецификация стали	1.432-5 Выпуск 1	
		Лист	50

Госстрой СССР ЦНИИПРОМЗДАНИЙ Москва

Гл. инж. пр. Гл. инж. пр. Гл. арх. пр. Ст. инж.

Гл. инж. Рудаков Барко Иванова

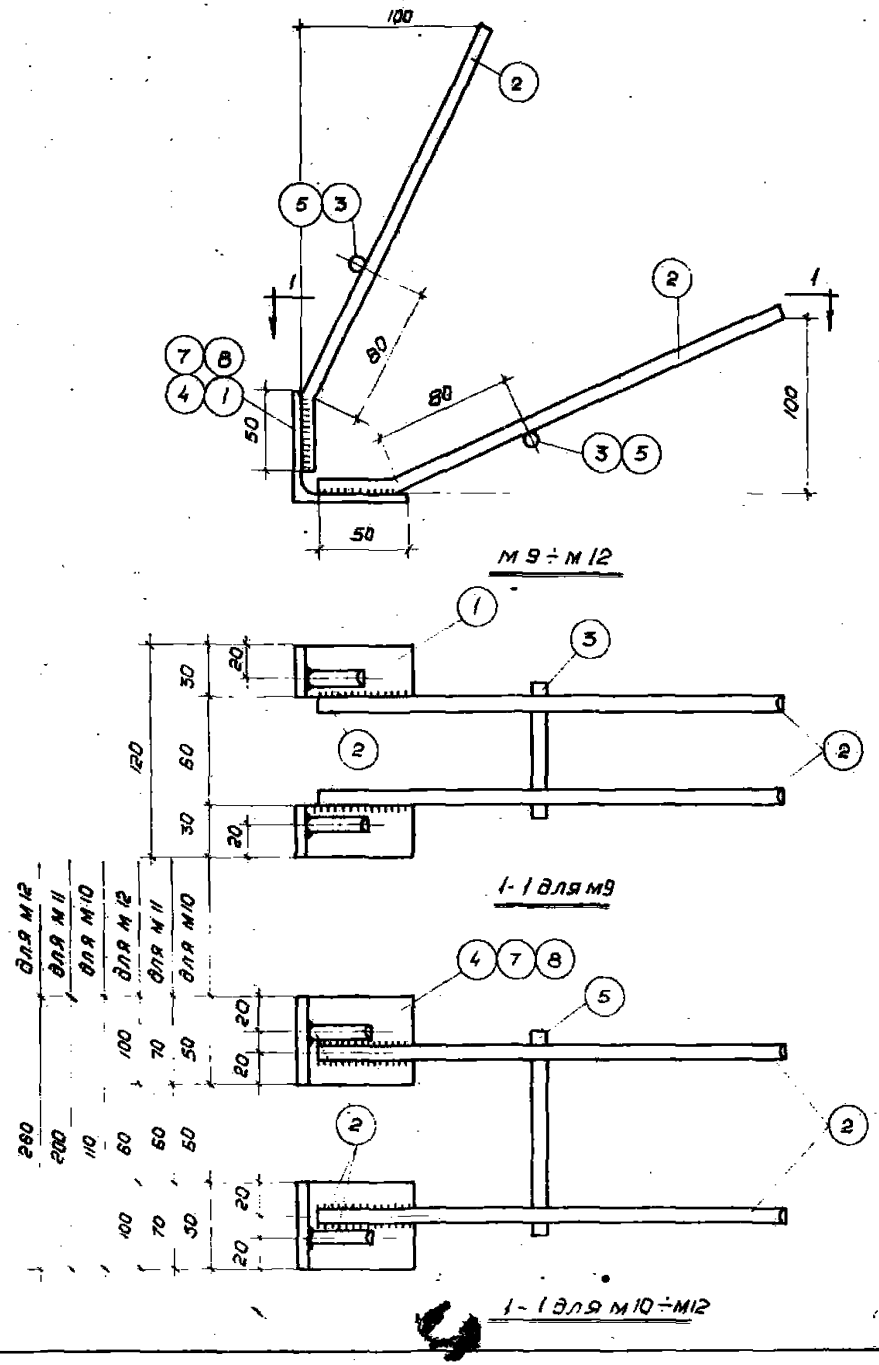

Спецификация стали на одну закладную деталь.

Марка заклад. детали	№ поз.	Эскиз, профиль	Длина мм	К-во шт.	Вес, кг поз.	Вес, кг номера	Вес, кг марки	Примечание
М9	1	∟ 63×6	30	2	0,2	0,4	1,4	
	2	50 180 Ф10 А III	280	4	0,2	0,8		
	3	——— Ф10 А III	80	2	0,1	0,2		
М10	2	См. М9	280	4	0,2	0,8	1,8	
	4	∟ 63×6	50	2	0,4	0,8		
	5	——— Ф10 А III	120	2	0,1	0,2		
М11	2	См. М9	280	4	0,2	0,8	2,0	
	5	См. М10	120	2	0,1	0,2		
	7	∟ 63×6	70	2	0,5	1,0		
М12	2	См. М9	280	4	0,2	0,8	2,6	
	5	См. М10	120	2	0,1	0,2		
	8	∟ 63×6	100	2	0,8	1,6		

Примечания:

1. Закладные детали М9 ÷ М12 должны изготавливаться в соответствии с ГОСТ 10922-64 „Арматура и сварные закладные детали для железобетонных конструкций", ГОСТ 14098-68 „Соединения сварные арматуры железобетонных изделий и конструкций" и СН 393-69 „Указания по сварке соединений арматуры и закладных деталей".
2. Сварные швы $h_ш$ = 6 мм.

ТК 1972	Закладные детали М9 ÷ М12. Спецификация стали	1.432-5 Выпуск 1	
		Лист	51

Гл. арх. пр. Ст. инж. Бабко Иванова

МОСКВА

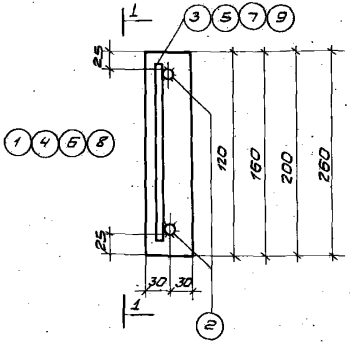

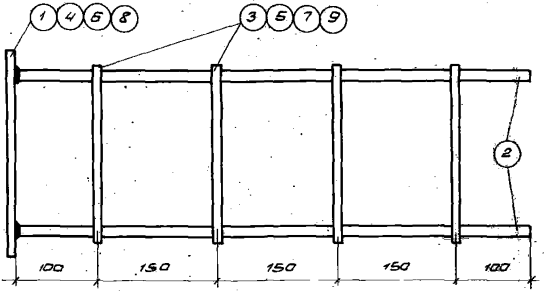

1-1

М13 ÷ М16

Спецификация стали на одну закладную деталь

Марка закл. детали	№ поз	Эскиз или профиль	Длина мм	К-во шт.	Вес, кг Поза	Вес, кг Норма	Вес, кг Масса	Примечание
М13	1	−60×10	120	1	0,6	0,6	2,4	
	2	——— ф14 А II	550	2	0,8	1,6		
	3	——— ф10 А III	80	4	0,05	0,2		
М14	2	См. М13	550	2	0,8	1,6	2,7	
	4	−60×10	160	1	0,8	0,8		
	5	——— ф10 А III	120	4	0,07	0,3		
М15	2	См. М13	550	2	0,8	1,6	2,9	
	6	−60×10	200	1	0,9	0,9		
	7	——— ф10 А III	160	4	0,1	0,4		
М16	2	См. М13	550	2	0,8	1,6	3,2	
	8	−60×10	260	1	1,2	1,2		
	9	——— ф10 А III	220	4	0,1	0,4		

Примечание:

Закладные детали М13 ÷ М16 должны изготавливаться со в соответствии с ГОСТ 10922-64 „Арматура и сварные закладные детали для железобетонных конструкций", ГОСТ 14098-68 „Соединения сварные арматуры железобетонных изделий и конструкций" и СН393-69 „Указания по сварке соединений арматуры и закладных деталей".

ТК 1972

Закладные детали М13÷М16. Спецификация стали.

1.432-6 Выпуск-1

Лист 52

ЦНИПРОМЗДАНИЙ Москва

Гл. инж. пр. Дубасов
Гл. спец. пр. Барто
Ст. инж. Шамова

11907-02 68

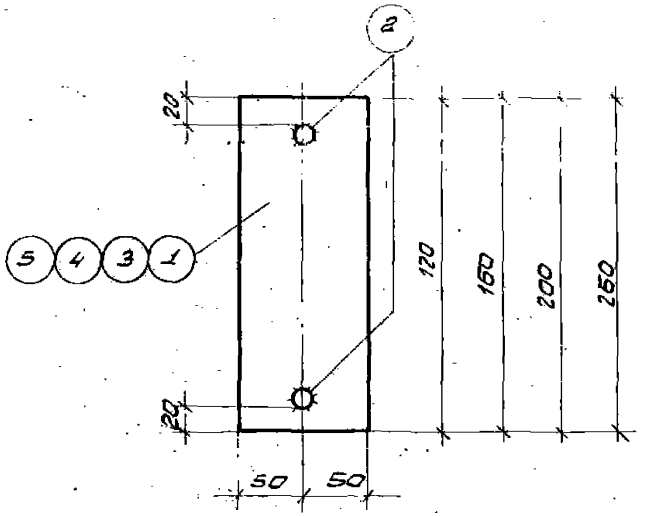

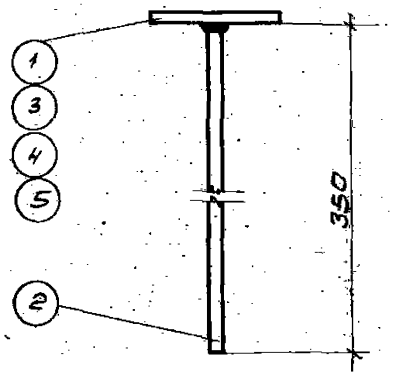

М17÷М20

Спецификация стали на одну закладную деталь

Марка закл. детали	№ поз.	Эскиз или профиль	Длина мм	К-во шт.	Вес, кг поз.	Вес, кг на сборку	Вес, кг марки	Примечание
М17	1	— 100×8	120	1	0,8	0,8	1,2	
	2	——— ⌀10 A III	350	2	0,2	0,4		
М18	2	См. М17	350	2	0,2	0,4	1,4	
	3	— 100×8	150	1	1,0	1,0		
М19	2	См. М17	350	2	0,2	0,4	1,6	
	4	— 100×8	200	1	1,2	1,2		
М20	2	См. М17	350	2	0,2	0,4	2,0	
	5	— 100×8	260	1	1,6	1,6		

Примечание:

Закладные детали М17÷М20 должны изготавливаться в соответствии с ГОСТ 10922-64 „Арматура и сварные закладные детали для железобетонных конструкций", ГОСТ 14098-68 „Соединения сварные арматуры железобетонных изделий и конструкций" и СН393-69 „Указания по сварке соединений арматуры и закладных деталей".

ТК 1972	Закладные детали М17÷М20 Спецификация стали	1.432-5 Выпуск 1
		Лист 53

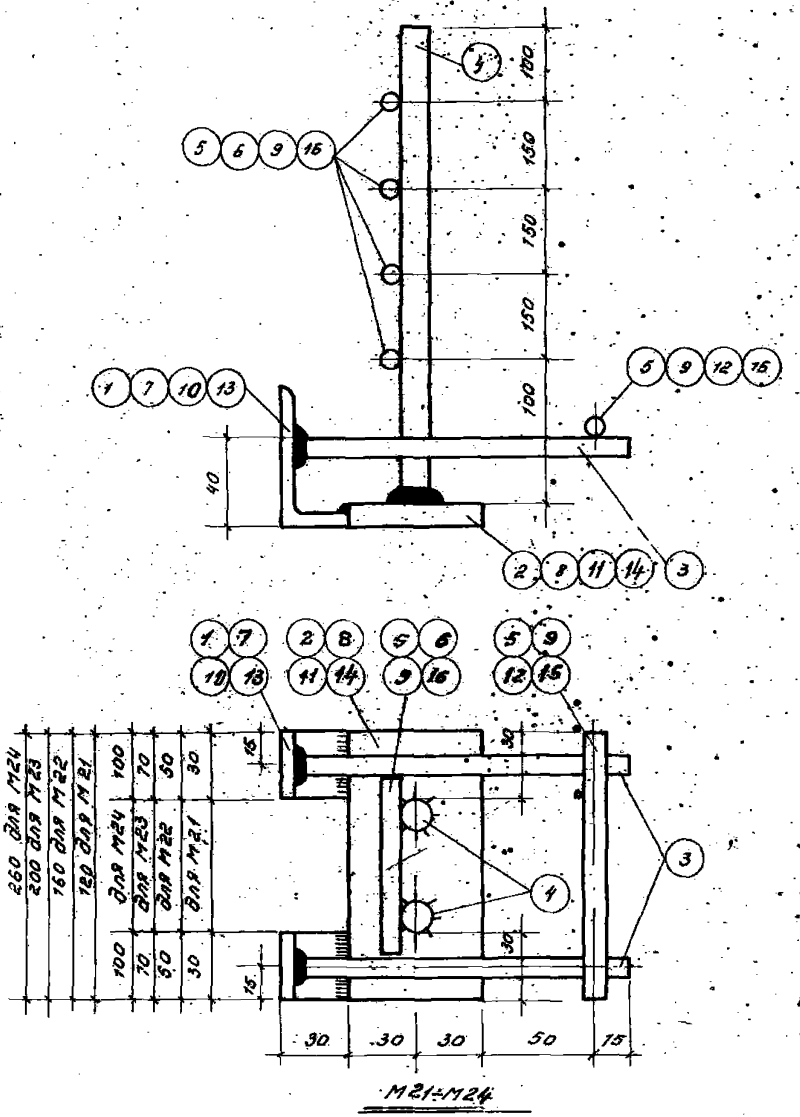

М21÷М24

Спецификация стали на одну закладную деталь

Марка закл. дет.	№ поз.	Эскиз или сечение	Длина мм	К-во шт.	Вес, кг: Поз.	Вес, кг: Номера	Вес, кг: Марки	Примечание
М21	1	∠63×6	30	2	0,2	0,4	3,1	
	2	−60×10	120	1	0,6	0,6		
	3	——— Ф10А III	135	2	0,1	0,2		
	4	——— Ф14А II	650	2	0,8	1,6		
	5	——— Ф10А III	120	1	0,07	0,1		
	6	——— Ф10А III	80	4	0,05	0,2		
М22	3	См. М21	135	2	0,1	0,2	3,6	
	4	См. М21	650	2	0,8	1,6		
	5	См. М21	120	4	0,07	0,3		
	7	∠63×6	50	2	0,3	0,6		
	8	−60×10	160	1	0,8	0,8		
	9	——— Ф10А III	160	1	0,1	0,1		
М23	3	См. М21	135	2	0,1	0,2	4,2	
	4	См. М21	650	2	0,8	1,6		
	9	См. М22	160	4	0,1	0,4		
	10	∠63×6	70	2	0,5	1,0		
	1	−60×10	200	1	0,9	0,9		
	12	——— Ф10А III	200	1	0,1	0,1		
М24	3	См. М21	135	2	0,1	0,2	4,8	
	4	См. М21	650	2	0,8	1,6		
	13	∠63×6	100	2	0,6	1,2		
	14	−60×10	260	1	1,2	1,2		
	15	——— Ф10А III	260	1	0,2	0,2		
	16	——— Ф10А III	220	4	0,1	0,4		

Примечания:

1. Закладные детали М21÷М24 должны изготавливаться в соответствии с ГОСТ 10922-64 „Арматура и сварные закладные детали для железобетонных конструкций", ГОСТ 14098-68 „Соединения сварные арматуры железобетонных изделий и конструкций" и СН 393-69 „Указазания по сварке соединений арматуры и закладных деталей".
2. Соединение стержней в тавр с полосой выполнять электросваркой под флюсом.
3. Сварные швы $h_ш$ = 6мм.

ТК 1972	Закладные детали М21÷М24. Спецификация стали	1.432-5 Выпуск 1	
		Лист	54

ЦНИИПРОМЗДАНИЙ Москва
Гл. инж. пр. Ст. инж.
Барко Иванова

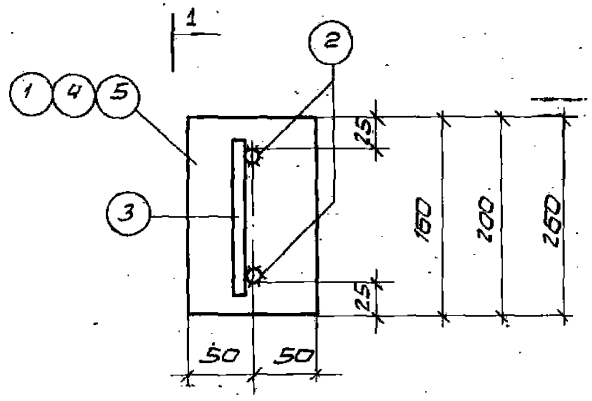

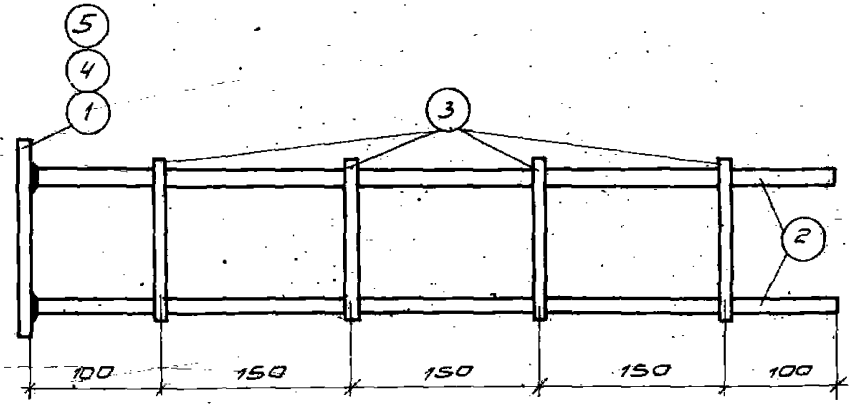

1-1

М25 ÷ М27

Спецификация стали на одну закладную деталь

Марка закладной детали	№ поз.	Эскиз или профиль	Длина мм	К-во шт.	Вес, кг Поз.	Вес, кг Номера	Вес, кг Марки	Примечания
М25	1	– 100×10	160	1	1,3	1,3	2,8	
	2	——— ф 12 AII	650	2	0,6	1,2		
	3	——— ф 10 AIII	120	4	0,07	0,3		
М26	2	См. М25	650	2	0,6	1,2	3,1	
	3	См. М25	120	4	0,07	0,3		
	4	– 100×10	200	1	1,6	1,6		
М27	2	См. М25	650	2	0,6	1,2	3,5	
	3	См. М25	120	4	0,07	0,3		
	5	– 100×10	260	1	2,0	2,0		

Примечания

1. Закладные детали М25 – М27 должны изготавливаться в соответствии с ГОСТ 10922-64 „Арматурные и сборные закладные детали для железобетонных конструкций", ГОСТ 5781-68 „Соединения сварные арматуры железобетонных изделий и конструкций" и СН 393-69 „Указания по сварке соединений арматуры и закладных деталей".
2. Соединение стержней с табр с полосой выполнять электросваркой под флюсом.

ТК 1979	Закладные детали М25÷М27. Спецификация стали.	1.432-5	Выпуск 1
		Лист	55

Госстрой СССР ЦНИИПРОМЗДАНИЙ Москва

Гл. инж. проекта Сазонов
Рук. гр. Федосов
Гл. спец. Бодро
Ст. инж. Иванова

11907-02 71

Спецификация стали на одну закладную деталь

Марка закладной детали	№ поз	Эскиз или профиль	Длина мм	К-во шт.	Вес, кг поз.	Вес, кг номера	Вес, кг марки	Примечание
М28	1	∟100×63×8	370	1	3,6	3,6	4,6	
	2	—— ф10 AIII	260	2	0,2	0,4		
	3	—— ф10 AIII	120	2	0,1	0,2		
	4	−50×8	50	2	0,2	0,4		
М29	1	См. М28	370	1	3,6	3,6	4,6	
	2	См. М28	260	2	0,2	0,4		
	4	См. М28	50	2	0,2	0,4		
	5	—— ф10 AIII	150	2	0,1	0,2		
М30	1	См. М28	370	1	3,6	3,6	4,6	
	2	См. М28	260	2	0,2	0,4		
	4	См. М28	50	2	0,2	0,4		
	6	—— ф10 AIII	200	2	0,1	0,2		
М31	1	См. М28	370	1	3,6	3,6	4,8	
	2	См. М28	260	2	0,2	0,4		
	4	См. М28	50	2	0,2	0,4		
	7	—— ф10 AIII	260	2	0,2	0,4		
М32	2	См. М28	260	2	0,2	0,4	6,0	
	3	См. М28	120	2	0,1	0,2		
	4	См. М28	50	2	0,2	0,4		
	8	∟100×63×8	510	1	5,0	5,0		
М33	2	См. М28	260	2	0,2	0,4	6,0	
	4	См. М28	50	2	0,2	0,4		
	5	См. М29	150	2	0,1	0,2		
	8	См. М32	510	1	5,0	5,0		
М34	2	См. М28	260	2	0,2	0,4	5,0	
	4	См. М28	50	2	0,2	0,4		
	5	См. М30	200	2	0,1	0,2		
	8	См. М32	510	1	5,0	5,0		
М35	2	См. М28	260	2	0,2	0,4	5,2	
	4	См. М28	50	2	0,2	0,4		
	7	См. М31	260	2	0,2	0,4		
	8	См. М32	510	1	5,0	5,0		

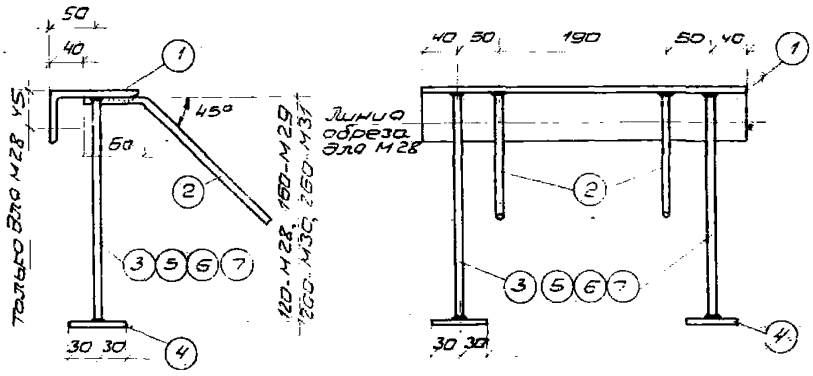

М28 ÷ М31

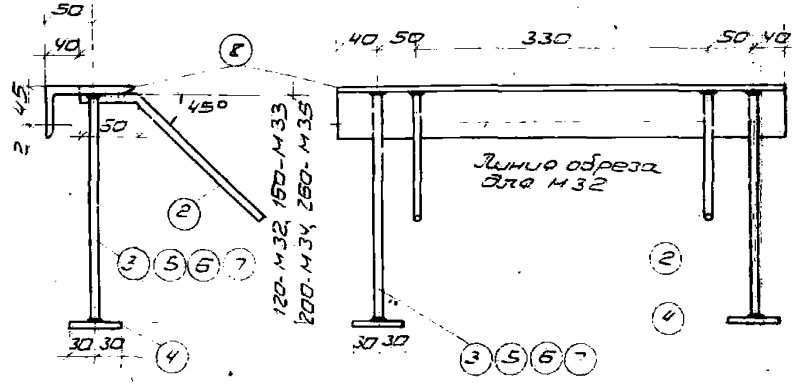

М32 ÷ М35

Примечания:

1. Закладные детали М28 ÷ М35 должны изготавливаться в соответствии с ГОСТ 10922-64 „Арматура и закладные детали для железобетонных конструкций" ГОСТ 14098-68 „Соединения сварные арматуры железобетонных конструкций" и „Конструкции стальные. Сварка" СН 393-69 „Указания по сварке соединений арматуры и закладных деталей".
2. Соединение стержней Ø10 мм с полосой выполнять электродуговой под флюсом.

ТК 1972	Закладные детали М28 ÷ М35 Спецификация стали	1.432-5 Выпуск 1	
		Лист	5

Цитрометаллпроект Москва

Ведомость ссылочных и прилагаемых документов

Ведомость заполнений дверных проемов

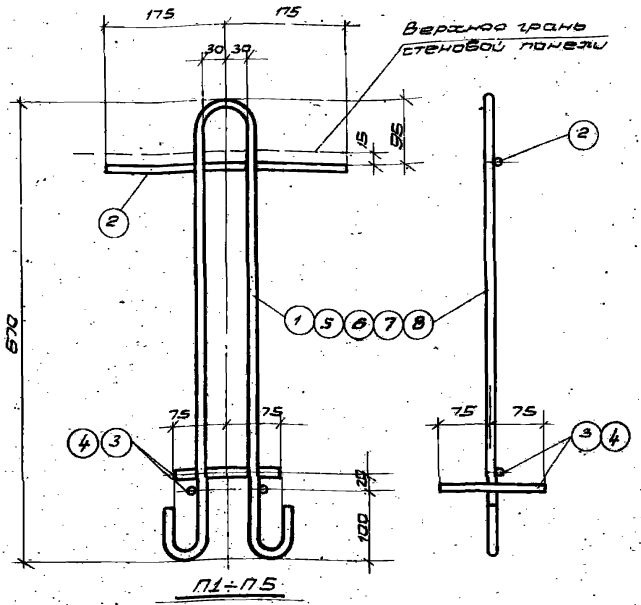

П1÷П5

Спецификация стали на одну петлю

Марка петли	№ поз.	Эскиз, профиль	Длина, мм	К-во шт.	Вес, кг поз.	Вес, кг номера	Марки стали	Примечание
П1	1	⌀10 AI	1520	1	1,0	1,0	1,5	
	2	⌀10 AIII	350	1	0,2	0,2		
	3	⌀12 AII	140	3	0,1	0,3		
П2	2	См. П1 ⌀10 AIII	350	1	0,2	0,2	2,0	
	4	См. П1 ⌀12 AII	150	3	0,13	0,4		
	5	⌀12 AI	1530	1	1,4	1,4		
П3	2	См. П1 ⌀10 AIII	350	1	0,2	0,2	2,5	
	4	См. П1 ⌀12 AII	150	3	0,13	0,4		
	6	⌀14 AI	1550	1	1,9	1,9		
П4	2	См. П1 ⌀10 AIII	350	1	0,2	0,2	3,1	
	4	См. П1 ⌀12 AII	150	3	0,13	0,4		
	7	⌀16 AI	1570	1	2,5	2,5		
П5	2	См. П1 ⌀10 AIII	350	1	0,2	0,2	3,8	
	4	См. П1 ⌀12 AII	150	3	0,13	0,4		
	8	⌀18 AI	1600	1	3,2	3,2		

Примечание:

Петли П1÷П5 должны изготовляться в соответствии с ГОСТ 10922-64 "Арматура и закладные детали для железобетонных конструкций" ГОСТ 14098-68 "Соединения сварные арматуры железобетонных изделий и конструкций" и СН 393-69 "Указания по сварке соединений арматуры и закладных деталей."

Марки стали по ГОСТ 5781-61 - ВСт.3сп; ВКСт.3сп
ВСт.3пс; ВКСт.3пс.

Для изделий предназначенных для подъема и монтажа при t° ниже -40° запрещается применять сталь марок ВКСт.3сп ВКСт.3пс.

ТК 1972	Петли для подъема панелей. Спецификация стали	1.132-5 Вып.ст.1 Лист 57

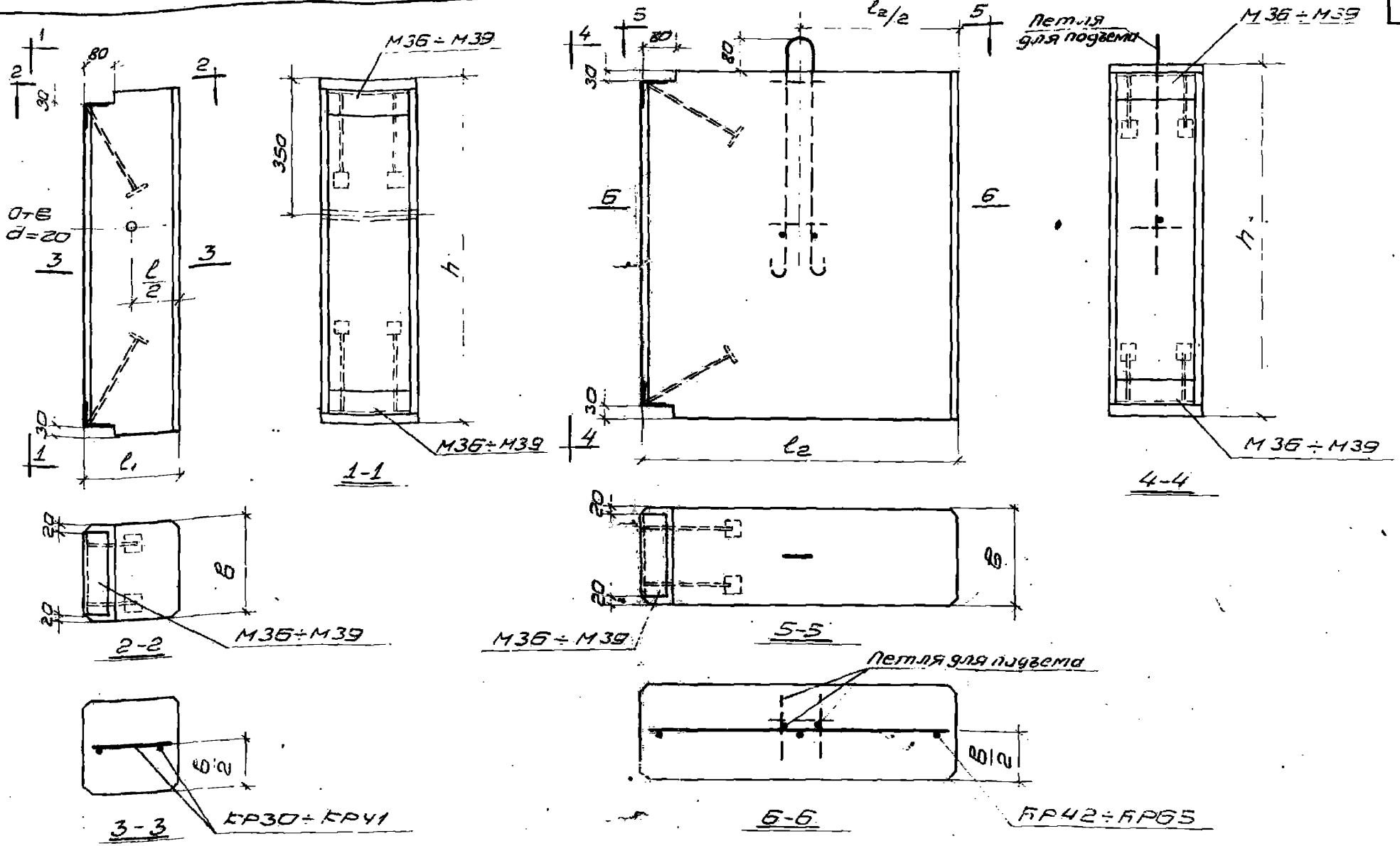

Примечания

1. В блоках из легких бетонов с трех сторон необходимо предусмотреть фактурные слои толщиной 20 мм из цементно-песчаного раствора марки 100.
2. Показатели расхода материалов даны в номенклатуре на листах 15÷17, 32÷34 выпуска 0.
3. Конструкция монтажных петель дана на листе 66, указания по подбору петель даны в пояснительной записке.
4. Размеры блоков см на листе 59.

ТК 1972	Опалубка и армирование угловых блоков	1432-5 Вып.	
		Лист	58

ЦНИИПРОМЗДАНИЙ Москва

Гл. инж. пр. Галюс
Гл. арх. пр. Барко
Гл. инж. пр. Рудаков
Ст. инж. Иванова

Спецификация марок арматурных изделий и закладных деталей на один блок

Марка блока: из ячеистого бетона	Марка блока: из легкого бетона	Высота блока h мм	Толщина блока B мм	Ширина блока l_1 мм	Ширина блока l_2 мм	Каркас: Марка	Каркас: кол. шт.	Закладные детали: Марка	Закладные детали: кол. шт.	№ листа
БА-1	БЛ-1	885	160	150	—	КР30	1			61÷65
БА-2	БЛ-2			200	—	КР31	1			
БА-3	БЛ-3			—	410	КР42	1	М36	2	
БА-4	БЛ-4			—	450	КР43	1			
БА-5	БЛ-5			—	660	КР46	1			
БА-6	БЛ-6		200	200	—	КР31	1			
БА-7	БЛ-7			—	450	КР43	1	М37	2	
БА-8	БЛ-8			—	700	КР47	1			
БА-9	БЛ-9		240	200	—	КР31	1			
БА-10	БЛ-10			240	—	КР32	1			
БА-11	БЛ-11			—	450	КР43	1	М38	2	
БА-12	БЛ-12			—	490	КР44	1			
БА-13	БЛ-13			—	740	КР48	1			
БА-14	БЛ-14		300	200	—	КР31	1			
БА-15	БЛ-15			300	—	КР33	1			
БА-16	БЛ-16			—	450	КР43	1	М39	2	
БА-17	БЛ-17			—	550	КР45	1			
БА-18	БЛ-18			—	800	КР49	1			
БА-19	БЛ-19	1185	160	150	—	КР34	1			
БА-20	БЛ-20			200	—	КР35	1			
БА-21	БЛ-21			—	410	КР50	1	М36	2	
БА-22	БЛ-22			—	450	КР51	1			
БА-23	БЛ-23			—	660	КР54	1			
БА-24	БЛ-24		200	200	—	КР35	1			
БА-25	БЛ-25			—	450	КР51	1	М37	2	
БА-26	БЛ-26			—	700	КР55	1			
БА-27	БЛ-27		240	200	—	КР35	1	М38	2	
БА-28	БЛ-28	1185	240	240	—	КР36	1			
БА-29	БЛ-29			—	450	КР51	1			
БА-30	БЛ-30			—	490	КР52	1	М38	2	
БА-31	БЛ-31			—	740	КР56	1			
БА-32	БЛ-32		300	200	—	КР35	1			
БА-33	БЛ-33			300	—	КР37	1			
БА-34	БЛ-34			—	450	КР51	1	М39	2	
БА-35	БЛ-35			—	550	КР53	1			
БА-36	БЛ-36			—	800	КР57	1			
БА-37	БЛ-37	1785	160	160	—	КР38	1			
БА-38	БЛ-38			200	—	КР39	1			
БА-39	БЛ-39			—	410	КР58	1	М36	2	
БА-40	БЛ-40			—	450	КР59	1			
БА-41	БЛ-41			—	660	КР62	1			
БА-42	БЛ-42		200	200	—	КР39	1			
БА-43	БЛ-43			—	450	КР59	1	М37	2	
БА-44	БЛ-44			—	700	КР63	1			
БА-45	БЛ-45		240	200	—	КР39	1			
БА-46	БЛ-46			240	—	КР40	1			
БА-47	БЛ-47			—	450	КР59	1	М38	2	
БА-48	БЛ-48			—	490	КР60	1			
БА-49	БЛ-49			—	740	КР64	1			
БА-50	БЛ-50		300	200	—	КР39	1			
БА-51	БЛ-51			300	—	КР41	1			
БА-52	БЛ-52			—	450	КР59	1	М39	2	
БА-53	БЛ-53			—	550	КР61	1			
БА-54	БЛ-54			—	800	КР65	1			

Выборка стали на один блок, кг

Марка блока	Сталь по ГОСТ 5781-61		Сталь по ГОСТ 6727-53			Угловая сталь по ГОСТ 8509-57		Листовая сталь по ГОСТ 5681-57		Всего	В том числе на закладные детали	Марка блока	Сталь по ГОСТ 5781-61		Сталь по ГОСТ 6727-53			Угловая сталь по ГОСТ 8509-57		Листовая сталь по ГОСТ 5681-57		Всего	В том числе на закладные детали
из ячеистого бетона	из легкого бетона	класса А-III		класса В-I			Профиль L63×6		Профиль δ-6				из ячеистого бетона	из легкого бетона	класса А-III		класса В-I			Профиль L63×6		Профиль δ-6			
		ф, мм	Итого	ф, мм		Итого		Итого		Итого					ф, мм	Итого	ф, мм		Итого		Итого		Итого		
		10		5	4										10		5	4							
БА-1	БЛ-1	0,8	0,8	0,3	0,1	0,4	1,4	1,4	0,2	0,2	2,8	2,4	БА-28	БЛ-28	0,8	0,8	0,4	0,2	0,6	2,2	2,2	0,2	0,2	3,8	3,2
БА-2	БЛ-2	0,8	0,8	0,3	0,1	0,4	1,4	1,4	0,2	0,2	2,8	2,4	БА-29	БЛ-29	0,8	0,8	0,5	0,3	0,8	2,2	2,2	0,2	0,2	4,0	3,2
БА-3	БЛ-3	0,8	0,8	0,4	0,2	0,6	1,4	1,4	0,2	0,2	3,0	2,4	БА-30	БЛ-30	0,8	0,8	0,5	0,4	0,9	2,2	2,2	0,2	0,2	4,1	3,2
БА-4	БЛ-4	0,8	0,8	0,4	0,2	0,6	1,4	1,4	0,2	0,2	3,0	2,4	БА-31	БЛ-31	0,8	0,8	0,5	0,6	1,1	2,2	2,2	0,2	0,2	4,3	3,2
БА-5	БЛ-5	0,8	0,8	0,4	0,3	0,7	1,4	1,4	0,2	0,2	3,1	2,4	БА-32	БЛ-32	0,8	0,8	0,4	0,1	0,5	3,0	3,0	0,2	0,2	4,5	4,0
БА-6	БЛ-6	0,8	0,8	0,3	0,1	0,4	1,8	1,8	0,2	0,2	3,2	2,8	БА-33	БЛ-33	0,8	0,8	0,4	0,2	0,6	3,0	3,0	0,2	0,2	4,6	4,0
БА-7	БЛ-7	0,8	0,8	0,4	0,2	0,6	1,8	1,8	0,2	0,2	3,4	2,8	БА-34	БЛ-34	0,8	0,8	0,5	0,3	0,8	3,0	3,0	0,2	0,2	4,8	4,0
БА-8	БЛ-8	0,8	0,8	0,4	0,3	0,7	1,8	1,8	0,2	0,2	3,5	2,8	БА-35	БЛ-35	0,8	0,8	0,5	0,4	0,9	3,0	3,0	0,2	0,2	4,9	4,0
БА-9	БЛ-9	0,8	0,8	0,3	0,1	0,4	2,2	2,2	0,2	0,2	3,6	3,2	БА-36	БЛ-36	0,8	0,8	0,5	0,6	1,1	3,0	3,0	0,2	0,2	5,1	4,0
БА-10	БЛ-10	0,8	0,8	0,3	0,1	0,4	2,2	2,2	0,2	0,2	3,6	3,2	БА-37	БЛ-37	0,8	0,8	0,5	0,1	0,6	1,4	1,4	0,2	0,2	3,0	2,4
БА-11	БЛ-11	0,8	0,8	0,4	0,2	0,6	2,2	2,2	0,2	0,2	3,8	3,2	БА-38	БЛ-38	0,8	0,8	0,5	0,2	0,7	1,4	1,4	0,2	0,2	3,1	2,4
БА-12	БЛ-12	0,8	0,8	0,4	0,2	0,6	2,2	2,2	0,2	0,2	3,8	3,2	БА-39	БЛ-39	0,8	0,8	0,8	0,4	1,2	1,4	1,4	0,2	0,2	3,6	2,4
БА-13	БЛ-13	0,8	0,8	0,4	0,4	0,8	2,2	2,2	0,2	0,2	4,0	3,2	БА-40	БЛ-40	0,8	0,8	0,8	0,5	1,3	1,4	1,4	0,2	0,2	3,7	2,4
БА-14	БЛ-14	0,8	0,8	0,3	0,1	0,4	3,0	3,0	0,2	0,2	4,4	4,0	БА-41	БЛ-41	0,8	0,8	0,8	0,7	1,5	1,4	1,4	0,2	0,2	3,9	2,4
БА-15	БЛ-15	0,8	0,8	0,3	0,1	0,4	3,0	3,0	0,2	0,2	4,4	4,0	БА-42	БЛ-42	0,8	0,8	0,5	0,2	0,7	1,8	1,8	0,2	0,2	3,5	2,8
БА-16	БЛ-16	0,8	0,8	0,4	0,2	0,6	3,0	3,0	0,2	0,2	4,6	4,0	БА-43	БЛ-43	0,8	0,8	0,8	0,5	1,3	1,8	1,8	0,2	0,2	4,1	2,8
БА-17	БЛ-17	0,8	0,8	0,4	0,3	0,7	3,0	3,0	0,2	0,2	4,7	4,0	БА-44	БЛ-44	0,8	0,8	0,8	0,7	1,5	1,8	1,8	0,2	0,2	4,3	2,8
БА-18	БЛ-18	0,8	0,8	0,4	0,4	0,8	3,0	3,0	0,2	0,2	4,8	4,0	БА-45	БЛ-45	0,8	0,8	0,5	0,2	0,7	2,2	2,2	0,2	0,2	3,9	3,2
БА-19	БЛ-19	0,8	0,8	0,4	0,1	0,5	1,4	1,4	0,2	0,2	2,9	2,4	БА-46	БЛ-46	0,8	0,8	0,5	0,2	0,7	2,2	2,2	0,2	0,2	3,9	3,2
БА-20	БЛ-20	0,8	0,8	0,4	0,1	0,5	1,4	1,4	0,2	0,2	2,9	2,4	БА-47	БЛ-47	0,8	0,8	0,8	0,5	1,3	2,2	2,2	0,2	0,2	4,5	3,2
БА-21	БЛ-21	0,8	0,8	0,5	0,3	0,8	1,4	1,4	0,2	0,2	3,2	2,4	БА-48	БЛ-48	0,8	0,8	0,8	0,5	1,3	2,2	2,2	0,2	0,2	4,5	3,2
БА-22	БЛ-22	0,8	0,8	0,5	0,3	0,8	1,4	1,4	0,2	0,2	3,2	2,4	БА-49	БЛ-49	0,8	0,8	0,8	0,8	1,6	2,2	2,2	0,2	0,2	4,8	3,2
БА-23	БЛ-23	0,8	0,8	0,5	0,5	1,0	1,4	1,4	0,2	0,2	3,4	2,4	БА-50	БЛ-50	0,8	0,8	0,5	0,2	0,7	3,0	3,0	0,2	0,2	4,7	4,0
БА-24	БЛ-24	0,8	0,8	0,4	0,1	0,5	1,8	1,8	0,2	0,2	3,3	2,8	БА-51	БЛ-51	0,8	0,8	0,5	0,3	0,8	3,0	3,0	0,2	0,2	4,8	4,0
БА-25	БЛ-25	0,8	0,8	0,5	0,3	0,8	1,8	1,8	0,2	0,2	3,6	2,8	БА-52	БЛ-52	0,8	0,8	0,8	0,5	1,3	3,0	3,0	0,2	0,2	5,3	4,0
БА-26	БЛ-26	0,8	0,8	0,5	0,5	1,0	1,8	1,8	0,2	0,2	3,8	2,8	БА-53	БЛ-53	0,8	0,8	0,8	0,6	1,4	3,0	3,0	0,2	0,2	5,4	4,0
БА-27	БЛ-27	0,8	0,8	0,4	0,4	0,8	2,2	2,2	0,2	0,2	3,7	3,2	БА-54	БЛ-54	0,8	0,8	0,8	0,8	1,6	3,0	3,0	0,2	0,2	5,6	4,0

Разослано
Иванова

Гипрокомпрессормонтаж
Ст. инж. Лебедев

Москва

ТК 1972

1.432-5
Выпуск 1
Лист 60

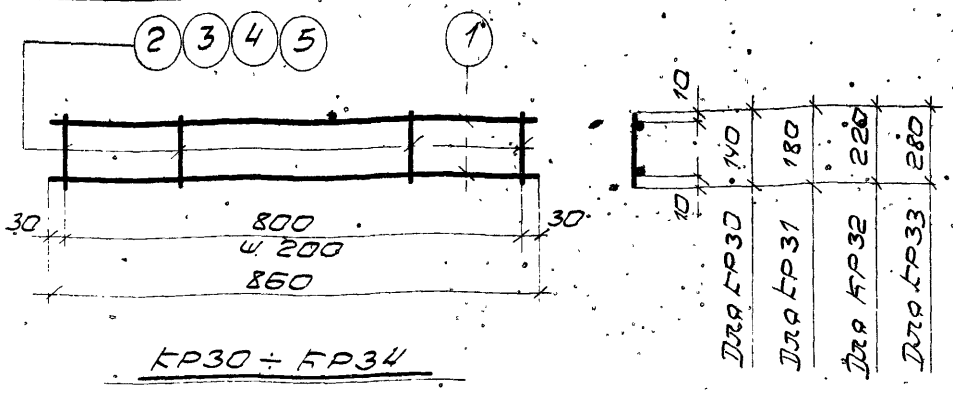

КР30 ÷ КР34

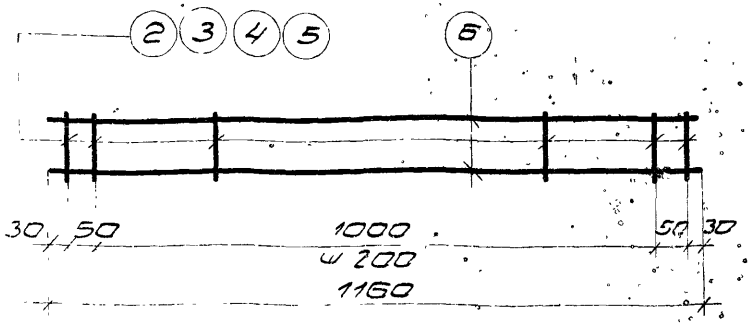

КР35 ÷ КР37

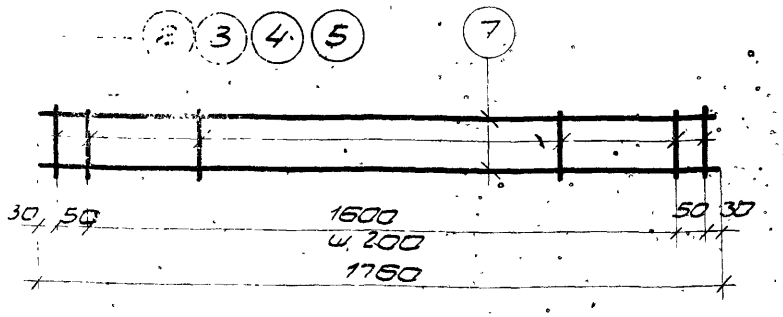

КР38 ÷ КР41

Примечание.

Сварные каркасы КР30 ÷ КР41 должны изготовляться в соответствии с ГОСТ 10922-64 "Арматура и сварные закладные детали для железобетонных конструкций", ГОСТ 14098-68 "Соединения сварные арматуры железобетонных изделий и конструкций" и СН 393-69 "Указания по сварке соединений арматуры и закладных деталей".

Марка каркаса	№ поз.	Эскиз	Ø, мм	Длина, мм	К-во, шт.	Общая длина, м	Выборка стали: Ø, мм	Общая длина, м	Всего, кг
КР30	1		5ВI	860	2	1,7	5ВI	1,7	0,3
	2		4ВI	140	5	0,7	4ВI	0,7	0,1
							Итого:		0,4
КР31	1		5ВI	860	2	1,7	5ВI	1,7	0,3
	3		4ВI	180	5	0,9	4ВI	0,9	0,1
							Итого:		0,4
КР32	1		5ВI	860	2	1,7	5ВI	1,7	0,3
	4		4ВI	220	5	1,1	4ВI	1,1	0,1
							Итого:		0,4
КР33	1		5ВI	860	2	1,7	5ВI	1,7	0,3
	5		4ВI	280	5	1,4	4ВI	1,4	0,1
							Итого:		0,4
КР34	2		4ВI	140	8	1,1	5ВI	2,3	0,4
	6		5ВI	1160	2	2,3	4ВI	1,1	0,1
							Итого:		0,5
КР35	3		4ВI	180	8	1,4	5ВI	2,3	0,4
	6		5ВI	1160	2	2,3	4ВI	1,4	0,1
							Итого:		0,5
КР36	4		4ВI	220	8	1,8	5ВI	2,3	0,4
	5		5ВI	1160	2	2,3	4ВI	1,8	0,2
							Итого:		0,6
КР37	5		4ВI	280	8	2,8	5ВI	2,3	0,4
	6		5ВI	1160	2	2,3	4ВI	2,2	0,2
							Итого:		0,6
КР38	2		4ВI	140	11	1,5	5ВI	3,5	0,5
	7		5ВI	1180	2	3,5	4ВI	1,5	0,1
							Итого:		0,6
КР39	3		4ВI	180	11	2,0	5ВI	3,5	0,5
	7		5ВI	1760	2	3,5	4ВI	2,0	0,2
							Итого:		0,7
КР40	4		4ВI	220	11	2,4	5ВI	3,5	0,5
	7		5ВI	1760	2	3,5	4ВI	2,4	0,2
							Итого:		0,7
КР41	5		4ВI	280	11	3,1	5ВI	3,5	0,5
	7		5ВI	1760	2	3,5	4ВI	3,1	0,3
							Итого:		0,8

ГК 1972

Плетеные каркасы КР30 ÷ КР41. Спецификация стали

1.432-5 Выпуск 1

Лист 61

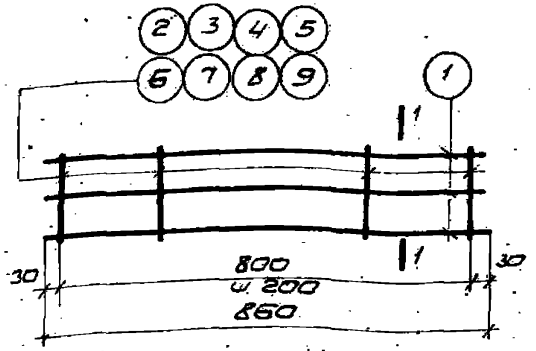

КР Ч2 ÷ КРЧ9

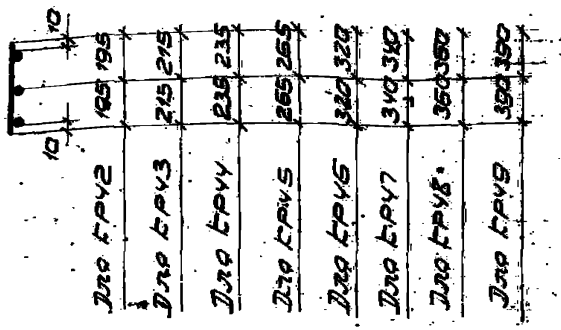

1-1

Примечание.

"Сварные каркасы КРЧ2 ÷ КРЧ9 должны изготовляться в соответствии с ГОСТ 10922-64 „Арматура и сварные закладные детали для железобетонных конструкций", ГОСТ 14098-68 „Соединения сварные арматуры железобетонных изделий и конструкций" и СН 393-69 „Указания по сварке соединений арматуры и закладных деталей."

Спецификация стали на одно арматурное изделие

Марка каркаса	№ поз.	Эскиз	ф, мм	Длина мм	К-во шт.	Общая длина м	Выборка стали: ф, мм	Ст. Эл.-3 кг	Вес кг
КРЧ2	1		5ВI	860	3	2,6	5ВI	2,6	1,4
	2		4ВI	390	5	2,0	4ВI	2,0	0,2
							Итого:		0,6
КРЧ3	1		5ВI	850	3	2,6	5ВI	2,6	0,4
	3		4ВI	430	5	2,2	4ВI	2,2	0,2
							Итого:		0,6
КРЧ4	1		5ВI	860	3	2,6	5ВI	2,6	0,4
	4		4ВI	470	5	2,4	4ВI	2,4	0,2
							Итого:		0,6
КРЧ5	1		5ВI	860	3	2,6	5ВI	2,6	0,4
	5		4ВI	530	5	2,7	4ВI	2,7	0,3
							Итого:		0,7
КРЧ6	1		4ВI	860	3	2,3	5ВI	2,3	0,4
	6		5ВI	640	5	3,2	4ВI	3,2	0,3
							Итого:		0,7
КРЧ7	1		4ВI	860	3	2,3	5ВI	2,3	0,4
	7		5ВI	680	5	3,4	4ВI	3,4	0,3
							Итого:		0,7
КРЧ8	1		4ВI	860	3	2,3	5ВI	2,3	0,4
	8		5ВI	720	5	3,6	4ВI	3,6	0,4
							Итого:		0,8
КРЧ9	1		4ВI	860	3	2,3	5ВI	2,3	0,4
	9		5ВI	780	5	3,9	4ВI	3,9	0,4
							Итого:		0,8

ТК 1972

Плоские каркасы КРЧ2 – КРЧ9
Спецификация стали

1.432-5
Выпуск 1
Лист 62

Инв. № подл. | Подпись и дата | Взам. инв. №

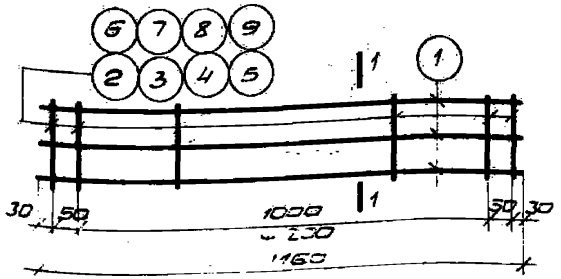

КР50 ÷ КР57

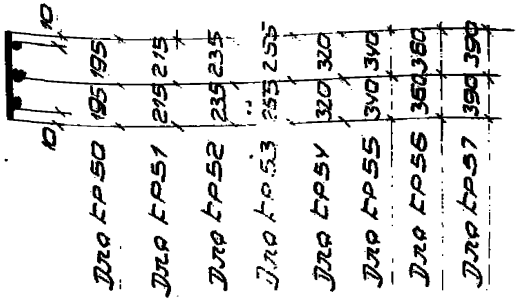

1-1

Примечание

Сварные каркасы КР50 ÷ КР57 должны изготавливаться в соответствии с ГОСТ 10922-64 „Арматурные сварные закладные детали для железобетонных конструкций", ГОСТ 14098-68 „Соединения сварные арматуры железобетонных изделий - конструкций" и СН 393-69 „Указания по сварке соединений арматуры и закладных деталей".

Спецификация стали на одно арматурное изделие

Марка каркаса	№ поз.	Эскиз	ф мм	Длина мм	К-во шт.	Общая длина м	Выборка стали ф, мм	Общая длина м	Вес кг
КР50	1		5ВI	1160	3	3,5	5ВI	3,5	0,5
	2		4ВI	390	8	3,1	4ВI	3,1	0,3
							Итого:		0,8
КР51	1		5ВI	1160	3	3,5	5ВI	3,5	0,5
	3		4ВI	430	8	3,4	4ВI	3,4	0,3
							Итого:		0,8
КР52	1		5ВI	1160	3	3,5	5ВI	3,5	0,5
	4		4ВI	470	8	3,7	4ВI	3,7	0,4
							Итого:		0,9
КР53	1		5ВI	1160	3	3,5	5ВI	3,5	0,5
	5		4ВI	530	8	4,2	4ВI	1,2	0,4
							Итого:		0,9
КР54	1		5ВI	1160	3	3,5	5ВI	3,5	0,5
	6		4ВI	640	8	5,1	4ВI	5,1	0,5
							Итого:		1,0
КР55	1		5ВI	1160	3	3,5	5ВI	3,5	0,5
	7		4ВI	680	8	5,4	4ВI	5,4	0,5
							Итого:		1,0
КР56	1		5ВI	1160	3	3,5	5ВI	3,5	0,5
	8		4ВI	720	8	5,8	4ВI	5,8	0,6
							Итого:		1,1
КР57	1		5ВI	1160	3	3,5	5ВI	3,5	0,5
	9		4ВI	780	8	6,2	4ВI	6,2	0,6
							Итого:		1,1

ТК 1972

Плоские каркасы КР50 ÷ КР57. Спецификация стали

1.432-5 Выпуск 1

Лист 63

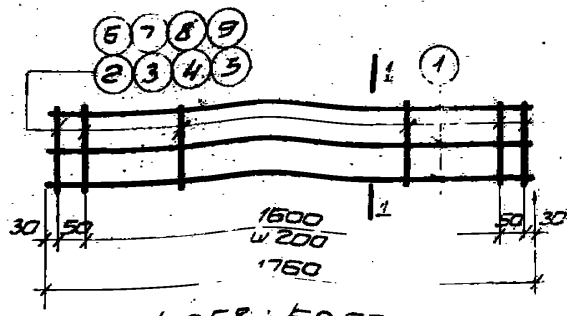

КР58 ÷ КР55

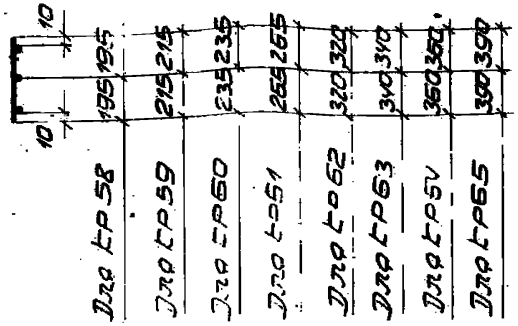

1-1

Примечание.

Сварные каркасы КР58 - КР65 должны изготовляться в соответствии с ГОСТ 10922-64 „Арматурные и сварные закладные детали для железобетонных конструкций", ГОСТ 14098-68 „Соединения сварные арматуры железобетонных изделий и конструкций" и СН 393-69 „Указания по сварке соединений арматуры и закладных деталей"

Спецификация стали на одно арматурное изделие

Марка каркаса	№ поз.	Эскиз	Ø мм	Длина мм	Кол-во шт.	Общая длина м	Выборка стали Ø мм	Общая длина м	Вес кг
КР58	1	—	5ВI	1760	3	5,3	5ВI	5,3	0,8
	2		4ВI	390	11	4,3	4ВI	4,3	0,4
							Итого:		1,2
КР59	1		5ВI	1760	3	5,3	5ВI	5,3	0,8
	3		4ВI	430	11	4,7	4ВI	4,7	0,5
							Итого		1,3
КР60	1		5ВI	1760	3	5,3	5ВI	5,3	0,8
	4		4ВI	470	11	5,2	4ВI	5,2	0,5
							Итого:		1,3
КР61	1		5ВI	1760	3	5,3	5ВI	5,3	0,8
	5		4ВI	530	11	5,8	4ВI	5,8	0,6
							Итого:		1,4
КР62	1		5ВI	1760	3	5,3	5ВI	5,3	0,8
	6		4ВI	640	11	7,0	4ВI	7,0	0,7
							Итого:		1,5
КР63	1		5ВI	1760	3	5,3	5ВI	5,3	0,8
	7		4ВI	680	11	7,5	4ВI	7,5	0,7
							Итого:		1,5
КР64	1		5ВI	1760	3	5,3	5ВI	5,3	0,8
	8		4ВI	720	11	7,9	4ВI	7,9	0,8
							Итого:		1,6
КР65	1		5ВI	1760	3	5,3	5ВI	5,3	0,8
	9		4ВI	780	11	8,6	4ВI	8,6	0,8
							Итого:		1,6

ТК | Плоские каркасы КР58 ÷ КР65. Спецификация стали | 1.432-5 Выпуск 1 | Лист - 6V

Гл. инженер Ст. инж. | Ю. Захаров | И. Иванова

Цниипромзернопроект Москва

Инв. № | Подп. и дата | Взам. инв. №

Печать 80

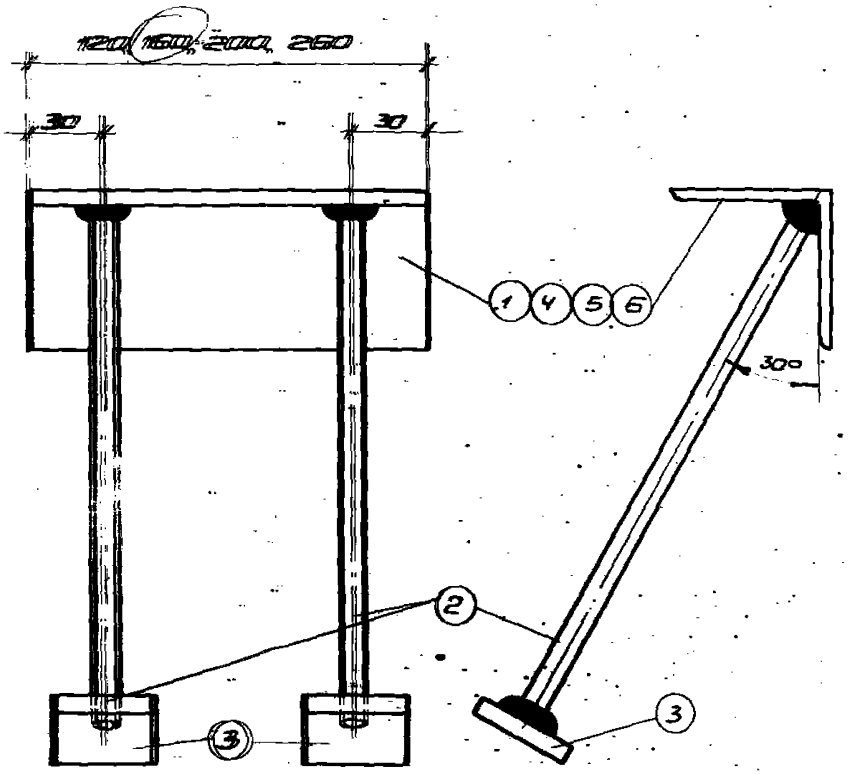

М36 ÷ М39

Спецификация стали на одну закладную деталь

Марка изделия	№ поз.	Эскиз, профиль	Длина мм	К-во шт.	Вес, кг поз.	Вес, кг номера	Вес, кг марки	Примечание
М36	1	L63×6	120	1	0,7	0,7	1,2	
	2	——— ф10 AIII	250	2	0,2	0,4		
	3	-40×6	40	2	0,07	0,1		
М37	2	См. М36	250	2	0,2	0,4	1,4	
	3	См. М36	40	2	0,07	0,1		
	4	L63×6	160	1	0,9	0,9		
М38	2	См. М36	250	2	0,2	0,4	1,6	
	3	См. М36	400	2	0,07	0,1		
	5	L63×6	200	1	1,1	1,1		
М39	2	См. М36	250	2	0,2	0,4	2,0	
	3	См. М36	340	2	0,07	0,1		
	6	L63×6	260	1	1,5	1,5		

Примечание

Закладные детали М36÷М39 изготовить по ГОСТ 10922-64 „Арматура и сварные закладные детали для железобетонных конструкций", ГОСТ 14098-68 „Соединения сварные арматуры железобетонных конструкций" и СН393-69 „Указания по сварке соединений арматуры и закладных деталей."

ТК 1972	Закладные детали М36÷М39. Спецификация стали	1932-5 Выпуск 1
		Лист 65

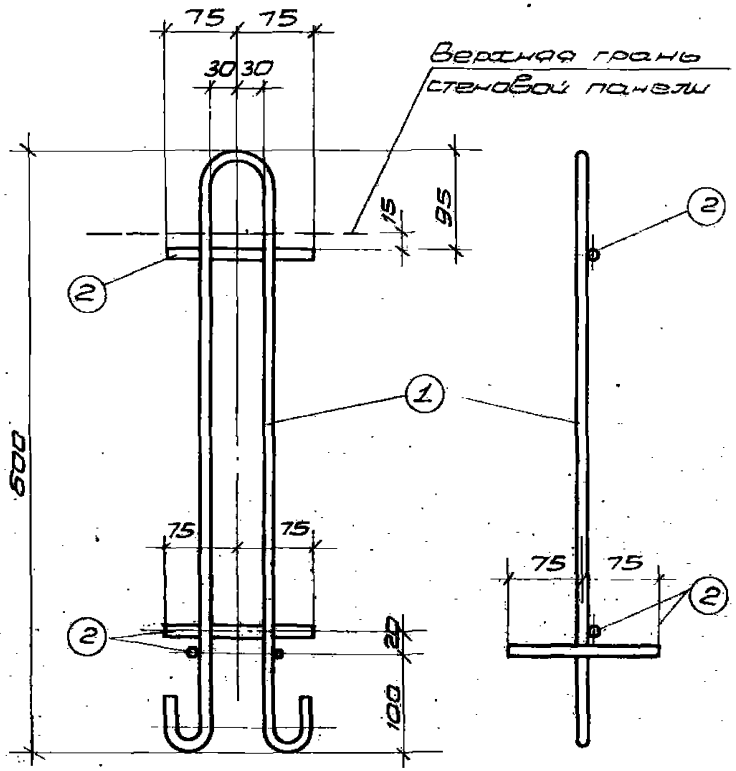

ПБ

Спецификация стали на одну панель

Марка петли	№ поз	Эскиз, профиль	Длина мм	К-во шт.	Вес, кг п. з.	Вес, кг номера	Вес, кг марки	Примечание
ПБ	1	⊂⊃ Ф10АI	1390	1	0,9	0,9	1,4	
	2	—— Ф12АII	150	4	0,13	0,5		

Примечание.

Петля ПБ должна изготовляться в соответствии с ГОСТ 10922-64 „Арматура и сварные закладные детали для железобетонных конструкций" и СН 393-59 „Указания по сварке соединений арматуры и закладных деталей", ГОСТ 14098-68 „Соединения сварные арматуры железобетонных соединений арматуры и закладных деталей".
Марки стали по ГОСТ 5781-61 ВСт 3сп и ВСт 3пс.
Для изделий предназначенных для подъема и монтажа при t° ниже -40° запрещается применять сталь марки ВСт 3 пс.

ТК 1972	Конструкция петли для подъема. Спецификация стали	1432-

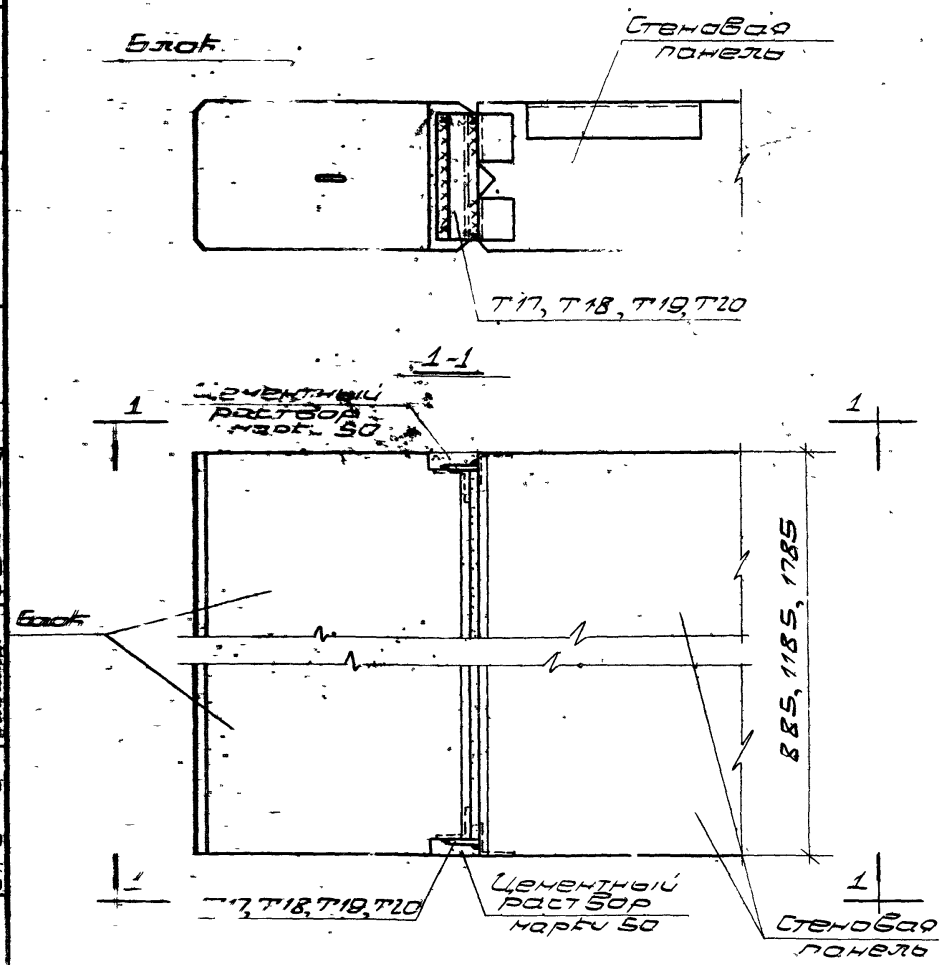

Толщина панели и блока мм	Соединительные элементы			
	Марка	Сечение мм	Длина мм	Вес кг
160	Т17	-70×6	120	0,4
200	Т18	-70×6	160	0,5
240	Т19	-70×6	200	0,7
300	Т20	-70×6	260	0,9

Примечание.

Монтажные сварные швы $h_w = 6$ мм.

ТК 1972	Крепление блока к стеновой панели	1.432-5 Выпуск 1
		Лист 67

11907-02

gost.e-ecolog.ru