ГОСУДАРСТВЕННЫЙ КОМИТЕТ СОВЕТА МИНИСТРОВ СССР ПО ДЕЛАМ СТРОИТЕЛЬСТВА
(ГОССТРОЙ СССР)

ТИПОВЫЕ КОНСТРУКЦИИ И ДЕТАЛИ ЗДАНИЙ И СООРУЖЕНИЙ

СЕРИЯ 1.423-3

ЖЕЛЕЗОБЕТОННЫЕ КОЛОННЫ ПРЯМОУГОЛЬНОГО СЕЧЕНИЯ ДЛЯ ОДНОЭТАЖНЫХ ПРОИЗВОДСТВЕННЫХ ЗДАНИЙ БЕЗ МОСТОВЫХ КРАНОВ ВЫСОТОЙ ДО 9,6 м

ВЫПУСК 3

РАБОЧИЕ ЧЕРТЕЖИ КОЛОНН
ВЫСОТОЙ 6,6 И 7,8 м

16468-02
ЦЕНА 1-14

gost.e-ecolog.ru

ГОСУДАРСТВЕННЫЙ КОМИТЕТ СОВЕТА МИНИСТРОВ СССР ПО ДЕЛАМ СТРОИТЕЛЬСТВА
(ГОССТРОЙ СССР)

ТИПОВЫЕ КОНСТРУКЦИИ И ДЕТАЛИ ЗДАНИЙ И СООРУЖЕНИЙ

СЕРИЯ 1.423-3

ЖЕЛЕЗОБЕТОННЫЕ КОЛОННЫ ПРЯМОУГОЛЬНОГО СЕЧЕНИЯ ДЛЯ ОДНОЭТАЖНЫХ ПРОИЗВОДСТВЕННЫХ ЗДАНИЙ БЕЗ МОСТОВЫХ КРАНОВ ВЫСОТОЙ ДО 9,6 м

ВЫПУСК 3

РАБОЧИЕ ЧЕРТЕЖИ КОЛОНН
ВЫСОТОЙ 6,6 И 7,8 м

РАЗРАБОТАНЫ
ГПИ ПРОМСТРОЙПРОЕКТ

УТВЕРЖДЕНЫ
И ВВЕДЕНЫ В ДЕЙСТВИЕ
С 1 ЯНВАРЯ 1981 г.
ПОСТАНОВЛЕНИЕМ ГОССТРОЯ СССР
ОТ 26 ФЕВРАЛЯ 1980 г № 16

Гл. инж. ин-та	Королев		Зам. дир. ин-та	Коровин	
Гл. констр. ин-та	Безруков		Рук. лабор.	Васильев	
Нач. СКО-1	Власкин		Гипростроммаш		
Гл. инж. пр-та	Григорьев		Гл. инж. ин-та	Гузенко	

16468-02 2

	Лист	Стр.
Содержание	А	1
Пояснительная записка	Б	2
Номенклатура колонн К66-1÷К66-20 и К78-1÷÷К78-11 крайних рядов, К66-21÷К66-38 средних рядов с железобетонными стропильными конструкциями	1	3
Номенклатура колонн К66-39÷К66-50; К78-13÷К78-43 средних рядов зданий с железобетонными стропильными конструкциями	2	4
Номенклатура колонн К66-1С÷К66-20С и К78-1С÷÷К78-11С крайних рядов, К66-28С÷К66-38С средних рядов со стальными стропильными конструкциями	3	5
Номенклатура колонн К66-39С÷К66-50С; К78-13С÷÷К78-43С средних рядов зданий со стальными стропильными конструкциями	4	6
Номенклатура колонн К66-1А÷К66-20А; К78-1А÷÷К78-11А крайних рядов зданий с железобетонными стропильными конструкциями со связями	5	7
Колонны крайних рядов высотой 6,6 м К66-1÷К66-20	6	8
Колонны крайних рядов высотой 6,6 м К66-1С÷К66-20С	7	9
Колонны средних рядов высотой 6,6 м К66-21÷К66-38	8	10
Колонны средних рядов высотой 6,6 м К66-28С÷К66-38С	9	11
Колонны средних рядов высотой 6,6 м К66-39÷К66-50; К66-39С÷К66-50С	10	12
Колонны крайних рядов высотой 7,8 м К78-1÷К78-11; К78-1С÷К78-11С	11	13
Колонны средних рядов высотой 7,8 м К78-13÷К78-24; К78-13С÷К78-24С	12	14
Колонны средних рядов высотой 7,8 м К78-25÷К78-43	13	15
Колонны средних рядов высотой 7,8 м К78-25С÷К78-43С	14	16
Таблица расхода материалов колонн крайних рядов с закладными изделиями для опирания железобетонных стропильных конструкций со связями	15	17
Расположение петель и отверстий в колоннах для строповки	16	18
Выборка стали на колонну К66-1÷К66-20	17	19
Выборка стали на колонну К66-1С÷К66-20С	18	20
Выборка стали на колонну К66-21÷К66-38	19	21
Выборка стали на колонну К66-28С÷К66-38С; К66-39÷К66-44	20	22
Выборка стали на колонну К66-45÷К66-50; К66-39С÷К66-50С	21	23
Выборка стали на колонну К78-1÷К78-11; К78-1С÷К78-11С	22	24
Выборка стали на колонну К78-13÷К78-24; К78-13С÷К78-20С	23	25
Выборка стали на колонну К78-21С÷К78-24С; К78-25÷К78-43	24	26
Выборка стали на колонну К78-25С÷К78-43С	25	27

ТК 1979

Содержание

Серия 1.423-3

Выпуск 3 | Лист А

16468-02 3

Дата выпуска 1979г.

г. Москва

1 Серия 1.423-3 „Железобетонные колонны прямоугольного сечения для одноэтажных производственных зданий без мостовых кранов высотой до 9,6 м" состоит из следующих выпусков:

выпуск 0-1 „Материалы для проектирования",

выпуск 0-2 „Указания по применению колонн в зданиях с расчетной сейсмичностью 7, 8 и 9 баллов",

выпуск 1 „Рабочие чертежи колонн",

выпуск 2 „Арматурные и закладные изделия",

выпуск 0-3 „Материалы для проектирования зданий с колоннами высотой 6,6 и 7,8 м",

выпуск 3 „Рабочие чертежи колонн высотой 6,6 и 7,8 м",

выпуск 4 „Рабочие чертежи арматурных изделий для колонн высотой 6,6 и 7,8 м"

2 Общие указания к рабочим чертежам колонн приведены в пояснительной записке выпуска 1.

Настоящий выпуск является продолжением выпуска 1 и содержит рабочие чертежи колонн прямоугольного сечения для зданий высотой 6,6 и 7,8 м с расчетной сейсмичностью до 9 баллов.

3 Строповка колонн при извлечении их из форм и при транспортировании осуществляется с помощью инвентарных приспособлений с использованием отверстий, образованных в колонне.

Расположение строповочных устройств дано на чертежах колонн.

4 Взамен строповочных устройств допускается применять петли, которые используются для извлечения из формы и транспортирования колонн и срезаются перед монтажом

Рабочие чертежи этих петель разработаны на листе 142 выпуска 2.

Места расположения петель и отверстий для строповки колонн показаны на листе 16

ПРОМСТРОЙПРОЕКТ г. Москва
Рук. бригады Григорян 1979г
Дата выпуска

N п/п	Эскиз колонны	Марка колонны	Отм. верха колонны, м	Размеры колонны, мм H	a	b	Марка бетона	Расход материалов: бетон м³	сталь кг	Вес колонны, т
1	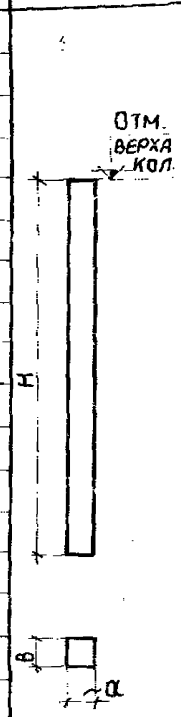	К66-1	6,6	7400	400	300	200	0,89	66,8	2,2
2		К66-2							79,2	
3		К66-3					300		79,2	
4		К66-4					200		91,4	
5		К66-5					300		91,4	
6		К66-6					200		106,6	
7		К66-7					300		106,6	
8		К66-8					200		114,9	
9		К66-9					300		114,9	
10		К66-10					200		135,3	
11		К66-11					300		135,3	
12		К66-12					200		159,9	
13		К66-13							159,9	
14		К66-14							186,1	
15		К66-15							205,2	2,34
16		К66-16					300		252,8	2,39
17		К66-17							303,2	2,44
18		К66-18		7500	400	400		1,2	192,2	3,0
19		К66-19							207,6	
20		К66-20							310,6	3,19
21		К78-1	7,8	8700	400	400	300	1,4	96,5	3,5
22		К78-2							110,6	
23		К78-3							128,4	
24		К78-4							135,4	
25		К78-5							158,5	
26		К78-6							186,3	
27	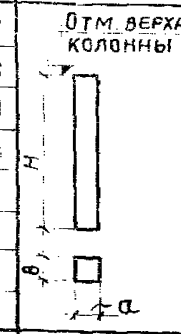	К78-7	7,8	8700	400	400	300	1,4	216,5	3,5
28		К78-8							235,0	
29		К78-9							279,8	
30		К78-10							299,1	3,7
31		К78-11							354,2	
32	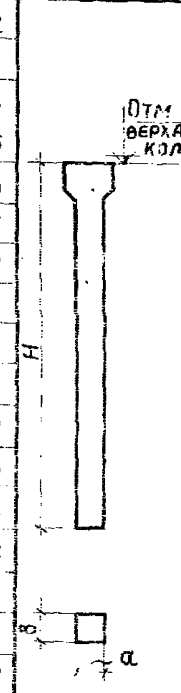	К66-21	6,6	7400	400	300	200	0,89	92,5	2,2
33		К66-22							104,7	
34		К66-23							119,9	
35		К66-24							128,2	
36		К66-25							148,6	
37		К66-26							173,2	
38		К66-27							266,1	2,41
39		К66-28		7500	400	400	300	1,2	103,0	3,0
40		К66-29							114,9	
41		К66-30							130,5	
42		К66-31							138,8	
43		К66-32							158,8	
44		К66-33							183,8	
45		К66-34							209,8	
46		К66-35							225,0	
47		К66-36							282,7	3,16
48		К66-37					400		328,0	3,21
49		К66-38							343,2	3,22

ТК 1979

Номенклатура колонн К66-1 ÷ К66-20 и К78-1 ÷ К78-11 крайних рядов, К66-21 ÷ К66-38 средних рядов с железобетонными стропильными конструкциями

Серия 1.423-3

Выпуск 3 | Лист 1

Инженер Северинова 1979 г.
Дата выпуска

г. Москва

№ п/п	Эскиз колонны	Марка колонны	Отм верха колонны, м	Размеры колонны, мм H	a	в	Марка бетона	Расход материалов: Бетон м³	Сталь кг	Вес колонны, т
50		К66-39							122,5	
51		К66-40							133,5	
52		К66-41							152,2	
53		К66-42							175,7	
54		К66-43							199,1	
55		К66-44	6,0	6900	500	500	300	1,75	214,5	4,4
56		К66-45	(5,9)	(6800)				(1,72)	263,8	(4,3)
57		К66-46							301,6	
58		К66-47					400		301,6	
59		К66-48					300		336,0	
60		К66-49							394,0	
61		К66-50					400		394,0	
62		К78-13							103,5	
63		К78-14							117,6	
64		К78-15							135,4	
65		К78-16							142,2	
66		К78-17							165,5	
67		К78-18	7,8	8700	400	400	300	1,4	193,3	3,5
68		К78-19							223,5	
69		К78-20							242,0	
70		К78-21							296,0	
71		К78-22							316,5	3,7
72		К78-23							436,4	3,8
73		К78-24							472,0	

№ п/п	Эскиз колонны	Марка колонны	Отм верха колонны, м	Размеры колонны, мм H	a	в	Марка бетона	Расход материалов: Бетон м³	Сталь кг	Вес колонны, т
74	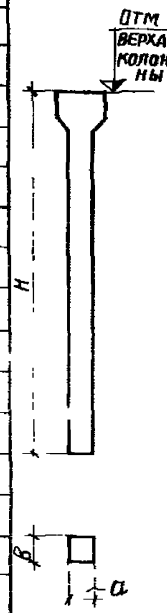	К78-25					300		136,8	
75		К78-26							148,2	
76		К78-27					400		148,2	
77		К78-28					300		169,1	
78		К78-29					400		169,1	
79		К78-30					300		195,5	
80		К78-31					400		195,5	
81		К78-32					300		223,3	
82		К78-33					400		223,3	
83		К78-34	7,2	8100	500	500	300	2,0	241,9	5,0
84		К78-35	(7,1	(8000)			400		290,4	
85		К78-36					300		297,9	
86		К78-37							297,9	
87		К78-38							344,6	
88		К78-39					400		360,6	
89		К78-40							428,0	
90		К78-41							446,8	
91		К78-42							536,0	
92		К78-43							583,2	5,4

В скобках приведены параметры укороченных на 100 мм колонн, предназначенных для применения железобетонных подстропильных конструкций с высотой на опоре 700 мм

ПРОМСТРОЙПРОЕКТ г. Москва

Рук. бригады Акишина
Инженер Северинова
Дата выпуска 1979г.

ТК 1979

Номенклатура колонн К66-39÷К66-50, К78-13÷К78-43 средних рядов зданий с железобетонными стропильными конструкциями

Серия 1.423-3
Выпуск 3
Лист 2

N п/п	Эскиз колонны	Марка колонны	Отм. верха колонны, м	Размеры колонны, мм H	a	в	Марка бетона	Расход материалов: Бетон м3	Сталь кг	Вес колонны, т
93	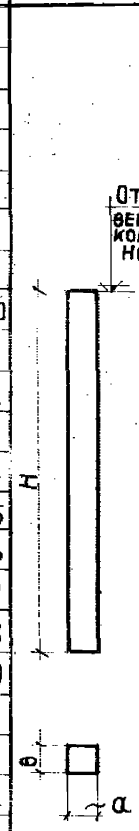	К66-1С	6,6	7400	400	300	200	0,89	73,7	2,2
94		К66-2С							86,1	
95		К66-3С					300		86,1	
96		К66-4С					200		98,3	
97		К66-5С					300		98,3	
98		К66-6С					200		113,5	
99		К66-7С					300		113,5	
100		К66-8С					200		121,8	
101		К66-9С					300		121,8	
102		К66-10С					200		142,2	
103		К66-11С					300		142,2	
104		К66-12С					200		166,8	
105		К66-13С					300		166,8	
106		К66-14С							193,0	
107		К66-15С							212,1	2,35
108		К66-16С							259,7	2,40
109		К66-17С					300		310,1	2,45
110		К66-18С		7500	400	400		1,2	200,4	
111		К66-19С							215,8	3,0
112		К66-20С							318,8	3,2
113		К78-1С	7,8	8700	400	400	300	1,4	104,7	3,5
114		К78-2С							118,8	
115		К78-3С							136,6	
116		К78-4С							143,6	

N п/п	Эскиз колонны	Марка колонны	Отм. верха колонны, м	Размеры колонны, мм H	a	в	Марка бетона	Расход материалов: Бетон м3	Сталь кг	Вес колонны, т
117	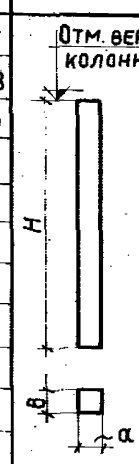	К78-5С	7,8	8700	400	400	300	1,4	166,7	3,5
118		К78-6С							194,5	
119		К78-7С							224,7	
120		К78-8С							243,2	
121		К78-9С							288,0	
122		К78-10С							307,3	3,7
123		К78-11С							361,6	
124	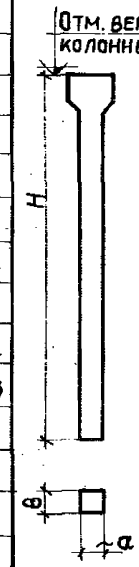	К66-28С	6,6	7500	400	400	300	1,2	117,6	3,0
125		К66-29С							129,5	
126		К66-30С							145,1	
127		К66-31С							153,4	
128		К66-32С							173,4	
129		К66-33С							198,4	
130		К66-34С							224,2	
131		К66-35С							239,6	
132		К66-36С							297,3	3,18
133		К66-37С					400		342,6	3,22
134		К66-38С							357,8	3,24

ТК 1979	Номенклатура колонн К66-1С ÷ К66-20С и К78-1С ÷ К78-11С крайних рядов, К66-28С ÷ К66-38С средних рядов со стальными стропильными конструкциями	Серия 1.423-3	
		Выпуск 3	Лист 3

г. Москва
Инженер Северинова 1979 г.
Дата выпуска

№ п/п	Эскиз колонны	Марка колонны	Отм. верха колонны, м	Размеры колонны, мм H	a	b	Марка бетона	Расход материалов: бетон м³	сталь кг	Вес колонны, т
135	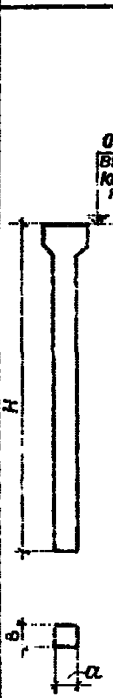	К66-39С	6,6	7500	500	500	300	1,9	139,1	4,8
136		К66-40С							150,1	
137		К66-41С							168,9	
138		К66-42С							192,3	
139		К66-43С							215,7	
140		К66-44С							231,1	
141		К66-45С							280,4	
142		К66-46С							318,2	
143		К66-47С					400		318,2	
144		К66-48С					300		352,6	
145		К66-49С							410,6	
146		К66-50С					400		410,6	
147		К78-13С	7,8	8700	400	400	300	1,4	128,5	3,5
148		К78-14С							142,6	
149		К78-15С							169,4	
150		К78-16С							167,4	
151		К78-17С							190,5	
152		К78-18С							218,3	
153		К78-19С							248,5	
154		К78-20С							267,0	
155		К78-21С							321,8	
156		К78-22С							331,1	3,7
157		К78-23С							462,0	3,8
158		К78-24С							437,0	3,9

№ п/п	Эскиз колонны	Марка колонны	Отм. верха колонны, м	Размеры колонны мм H	a	b	Марка бетона	Расход материалов: бетон м³	сталь кг	Вес колонны, т
159	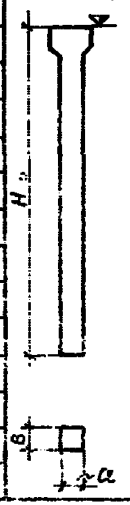	К78-25С	7,8	8700	500	500	300	2,2	163,6	5,5
160		К78-26С							171,4	
161		К78-27С					400		171,4	
162		К78-28С					300		193,6	
163		К78-29С					400		193,6	
164		К78-30С					300		221,4	
165		К78-31С					400		221,4	
166		К78-32С					300		250,8	
167		К78-33С					400		250,8	
168		К78-34С					300		269,9	
169		К78-35С					400		324,6	
170		К78-36С					300		329,1	
171		К78-37С							329,1	
172		К78-38С							383,2	
173		К78-39С					400		399,2	
174		К78-40С							472,6	
175		К78-41С							491,4	
176		К78-42С							589,4	
177		К78-43С							636,6	5,9

Госстрой СССР
ПРОМСТРОЙПРОЕКТ
г. Москва
Гл. инженер проекта К. Бирзгал
Нач. отд. Кирюшина
Гл. спец. Северникова
1979 г.
ДАТА ВЫПУСКА

ТК 1979	Номенклатура колонн К66-39С÷К66-50С; К78-13С÷К78-43С средних рядов зданий со стальными стропильными конструкциями	Серия 1.423-3	Выпуск 3	Лист 4

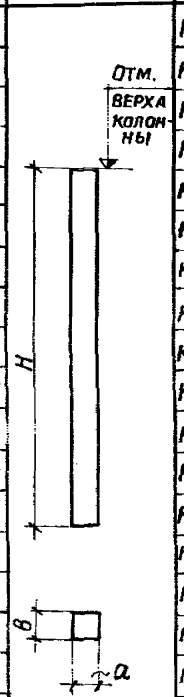

N п/п	Эскиз колонны	Марка колонны	Отм. верха колонны, м	Размеры колонны, мм H	a	в	Марка бетона	Расход материалов Бетон м³	Сталь кг	Вес колонны, т
178		К66-1А					200		67,5	
179		К66-2А							79,9	
180		К66-3А					300		79,9	
181		К66-4А					200		92,1	
182		К66-5А					300		92,1	
183		К66-6А					200		107,3	
184		К66-7А					300		107,3	
185		К66-8А	6,6	7400	400	300	200	0,89	115,6	2,2
186		К66-9А					300		115,6	
187		К66-10А					200		136,0	
188		К66-11А					300		136,0	
189		К66-12А					200		160,6	
190		К66-13А							160,6	
191		К66-14А							186,8	
192		К66-15А							205,9	2,34
193		К66-16А					300		253,5	2,39
194		К66-17А							303,9	2,44
195		К66-18А							193,3	
196		К66-19А		7500	400	400		1,2	208,7	3,0
197		К66-20А							311,7	3,19

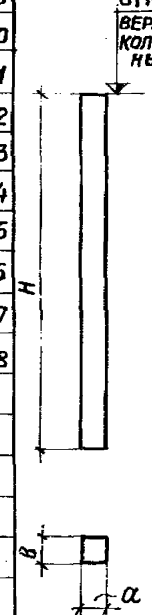

N п/п	Эскиз колонны	Марка колонны	Отм. верха колонны, м	Размеры колонны, мм H	a	в	Марка бетона	Расход материалов Бетон м³	Сталь кг	Вес колонны, т
198		К78-1А							97,6	
199		К78-2А							111,7	
200		К78-3А							129,5	
201		К78-4А							136,5	
202		К78-5А							159,6	
203		К78-6А	7,8	8700	400	400	300	1,4	187,4	3,5
204		К78-7А							217,6	
205		К78-8А							236,1	
206		К78-9А							280,9	
207		К78-10А							300,2	3,7
208		К78-11А							355,3	

Отм. верха колонны

H

в

a

ИНЖЕНЕР СЕВЕРИНОВА 1979г.

ДАТА ВЫПУСКА

г. Москва

ТК 1979	Номенклатура колонн К66-1А÷К66-20А; К78-1А÷К78-11А крайних рядов зданий с железобетонными стропильными конструкциями со связями	Серия 1.423-3	
		Выпуск 3	Лист 5

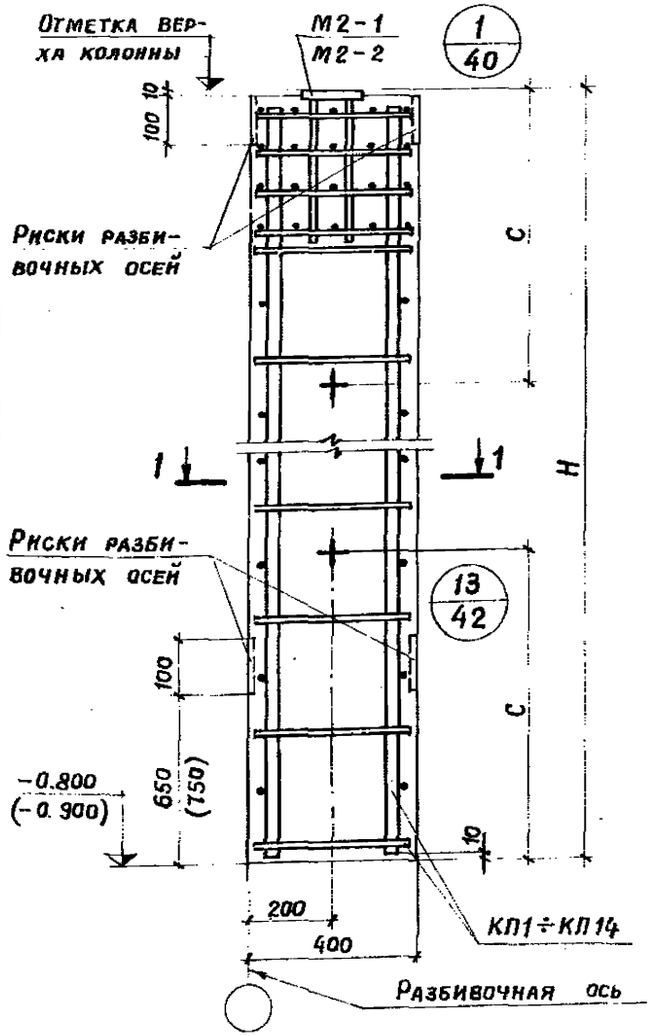

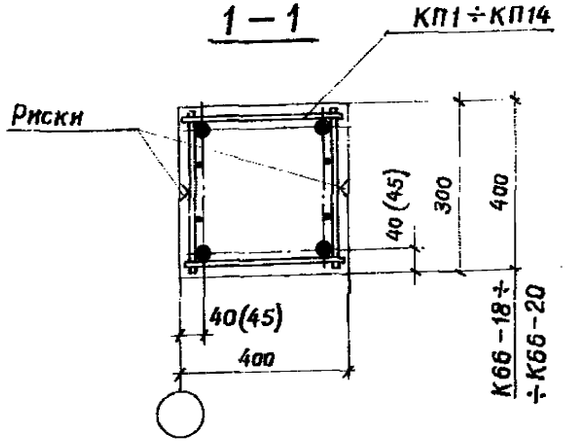

Основные параметры колонн

Отм. верха колонны	Марка колонны	Размеры колонны, мм Н	Размеры колонны, мм С	Марка бетона	Расход материалов: бетон м³	Расход материалов: сталь кг	Вес колонны т
6,6	К66-1	7400	1700	200	0,89	66,8	2,2
	К66-2					79,2	
	К66-3			300		79,2	
	К66-4			200		91,4	
	К66-5			300		91,4	
	К66-6			200		106,6	
	К66-7			300		106,6	
	К66-8			200		114,9	
	К66-9			300		114,9	
	К66-10			200		135,3	
	К66-11			300		135,3	
	К66-12			200		159,9	
	К66-13			300		159,9	
	К66-14					186,1	
	К66-15					205,2	2,34
	К66-16					252,8	2,39
	К66-17					303,2	2,44
	К66-18	7500			1,2	192,2	
	К66-19					207,6	3,0
	К66-20					310,6	3,19

Спецификация арматурных и закладных изделий на колонну

Марка колонны	Марка изделия	Кол. шт.	№ листа вып.	Марка колонны	Марка изделия	Кол. шт.	№ листа вып.
К66-1	КП1	1	Лист 1 вып. 4	К66-11	КП6	1	Лист 2 вып. 4
	М2-1	1	Лист 125 вып. 2		М2-1	1	Лист 125 вып. 2
К66-2	КП2	1	Лист 1 вып. 4	К66-12	КП7	1	Лист 2 вып. 4
	М2-1	1	Лист 125 вып. 2		М2-1	1	Лист 125 вып. 2
К66-3	КП2	1	Лист 1 вып. 4	К66-13	КП7	1	Лист 2 вып. 4
	М2-1	1	Лист 125 вып. 2		М2-1	1	Лист 125 вып. 2
К66-4	КП3	1	Лист 1 вып. 4	К66-14	КП8	1	Лист 2 вып. 4
	М2-1	1	Лист 125 вып. 2		М2-1	1	Лист 125 вып. 2
К66-5	КП3	1	Лист 1 вып. 4	К66-15	КП9	1	Лист 2 вып. 4
	М2-1	1	Лист 125 вып. 2		М2-1	1	Лист 125 вып. 2
К66-6	КП4	1	Лист 1 вып. 4	К66-16	КП10	1	Лист 3 вып. 4
	М2-1	1	Лист 125 вып. 2		М2-1	1	Лист 125 вып. 2
К66-7	КП4	1	Лист 1 вып. 4	К66-17	КП11	1	Лист 3 вып. 4
	М2-1	1	Лист 125 вып. 2		М2-1	1	Лист 125 вып. 2
К66-8	КП5	1	Лист 2 вып. 4	К66-18	КП12	1	Лист 2 вып. 4
	М2-1	1	Лист 125 вып. 2		М2-2	1	Лист 125 вып. 2
К66-9	КП5	1	Лист 2 вып. 4	К66-19	КП13	1	Лист 2 вып. 4
	М2-1	1	Лист 125 вып. 2		М2-2	1	Лист 125 вып. 2
К66-10	КП6	1	Лист 2 вып. 4	К66-20	КП14	1	Лист 3 вып. 4
	М2-1	1	Лист 125 вып. 2		М2-2	1	Лист 125 вып. 2

1. Выборка стали на колонну дана на листе 17.
2. Количество продольных стержней показано условно.
3. Узлы 1, 13 разработаны в выпуске 1.

ТК 1979	Колонны крайних рядов высотой 6,6 м К66-1 ÷ К66-20	Серия 1.423-3	Выпуск 3	Лист 6

Госстрой СССР ПРОМСТРОЙПРОЕКТ г. Москва
Гл. инж. пр.
Рук. бригады Акишина
Инженер Михеева
Дата выпуска 1979 г.

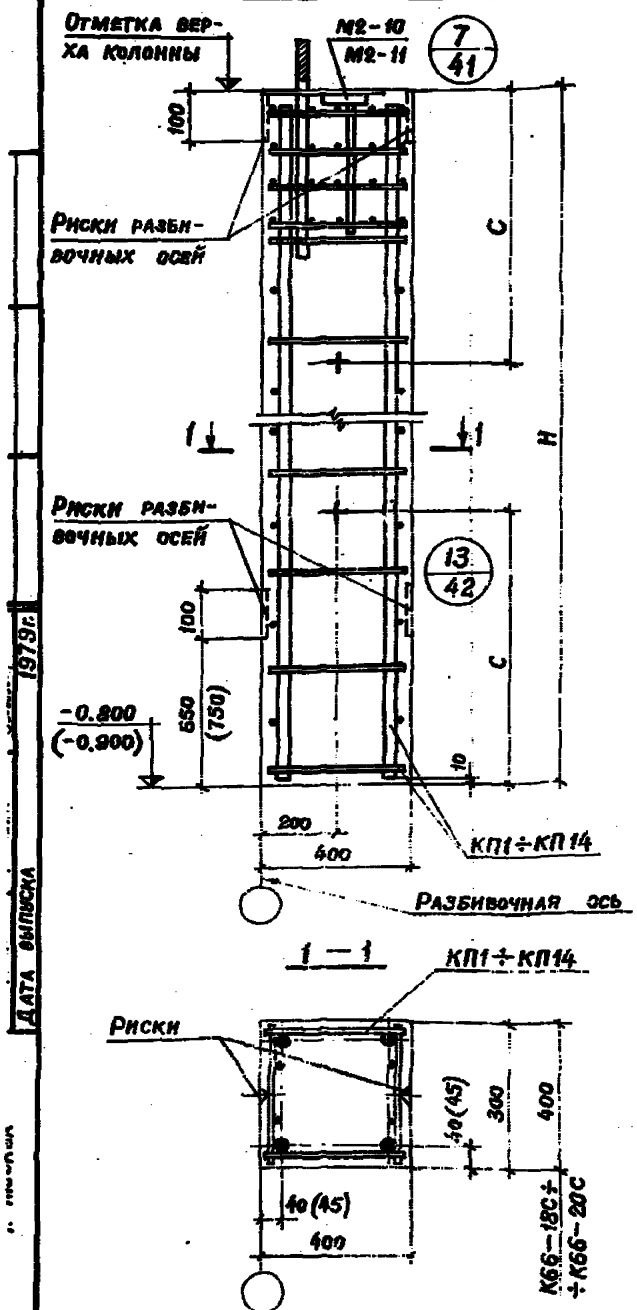

Основные параметры колонн

Отм. верха колонны	Марка колонны	Размеры колонны, мм H	Размеры колонны, мм C	Марка бетона	Расход материалов: Бетон м³	Расход материалов: Сталь кг	Вес колонны, т
6,6	К66-1С	7400	1700	200	0,89	73,7	2,2
	К66-2С					86,1	
	К66-3С			300		86,1	
	К66-4С			200		98,3	
	К66-5С			300		98,3	
	К66-6С			200		113,5	
	К66-7С			300		113,5	
	К66-8С			200		121,8	
	К66-9С			300		121,8	
	К66-10С			200		142,2	
	К66-11С			300		142,2	
	К66-12С			200		166,8	
	К66-13С			300		166,8	
	К66-14С					193,0	
	К66-15С					212,1	2,35
	К66-16С					259,7	2,40
	К66-17С					310,1	2,45
	К66-18С	7500			1,2	200,4	3,0
	К66-19С					215,8	
	К66-20С					318,8	3,2

Спецификация арматурных и закладных изделий на колонну

Марка колонны	Марка изделия	Кол. шт.	№ листа вып.	Марка колонны	Марка изделия	Кол. шт.	№ листа вып.
К66-1С	КП1	1	Лист 1 вып. 4	К66-11С	КП6	1	Лист 2 вып. 4
	М2-10	1	Лист 129 вып. 2		М2-10	1	Лист 129 вып. 2
К66-2С	КП2	1	Лист 1 вып. 4	К66-12С	КП7	1	Лист 2 вып. 4
	М2-10	1	Лист 129 вып. 2		М2-10	1	Лист 129 вып. 2
К66-3С	КП2	1	Лист 1 вып. 4	К66-13С	КП7	1	Лист 2 вып. 4
	М2-10	1	Лист 129 вып. 2		М2-10	1	Лист 129 вып. 2
К66-4С	КП3	1	Лист 1 вып. 4	К66-14С	КП8	1	Лист 2 вып. 4
	М2-10	1	Лист 129 вып. 2		М2-10	1	Лист 129 вып. 2
К66-5С	КП3	1	Лист 1 вып. 4	К66-15С	КП9	1	Лист 2 вып. 4
	М2-10	1	Лист 129 вып. 2		М2-10	1	Лист 129 вып. 2
К66-6С	КП4	1	Лист 1 вып. 4	К66-16С	КП10	1	Лист 3 вып. 4
	М2-10	1	Лист 129 вып. 2		М2-10	1	Лист 129 вып. 2
К66-7С	КП4	1	Лист 1 вып. 4	К66-17С	КП11	1	Лист 3 вып. 4
	М2-10	1	Лист 129 вып. 2		М2-10	1	Лист 129 вып. 2
К66-8С	КП5	1	Лист 2 вып. 4	К66-18С	КП12	1	Лист 2 вып. 4
	М2-10	1	Лист 129 вып. 2		М2-11	1	Лист 130 вып. 2
К66-9С	КП5	1	Лист 2 вып. 4	К66-19С	КП13	1	Лист 2 вып. 4
	М2-10	1	Лист 129 вып. 2		М2-11	1	Лист 130 вып. 2
К66-10С	КП6	1	Лист 2 вып. 4	К66-20С	КП14	1	Лист 3 вып. 4
	М2-10	1	Лист 129 вып. 2		М2-11	1	Лист 130 вып. 2

1. Выборка стали на колонну дана на листе 18.
2. Количество продольных стержней показано условно.
3. Узлы 7, 13 разработаны в выпуске 1.

ТК 1979

Колонны крайних рядов высотой 6,6 м
К66-1С ÷ К66-20С

Серия 1.423-3
Выпуск 3
Лист 7

Дата выпуска 1979г.

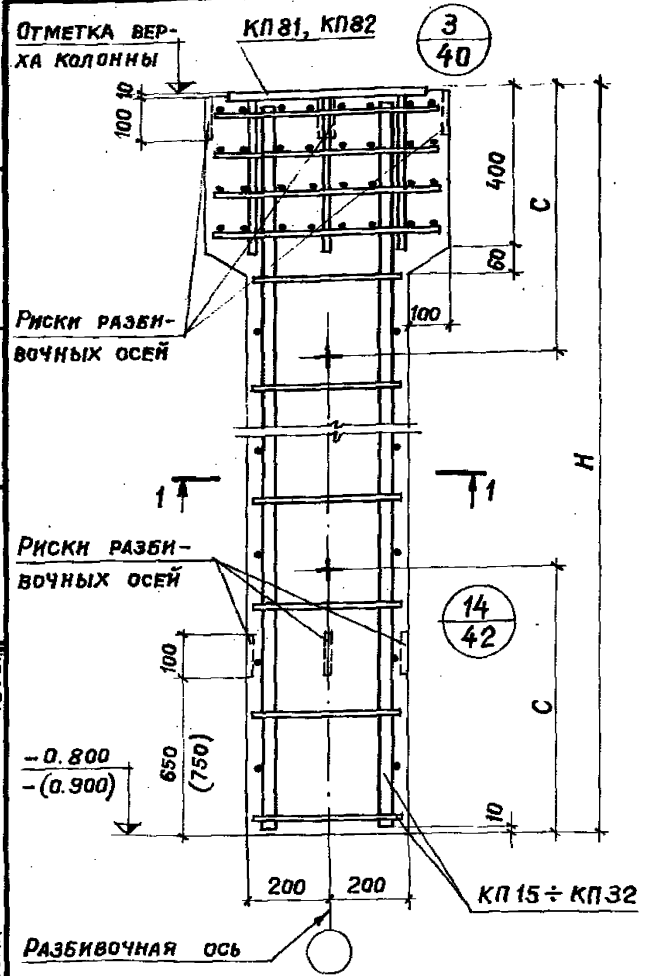

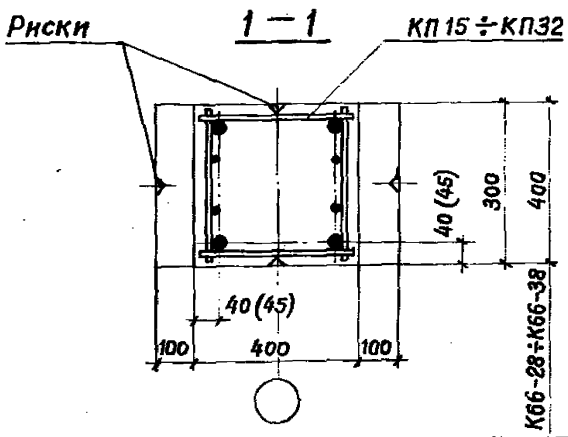

Основные параметры колонн

Отм. верха колонны, м	Марка колонны	Размеры колонны, мм H	Размеры колонны, мм C	Марка бетона	Расход материалов: Бетон м³	Расход материалов: Сталь кг	Вес колонны, т
6,6	К66-21	7400	1700	200	0,89	92,5	2,2
	К66-22					104,7	
	К66-23					119,9	
	К66-24					128,2	
	К66-25					148,6	
	К66-26					173,2	
	К66-27					266,1	2,41
	К66-28	7500	1700	300	1,2	103,0	3,0
	К66-29					114,9	
	К66-30					130,5	
	К66-31					138,8	
	К66-32					158,8	
	К66-33					183,8	
	К66-34					209,8	
	К66-35					225,0	
	К66-36					282,7	3,16
	К66-37			400		328,0	3,21
	К66-38					343,2	3,22

Спецификация арматурных и закладных изделий на колонну

Марка колонны	Марка изделия	Кол. шт.	№ листа вып.	Марка колонны	Марка изделия	Кол. шт.	№ листа вып.
К66-21	КП 15	1	Лист 4 вып. 4	К66-30	КП 24	1	Лист 4 вып. 4
	КП 81	1	Лист 119 вып. 2		КП 82	1	Лист 120 вып. 2
К66-22	КП 16	1	Лист 4 вып. 4	К66-31	КП 25	1	Лист 5 вып. 4
	КП 81	1	Лист 119 вып. 2		КП 82	1	Лист 120 вып. 2
К66-23	КП 17	1	Лист 4 вып. 4	К66-32	КП 26	1	Лист 5 вып. 4
	КП 81	1	Лист 119 вып. 2		КП 82	1	Лист 120 вып. 2
К66-24	КП 18	1	Лист 5 вып. 4	К66-33	КП 27	1	Лист 6 вып. 4
	КП 81	1	Лист 119 вып. 2		КП 82	1	Лист 120 вып. 2
К66-25	КП 19	1	Лист 5 вып. 4	К66-34	КП 28	1	Лист 6 вып. 4
	КП 81	1	Лист 119 вып. 2		КП 82	1	Лист 120 вып. 2
К66-26	КП 20	1	Лист 5 вып. 4	К66-35	КП 29	1	Лист 6 вып. 4
	КП 81	1	Лист 119 вып. 2		КП 82	1	Лист 120 вып. 2
К66-27	КП 21	1	Лист 7 вып. 4	К66-36	КП 30	1	Лист 6 вып. 4
	КП 81	1	Лист 119 вып. 2		КП 82	1	Лист 120 вып. 2
К66-28	КП 22	1	Лист 4 вып. 4	К66-37	КП 31	1	Лист 7 вып. 4
	КП 82	1	Лист 120 вып. 2		КП 82	1	Лист 120 вып. 2
К66-29	КП 23	1	Лист 4 вып. 4	К66-38	КП 32	1	Лист 7 вып. 4
	КП 82	1	Лист 120 вып. 2		КП 82	1	Лист 120 вып. 2

1. Выборка стали на колонну дана на листе 19.
2. Количество продольных стержней показано условно.
3. Узлы 3, 14 разработаны в выпуске 1.

ТК 1979	Колонны средних рядов высотой 6,6 м К66-21÷К66-38	Серия 1.423-3	
		Выпуск 3	Лист 8

Рук. бригады Акишина
Инженер Микеева
Дата выпуска 1979г.

ПРОМСТРОЙПРОЕКТ г. Москва

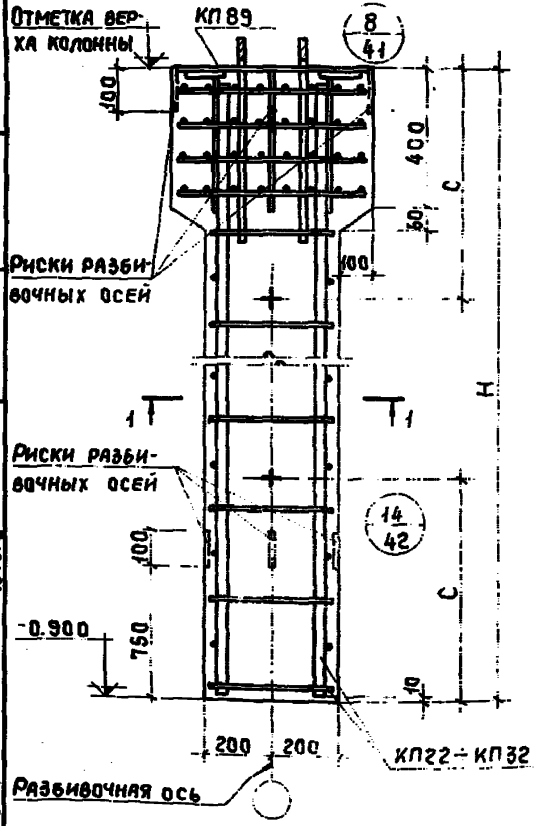

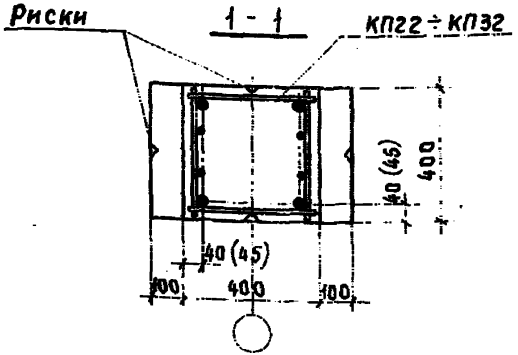

Основные параметры колонн

Отм. верха колонны, м	Марка колонны	Размеры колонны, мм H	Размеры колонны, мм C	Марка бетона	Расход материалов: Бетон м3	Расход материалов: Сталь кг	Вес колонны, т
6,6	К66-28С	7500	1100	300	1,2	117,6	3,0
	К66-29С					129,5	
	К66-30С					145,1	
	К66-31С					153,4	
	К66-32С					173,4	
	К66-33С					198,4	
	К66-34С					224,2	
	К66-35С					239,6	
	К66-36С			400		297,3	3,18
	К66-37С					342,6	3,22
	К66-38С					357,8	3,24

Спецификация арматурных и закладных изделий на колонну

Марка колонны	Марка изделия	Кол. шт.	№ листа вып.	Марка колонны	Марка изделия	Кол. шт.	№ листа вып
К66-28С	КП22	1	лист 6 вып. 4	К66-34С	КП28	1	лист 6 вып 4
	КП89	1	лист 123 вып. 2		КП89	1	лист 12-вып 2
К66-29С	КП23	1	лист 6 вып 4	К66-35С	КП29	1	лист 6 вып 4
	КП89	1	лист 123 вып. 2		КП89	1	лист 12-вып 2
К66-30С	КП24	1	лист 6 вып 4	К66-36С	КП30	1	лист 6 вып 4
	КП89	1	лист 123 вып. 2		КП89	1	лист 12-вып 2
К66-31С	КП25	1	лист 5 вып 4	К66-37С	КП31	1	лист 7 вып 4
	КП89	1	лист 123 вып. 2		КП89	1	лист 12-вып 2
К66-32С	КП26	1	лист 5 вып. 4	К66-38С	КП32	1	лист 7 вып 4
	КП89	1	лист 123 вып. 2		КП89	1	лист 12-вып 2
К66-33С	КП27	1	лист 6 вып 4				
	КП89	1	лист 123 вып. 2				

1. Выборка стали на колонну дана на листе 20.
2. Количество продольных стержней показано условно.
3. Узлы 8, 14 разработаны в выпуске 1.

ТК 1979	Колонны средних рядов высотой 6,6 м К66-28С÷К66-38С	Серия 1.423-3	
		Выпуск 3	Лист 9

Инженер Никеева
Дата выпуска 1979г
г. Москва

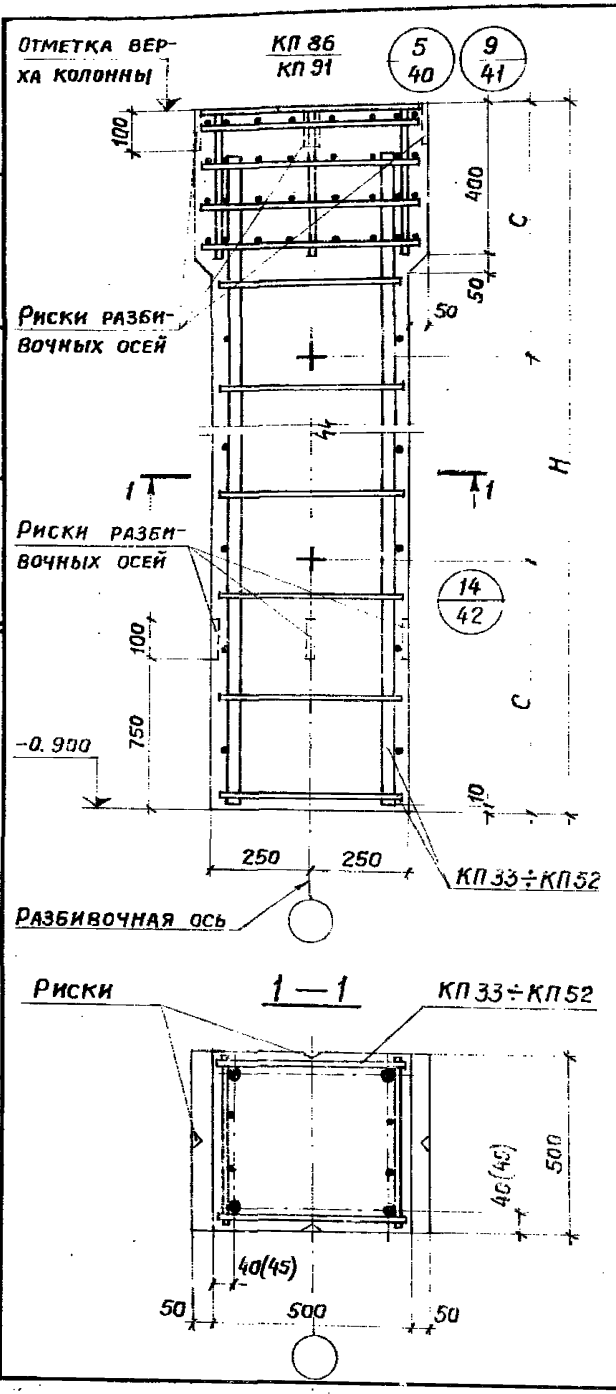

Основные параметры колонн

Отм. верха колонны, м	Марка колонны	Размеры колонны, мм H	Размеры колонны, мм C	Марка бетона	Расход материалов: Бетон м³	Расход материалов: Сталь кг	Вес колонны, т
6,0 (5,9)	К66-39	6900 (6800)	1700	300	1,75 (1,72)	122,5	4,4 (4,3)
	К66-40					133,5	
	К66-41					152,2	
	К66-42					175,7	
	К66-43					199,1	
	К66-44					214,5	
	К66-45					263,8	
	К66-46					301,6	
	К66-47			400		301,6	
	К66-48			300		336,0	
	К66-49					394,0	
	К66-50			400		394,0	
6,6	К66-39С	7500	1700	300	1,9	139,1	4,8
	К66-40С					150,1	
	К66-41С					168,9	
	К66-42С					192,3	
	К66-43С					215,7	
	К66-44С					231,1	
	К66-45С					280,4	
	К66-46С					318,2	
	К66-47С			400		318,2	
	К66-48С			300		352,6	
	К66-49С					410,6	
	К66-50С			400		410,6	

Спецификация арматурных и закладных изделий на колонну

Марка колонны	Марка изделия	Кол. шт.	№ листа вып.	Марка колонны	Марка изделия	Кол. шт.	№ листа вып.
К66-39	КП 33	1	Лист 4 вып. 4	К66-39С	КП 43	1	Лист 4 вып. 4
	КП 86	1	Лист 121 вып. 2		КП 91	1	Лист 124 вып. 2
К66-40	КП 34	1	Лист 8 вып. 4	К66-40С	КП 44	1	Лист 9 вып. 4
	КП 86	1	Лист 121 вып. 2		КП 91	1	Лист 124 вып. 2
К66-41	КП 35	1	Лист 8 вып. 4	К66-41С	КП 45	1	Лист 6 вып. 4
	КП 86	1	Лист 121 вып. 2		КП 91	1	Лист 124 вып. 2
К66-42	КП 36	1	Лист 8 вып. 4	К66-42С	КП 46	1	Лист 6 вып. 4
	КП 86	1	Лист 121 вып. 2		КП 91	1	Лист 124 вып. 2
К66-43	КП 37	1	Лист 8 вып. 4	К66-43С	КП 47	1	Лист 9 вып. 4
	КП 86	1	Лист 121 вып. 2		КП 91	1	Лист 124 вып. 2
К66-44	КП 38	1	Лист 8 вып. 4	К66-44С	КП 48	1	Лист 9 вып. 4
	КП 86	1	Лист 121 вып. 2		КП 91	1	Лист 124 вып. 2
К66-45	КП 39	1	Лист 8 вып. 4	К66-45С	КП 49	1	Лист 9 вып. 4
	КП 86	1	Лист 121 вып. 2		КП 91	1	Лист 124 вып. 2
К66-46	КП 40	1	Лист 7 вып. 4	К66-46С	КП 50	1	Лист 10 вып. 4
	КП 86	1	Лист 121 вып. 2		КП 91	1	Лист 124 вып. 2
К66-47	КП 40	1	Лист 7 вып. 4	К66-47С	КП 50	1	Лист 10 вып. 4
	КП 86	1	Лист 121 вып. 2		КП 91	1	Лист 124 вып. 2
К66-48	КП 41	1	Лист 9 вып. 4	К66-48С	КП 51	1	Лист 9 вып. 4
	КП 86	1	Лист 121 вып. 2		КП 91	1	Лист 124 вып. 2
К66-49	КП 42	1	Лист 7 вып. 4	К66-49С	КП 52	1	Лист 10 вып. 4
	КП 86	1	Лист 121 вып. 2		КП 91	1	Лист 124 вып. 2
К66-50	КП 42	1	Лист 7 вып. 4	К66-50С	КП 52	1	Лист 10 вып. 4
	КП 86	1	Лист 121 вып. 2		КП 81	1	Лист 124 вып. 2

1. В скобках таблицы приведены параметры укороченных на 100 мм колонн, предназначенных для применения железобетонных подстропильных конструкций с высотой на опоре 700мм.
2. Выборка стали на колонну дана на листах 20, 21.
3. Количество продольных стержней показано условно.
4. Узел 9 предусматривает опирание на колонну сталеных ферм.
5. Узлы 5, 9, 14 разработаны в выпуске 1.

ТК 1979	Колонны средних рядов высотой 6,6м К66-39÷К66-50; К66-39С÷К66-50С	Серия 1.423-3 Выпуск 3 Лист 10

Промстройпроект г. Москва
Дата выпуска 1979г.
Рук. бригады Акишина
Инженер Михеева

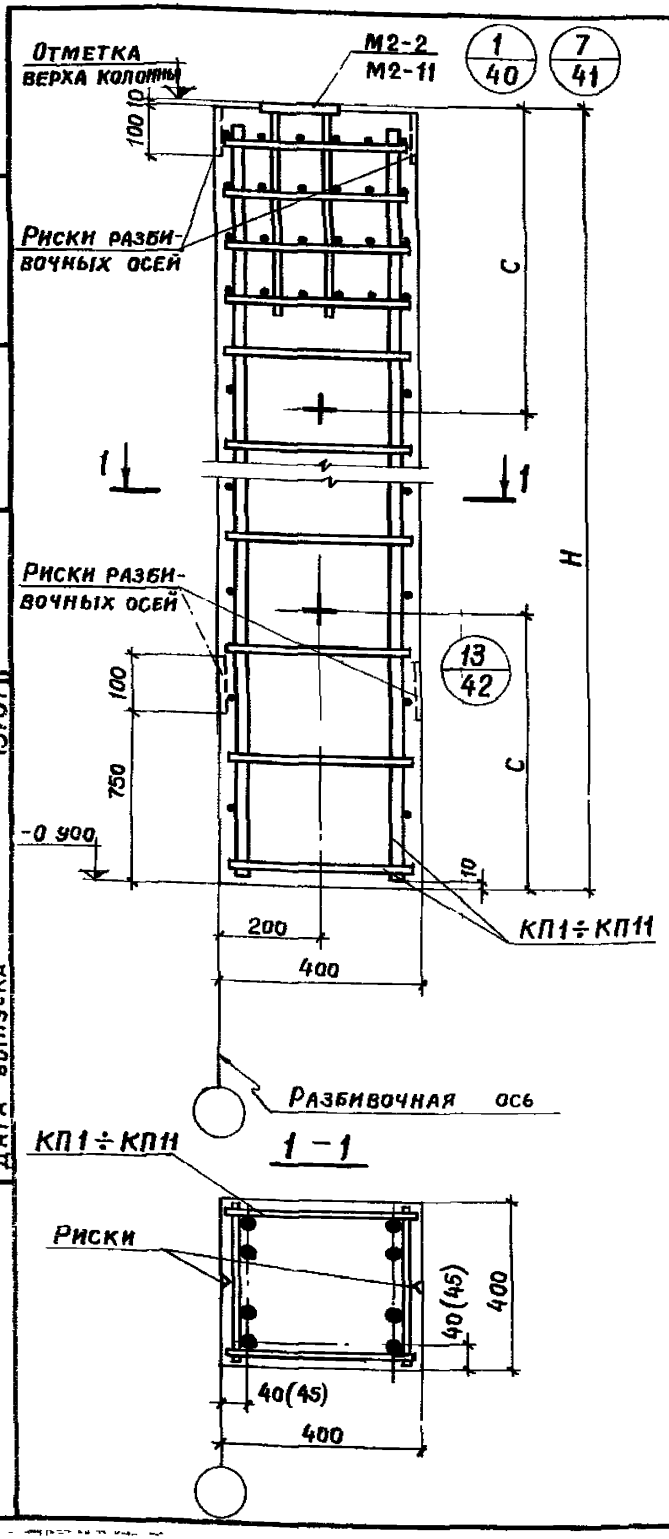

Основные параметры колонн

Отм. верха колонны, м	Марка колонны	Размеры колонны, мм H	Размеры колонны, мм C	Марка бетона	Расход материалов: Бетон м³	Расход материалов: Сталь кг	Вес колонны, т
7,8	К78-1	8700	1900	300	1,4	96,5	3,5
	К78-2					110,6	
	К78-3					128,4	
	К78-4					135,4	
	К78-5					158,5	
	К78-6					186,3	
	К78-7					216,5	
	К78-8					235,0	
	К78-9					279,8	
	К78-10					299,1	3,7
	К78-11					354,2	
7,8	К78-1С	8700	1900	300	1,4	104,7	3,5
	К78-2С					118,8	
	К78-3С					136,6	
	К78-4С					143,6	
	К78-5С					166,7	
	К78-6С					194,5	
	К78-7С					224,7	
	К78-8С					243,2	
	К78-9С					288,0	
	К78-10С					307,3	3,7
	К78-11С					361,6	

Спецификация арматурных и закладных изделий на колонну

Марка колонны	Марка изделия	Кол. шт.	№ листа
К78-1	КП1	1	Лист 1 вып. 4
	М2-2	1	Лист 125 вып. 2
К78-2	КП2	1	Лист 1 вып. 4
	М2-2	1	Лист 125 вып. 2
К78-3	КП3	1	Лист 1 вып. 4
	М2-2	1	Лист 125 вып. 2
К78-4	КП4	1	Лист 1 вып. 4
	М2-2	1	Лист 125 вып. 2
К78-5	КП5	1	Лист 2 вып. 4
	М2-2	1	Лист 125 вып 2
К78-6	КП6	1	Лист 2 вып. 4
	М2-2	1	Лист 125 вып 2
К78-7	КП7	1	Лист 2 вып. 4
	М2-2	1	Лист 125 вып 2
К78-8	КП8	1	Лист 2 вып. 4
	М2-2	1	Лист 125 вып 2
К78-9	КП9	1	Лист 2 вып 4
	М2-2	1	Лист 125 вып 2
К78-10	КП10	1	Лист 3 вып. 4
	М2-2	1	Лист 125 вып 2
К78-11	КП11	1	Лист 3 вып 4
	М2-2	1	Лист 125 вып

Марка колонны	Марка изделия	Кол. шт	№ листа
К78-1С	КП1	1	Лист 1 вып. 4
	М2-11	1	Лист 130 вып. 2
К78-2С	КП2	1	Лист 1 вып 4
	М2-11	1	Лист 130 вып. 2
К78-3С	КП3	1	Лист 1 вып 4
	М2-11	1	Лист 130 вып 2
К78-4С	КП4	1	Лист 1 вып. 4
	М2-11	1	Лист 130 вып 2
К78-5С	КП5	1	Лист 2 вып. 4
	М2-11	1	Лист 130 вып 2
К78-6С	КП6	1	Лист 2 вып 4
	М2-11	1	Лист 130 вып 2
К78-7С	КП7	1	Лист 2 вып 4
	М2-11	1	Лист 130 вып. 2
К78-8С	КП8	1	Лист 2 вып 4
	М2-11	1	Лист 130 Вып 2
К78-9С	КП9	1	Лист 2 вып. 4
	М2-11	1	Лист 130 вып. 2
К78-10С	КП10	1	Лист 3 вып. 4
	М2-11	1	Лист 130 вып 2
К78-11С	КП11	1	Лист 3 вып 4
	М2-11	1	Лист 130 вып 2

1. Узел 7 предусматривает опирание на колонну стальных ферм
2. Выборка стали на колонну дана на листе 22.
3. Количество продольных стержней показано условно.
4. Узлы 1, 7, 13 разработаны в выпуске 1.

ТК 1979	Колонны крайних рядов высотой 7,8 м К78-1÷К78-11 ; К78-1С÷К78-11С	Серия 1.423-3 Выпуск 3 Лист 11

Инв. № подл. | Подпись и дата | Взам. инв. №
Инженер Ускова
Дата выпуска 1979 г.
Госстроя СССР г. Москва

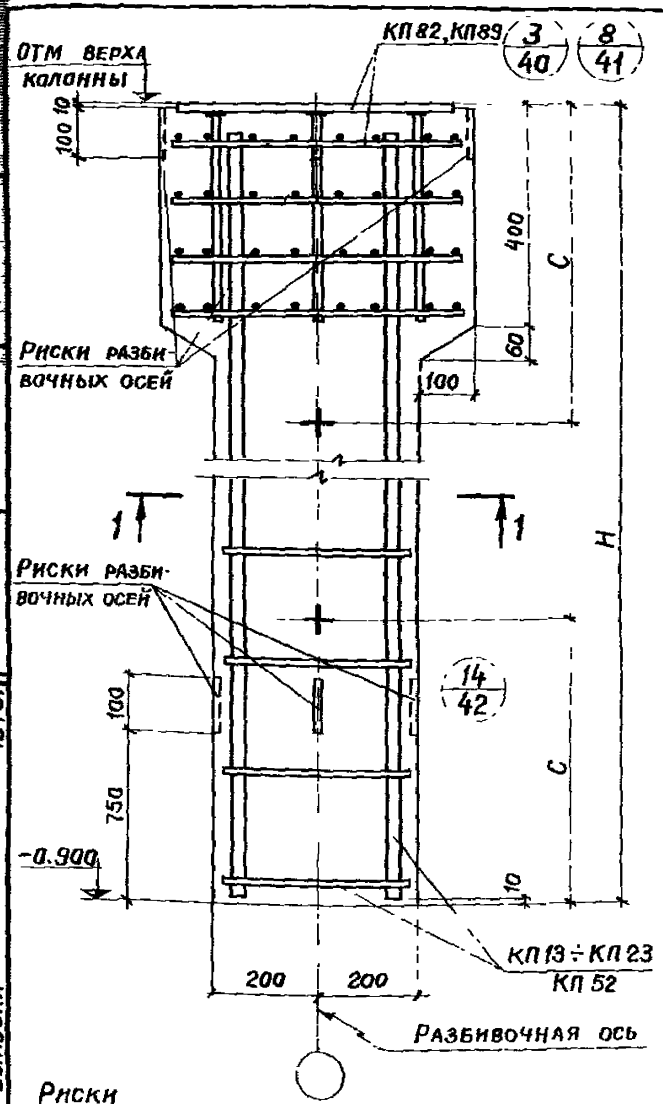

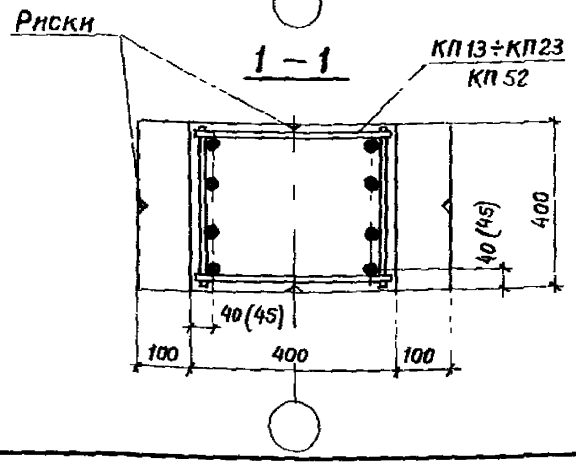

Основные параметры колонн

Отм верха колонны, м	Марка колонны	Размеры колонны, мм: Н	Размеры колонны, мм: С	Марка бетона	Расход материалов: Бетон м³	Расход материалов: Сталь кг	Вес колонны, т
7,8	К78-13	8700	1900	300	1,4	103,5	3,5
	К78-14					117,6	
	К78-15					135,4	
	К78-16					142,2	
	К78-17					165,5	
	К78-18					193,3	
	К78-19					223,5	
	К78-20					242,0	
	К78-21					296,0	
	К78-22					316,5	3,7
	К78-23					436,4	3,8
	К78-24					472,0	
7,8	К78-13С	8700	1900	300	1,4	128,5	3,5
	К78-14С					142,6	
	К78-15С					160,4	
	К78-16С					167,4	
	К78-17С					190,5	
	К78-18С					218,3	
	К78-19С					248,5	
	К78-20С					267,0	
	К78-21С					321,8	
	К78-22С					331,1	3,7
	К78-23С					462,0	3,8
	К78-24С					497,0	3,9

Спецификация арматурных и закладных изделий на колонну

Марка колонны	Марка изделия	Кол шт	№ листа
К78-13	КП 13	1	Лист 2 вып 4
	КП 82	1	Лист 120 вып 2
К78-14	КП 14	1	Лист 3 вып 4
	КП 82	1	Лист 120 вып 2
К78-15	КП 15	1	Лист 4 вып 4
	КП 82	1	Лист 120 вып 2
К78-16	КП 16	1	Лист 4 вып 4
	КП 82	1	Лист 120 вып 2
К78-17	КП 17	1	Лист 4 вып 4
	КП 82	1	Лист 120 вып 2
К78-18	КП 18	1	Лист 5 вып 4
	КП 82	1	Лист 120 вып 2
К78-19	КП 19	1	Лист 5 вып 4
	КП 82	1	Лист 120 вып 2
К78-20	КП 20	1	Лист 5 вып 4
	КП 82	1	Лист 120 вып. 2
К78-21	КП 21	1	Лист 7 вып. 4
	КП 82	1	Лист 120 вып 2
К78-22	КП 22	1	Лист 4 вып 4
	КП 82	1	Лист 120 вып 2
К78-23	КП 23	1	Лист 4 вып 4
	КП 82	1	Лист 120 вып 2
К78-24	КП 52	1	Лист 10 вып 4
	КП 82	1	Лист 120 вып 2

Марка колонны	Марка изделия	Кол шт	№ листа
К78-13С	КП 13	1	Лист 2 вып 4
	КП 89	1	Лист 123 вып. 2
К78-14С	КП 14	1	Лист 3 вып 4
	КП 89	1	Лист 123 вып 2
К78-15С	КП 15	1	Лист 4 вып 4
	КП 89	1	Лист 123 вып 2
К78-16С	КП 16	1	Лист 4 вып 4
	КП 89	1	Лист 123 вып 2
К78-17С	КП 17	1	Лист 4 вып 4
	КП 89	1	Лист 123 вып 2
К78-18С	КП 18	1	Лист 5 вып 4
	КП 89	1	Лист 123 вып 2
К78-19С	КП 19	1	Лист 5 вып 4
	КП 89	1	Лист 123 вып 2
К78-20С	КП 20	1	Лист 5 вып. 4
	КП 89	1	Лист 123 вып 2
К78-21С	КП 21	1	Лист 7 вып 4
	КП 89	1	Лист 123 вып 2
К78-22С	КП 22	1	Лист 4 вып 4
	КП 89	1	Лист 123 вып 2
К78-23С	КП 23	1	Лист 4 вып. 4
	КП 89	1	Лист 123 вып 2
К78-24С	КП 52	1	Лист 10 вып 4
	КП 89	1	Лист 123 вып 2

1 Узел 8 предусматривает опирание на колонну стальных ферм

2 Выборка стали на колонну дана на листах 23, 24

3 Количество продольных стержней показано условно

4 Узлы 3, 8, 14 разработаны в выпуске 1

ТК 1979	Колонны средних рядов высотой 7,8 м К78-13 ÷ К78-24, К78-13С ÷ К78-24С	Серия 1.423-3	
		Выпуск 3	Лист 12

ПРОМСТРОЙПРОЕКТ г. Москва

Рук бригады Акишина

Инженер Ускова

Дата выпуска 1979г

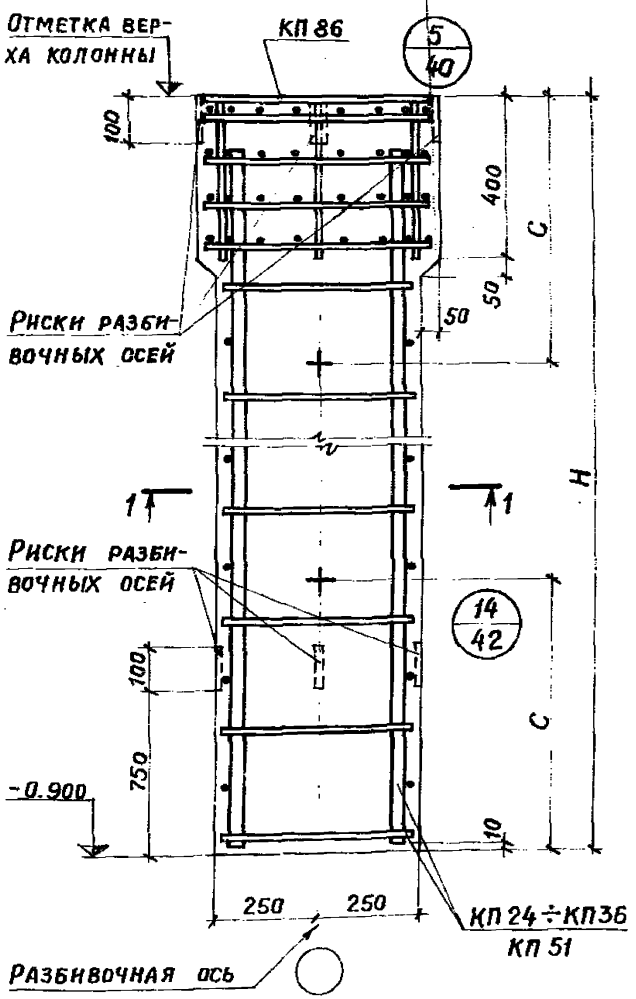

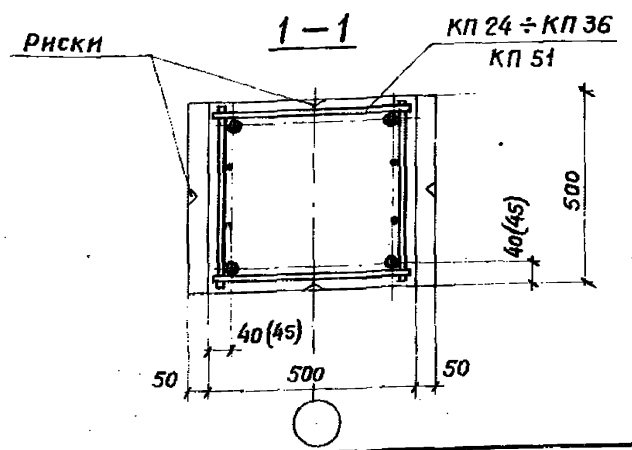

Основные параметры колонн

Отм. верха колонны, м	Марка колонны	Размеры колонны, мм H	Размеры колонны, мм C	Марка бетона	Расход материалов: Бетон м³	Расход материалов: Сталь кг	Вес колонны, т
7,2 (7,1)	К78-25	8100 (8000)	1900	300	2,0	136,8	5,0
	К78-26					148,2	
	К78-27			400		148,2	
	К78-28			300		169,1	
	К78-29			400		169,1	
	К78-30			300		195,5	
	К78-31			400		195,5	
	К78-32			300		223,3	
	К78-33			400		223,3	
	К78-34			300		241,9	
	К78-35			400		290,4	
	К78-36			300		297,9	
	К78-37					297,9	
	К78-38					344,6	
	К78-39			400		360,6	
	К78-40					428,0	
	К78-41					446,8	
	К78-42					536,0	
	К78-43					583,2	5,4

Спецификация арматурных и закладных изделий на колонну

Марка колонны	Марка изделия	Кол. шт.	№ листа	Марка колонны	Марка изделия	Кол. шт.	№ листа
К78-25	КП-24	1	Лист 4 вып. 4	К78-34	КП 29	1	Лист 6 вып. 4
	КП 86	1	Лист 121 вып. 2		КП 86	1	Лист 121 вып. 2
К78-26	КП 25	1	Лист 5 вып. 4	К78-35	КП 30	1	Лист 6 вып. 4
	КП 86	1	Лист 121 вып. 2		КП 86	1	Лист 121 вып. 2
К78-27	КП 25	1	Лист 5 вып. 4	К78-36	КП 31	1	Лист 7 вып. 4
	КП 86	1	Лист 121 вып. 2		КП 86	1	Лист 121 вып. 2
К78-28	КП 26	1	Лист 5 вып. 4	К78-37	КП 31	1	Лист 7 вып. 4
	КП 86	1	Лист 121 вып. 2		КП 86	1	Лист 121 вып. 2
К78-29	КП 26	1	Лист 5 вып. 4	К78-38	КП 32	1	Лист 7 вып. 4
	КП 86	1	Лист 121 вып. 2		КП 86	1	Лист 121 вып. 2
К78-30	КП 27	1	Лист 6 вып. 4	К78-39	КП 33	1	Лист 4 вып. 4
	КП 86	1	Лист 121 вып. 2		КП 86	1	Лист 121 вып. 2
К78-31	КП 27	1	Лист 6 вып. 4	К78-40	КП 34	1	Лист 8 вып. 4
	КП 86	1	Лист 121 вып. 2		КП 86	1	Лист 121 вып. 2
К78-32	КП 28	1	Лист 6 вып. 4	К78-41	КП 35	1	Лист 8 вып. 4
	КП 86	1	Лист 121 вып. 2		КП 86	1	Лист 121 вып. 2
К78-33	КП 28	1	Лист 6 вып. 4	К78-42	КП 51	1	Лист 9 вып. 4
	КП 86	1	Лист 121 вып. 2		КП 86	1	Лист 121 вып. 2
				К78-43	КП 36	1	Лист 8 вып. 4
					КП 86	1	Лист 121 вып. 2

1. В скобках таблицы приведены параметры укороченных на 100 мм колонн, предназначенных для применения железобетонных подстропильных конструкций с высотой на опоре 700 мм.
2. Выборка стали на колонну дана на листе 24.
3. Количество продольных стержней показано условно.
4. Узлы 5, 14 разработаны в выпуске 1.

ТК 1979

Колонны средних рядов высотой 7,8 м
К78-25 ÷ К78-43

Серия 1.423-3
Выпуск 3
Лист 13

г. Москва
Дата выпуска 1979г.
Инв. № подл. | Подпись и дата | Взам. инв. №

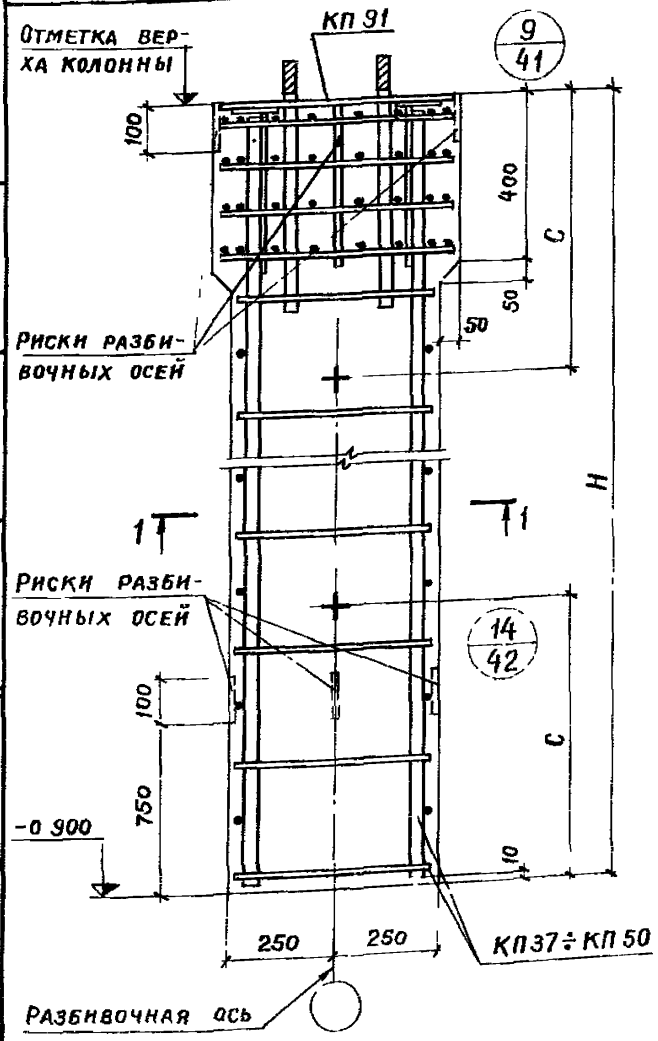

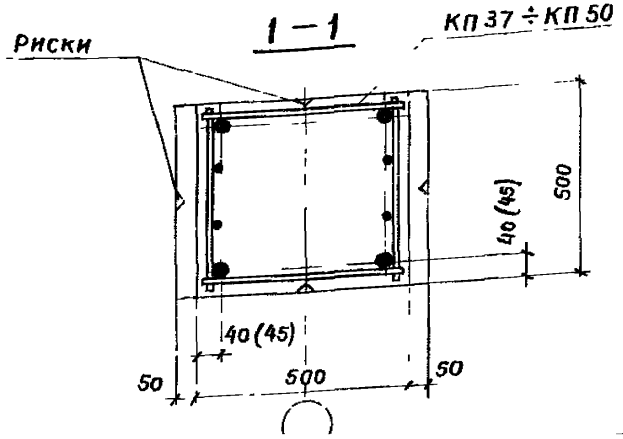

Основные параметры колонн

Отм. верха колонны, м	Марка колонны	Размеры колонны, мм H	Размеры колонны, мм C	Марка бетона	Расход материалов: бетон м³	Расход материалов: сталь кг	Вес колонны, т
7,8	К78-25С	8700	1900	300	2,2	163,6	5,5
	К78-26С					171,4	
	К78-27С			400		171,4	
	К78-28С			300		193,6	
	К78-29С			400		193,6	
	К78-30С			300		221,4	
	К78-31С			400		221,4	
	К78-32С			300		250,8	
	К78-33С			400		250,8	
	К78-34С			300		269,9	
	К78-35С			400		324,6	
	К78-36С			300		329,1	
	К78-37С			400		329,1	
	К78-38С					383,2	
	К78-39С					399,2	
	К78-40С					472,6	
	К78-41С					491,4	
	К78-42С					589,4	
	К78-43С					636,6	5,9

Спецификация арматурных и закладных изделий на колонну

Марка колонны	Марка изделия	Кол. шт.	№ листа
К78-25С	КП 37	1	лист 8 вып. 4
	КП 91	1	лист 124 вып 2
К78-26С	КП 38	1	лист 8 вып 4
	КП 91	1	лист 124 вып. 2
К78-27С	КП 38	1	лист 8 вып 4
	КП 91	1	лист 124 вып. 2
К78-28С	КП 39	1	лист 8 вып. 4
	КП 91	1	лист 124 вып. 2
К78-29С	КП 39	1	лист 8 вып 4
	КП 91	1	лист 124 вып. 2
К78-30С	КП 40	1	лист 7 вып 4
	КП 91	1	лист 124 вып 2
К78-31С	КП 40	1	лист 7 вып. 4
	КП 91	1	лист 124 вып 2
К78-32С	КП-41	1	лист 9 вып 4
	КП-91	1	лист 124 вып 2
К78-33С	КП-41	1	лист 9 вып. 4
	КП 91	1	лист 124 вып. 2

Марка колонны	Марка изделия	Кол шт.	№ листа
К78-34С	КП 42	1	лист 7 вып. 4
	КП 91	1	лист 124 вып 2
К78-35С	КП 43	1	лист 4 вып 4
	КП 91	1	лист 124 вып 2
К78-36С	КП 44	1	лист 9 вып 4
	КП 91	1	лист 124 вып 2
К78-37С	КП 44	1	лист 9 вып 4
	КП 91	1	лист 124 вып 2
К78-38С	КП 45	1	лист 6 вып 4
	КП 91	1	лист 124 вып 2
К78-39С	КП 46	1	лист 6 вып 4
	КП 91	1	лист 124 вып 2
К78-40С	КП 47	1	лист 9 вып 4
	КП 91	1	лист 124 вып 2
К78-41С	КП 48	1	лист 9 вып 4
	КП 91	1	лист 124 вып 2
К78-42С	КП 49	1	лист 9 вып 4
	КП 91	1	лист 124 вып 2
К78-43С	КП 50	1	лист 10 вып 4
	КП 91	1	лист 124 вып 2

1. Выборка стали на колонну дана на листе 25
2. Количество продольных стержней показано условно
3. Узлы 9, 14 разработаны в выпуске 1

ТК 1979	Колонны средних рядов высотой 7,8 м К78-25С ÷ К78-43С	Серия 1.423-3	Выпуск 3	Лист 14

Гл. инженер Акишина
Инженер Ускова
Дата выпуска 1979г.
Гл. инженер проекта
Гл. архитектор
Утверждено

Промстройпроект г. Москва

Отм. верха колонны, м	Марка колонны	Марка закладного изделия и №листа где разработано изделие	Расход стали, кг: Армат. изделия	Закладные изделия	Всего
6,6	К66-1А	М2-14 л. 134 вып 2	58,4	9,1	67,5
	К66-2А		70,8		79,9
	К66-3А		70,8		79,9
	К66-4А		83,0		92,1
	К66-5А		83,0		92,1
	К66-6А		98,2		107,3
	К66-7А		98,2		107,3
	К66-8А		106,5		115,6
	К66-9А		106,5		115,6
	К66-10А		126,9		136,0
	К66-11А		126,9		136,0
	К66-12А		151,5		160,6
	К66-13А		151,5		160,6

Отм. верха колонны, м	Марка колонны	Марка закладного изделия и №листа, где разработано изделие	Расход стали, кг: Армат изделия	Закл изделия	Всего
6,6	К66-14А	М2-14 л. 134 вып 2	177,7	9,1	186,8
	К66-15А		196,8		205,9
	К66-16А		244,4		253,5
	К66-17А		294,8		303,9
	К66-18А	М2-15 л. 134 вып. 2	181,6	11,7	193,3
	К66-19А		197,0		208,7
	К66-20А		300,0		311,7

Отм верха колонны, м	Марка колонны	Марка закладного изделия и №листа, где разраб изделие	Расход стали, кг: Армат изделия	Заклад изделия	Всего
7,8	К78-1А	М2-15 л 134 вып 2	85,9	11,7	97,6
	К78-2А		100,0		111,7
	К78-3А		117,8		129,5
	К78-4А		124,8		136,5
	К78-5А		147,9		159,6
	К78-6А		175,7		187,4
	К78-7А		205,9		217,6
	К78-8А		224,4		236,1
	К78-9А		269,2		280,9
	К78-10А		288,5		300,2
	К78-11А		343,6		355,3

Установку закладных изделий М2-14, М2-15 см узлы 11, 12 на листе 42 вып. 1.

ТК 1979	Таблица расхода материалов колонн крайних рядов с закладными изделиями для опирания железобетонных стропильных конструкций со связями	Серия 1 423-3; Выпуск 3; Лист 15

Инженер Северинова 1979г
Дата выпуска
г. Москва

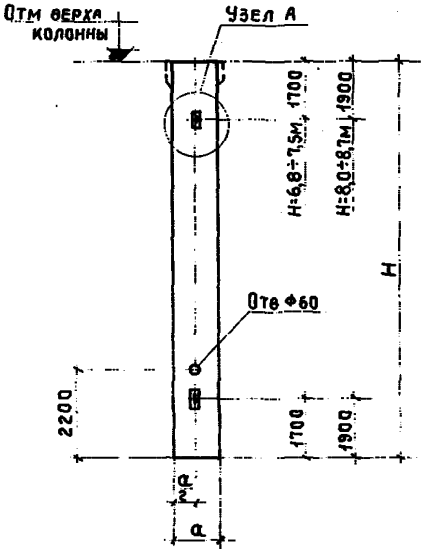

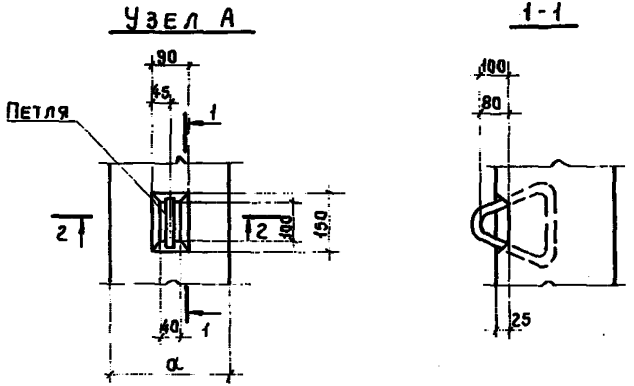

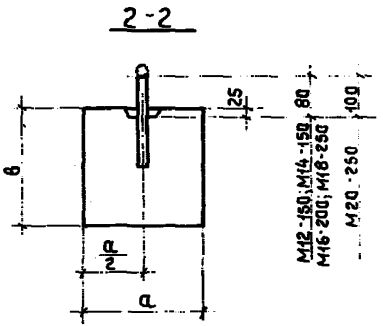

Размеры колонн, мм			Марка петли	№ листа вып.2
H	a	в		
7400	400	300	M12-150	142
7500	400	400	M14-150	
6800÷7500	500	500	M18-250	

Размеры колонн, мм			Марка петли	№ листа вып.2
H	a	в		
8700	400	400	M16-200	142
8000; 8100	500	500	M20-250	
8700	500	500	M20-250	

ТК 1979	Расположение петель и отверстий в колоннах для строповки	Серия 1423-3	
		Выпуск 3	Лист 16

Дата выпуска 1979 г.

г. Москва

16468-02 20

Выборка стали на колонну, кг

Марка колонны	Арматурные изделия												Закладные изделия								Всего	Общий расход стали
	Сталь арматурная класса А-I ГОСТ 5781-75				Стержневая горячекатаная периодического профиля класса А-III ГОСТ 5.1459-72*								Сталь класса А-III ГОСТ 5.1459-72*				Сталь прокатная ГОСТ 380-71*					
	ф, мм				ф, мм								ф, мм				Профиль					
	6	8		Итого	16	18	20	22	25			Итого		14	16		δ=14	δ=20				
К66-1	6,8	5,2		12,0	46,4							46,4	58,4	2,0				6,4			8,4	66,8
К66-2	6,8	5,2		12,0		58,8						58,8	70,8	2,0				6,4			8,4	79,2
К66-3	6,8	5,2		12,0		58,8						58,8	70,8	2,0				6,4			8,4	79,2
К66-4	5,2	5,2		10,4			72,6					72,6	83,0	2,0				6,4			8,4	91,4
К66-5	5,2	5,2		10,4			72,6					72,6	83,0	2,0				6,4			8,4	91,4
К66-6	5,2	5,2		10,4				87,8				87,8	98,2	2,0				6,4			8,4	106,6
К66-7	5,2	5,2		10,4				87,8				87,8	98,2	2,0				6,4			8,4	106,6
К66-8	6,9	5,2		12,1		94,4						94,4	106,5	2,0				6,4			8,4	114,9
К66-9	6,9	5,2		12,1		94,4						94,4	106,5	2,0				6,4			8,4	114,9
К66-10	5,3	5,2		10,5			116,4					116,4	126,9	2,0				6,4			8,4	135,3
К66-11	5,3	5,2		10,5			116,4					116,4	126,9	2,0				6,4			8,4	135,3
К66-12	5,3	5,2		10,5				141,0				141,0	151,5	2,0				6,4			8,4	159,9
К66-13	5,3	5,2		10,5				141,0				141,0	151,5	2,0				6,4			8,4	159,9
К66-14	5,3	5,2		10,5				53,2	114,0			167,2	177,7	2,0				6,4			8,4	186,1
К66-15	8,2	5,2		13,4					183,4			183,4	196,8	2,0				6,4			8,4	205,2
К66-16	10,4	5,2		15,6				228,8				228,8	244,4	2,0				6,4			8,4	252,8
К66-17	8,4	5,2		13,6				53,2	228,0			281,2	294,8	2,0				6,4			8,4	303,2
К66-18	6,0	7,6		13,6				53,2	114,8			168,0	181,6	2,0				8,6			10,6	192,2
К66-19	6,0	7,6		13,6					183,4			183,4	197,0	2,0				8,6			10,6	207,6
К66-20	9,6	7,6		17,2				53,2	229,6			282,8	300,0	2,0				8,6			10,6	310,6

ВЫБОРКА СТАЛИ НА КОЛОННУ, КГ

Марка колонны	Арматурные изделия: Сталь арматурная класса А-I ГОСТ 5781-75, ф, мм				Стержневая горячекатаная периодического профиля класса А-III ГОСТ 5.1459-72*, ф, мм								Всего	Закладные изделия: Сталь класса А-III ГОСТ 5.1459-72*, ф, мм			Сталь прокатная по ГОСТ 380-71*, профиль				Всего	Общий расход стали
	6	8		Итого	16	18	20	22	25			Итого		14	22	16	δ=8	δ=22	Гайка М20			
К66-1с	6,8	5,2		12,0	46,4							46,4	58,4	1,0	3,6		5,5	5,0	0,2		15,3	73,7
К66-2с	6,8	5,2		12,0		58,8						58,8	70,8	1,0	3,6		5,5	5,0	0,2		15,3	86,1
К66-3с	6,8	5,2		12,0		58,8						58,8	70,8	1,0	3,6		5,5	5,0	0,2		15,3	86,1
К66-4с	5,2	5,2		10,4			72,6					72,6	83,0	1,0	3,6		5,5	5,0	0,2		15,3	98,3
К66-5с	5,2	5,2		10,4			72,6					72,6	83,0	1,0	3,6		5,5	5,0	0,2		15,3	98,3
К66-6с	5,2	5,2		10,4				87,8				87,8	98,2	1,0	3,6		5,5	5,0	0,2		15,3	113,5
К66-7с	5,2	5,2		10,4				87,8				87,8	98,2	1,0	3,6		5,5	5,0	0,2		15,3	113,5
К66-8с	6,9	5,2		12,1		94,4						94,4	106,5	1,0	3,6		5,5	5,0	0,2		15,3	121,8
К66-9с	6,9	5,2		12,1		94,4						94,4	106,5	1,0	3,6		5,5	5,0	0,2		15,3	121,8
К66-10с	5,3	5,2		10,5			116,4					116,4	126,9	1,0	3,6		5,5	5,0	0,2		15,3	142,2
К66-11с	5,3	5,2		10,5			116,4					116,4	126,9	1,0	3,6		5,5	5,0	0,2		15,3	142,2
К66-12с	5,3	5,2		10,5				141,0				141,0	151,5	1,0	3,6		5,5	5,0	0,2		15,3	166,8
К66-13с	5,3	5,2		10,5				141,0				141,0	151,5	1,0	3,6		5,5	5,0	0,2		15,3	166,8
К66-14с	5,3	5,2		10,5				53,2	114,0			167,2	177,7	1,0	3,6		5,5	5,0	0,2		15,3	193,0
К66-15с	8,2	5,2		13,4					183,4			183,4	196,8	1,0	3,6		5,5	5,0	0,2		15,3	212,1
К66-16с	10,4	5,2		15,6				228,8				228,8	244,4	1,0	3,6		5,5	5,0	0,2		15,3	259,7
К66-17с	8,4	5,2		13,6				53,2	228,0			281,2	294,8	1,0	3,6		5,5	5,0	0,2		15,3	310,1
К66-18с	6,0	7,6		13,6				53,2	114,8			168,0	181,6	1,0	3,6		7,3	6,7	0,2		18,8	200,4
К66-19с	6,0	7,6		13,6					183,4			183,4	197,0	1,0	3,6		7,3	6,7	0,2		18,8	215,8
К66-20с	9,6	7,6		17,2				53,2	229,6			282,8	300,0	1,0	3,6		7,3	6,7	0,2		18,8	318,8

ПРОМСТРОЙПРОЕКТ г. Москва

Рук. бригады | Акишина | 1979 г.

ДАТА ВЫПУСКА

ТК 1979

ВЫБОРКА СТАЛИ НА КОЛОННУ К66-1с ÷ К66-20с

СЕРИЯ 1.423-3

Выпуск 3 | Лист 18

ВЫБОРКА СТАЛИ НА КОЛОННУ, КГ

Марка колонны	Арматурные изделия: Сталь арматурная класса А-I ГОСТ 5781-75, ф, мм: 6	8		Итого	Стержневая горячекатаная периодического профиля класса А-III ГОСТ 5.1459-72*, ф, мм: 18	20	22	25	28			Итого	Всего	Закладные изделия: Сталь класса А-III ГОСТ 5.1459-72*, ф, мм: 14	16	22	Сталь прокатная по ГОСТ 380-71*, профиль: δ=8	δ=14	δ=22	Гайка М20	Всего	Общий расход стали
К66-21	6,8	8,0		14,8	58,8							58,8	73,6	3,0				15,9			18,9	92,5
К66-22	5,2	8,0		13,2		72,6						72,6	85,8	3,0				15,9			18,9	104,7
К66-23	5,2	8,0		13,2			87,8					87,8	101,0	3,0				15,9			18,9	119,9
К66-24	6,9	8,0		14,9	94,4							94,4	109,3	3,0				15,9			18,9	128,2
К66-25	5,3	8,0		13,3		116,4						116,4	129,7	3,0				15,9			18,9	148,6
К66-26	5,3	8,0		13,3			141,0					141,0	154,3	3,0				15,9			18,9	173,2
К66-27	10,4	8,0		18,4			228,8					228,8	247,2	3,0				15,9			18,9	266,1
К66-28	7,8	10,4		18,2	59,6							59,6	77,8		3,8			21,4			25,2	103,0
К66-29	5,9	10,4		16,3		73,4						73,4	89,7		3,8			21,4			25,2	114,9
К66-30	5,9	10,4		16,3			89,0					89,0	105,3		3,8			21,4			25,2	130,5
К66-31	8,0	10,4		18,4	95,2							95,2	113,6		3,8			3,8			25,2	138,8
К66-32	6,0	10,4		16,4		117,2						117,2	133,6		3,8			3,8			25,2	158,8
К66-33	6,0	10,4		16,4			142,2					142,2	158,6		3,8			3,8			25,2	183,8
К66-34	6,0	10,4		16,4		53,2		114,8				168,0	184,4		3,8			3,8			25,2	209,8
К66-35	6,0	10,4		16,4				183,4				183,4	199,8		3,8			3,8			25,2	225,0
К66-36		27,5		27,5					230,0			230,0	257,5		3,8			3,8			25,2	282,7
К66-37	9,6	10,4		20,0			53,2	229,6				282,8	302,8		3,8			3,8			25,2	328,0
К66-38	9,6	10,4		20,0				298,0				298,0	318,0		3,8			3,8			25,2	343,2

ДАТА ВЫПУСКА 1979 г.

г. МОСКВА

ТК 1979	Выборка стали на колонну К66-21 ÷ К66-38	Серия 1.423-3	
		Выпуск 3	Лист 19

16468-02 22

Выборка стали на колонну, кг

Марка колонны	Арматурные изделия												Всего	Закладные изделия							Всего	Общий расход стали
	Сталь арматурная класса А-I ГОСТ 5781-75			Стержневая горячекатаная периодического профиля класса А-III ГОСТ 5.1459-72*										Сталь класса А-III ГОСТ 5.1459-72*			Сталь прокатная по ГОСТ 380-71*						
	ф, мм		Итого	ф, мм								Итого		ф, мм			Профиль					
	6	8		18	20	22	25	28						14	16	22	δ=8	δ=10	δ=22	Гайка М20		
К66-28с	7,8	10,4	18,2	59,6								59,6	77,8	3,0		7,2	14,4		14,8	0,4	39,8	117,6
К66-29с	5,9	10,4	16,3		73,4							73,4	89,7	3,0		7,2	14,4		14,8	0,4	39,8	129,5
К66-30с	5,9	10,4	16,3			89,0						89,0	105,3	3,0		7,2	14,4		14,8	0,4	39,8	145,1
К66-31с	8,0	10,4	18,4	95,2								95,2	113,6	3,0		7,2	14,4		14,8	0,4	39,8	153,4
К66-32с	6,0	10,4	16,4		117,2							117,2	133,6	3,0		7,2	14,4		14,8	0,4	39,8	173,4
К66-33с	6,0	10,4	16,4			142,2						142,2	158,6	3,0		7,2	14,4		14,8	0,4	39,8	198,4
К66-34с	6,0	10,4	16,4		53,2		114,8					168,0	184,4	3,0		7,2	14,4		14,8	0,4	39,8	224,2
К66-35с	6,0	10,4	16,4				183,4					183,4	199,8	3,0		7,2	14,4		14,8	0,4	39,8	239,6
К66-36с		27,5	27,5					230,0				230,0	257,5	3,0		7,2	14,4		14,8	0,4	39,8	297,3
К66-37с	9,6	10,4	20,0			53,2	229,6					282,8	302,8	3,0		7,2	14,4		14,8	0,4	39,8	342,6
К66-38с	9,6	10,4	20,0				298,0					298,0	318,0	3,0		7,2	14,4		14,8	0,4	39,8	357,8
К66-39	7,1	11,6	18,7			80,6						80,6	99,3		5,1			18,1			23,2	122,5
К66-40	9,1	11,6	20,7	89,6								89,6	110,3		5,1			18,1			23,2	133,5
К66-41	7,1	11,6	18,7		110,4							110,4	129,1		5,1			18,1			23,2	152,2
К66-42	7,1	11,6	18,7			133,8						133,8	152,5		5,1			18,1			23,2	175,7
К66-43	7,1	11,6	18,7			53,2	104,0					157,2	175,9		5,1			18,1			23,2	199,1
К66-44	7,1	11,6	18,7				172,6					172,6	191,3		5,1			18,1			23,2	214,5

Гл. инж. пр. Гвигорьев
Рук. бригады Акишина
Дата выпуска 1979г.

Промстройпроект
г. Москва

ТК 1979

Выборка стали на колонну
К66-28с ÷ К66-38с, К66-39 ÷ К66-44

Серия 1.423-3
Выпуск 3
Лист 20

Выборка стали на колонну, кг

Марка колонны	Арматурные изделия												Всего	Закладные изделия							Всего	Общий расход стали
	Сталь арматурная класса А-I ГОСТ 5781-75			Стержневая горячекатаная периодического профиля класса А-III ГОСТ 5.1459-72*										Сталь класса А-III ГОСТ 5.1459-72*			Сталь прокатная по ГОСТ 380-71*						
	ф, мм		Итого	ф, мм								Итого		ф, мм			Профиль						
	6	8		18	20	22	25	28	32					14	16	27	δ=8	δ=10	δ=22	Гайка М20		
К66-45		21,4	21,4					219,2				219,2	240,6		5,1			18,1			23,2	263,8
К66-46	5,6	11,6	17,2			53,2	208,0					261,2	278,4		5,1			18,1			23,2	301,6
К66-47	5,6	11,6	17,2			53,2	208,0					261,2	278,4		5,1			18,1			23,2	301,6
К66-48		21,6	21,6						291,2			291,2	312,8		5,1			18,1			23,2	336,0
К66-49		21,2	21,2					349,6				349,6	370,8		5,1			18,1			23,2	394,0
К66-50		21,2	21,2					349,6				349,6	370,8		5,1			18,1			23,2	394,0
К66-39с	7,1	11,6	18,7			80,6						80,6	99,3	3,0		7,2	14,4		14,8	0,4	39,8	139,1
К66-40с	9,1	11,6	20,7	89,6								89,6	110,3	3,0		7,2	14,4		14,8	0,4	39,8	150,1
К66-41с	7,1	11,6	18,7		110,4							110,4	129,1	3,0		7,2	14,4		14,8	0,4	39,8	168,9
К66-42с	7,1	11,6	18,7			133,8						133,8	152,5	3,0		7,2	14,4		14,8	0,4	39,8	192,3
К66-43с	7,1	11,6	18,7			53,2	104,0					157,2	175,9	3,0		7,2	14,4		14,8	0,4	39,8	215,7
К66-44с	7,1	11,6	18,7				172,6					172,6	191,3	3,0		7,2	14,4		14,8	0,4	39,8	231,1
К66-45с		21,4	21,4					219,2				219,2	240,6	3,0		7,2	14,4		14,8	0,4	39,8	280,4
К66-46с	5,6	11,6	17,2			53,2	208,0					261,2	278,4	3,0		7,2	14,4		14,8	0,4	39,8	318,2
К66-47с	5,6	11,6	17,2			53,2	208,0					261,2	278,4	3,0		7,2	14,4		14,8	0,4	39,8	318,2
К66-48с		21,6	21,6						291,2			291,2	312,8	3,0		7,2	14,4		14,8	0,4	39,8	352,6
К66-49с		21,2	21,2					349,6				349,6	370,8	3,0		7,2	14,4		14,8	0,4	39,8	410,6
К66-50с		21,2	21,2					349,6				349,6	370,8	3,0		7,2	14,4		14,8	0,4	39,8	410,6

г. Москва Дата выпуска 1979г.

ВЫБОРКА СТАЛИ НА КОЛОННУ, КГ

Марка колонны	Арматурные изделия: Сталь арматурная класса А-I ГОСТ 5781-75, ф, мм: 6	8		Итого	Стержневая горячекатаная периодического профиля класса А-III ГОСТ 5.1459-72*, ф, мм: 18	20	22	25	28	32		Итого	Всего	Закладные изделия: Сталь класса А-III ГОСТ 5.1459-72*, ф, мм: 14		22	Сталь прокатная по ГОСТ 380-71*, профиль: δ=8	δ=20	δ=22	Гайка М20	Всего	Общий расход стали
К78-1	9,1	7,6		16,7	69,2							69,2	85,9	2,0				8,6			10,6	96,5
К78-2	7,0	7,6		14,6		85,4						85,4	100,0	2,0				8,6			10,6	110,6
К78-3	7,0	7,6		14,6			103,2					103,2	117,8	2,0				8,6			10,6	128,4
К78-4	9,2	7,6		16,8	108,0							108,0	124,8	2,0				8,6			10,6	135,4
К78-5	7,1	7,6		14,7		133,2						133,2	147,9	2,0				8,6			10,6	158,5
К78-6	7,1	7,6		14,7			161,0					161,0	175,7	2,0				8,6			10,6	186,3
К78-7	7,1	7,6		14,7			57,8	133,4				191,2	205,9	2,0				8,6			10,6	216,5
К78-8	5,6	7,6		13,2				211,2				211,2	224,4	2,0				8,6			10,6	235,0
К78-9	7,2	7,6		14,8		48,0	206,4					254,4	269,2	2,0				8,6			10,6	279,8
К78-10		27,3		27,3					261,2			261,2	288,5	2,0				8,6			10,6	299,1
К78-11	11,2	7,6		18,8			58,0	266,8				324,8	343,6	2,0				8,6			10,6	354,2
К78-1с	9,1	7,6		16,7	69,2							69,2	85,9	1,0		3,6	7,3		6,7	0,2	18,8	104,7
К78-2с	7,0	7,6		14,6		85,4						85,4	100,0	1,0		3,6	7,3		6,7	0,2	18,8	118,8
К78-3с	7,0	7,6		14,6			103,2					103,2	117,8	1,0		3,6	7,3		6,7	0,2	18,8	136,6
К78-4с	9,2	7,6		16,8	108,0							108,0	124,8	1,0		3,6	7,3		6,7	0,2	18,8	143,6
К78-5с	7,1	7,6		14,7		133,2						133,2	147,9	1,0		3,6	7,3		6,7	0,2	18,8	166,7
К78-6с	7,1	7,6		14,7			161,0					161,0	175,7	1,0		3,6	7,3		6,7	0,2	18,8	194,5
К78-7с	7,1	7,6		14,7			57,8	133,4				191,2	205,9	1,0		3,6	7,3		6,7	0,2	18,8	224,7
К78-8с	5,6	7,6		13,2				211,2				211,2	224,4	1,0		3,6	7,3		6,7	0,2	18,8	243,2
К78-9с	7,2	7,6		14,8		48,0	206,4					254,4	269,2	1,0		3,6	7,3		6,7	0,2	18,8	288,0
К78-10с		27,3		27,3					261,2			261,2	288,5	1,0		3,6	7,3		6,7	0,2	18,8	307,3
К78-11с	11,2	7,6		18,8			58,0	266,8				324,0	342,8	1,0		3,6	7,3		6,7	0,2	18,8	361,6

ТК 1979	Выборка стали на колонну К78-1÷К78-11, К78-1с÷К78-11с	Серия 1.423-3	
		Выпуск 3	Лист 22

ПРОМСТРОЙПРОЕКТ г. Москва
Рук бригады Акишина
Инженер Ускова
Дата выпуска 1979 г.

16468-02 25

Выборка стали на колонну, кг

Марка колонны	Арматурные изделия												Закладные изделия								Всего	Общий расход стали
	Сталь арматурная класса А-I ГОСТ 5781-75				Стержневая горячекатаная периодического профиля класса А-III ГОСТ 5.1459-72*							Всего	Сталь класса А-III ГОСТ 5.1459-72*			Сталь прокатная по ГОСТ 380-71*				Всего		
	ф мм			Итого	ф мм						Итого		ф мм			Профиль						
	6	8			18	20	22	25	28	32			14	16	22	δ=8	δ=14	δ=22	Гайка М26			
К78-13	9,1	10,4		19,5	69,2						69,2	88,7		3,8			21,4			25,2	103,5
К78-14	7,0	10,4		17,4		85,4					85,4	102,8		3,8			21,4			25,2	117,6
К78-15	7,0	10,4		17,4			103,2				103,2	120,6		3,8			21,4			25,2	135,4
К78-16	9,2	10,4		19,6	108,0						108,0	127,6		3,8			21,4			25,2	142,2
К78-17	7,1	10,4		17,5		133,2					133,2	150,7		3,8			21,4			25,2	165,5
К78-18	7,1	10,4		17,5			161,0				161,0	178,5		3,8			21,4			25,2	193,3
К78-19	7,1	10,4		17,5			57,8	133,4			191,2	208,7		3,8			21,4			25,2	223,5
К78-20	5,6	10,4		16,0				211,2			211,2	227,2		3,8			21,4			25,2	242,0
К78-21	7,2	10,4		17,6			264,4				264,4	282,0		3,8			21,4			25,2	256,0
К78-22		30,1		30,1					261,2		261,2	291,3		3,8			21,4			25,2	316,5
К78-23		30,0		30,0			58,0		334,2		392,2	422,2		3,8			21,4			25,2	436,4
К78-24		30,0		30,0					427,2		427,2	457,2		3,8			21,4			25,2	472,0
К78-13с	9,1	10,4		19,5	69,2						69,2	88,7	3,0		7,2	14,4		14,8	0,4	39,8	128,5
К78-14с	7,0	10,4		17,4		85,4					85,4	102,8	3,0		7,2	14,4		14,8	0,4	39,8	142,6
К78-15с	7,0	10,4		17,4			103,2				103,2	120,6	3,0		7,2	14,4		14,8	0,4	39,8	160,4
К78-16с	9,2	10,4		19,6	108,0						108,0	127,6	3,0		7,2	14,4		14,8	0,4	39,8	167,4
К78-17с	7,1	10,4		17,5		133,2					133,2	150,7	3,0		7,2	14,4		14,8	0,4	39,8	190,5
К78-18с	7,1	10,4		17,5			161,0				161,0	178,5	3,0		7,2	14,4		14,8	0,4	39,8	218,3
К78-19с	7,1	10,4		17,5			57,8	133,4			191,2	208,7	3,0		7,2	14,4		14,8	0,4	39,8	248,5
К78-20с	5,6	10,4		16,0				211,2			211,2	227,2	3,0		7,2	14,4		14,8	0,4	39,8	267,0

Выборка стали на колонну, кг

Марка колонны	Арматурные изделия												Закладные изделия								Общий расход стали
	Сталь арматурная класса А-I ГОСТ 5781-75				Стержневая горячекатаная периодического профиля класса А-III ГОСТ 5.1459-72*							Всего	Сталь класса А-III ГОСТ 5.1459-72*			Сталь прокатная по ГОСТ 380-71*				Всего	
	ф мм				ф мм								ф мм			Профиль					
	6	8		Итого	18	20	22	25	28	32	Итого		14	16	22	δ=8	δ=10	δ=22	Гайка М20		
К78-21с	7,2	10,4		17,6			264,4				264,4	282,0	3,0		7,2	14,4		14,8	0,4	39,8	321,8
К78-22с		30,1		30,1					261,2		261,2	291,3	3,0		7,2	14,4		14,8	0,4	39,8	331,1
К78-23с		30,0		30,0			58,0		334,2		392,2	422,2	3,0		7,2	14,4		14,8	0,4	39,8	462,0
К78-24с		30,0		30,0					427,2		427,2	457,2	3,0		7,2	14,4		14,8	0,4	39,8	497,0
К78-25	8,2	11,6		18,8			94,8				94,8	113,6		5,1			18,1			23,2	136,8
К78-26	11,0	11,6		22,6	102,4						102,4	125,0		5,1			18,1			23,2	148,2
К78-27	11,0	11,6		22,6	102,4						102,4	125,0		5,1			18,1			23,2	148,2
К78-28	8,1	11,6		19,7		126,2					126,2	145,9		5,1			18,1			23,2	169,1
К78-29	8,1	11,6		19,7		126,2					126,2	145,9		5,1			18,1			23,2	169,1
К78-30	8,1	11,6		19,7		152,6					152,6	172,3		5,1			18,1			23,2	195,5
К78-31	8,1	11,6		19,7		152,6					152,6	172,3		5,1			18,1			23,2	195,5
К78-32	8,1	11,6		19,7			57,8	122,6			180,4	200,1		5,1			18,1			23,2	223,3
К78-33	8,1	11,6		19,7			57,8	122,6			180,4	200,1		5,1			18,1			23,2	223,3
К78-34	6,7	11,6		18,3				200,4			200,4	218,7		5,1			18,1			23,2	241,9
К78-35	8,0	11,6		19,6			247,6				247,6	267,2		5,1			18,1			23,2	290,4
К78-36		23,3		23,3					251,4		251,4	274,7		5,1			18,1			23,2	297,9
К78-37		23,3		23,3					251,4		251,4	274,7		5,1			18,1			23,2	297,9
К78-38	6,6	11,6		18,2			58,0	245,2			303,2	321,4		5,1			18,1			23,2	344,6
К78-39	6,6	11,6		18,2				319,2			319,2	337,4		5,1			18,1			23,2	360,6
К78-40		23,2		23,2				74,0	307,6		381,6	404,8		5,1			18,1			23,2	428,0
К78-41		23,2		23,2					400,4		400,4	423,6		5,1			18,1			23,2	446,8
К78-42		34,8		34,8				74,0		404,0	478,0	512,8		5,1			18,1			23,2	536,0
К78-43		34,8		34,8						525,2	525,2	560,0		5,1			18,1			23,2	583,2

Госстрой СССР
ПРОМСТРОЙПРОЕКТ
г. Москва

Гл. инж. пр.	Григорьев	
Рук. группы	Акишина	
Инженер	Ускова	
Дата выпуска		1979 г.

ТК 1979

Выборка стали на колонну К78-21с ÷ К78-24с, К78-25 ÷ К78-43

Серия 1.423-3
Выпуск 3 | Лист 24

ВЫБОРКА СТАЛИ НА КОЛОННУ, КГ

Марка колонны	Арматурные изделия: Сталь арматурная класса А-I ГОСТ 5781-75, ф, мм 6	8	Итого	Стержневая горячекатаная периодического профиля класса А-III ГОСТ 5.1459-72*, ф, мм 18	20	22	25	28	32	Итого	Всего	Закладные изделия: Сталь класса А-III ГОСТ 5.1459-72*, ф, мм 14	22	Итого	Сталь прокатная по ГОСТ 380-71*, Профиль δ=8	δ=22	Гайка М20	Итого	Всего	Общий расход стали
К78-25с	9,0	11,6	20,6			103,2				103,2	123,8	3,0	7,2		14,4	14,8	0,4		39,8	163,6
К78-26с	12,0	11,6	23,6	108,0						108,0	131,6	3,0	7,2		14,4	14,8	0,4		39,8	171,4
К78-27с	12,0	11,6	23,6	108,0						108,0	131,6	3,0	7,2		14,4	14,8	0,4		39,8	171,4
К78-28с	9,0	11,6	20,6		133,2					133,2	153,8	3,0	7,2		14,4	14,8	0,4		39,8	193,6
К78-29с	9,0	11,6	20,6		133,2					133,2	153,8	3,0	7,2		14,4	14,8	0,4		39,8	193,6
К78-30с	9,0	11,6	20,6			161,0				161,0	181,6	3,0	7,2		14,4	14,8	0,4		39,8	221,4
К78-31с	9,0	11,6	20,6			161,0				161,0	181,6	3,0	7,2		14,4	14,8	0,4		39,8	221,4
К78-32с	8,2	11,6	19,8			57,8	133,4			191,2	211,0	3,0	7,2		14,4	14,8	0,4		39,8	250,8
К78-33с	8,2	11,6	19,8			57,8	133,4			191,2	211,0	3,0	7,2		14,4	14,8	0,4		39,8	250,8
К78-34с	7,3	11,6	18,9				211,2			211,2	230,1	3,0	7,2		14,4	14,8	0,4		39,8	269,9
К78-35с	8,8	11,6	20,4			264,4				264,4	284,8	3,0	7,2		14,4	14,8	0,4		39,8	324,6
К78-36с		24,5	24,5					264,8		264,8	289,3	3,0	7,2		14,4	14,8	0,4		39,8	329,1
К78-37с		24,5	24,5					264,8		264,8	289,3	3,0	7,2		14,4	14,8	0,4		39,8	329,1
К78-38с	7,2	11,6	18,6			58,0	266,8			324,8	343,4	3,0	7,2		14,4	14,8	0,4		39,8	383,2
К78-39с	7,2	11,6	18,6				340,8			340,8	359,4	3,0	7,2		14,4	14,8	0,4		39,8	399,2
К78-40с		24,4	24,4				74,0	334,4		408,4	432,8	3,0	7,2		14,4	14,8	0,4		39,8	472,6
К78-41с		24,4	24,4					427,2		427,2	451,6	3,0	7,2		14,4	14,8	0,4		39,8	491,4
К78-42с		36,4	36,4				74,0		439,2	513,2	549,6	3,0	7,2		14,4	14,8	0,4		39,8	589,4
К78-43с		36,4	36,4						560,4	560,4	596,8	3,0	7,2		14,4	14,8	0,4		39,8	636,6

ДАТА ВЫПУСКА 1979г

gost.e-ecolog.ru