ТИПОВОЙ ПРОЕКТ

901-3-89

СТАНЦИЯ ОЧИСТКИ ВОДЫ

ПОВЕРХНОСТНЫХ ИСТОЧНИКОВ

С СОДЕРЖАНИЕМ ВЗВЕШЕННЫХ ВЕЩЕСТВ ДО 2500 МГ/Л

ПРОИЗВОДИТЕЛЬНОСТЬЮ 3,2 ТЫС. $М^3$/СУТКИ

СОСТАВ ПРОЕКТА:

Альбом I — Архитектурно - строительная часть
Альбом II — Технологическая и санитарно - техническая части
Альбом III — Электротехническая часть
Альбом IV — Нестандартизированное оборудование. Задание заводам - изготовителям
Альбом V — Заказные спецификации
Альбом VI — Сметы

АЛЬБОМ IV

14154-04

РАЗРАБОТАН
ЦНИИЭП инженерного оборудования городов, жилых и общественных зданий

УТВЕРЖДЁН ГОСГРАЖДАНСТРОЕМ
31 июля 1975г Приказ № 163
ВВЕДЕН В ДЕЙСТВИЕ ЦНИИЭП инженерного оборудования
29 июня 1976 г. Приказ № 48 от 16 июня 1976г.

gost.e-ecolog.ru

Нестандартизированное оборудование и задание заводу - изготовителю.

Нестандартизированное оборудование.		
Обозначение.	Наименование	N листа
	Обложка.	б/н
	Содержание альбома.	1
492.00.000 ВО.	Вихревой смеситель ф 1.5 Лист I. Чертеж общего вида.	2
492.00.000. ВО.	Вихревой смеситель ф 1.5 Лист II. Чертеж общего вида.	3.
493.00.000. ВО.	Корыто для промывки сетки. Чертеж общего вида.	4
495. 00. 000. ВО.	Регулятор уровня. Лист 1 Чертеж общего вида.	5
495.00.000. ВО.	Регулятор уровня. Лист 2. Чертеж общего вида.	6
496.00.000. ВО.	Заслонка поворотная регулирующая. Чертеж общего вида.	7
499.00.000.ВО	Гребёнка Ду 150. Чертеж общего вида.	8
500.00.000. ВО.	Гребёнка Ду 50. Чертеж общего вида.	9.
Задание заводу- изготовителю. Щит технологического вида.		
АВ-1	Заказная спецификация щитов. Заказная спецификация электроаппаратуры.	10
АВ-2	Щит оператора. Сборочный чертеж. (Общий вид)	11
АВ-3	Щит оператора. Панель 1-2. Схема монтажная.	12
АВ-4	Щит оператора. Панель 1. Схема монтажная.	13
АВ-5	Щит оператора. Панель 2. Схема монтажная.	14
АВ-6	Щит оператора. Панель 3. Схема монтажная. Лист 1.	15
АВ-6	Щит оператора. Панель 3. Схема монтажная. Лист 2.	16

492.00.000 ВО

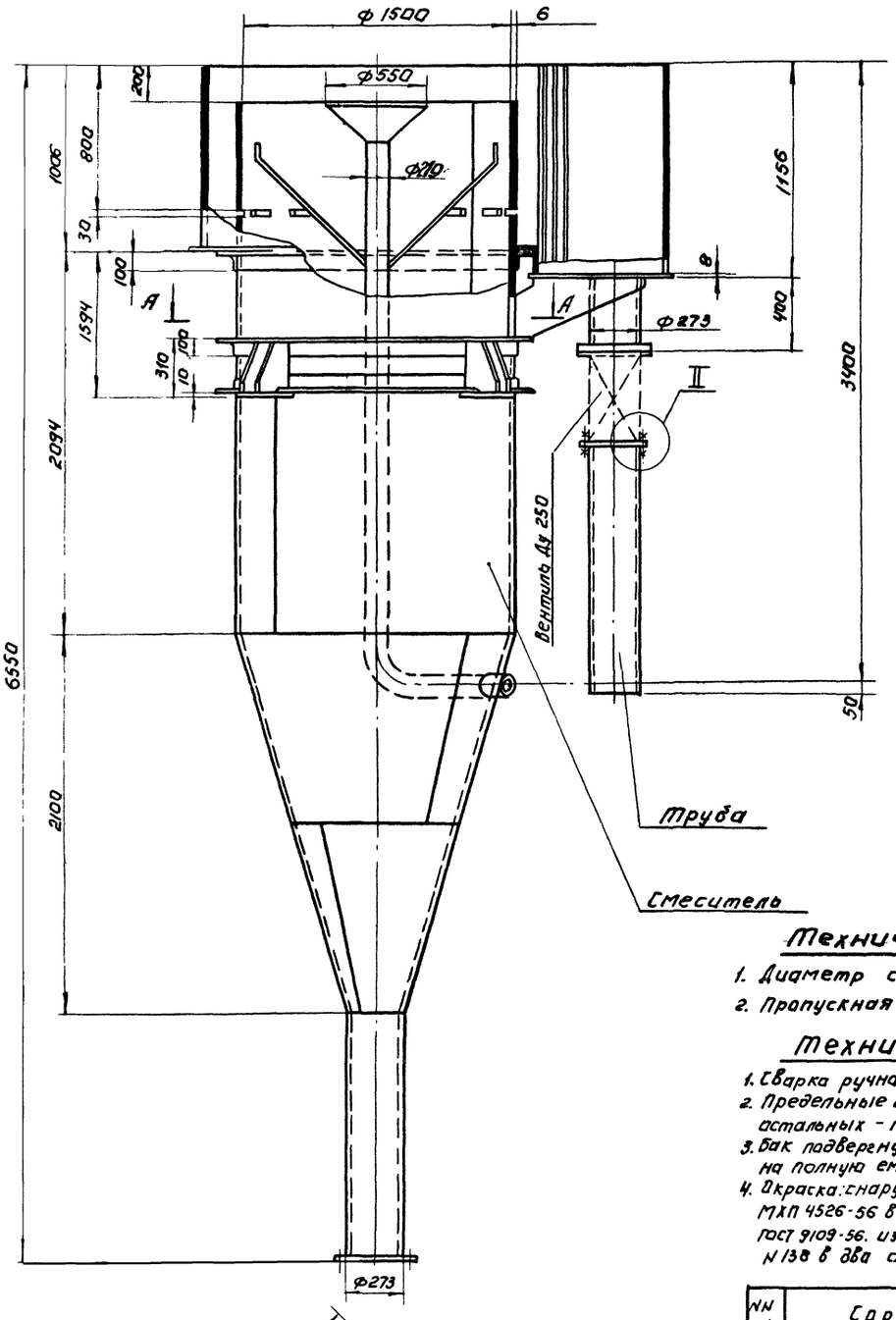

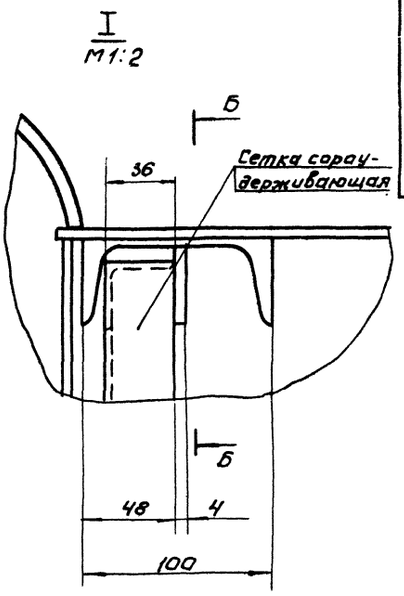

Техническая характеристика.

1. Диаметр смесителя - 1,5 м.
2. Пропускная способность - 125 м³/час.

Технические требования.

1. Сварка ручная электродуговая по ГОСТ 5264-69.
2. Предельные отклонения отверстий - по А7; валов - по В7; остальных - по СМ8.
3. Бак подвергнуть гидравлическому испытанию наливом воды на полную емкость.
4. Окраска: снаружи перхлорвиниловой эмалью ПХВ 715 ВТУ МХП 4526-56 в серый цвет с предварительной грунтовкой ФЛ-03-к ГОСТ 9109-56. изнутри эмалью ХС9 с предварительной грунтовкой N 138 в два слоя.

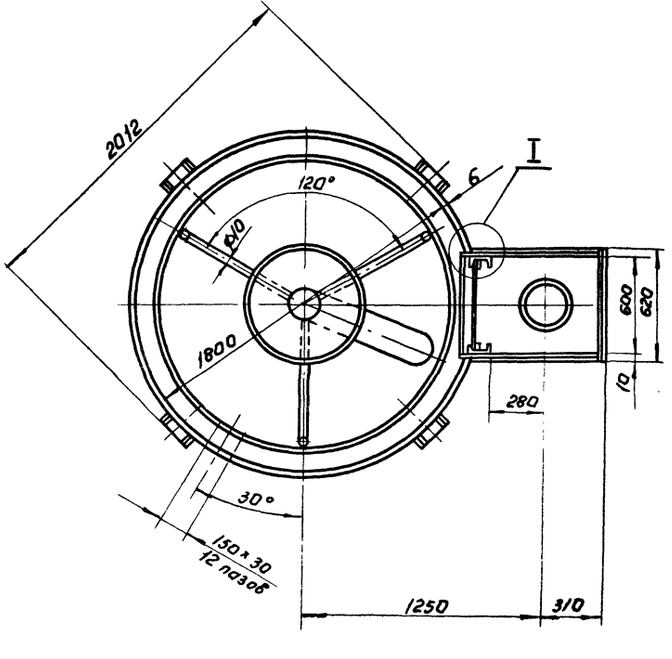

NN п/п	Сортамент	Масса	Примеч.
1	Швеллер 10 ГОСТ 8240-72 / Ст.3 535-58	17,6 кГ	
2	Уголок Б100×100×8 ГОСТ 8509-72 / Ст.3 ГОСТ 535-58	180 кГ	
3	Уголок Б56×36×4 ГОСТ 8510-72 / Ст.3 ГОСТ 535-58	9,6 кГ	
4	Полоса 4×40 ГОСТ 103-57 / Ст 3 ГОСТ 535-58	2,9 кГ	
5	Лист 6 ГОСТ 5681-57 / Ст.3 ГОСТ 14637-69 В=1800 мм.	1450 кГ	
6	Лист 8 ГОСТ 5681-57 / Ст.3 ГОСТ 14637-69 В=1800 мм.	8,58 кГ	
7	Лист 10 ГОСТ 5681-57 / Ст.3 ГОСТ 14637-69 В=1250 мм.	31,2 кГ	
8	Труба 219×6 ГОСТ 8732-70 / Б10 ГОСТ 8731-66.	96,8 кГ	
9	Труба 273×11 ГОСТ 8732-70 / Б10 ГОСТ 8731-66.	473,4 кГ	
10	Ст.3 ГОСТ 380-71	3 кГ	
11	Резина-пластина ЗМБ-М ГОСТ 7338-65	0,05 кГ	
12	Сетка N4-1,2 ГОСТ 5336-60; 1160×590	3,65	
13	Круг 10 ГОСТ 2590-57 / Ст.3 ГОСТ 535-58	1,9	

					492.00.000. ВО			
Изм	Лист	N докум.	Подп.	Дата	Вихревой смеситель ф 1.5. Чертеж общего вида.	Лит.	Масса	Масшт.
Разраб.		Белич					2217	1:20
Пров.		Занозин				Лист:1	Лист 2	
Т.контр.								
ГИП		Рыкин				ЦНИИЭП	инж. Обор ко.	
Н.контр.		Графский						
Утв.		Сухоренко						

Формат 22

492.00.000 ВО

А-А
М1:20

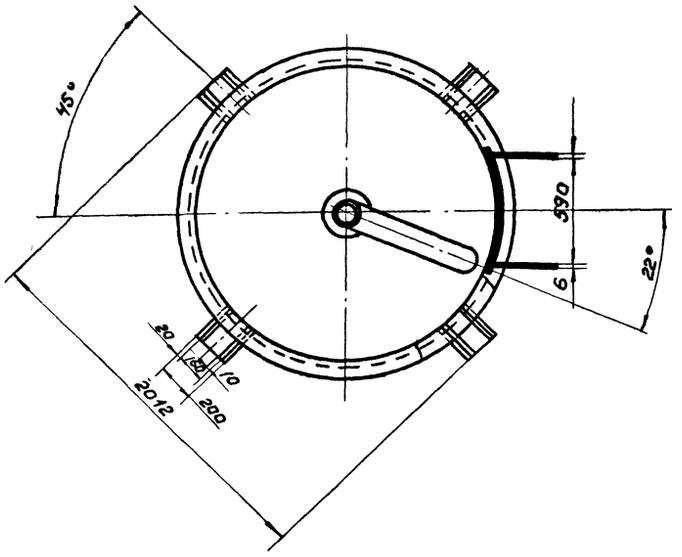

II
М1:5

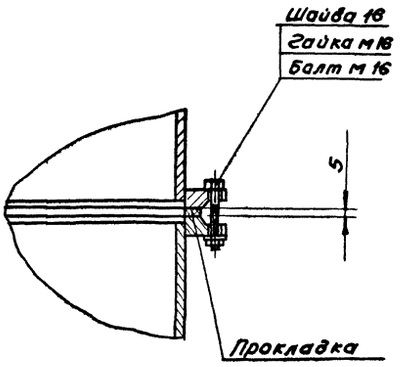

Г-Г
М1:1

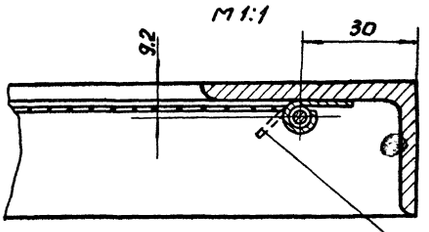

Загнуть после установки сетки.

Д

Б-Б (повернута)
М1:5

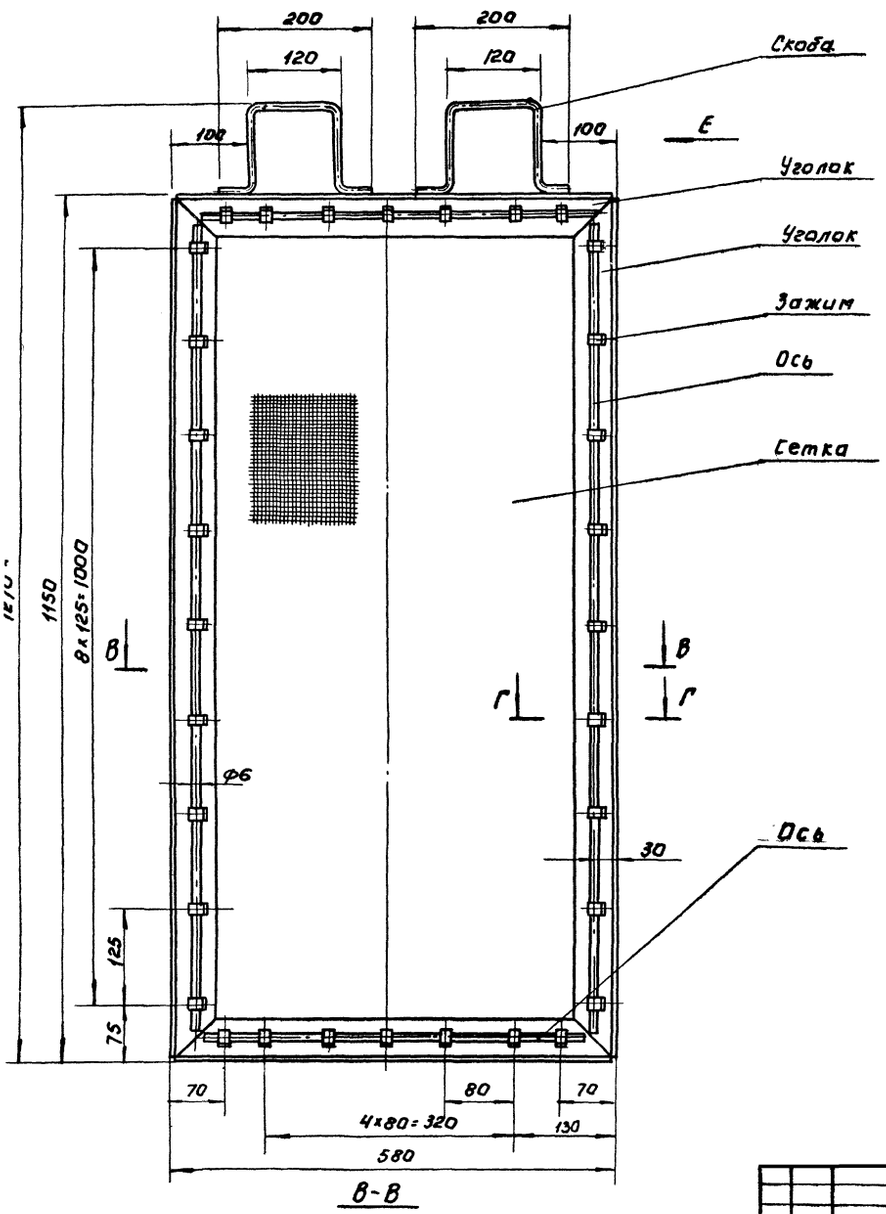

В-В

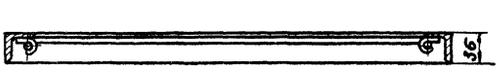

Вид Д
М1:1

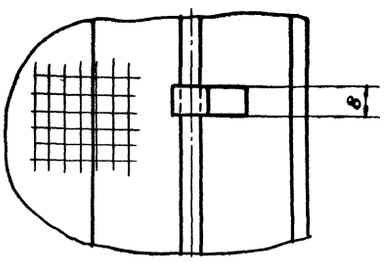

Вид Е
М1:2

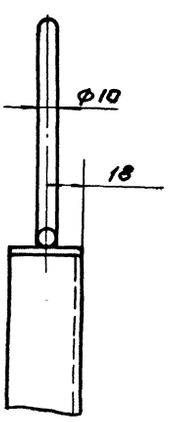

Изм.	Лист	N докум.	Подп.	Дат	492.00.000. ВО
Разраб.		Белич			Вихревой смеситель ф 1,5 м. Чертеж общего вида.
Пров.		Заназин			Лит. — Масса — Масшт. —
Т. контр.					Лист: 2 Листов: 2
ГИП		Роисин			ЦНИИЭП инж. обор. К.О
Н. контр.		Графский			
Утв.		Стаценко			

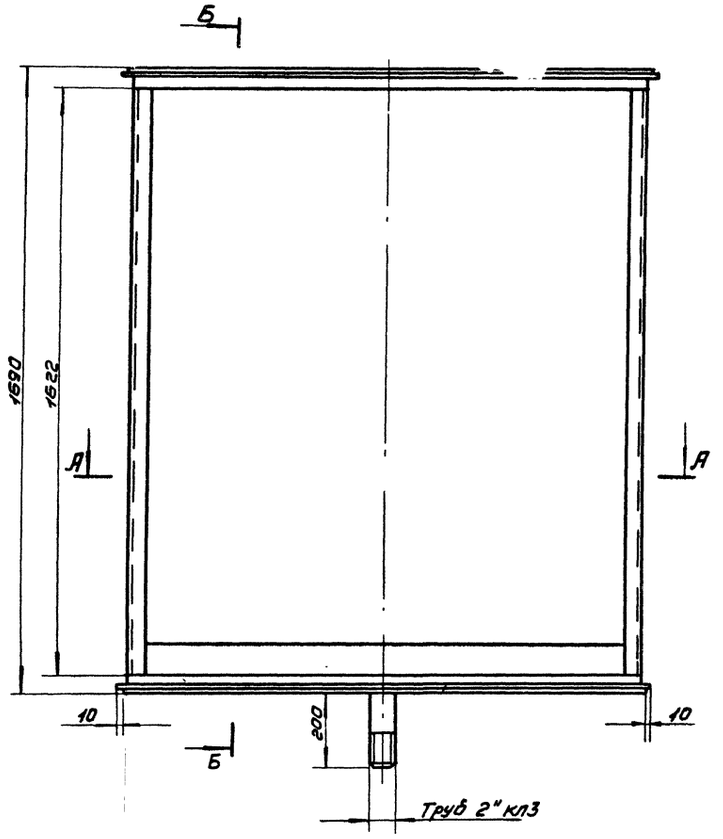

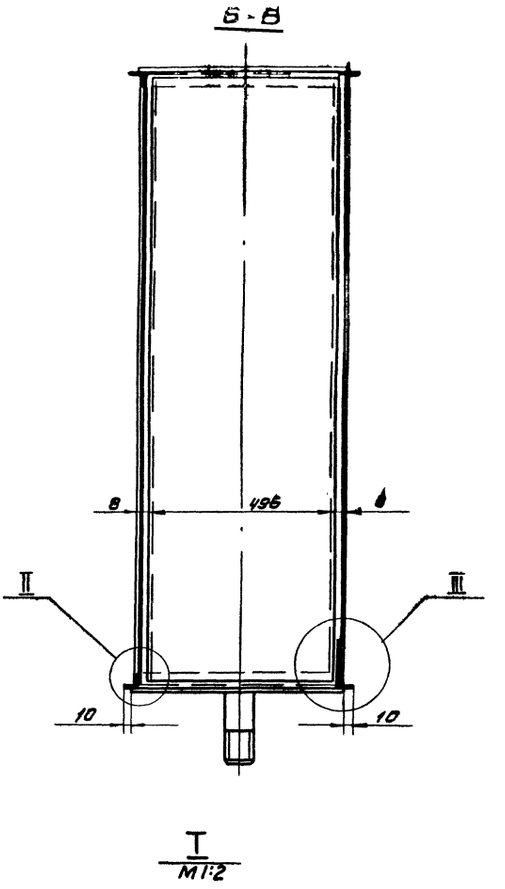

I
М1:2

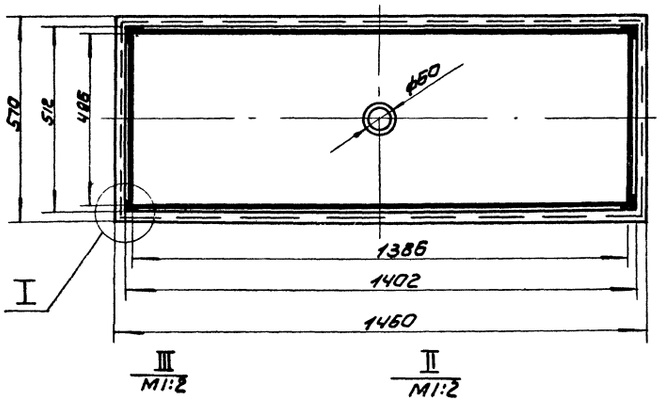

III
М1:2

II
М1:2

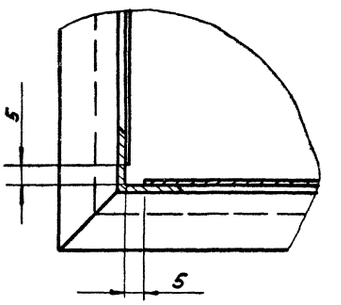

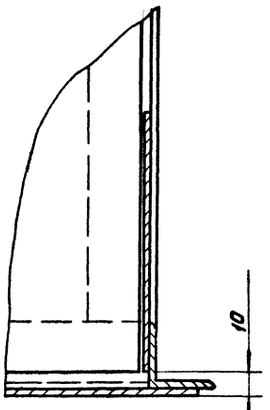

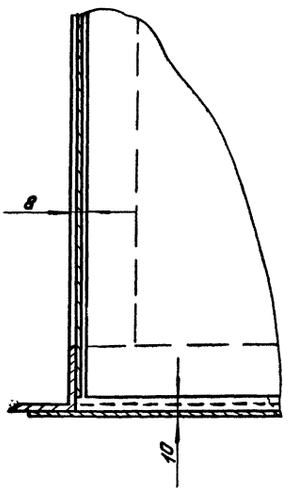

1. Сварка ручная электродуговая ГОСТ 5264-69
2. Предельные отклонения размеров по СМ3.
3. Покрасить под цвет основного оборудования.

NN п/п	Сортамент	Масса	Примечание
1	Уголок $\frac{Б3кп2кп3\ ГОСТ\ 8509-72}{Ст3\ ГОСТ\ 535-58}$	16,46 кг	
2	Лист $\frac{В2Г\ ГОСТ\ 3680-57}{Ст3\ ГОСТ\ 16523-70}$	7,8 кг	
3	Труба 50 ГОСТ 3262-62	0,98 кг	

			493.00.000 ВО	
Изм.	Лист	N докум.	Подп.	Дата
Разраб.		Белич		
Пров.		Заказин		
Т.контр.				
ГИП		Рысин		
Н.контр.		Графский		
Утв.		Сухаренко		

Корыта для промывки сеток
Чертеж общего вида.

Лит	Масса	Масштаб
	95,44	1:1

Лист | Листов 1

ЦНИИЗП инж. оборуд. КО

Формат А2

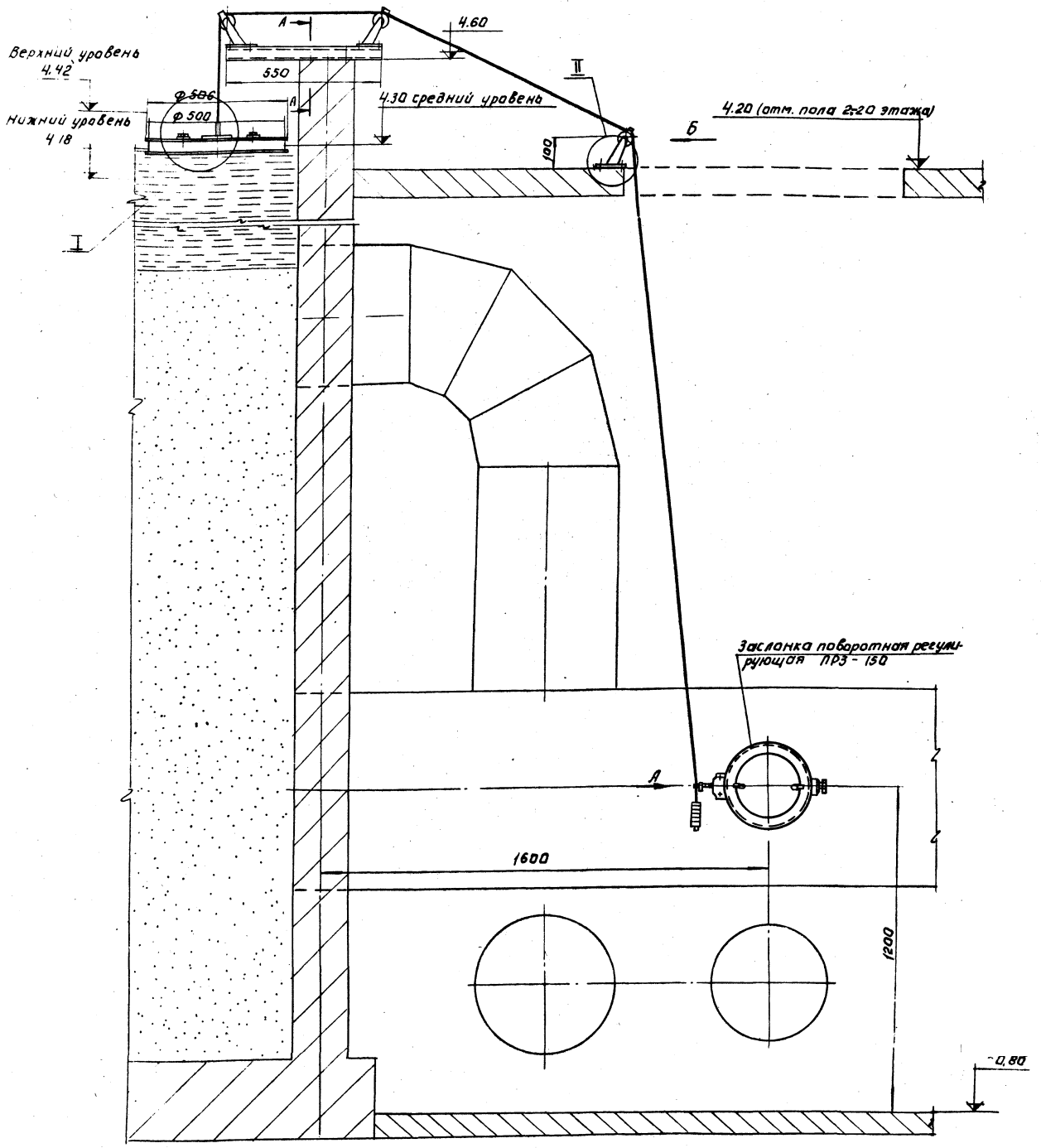

Технические требования.

1. Швеллер (поз. 13) установить совместно с роликами по месту.
2. Вес поплавка подобрать в зависимости от момента сопротивления дроссельной заслонки путем засыпки песка внутрь поплавка (при Мс дросселя = 1 кгм, вес поплавка - 12 кг).
3. Втулку роликов и ролик смазать консистентной смазкой.

NN п/п	Сортамент.	Масса	Масштаб.
1	Ст. 3 ГОСТ 380-71	20,7 кг	
2	Ст. 15 ГОСТ 1050-60	0,002	
3	Швеллер 5 ГОСТ 8240-72 / Ст. 3 ГОСТ 535-58	2,4	
4	Бр ЖЭ-4 ГОСТ 493-54	0,025 кг	
5	Резина-пластина 1,5 ГОСТ 7338-65	0,01	
6	Текстолит ПТК ГОСТ 5-72	0,045	

Изм.	Лист	N докум.	Подп.	Дата	495.00.000.ВО.			
Разраб.		Белич			Регулятор уровня. Чертеж общего вида	Лит.	Масса	Масштаб
Пров.		Зимонин					19,76	1:10
						Лист 1	Листов 2	

495.00.000 ВО

Вид Б
(канат условно не показан)

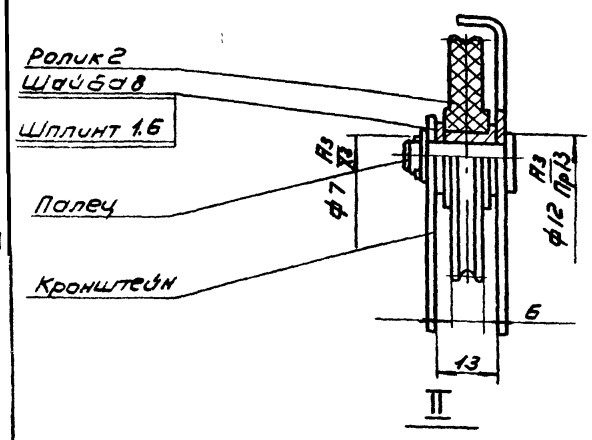

II

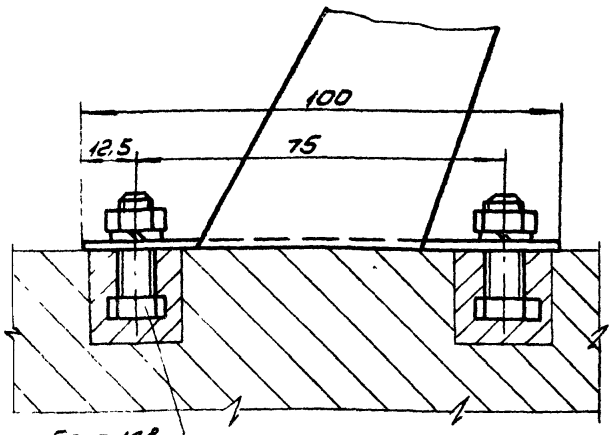

I

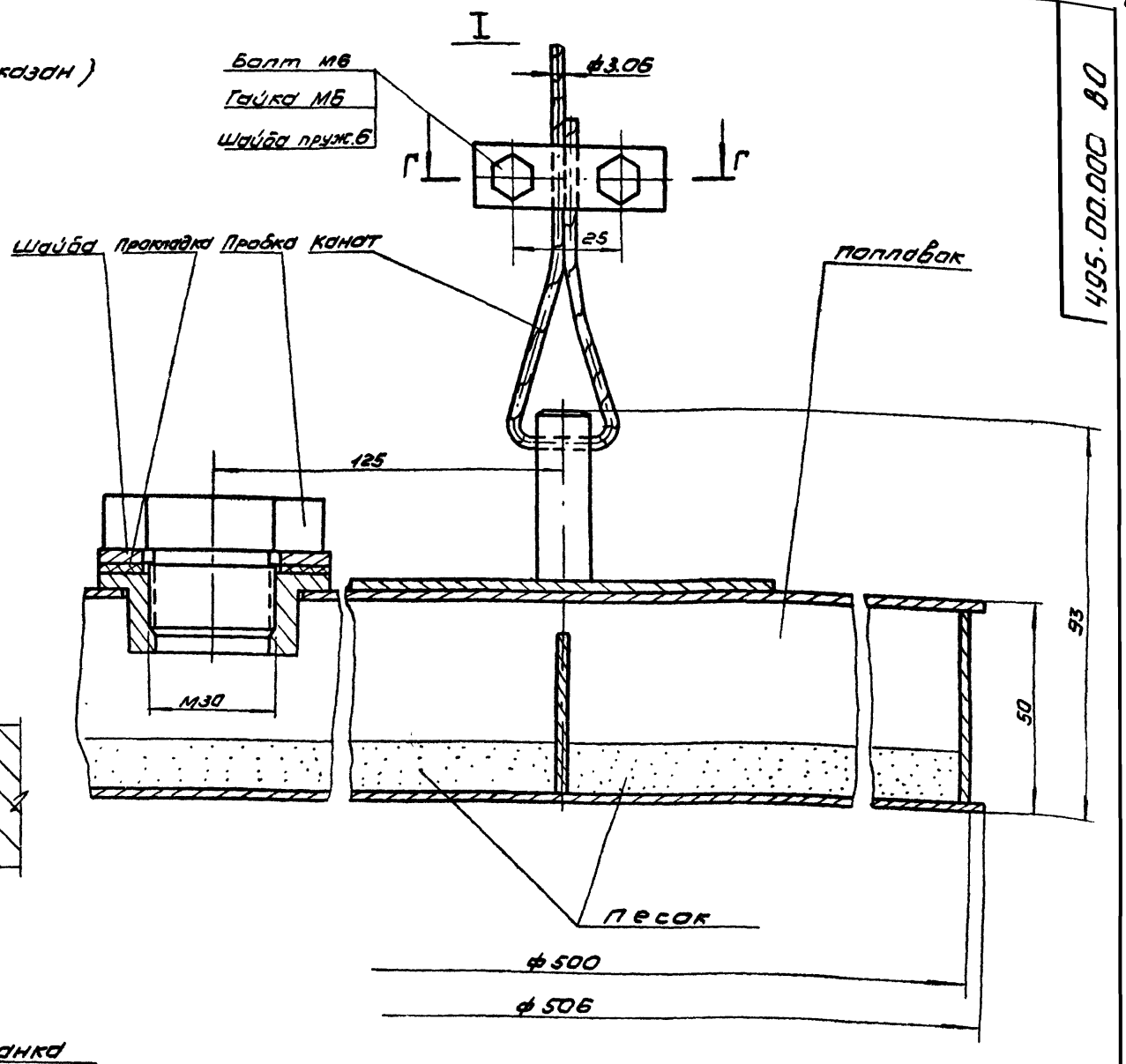

Вид А

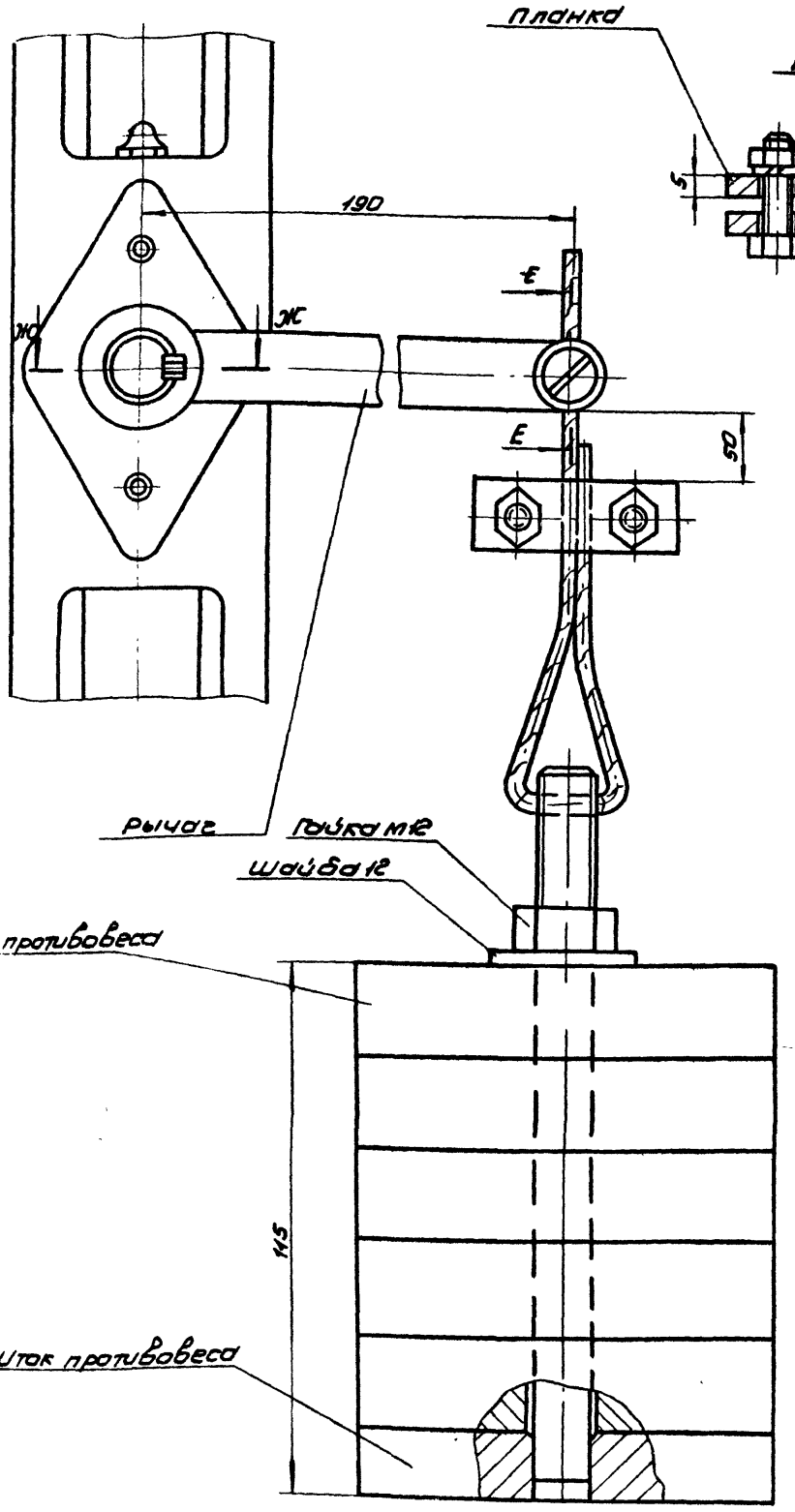

Г-Г

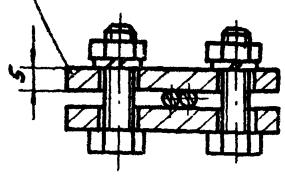

Ж-Ж

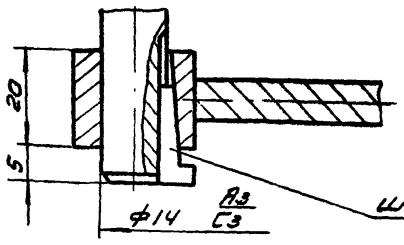

Е-Е

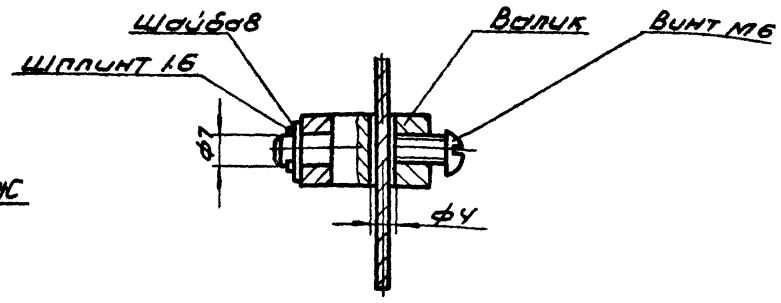

П-П

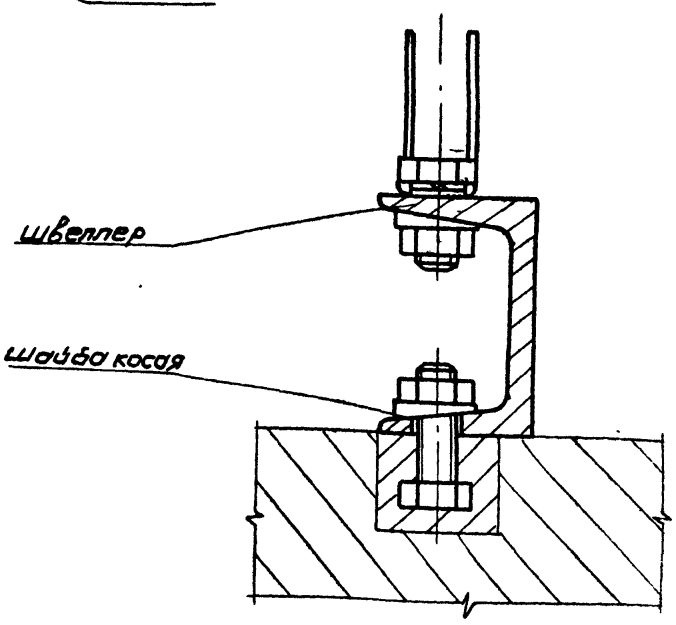

Изм.	Лист	N докум.	Подп.	Дата
Разраб.		Белич		
Пров.		Занозин		
Т.контр.				
ГИП		Рысин		
Н.контр.		Графский		
Утв.		Сухоренко		

495.00.000. ВО

Регулятор уровня
Чертеж общего вида

Лит	Масса	Масштаб
	19.76	1:1
Лист 2	Листов 2	

ЦНИИЭП инж.-обор. КО

Формат 22

Инв.№ подл. | Подп. и дата | Взам.инв.№ | Инв.№ дубл. | Подп. и дата

496.00.000.ВО.

Альбом IV

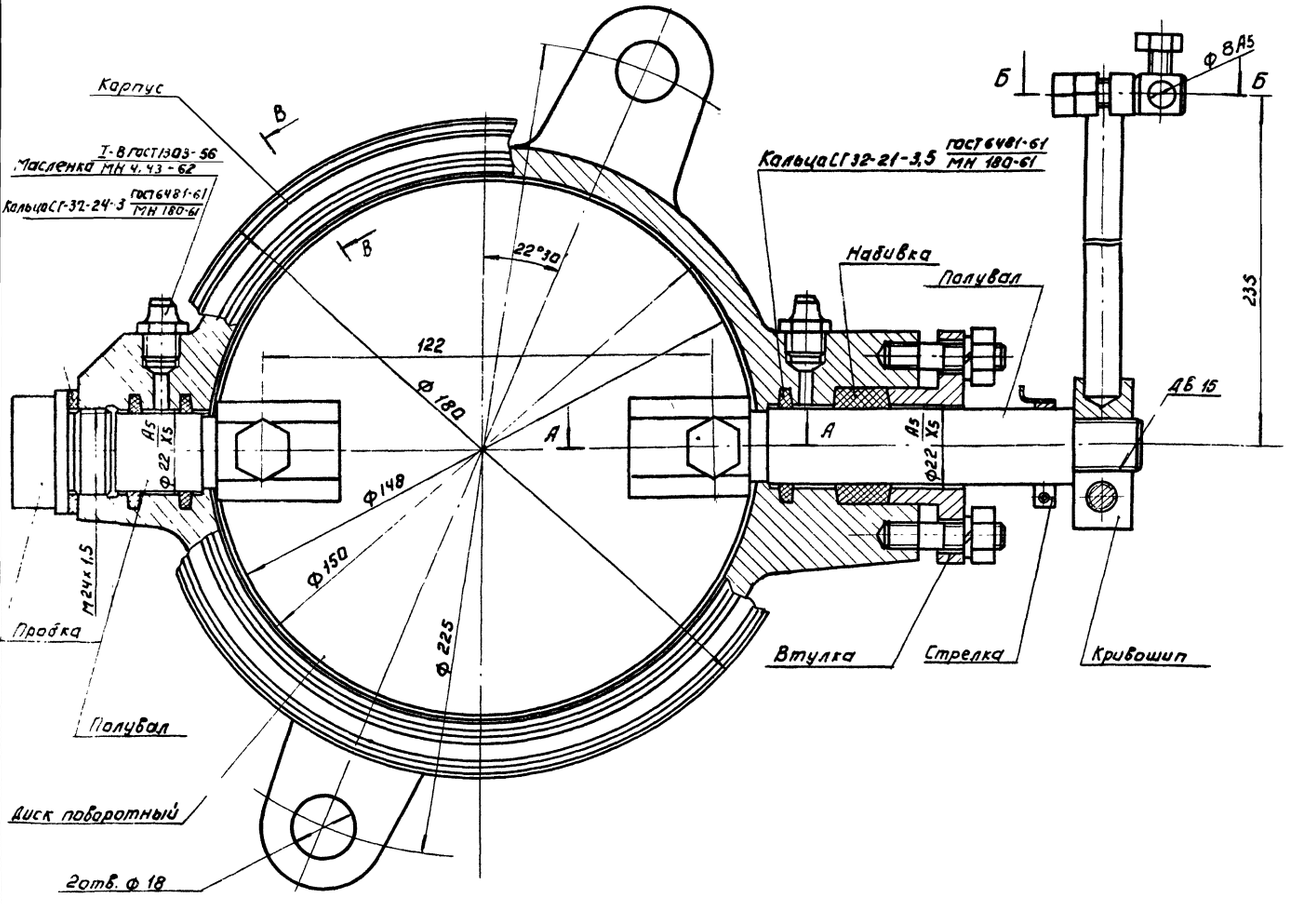

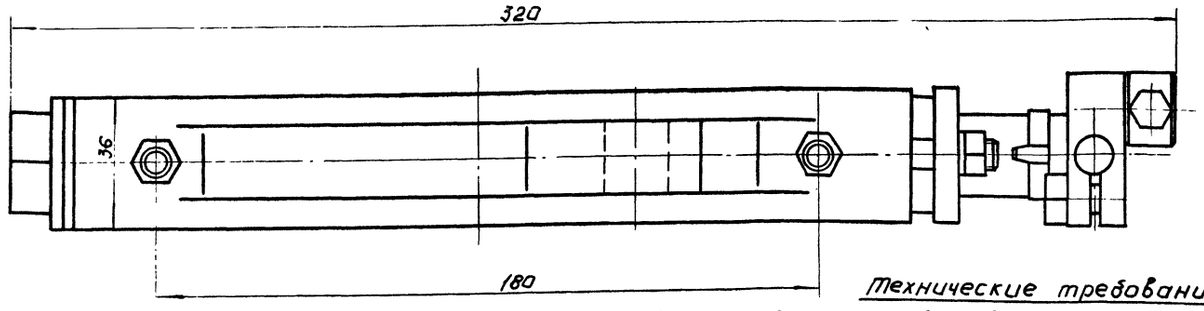

Технические требования.

1. На торце большого полувала выполнить параллельно плоскости шибера риску шириной 1,5 мм, глубиной 1,5 мм.
2. Испытать гидравлическим давлением 1 атм. в течение 1 часа.
3. Масленки заполнить смазкой универсальной УСс-2 ГОСТ 4366-64

Техническая характеристика

1. Условный проход - Ду 150, давление - до 1 атм.
2. Момент трения не более 0,25 кГм

Б-Б

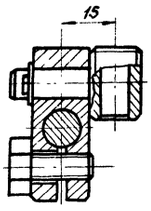

В-В

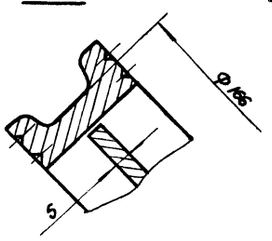

А-А

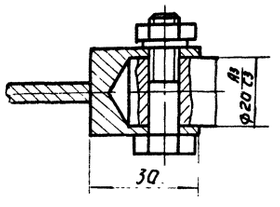

NN п/п	Сортамент.	Масса	Примеч
1.	Чугун СЧ18-36 ГОСТ 1412-70	3.0 кГ	
2	Сталь Ст.3 ГОСТ 380-71	1,7 кГ	
3	Лист 5 ГОСТ 19903-74 / 3-IV-НО ГОСТ 14637-69	0,67 кГ	
4	Сталь 5 ГОСТ 380-71	0,7 кГ	
5	Набивка сальниковая ХБС ГОСТ 5152-66	0,05 кГ	
6	Масленка I В ГОСТ 1303-66 / МН 4143-62	2 шт.	
7	Кольцо СГ 32-24-3 ГОСТ 6481-61 / МН 180-61	1 шт.	
8	Кольцо СГ 32-21-3,5 ГОСТ 6481-61 / МН 180-61	3 шт.	
9	Лист 0,8 ГОСТ 19903-74 / 3-IV-НО ГОСТ 16523-70	0,011 кГ	

Изм	Лист	№ докум	Подп	Дата
Разраб.		Веревочкин		
Пров		Занозин		
Т.контр				
ГИП		Рысин		
Н.контр.		Графский		
Утв.		Сухаренко		

496.00.000.ВО.

Заслонка поворотная регулирующая. Чертеж общего вида.

Литер	Масса	Масшт.
	~5,2	1:1

Лист: Листов 1

ЦНИИЭП инж. пр. К.Ф.

Формат 22

499.00.000 ВО

Альбом V

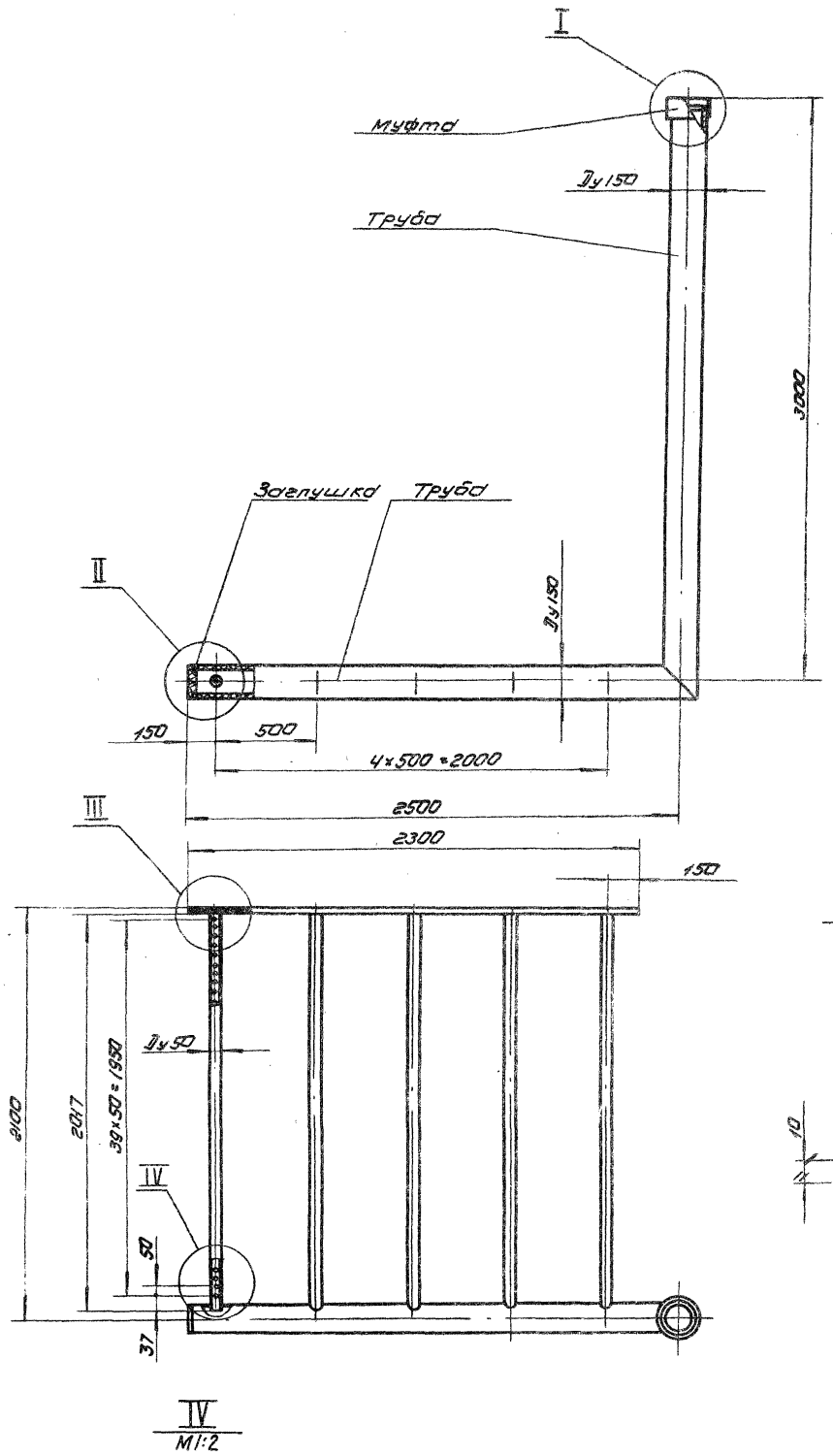

I
М1:5

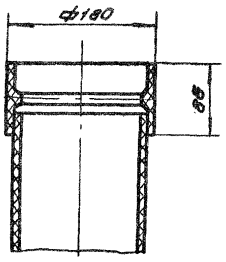

II
М1:5

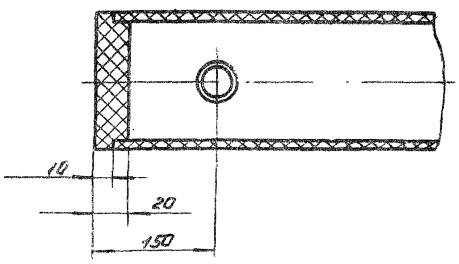

III

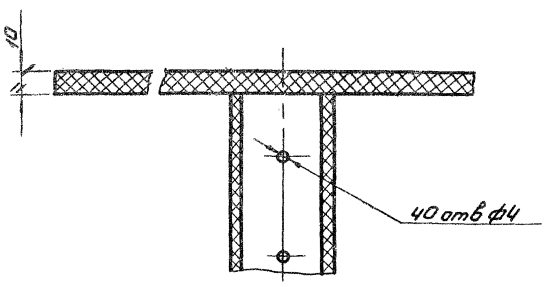

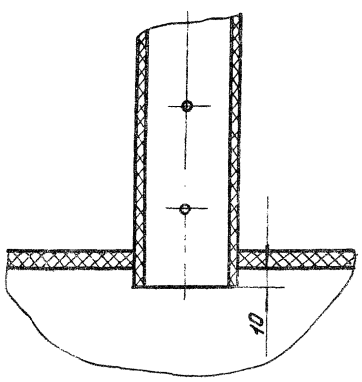

IV
М1:2

При сварке применять винипластовый присадочный пруток.

NN п/п	Сортамент	Масса	Примечание
1	Лист винипласт ВН10×80×2300 ГОСТ 9639-71	3,2	
2	Лист винипласт ВН20 ГОСТ 9639-71	0,6	
3	Труба 63×4,5 винипласт		
	ТУ МХП 4251-54	12,4	
4	Труба 166×8 винипласт		
	ТУ МХП 4251-54	18,1	
5	Муфта соединительная		
	МН 3009-61	0,465	

Изм.	Лист	№ докум.	Подп.	Дата	499.00.000 ВО			
Разраб.		Белич			Гребенка Ду 150 Чертеж общего вида	Лит	Масса	Масштаб
Пров.		Заназин					34,8 кг	1:20
Т. контр.						Лист	Листов 1	
ГИП		Рысин				ЦНИИЭП инж. обор. КО		
Н. контр.		Графский						
Утв.		Сухоренко						

Инв. № подл. | Подп. и дата | Взам. инв. № | Инв. № дубл. | Подп. и дата

формат 22

500.00.000 ВО

Альбом IV

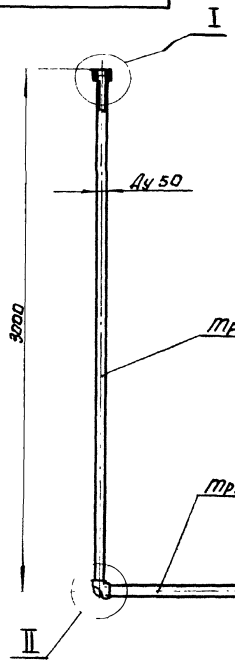

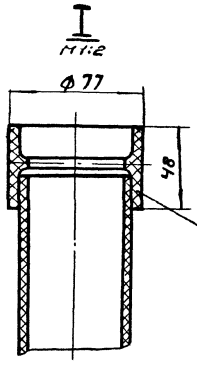

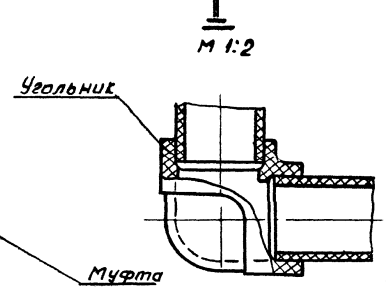

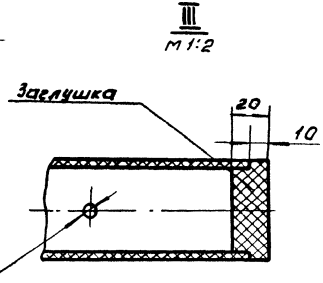

При сварке применять винипластовый присадочный пруток.

NN п/п.	Сортамент.	Масса	Примечание
1	Лист винипласта ВН20 ГОСТ9639-71	0,1	
2	Труба 63х4,5 винипласт.		
	ТУМХП 4251-54.	5,8	
3	Муфта соединительная МН3039-61	0,073	1 шт.
4	Угольник МН3007-61	0,19	1 шт.

Изм.	Лист	N докум.	Подп.	Дата	
Разраб.		Белич			
Пров.		Занозин			
Т. контр.					
ГИП		Рысин			
Н. контр.		Графский			
Утв.		Сухарева			

500.00.000. ВО.

Гребенка Ду 50
Чертеж общего вида.

Лит.	Масса	Масштаб
	~6,1кг	1:20
Лист	Листов 1	

ЦНИИЭП инж. обор. К.О

Формат 12

Альбом IV

Заказная спецификация щитов

№ п/п	Наименование	Обозначение по ГОСТу (чертеж конструкции ТУ)	Количество	Чертеж: Общего вида	Чертеж: Монтажной схемы	Примечание
1	2	3	4	5	6	7
		Щит оператора.				
1.	Щит блочный каркасный	ЩБК(600÷800)-201Л. ТУ36.716-71	1	АВ-2	АВ-3÷АВ-5	
2.	Щит секционный каркасный	ЩСК 600-101П ТУ36.716-71	1		АВ-6;	
3	Панель	ПнТ-ЛЩБК ТУ36.716-71	1			
4	Панель	ПнТ-П ЩБК ТУ36.716-71	1			

Главный инженер проекта:
Начальник отдела:
Составил:
Проверил:

Внесено изменение, номер, дата и подпись Гл. инженера проекта

Заказная спецификация электроаппаратуры

№ п/п	Общесоюзный шифр изделия	Наименование и характеристика	Тип	Единицы измерения	Количество по проекту	Фактически требуется изделий (заполн. стройкой)	Завод-изготовитель или поставщик	Стоимость по смете в руб.: Един.	Стоимость по смете в руб.: Общ.	Примечание
1	2	3	4	5	6	7	8	9	10	11
		Электроаппаратура, устанавливаемая на щите оператора.								
101		Щиток питания на 5 групп ТУ36.1270-71	ЭЩПК-5	шт.	5		Ростовский опытный завод			
102		Переключатель кулачковый с надписью на передней скобе Нет пож.-пож.	ПКУЗ-12С-3014	—"—	1		г. Уфа завод Н.В.А.			
103		Переключатель кулачковый с надписью на передней скобе №55.	ПКУЗ-12С-3016	—"—	5		—"—			
104		Переключатель кулачковый с надписью на передней скобе Раб.-Рез.	ПКУЗ-12С-2001	—"—	5		—"—			
105		Кнопка управления одноштифтовая	ПКЕ-112-1	—"—	2		Завод „Реостат" г. Великие-Луки.			
106		Табло световое двухламповое ~220В	ТСБ-2	—"—	16		„Светотехника" Гагарин.			
107		Лампа к табло ~220В с цоколем 2Ш-15		—"—	32		п/я 134 г. Томск.			
108		Реле электромагнитное унифицированное ~220В. частота 50 г.ц. 8з. 2ЛХ309.157.015	РПУ-1	—"—	5		з-д „Реле и автоматика" г. Киев			
109		Реле электромагнитное унифицированное ~220В. частота 50 гц. 2з; 2р. 2ЛХ.309.156.110	РПУ-1	—"—	2		—"—			
110		Реле импульсной сигнализации ~220В с передним присоединением проводов Rвх = 25 Ом.	РИС-ЭЗМ	—"—	1		завод „Электропульт" г. Ленинград			
111		Резистор постоянный непроволочный R = 2,7кОм.	МЛТ-2	—"—	1		Завод „Радиотехнической аппаратуры."			
112		Резистор регулируемый P = 100 Вт; R = 2,7кОм.	ПЭВР-100	—"—	1		—"—			
113		Арматура для сигнальной лампы с зеленой линзой с лампой РНЦ-220-10	АС-220А2109.СБ	—"—	5		УТОС №3 г. Киев			
		Электроаппаратура, устанавливаемая вне щита.								
114		Звонок переменного тока	ЗВП-220	шт.	1		з-д „Электродвигатель" г. Могилёв			

Главный инженер проекта
Начальник отдела
Составил:
Проверил:

Внесено изменение номер, дата и подпись Гл. инженера проекта:

изм.	Лист	№ докум.	Подп.	Дата
Техник		Носенок		
Рук.гр.		Гусева		
ГИП		Шерстякова		
Гл.сп.отд.		Степаненко		
Нач.отд.		Гольцман		

АВ-1

Заказная спецификация щитов. Заказная спецификация электроаппаратуры.

Лит.	Масса	Масштаб

ЦНИИЗП инж. обор АД

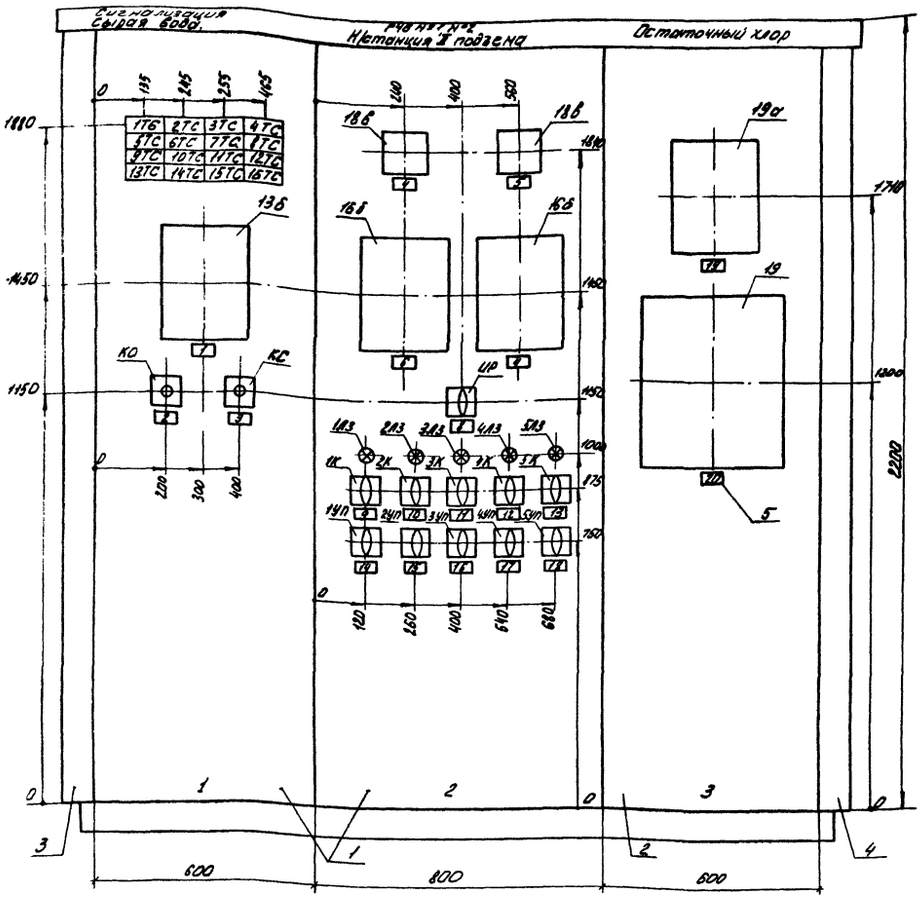

Схема сочетаний панелей щита в плане М1:50

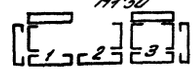

Вырезы на фасаде щита для установки приборов М1:10

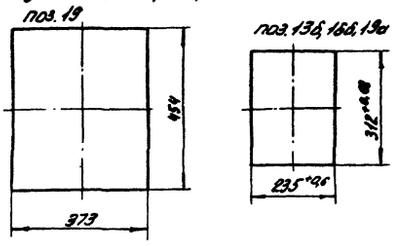

Примечания:

1. Щит красить в цвет „белая ночь"
2. Буквы и цифры выполнить шрифтом по ГОСТ2930-62 черной эмалевой краской.
3. Монтажные схемы щита см. листы АВ-3÷АВ-6
4. Щит выполнить по ТУ36.716-71
5. Позиции приборов соответствуют заказной спецификации: АВ-3С-1АП. Альбом V.
6. Позиции электроаппаратуры соответствуют заказной спецификации см. лист АВ-1.

Таблица 1
Надписи в рамках

№ рамки	Надпись	Кол.
1	Трубопровод сырой воды. Расход	1
2	Сигнализация. Опробование сигнала.	1
3	Сигнализация. Съём сигнала	1
4	РЧВ №1. Уровень	1
5	РЧВ №2 Уровень	1
6	Водовод №1 Расход чистой воды	1
7	Водовод №2 Расход чистой воды	1
8	Пожарный запас	1
9	Насос №1	1
10	Насос №2	1
11	Насас №3	1
12	Насос №4	1
13	Насос №5	1
14	Насос №1 Раб-Рез.	1
15	Насос №2 Раб-Рез.	1
16	Насос №3 Раб-рез	1
17	Насос №4 Раб-Рез.	1
18	Насос №5 Раб-рез	1
19	Остаточный хлор.	1
20	Датчик остаточного хлора	1

Таблица 2
Надписи в табло

N подп.	Надпись	Кол.
1ТС	РЧВ №1 Максимальный уровень	1
2ТС	РЧВ №1 Предпожарный уровень	1
3ТС	РЧВ №1 Пожарный уровень	1
4ТС	РЧВ №2 Максимальный уровень	1
5ТС	РЧВ №2 Предпожарный уровень	1
6ТС	РЧВ №2 Пожарный уровень	1
7ТС	Промывка. Фильтр №1	1
8ТС	Промывка. Фильтр №2	1
9ТС	Промывка Фильтр №3	1
10ТС	Промывка. Фильтр №4	1
11ТС	Промывка. Фильтр №5	1
12ТС	Промывка. Фильтр №6	1
13ТС	Доза хлора	1
14ТС	Резерв	1
15ТС	Резерв	1
16ТС	Кнопка опробования звонка	1

Поз.	Обозначение	Наименование	Кол.	Прим
1		Щит ЩБК(600-800)-201Л ТУ36 716-71	1	
2		Щит ЩСК 600-101П ТУ36. 716-71	1	
3		Панель ПНТ-Л-ЩБК ТУ36 716-71	1	
4		Панель ПНТ-П-ЩБК ТУ36.716-71	1	
5		Рамка 66×26 ОНУ-347-65	20	

Перечень приборов и аппаратуры

Обозн. по схеме позиция	Наименование и техническая характеристика	Тип	Кол.	№ установочного черт.	Примеч.
	Щит ЩБК(600÷800)-201Л. ТУ36. 716-71				
	Секция 1 каркасная СК 600-101Л. ТУ36716-71				
13б	Прибор показывающий самопишущий.	КСД2-002	1		
1ТС÷16ТС	Табло световое	ТСБ-2	16	ТМЧ-1124-73	поз. 106
КО КС	Кнопка управления	ПКЕ-112-1	2	ТМЧ-1154-73	поз. 105
	Секция 2. Каркасная СК 800-100 ТУ36.716-71				
18в	Прибор показывающий	М325	2	ТМЧ-1073-74	
16б	Прибор показывающий самопишущий с интегратором	КСД2-054	2		
ИР	Переключатель универсальный	ПКУ3-12С 3014	1	ТМЧ-1208-73	поз. 102
1К ÷5К	Переключатель универсальный	ПКУ3-12С 3016	5	ТМЧ-1208-73	поз 103
1УП÷5УП	Переключатель универсальный	ПКУ3-12С 2001	5	ТМЧ-1208-73	поз. 104
1АЗ÷5АЗ	Арматура сигнальной лампы со стеклом зеленого цвета	ЛС-220	5	ТМЧ-1117-73	поз. 113
	Щит ЩСК 600-101П				
	Секция 3. Каркасная СК600-101П ТУ36.716-71				
19а	Вторичный прибор	КСП2-016	1	ТКЧ-643-69	
19	Блок датчика		1		Комп. прибора АПК ОТМ

Инд.	№ изм.	Фамилия	Подпись	Дата
Ст. инж.		Набиулина		
Техник		Абросимова		
Рук. гр.		Гусева		
ГИП		Шерстякова		
Гл. спец. отд.		Степаненко		
Нач. отд.		Гольцман		

АВ-2

Щит оператора
Сборочный чертеж.
Общий вид.

Лит	Масса	Масштаб
		1:10

Лист 1 | Листов 1

ЦНИИЭП инж. обор. АД

АВ-3

Компановка аппаратуры с монтажной стороны щита

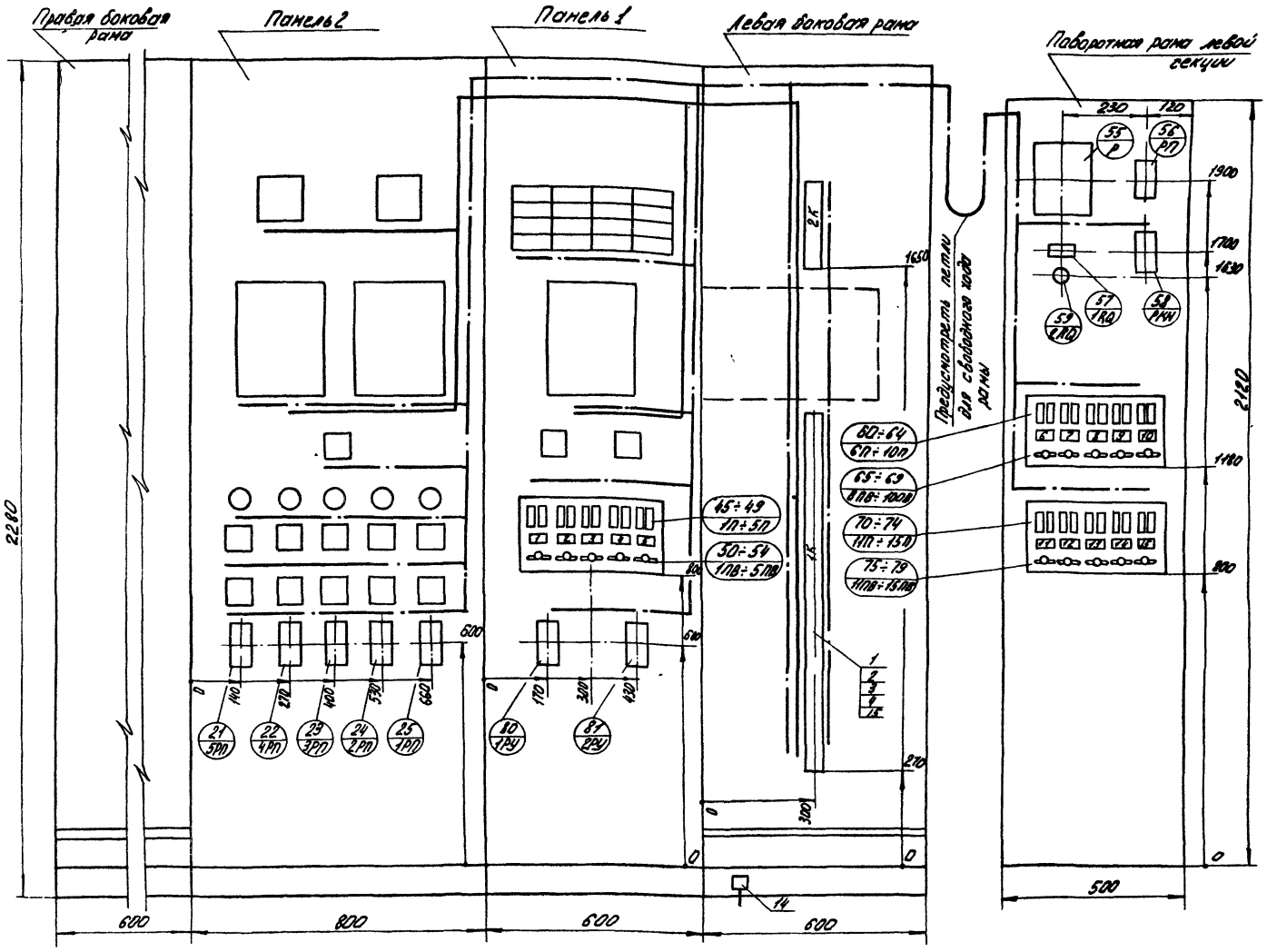

Таблица 1

Продолжение таблицы 1

NN рамок	Надпись	Кол.
10	Потеря напора фильтр N5 ~220В Jпл. вст.=0,5А	1
11	Потеря напора фильтр N6 ~220В Jпл вст=0,5А	1
12	Резерв	1
13	Резерв	1
14	Резерв	1
15	Резерв	1

Надписи в рамках

NN рамок	Надпись	Кол
1	Ввод ~220В Jпл вст=10А	1
2	Схема сигнализации Jпл ~220В вст.=1А	1
3	Расход сырой воды ~220В Jпл. вст=0,5А	1
4	Расход чистой воды водовод N1 ~220В Jпл. вст=0,5А	1
5	Расход чистой воды водовод N2 ~220В Jпл. вст=0,5А	1
6	Потеря напора фильтр N1 ~220В Jпл. вст=0,5А	1
7	Потеря напора фильтр N2 ~220В Jпл. вст=0,5А	1
8	Потеря напора фильтр N3 ~220В Jпл. вст=0,5А	1
9	Потеря напора фильтр N4 ~220В Jпл. вст=0,5А	1

Перечень аппаратуры

Обозначение	Наименование и техническая характерист.	Тип	Кол.	№ установочн. черт.	Примеч.
45÷49 1П÷5П; 50÷54 1ПВ÷5ПВ	Щиток питания на 5 групп	ЭЩПК-5	1	ТК3-45-68	
60÷64 6П÷10П; 65÷69 8ПВ÷10ПВ	Щиток питания на 5 групп.	ЭЩПК-5	1	ТК3-45-68	
70÷74 11П÷15П; 75÷79 11ПВ÷15ПВ	Щиток питания на 5 групп	ЭЩПК-5	1	ТК3-45-68	
55 Р	Реле импульсной сигнализации ~220В, Rвх=250м	РИС-33М	1	ТК4-1787-69	
21 5РП; 25 1РП; 80 1РУ; 81 2РУ	Реле электромагнитное ~220В 8з 2ЛХ309.157.015	РПУ-1	7		
56 РП; 58 РКН	Реле электромагнитное ~220В 2з, 2р 2ЛХ309.156.110	РПУ-1	2		
57 1RQ	Резистор регулируемый P=100Вт, R=2,7кОм	ПЭВР-100	1	ТК4-1935-71	
59 2RQ	Резистор постоянный непроволочный R=2,7кОм	МЛТ-2	1	—	

Таблица 2

Обозначение сборки зажимов	Количество изделий входящих в состав сборки зажимов.				
	Рейка зажимов		Зажим коммутационный		Колодка маркировочная
	РЗ-60	РЗ-16	ЗК-Н	ЗК-П	КМ
1К	1	1	68	8	3
2К	-	1	16	-	2

Поз	Обозначение	Наименование	Кол	Примеч
1		Зажим коммутационный ЗК-Н ОН4-251-64	84	
2		Зажим коммутационный ЗК-П ОН4-252-64	8	
3		Колодка маркировочная КМ ОН4-254-64	5	
4		Рейка зажимов РЗ-60 ОН4-255-64	1	
5		Оконцеватель ОП ТК4-348-68	400	Для оконцевания и маркировки проводов и жил. кабелей
6		Оконцеватель ОИ ОН-80318-59	400	
7		Бирка маркировочная БМ ОН4-247-64	130	
8		Манжетка маркировочная ММ ОН-80331-54	220	
9		Провод ПГВ 1×2,5 380В ГОСТ6323-71	25	
10		Провод ПГВ 1×1,5 380В ГОСТ6323-71	350	
11		Провод ПВ 1×1,5 380В ГОСТ 6323-71	250	
12		Коврик резиновый (600×600×6) ГОСТ4997-68	2	
13		Рамка РПМ55 ОН4-347-65	15	
14		Заземление щита	1	
15		Рейка зажимов РЗ-16 ОН4-255-64	2	

1. Общий вид щита см. лист АВ-2.
2. Данная схема составлена на основании листов; АВ-3, 4, 7, 9, альбом III
3. В маркировке аппаратуры в числителе указан порядковый номер аппаратуры по монтажной схеме, в знаменателе - обозначение по электрической схеме или позиция.
4. Над отрезками линий у контактов всех аппаратов указана маркировка цепей, на торцах линий - встречные адреса соединений.
5. На чертеже компановки аппаратуры с монтажной стороны щита штрих-пунктирными линиями показано направление пакетов проводов цепей питания, управления, сигнализации; сплошной линией - направление пакетов проводов измерительных цепей, требующих отдельных прокладок.

Изм.	Фамилия	Подпись	Дата
Ст техн.	Котова		
Ст. инж.	Набиулина		
Рук. груп.	Гусева		
ГИП	Шерстякова		
Гл. сп. отд.	Степаненко		
Нач. отд.	Гольцман.		

АВ-3

Щит оператора. Панель 1-2. Схема монтажная.

Лит	Масса	Масшт
		1:10
Лист 1	Листов 1	

ЦНИИЭП инж. обор. АД

Панель 1

Левая боковая рама

Поворотная рама левой секции

Развертка реле импульсной сигнализации РИС-33М (Р)

Линия сигнализации с листом АВ-5

Щит оператора. Панель 1. Схема монтажная

АВ-4

Спецификацию и перечень аппаратуры см. лист АВ-3.

См. схемы подключения приборов и устройств технологического контроля и кабельный журнал листы: АВ-9 ÷ АВ-11, Альбом III

АВ-4

Правая боковая рама.

Панель 2

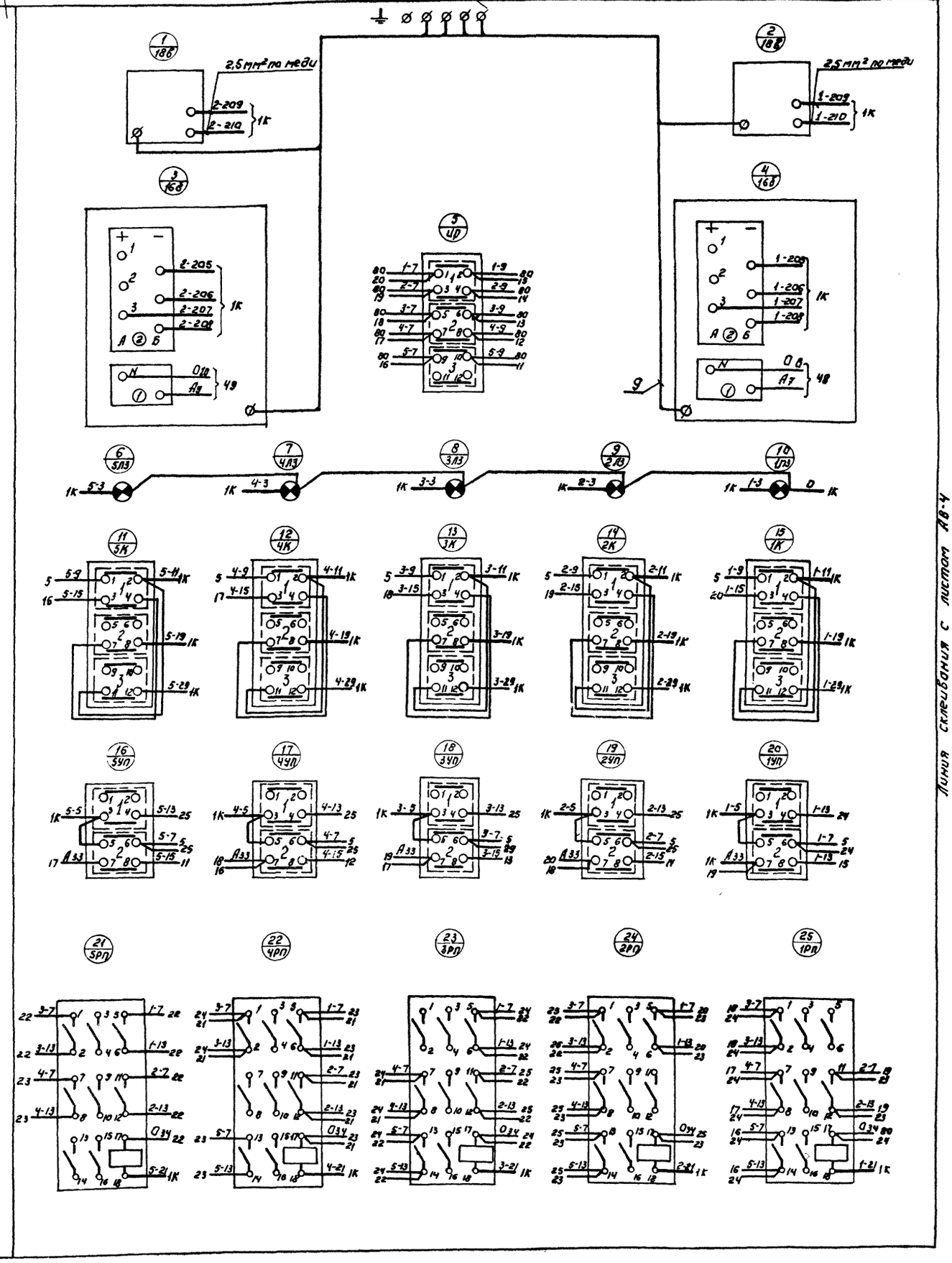

Линия склеивания с листом АВ-4

Спецификацию и перечень аппаратуры см лист АВ-3

Инв.№ подл.	Инв.№ дубл.	Фамилия	Подпись	Дата
Ст. техн.		Катова		
Ст. инж.		Набиуллина		
Рук. гр.		Гусева		
ГИП		Шерстякова		
Гл. спец.		Степаненко		
Нач. отд.		Гольцман		

АВ-5

Щит оператора. Панель 2. Схема монтажная.

Лит.	Масса	Масштаб
		1/1
Лист	Листов 1	

ЦНИИЭП инж. обор. АД.

Компоновка аппаратуры с монтажной стороны щита

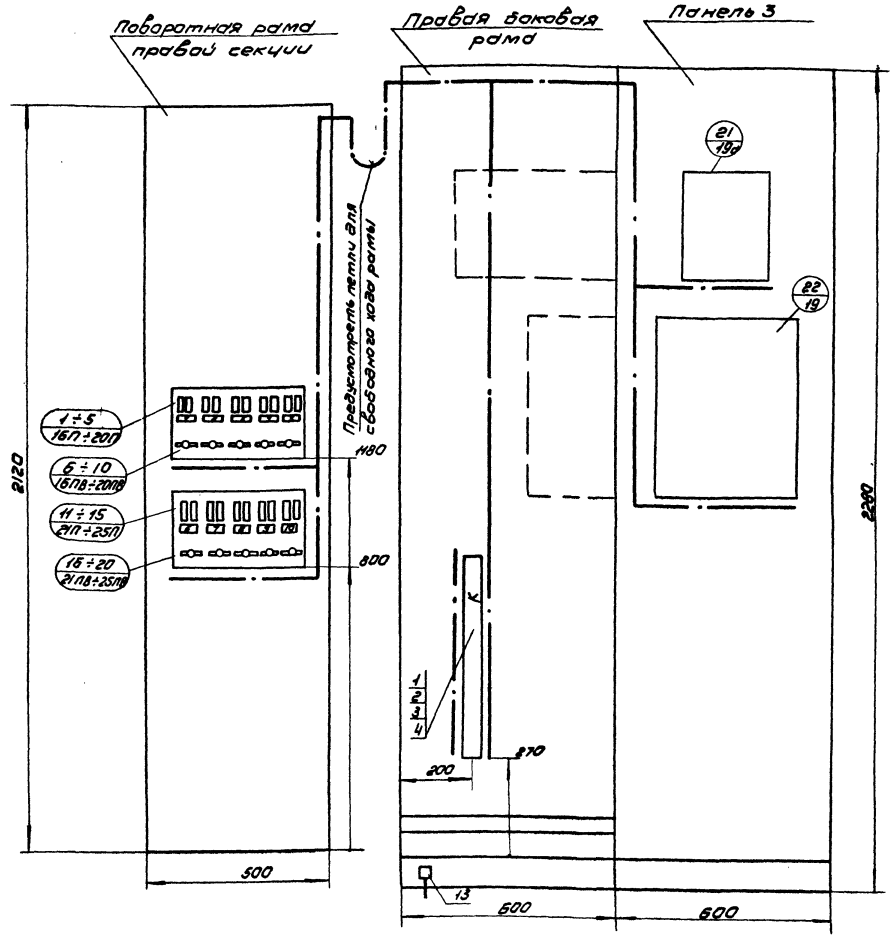

Продолжение табл. 1

NN рамок	Надпись	Кол
8	Резерв	1
9	Резерв	1
10	Резерв	1

Надписи в рамках таблицы 1

NN рамок	Надпись	Кол
1	Остаточный хлор ~220В Uпл. Вст=1А	1
2	Схема управления ~220В Хоз. противопож. насосами Uпл. Вст=2А	1
3	Рув N1 ~220В Прибор поз. 18N1 Uпл. Вст=0,5А	1
4	Рув N2 ~220В Прибор поз. 18N2 Uпл. Вст=0,5А	1
5	Резерв	1
6	Резерв	1
7	Резерв	1

Перечень аппаратуры

Обозначение	Наименование и техническая характеристика	Тип	Кол	№ уст. чертежа	Примечание
1, 5, 6, 10 на рам 4 и 5 по 20 шт	Щиток питания на 5 групп	ЭЩПК-5	1	ТК3-45-68	
11, 15, 16, 20 на рам 2 и 3 по 25 шт	Щиток питания на 5 групп	ЭЩПК-5	1	ТК3-45-68	

Таблица 2

Обозначение сборки зажимов	Количество изделий входящих в состав сборки зажимов			
	Рейка зажимов	Зажим коммутационный		Колодка маркировочная
	РЗ-20	ЗК-Н	ЗК-П	КМ
К	2	38	12	3

Поз	Обозначение	Наименование	Кол	Примеч.
1		Зажим коммутационный ЗК-Н ОНУ425I-6У	38	
2		Зажим коммутационный ЗК-П ОНУ-252-6У	12	
3		Колодка маркировочная КМ ОНУ-23У-6У	3	
4		Рейка зажимов РЗ-20 ОНУ-255-6У	2	
5		Оконцеватель ОП ТКУ-3У8-68	80	
6		Оконцеватель ОУ ОН-80318-59	100	Изолирование и маркировки проводов и жил кабелей
7		Бирка маркировочная БМ ОНУ-2У7-6У	80	
8		Манжетка маркировочная ММОН-80321-59	80	
9		Провод ПГВ 1х2,5; 380В. ГОСТ 6323-71	2	
10		Провод ПГВ 1х1,5; 380В. ГОСТ 6323-71	100	
11		Провод ПВ 1х0,75; 380В ГОСТ 6323-71	40	
12		Коврик резиновый (600х800х6) ГОСТ 4997-68	1	
13		Заземление щита	1	
14		Рамка РПМ 55 ОНУ 3У7-65	10	

1. Общий вид щита см. лист АВ-2.
2. Данная схема составлена на основании листов АВ-3, АВ-9, альбом III.
3. В маркировке аппаратуры в числителе указан порядковый номер аппаратуры по монтажной схеме, в знаменателе - обозначение по электрической схеме или позиция.
4. Над отрезками линий у контактов всех аппаратов указана маркировка цепей, на торцах линий встречные адреса соединений.
5. На чертеже компоновки аппаратуры с монтажной стороны щита штрих-пунктирными линиями показано направление пакетов проводов цепей питания, управления и сигнализации.

Инд.	Изм.	Фамилия	Подп. Дата
Ст. техн.		Катаев	
Техник		Насенок	
Рук. гр.		Гусева	
ГИП		Шерстякова	
Гл. спец. отд.		Суеденко	
Нач. отд.		Гольцман	

АВ-6

Щит оператора Панель 3 Схема монтажная

Лит.	Масса	Масштаб
		1:10
Лист 1	Листов 2	

ЦНИИЭП инж. обор. АД

Инв. № подл. | Подп. и дата | Взам. инв. №

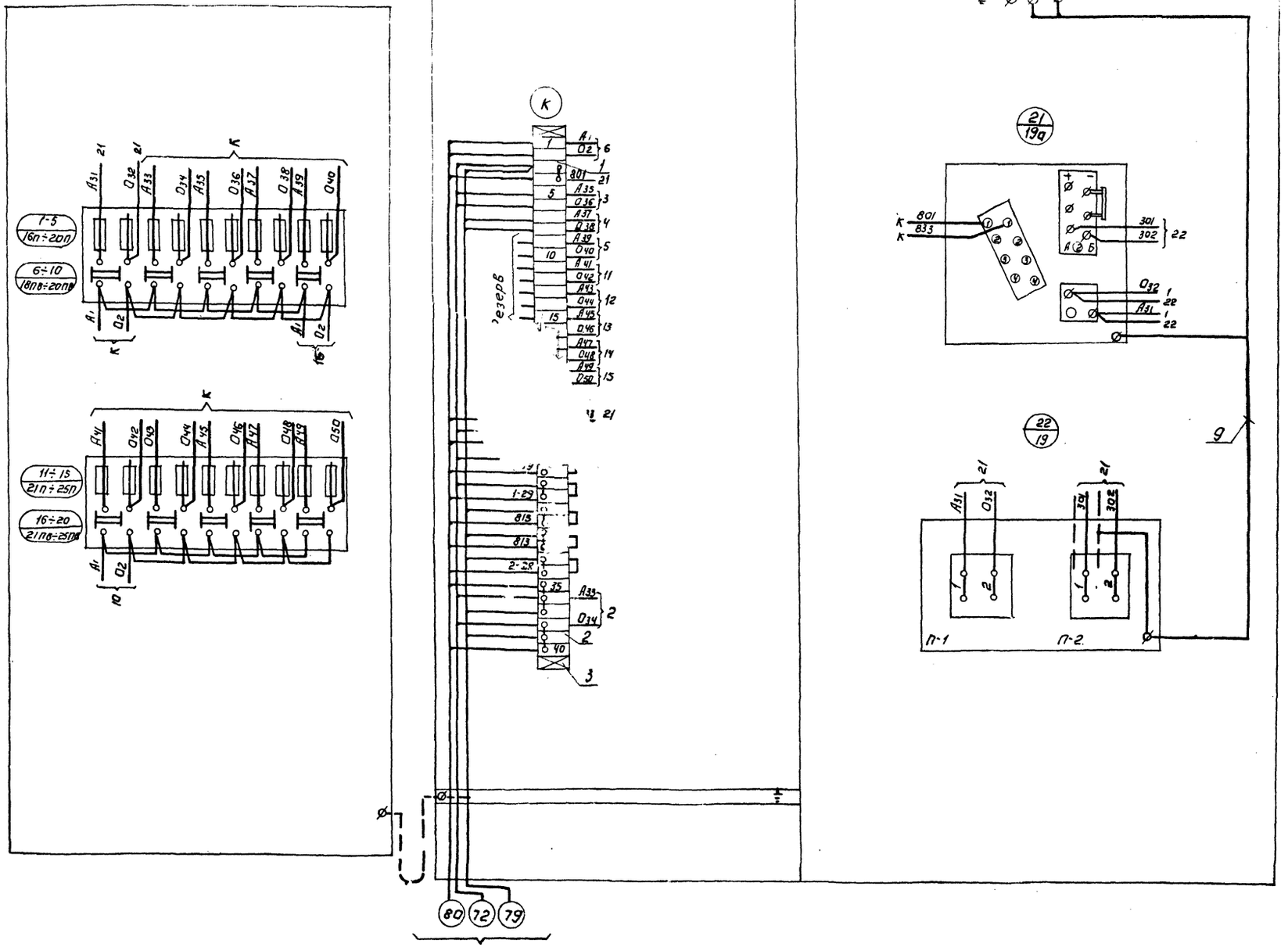

См. схему подключения приборов
и устройств технологического контроля
лист АВ-9 и кабельный журнал АВ-11, альбом III.

Инв.	Изм.	Фамилия	Подп.	Дата
Ст. техн.		Котова		
Техник		Носенок		
Рук. гр.		Гусева		
ЕЦП		Шерстяк		
Гл. спец. отд.		Степаненко		
Нач. отд.		Ромашин		

АВ-6

Щит оператора.
Панель 3.
Схема монтажная.

Лит. | Мас.
Лист 2 | Лист 2
Масшт. б/м
Инв. № | Подп. | Дата
Инв. № подл. | Взам. инв. № | Подп. | Дата

ЦНИИЭП

gost.e-ecolog.ru