ТИПОВОЙ ПРОЕКТ
901-1-82.87

ВОДОЗАБОРНЫЕ СООРУЖЕНИЯ ПРОИЗВОДИТЕЛЬНОСТЬЮ ОТ 0.02 ДО 1.5 $м^3/с$
ДЛЯ АМПЛИТУД КОЛЕБАНИЙ УРОВНЕЙ ВОДЫ ДО 6 м

НАСОСНАЯ СТАНЦИЯ ПРОИЗВОДИТЕЛЬНОСТЬЮ ОТ 0.02 ДО 0.16 $м^3/с$
С ЗАГЛУБЛЕНИЕМ МАШЗАЛА 3.6 м

АЛЬБОМ IV

ИНДУСТРИАЛЬНЫЕ ИЗДЕЛИЯ

9856/2

СФ ЦИТП 620062, г.Свердловск, ул.Чебышева,4
Зак.2401 инв. 9856-02 тираж 130
Сдано в печать 14.04.1989 Цена 3-04

ПРИВЯЗАН:

gost.e-ecolog.ru

ТИПОВОЙ ПРОЕКТ
901-1-82.87

ВОДОЗАБОРНЫЕ СООРУЖЕНИЯ ПРОИЗВОДИТЕЛЬНОСТЬЮ ОТ 0.02 ДО 1.5 м³/с ДЛЯ АМПЛИТУД КОЛЕБАНИЙ УРОВНЕЙ ВОДЫ ДО 6 м

НАСОСНАЯ СТАНЦИЯ ПРОИЗВОДИТЕЛЬНОСТЬЮ ОТ 0.02 ДО 0.16 м³/с С ЗАГЛУБЛЕНИЕМ МАШЗАЛА 3.6 м

АЛЬБОМ IV

ИНДУСТРИАЛЬНЫЕ ИЗДЕЛИЯ

СОСТАВ ПРОЕКТА:

альбом I	Пояснительная записка /из ТП 901-1-83.87/
альбом II	Технологические решения, внутренние водопровод и канализация, отопление и вентиляция, нестандартизированное оборудование /из ТП 901-1-83.87/
альбом III	Архитектурно-строительные решения.
альбом IV	Индустриальные изделия
альбом V	Электротехническая часть/из ТП 901-1-83.87/
альбом VI	Задания заводам-изготовителям на комплектные электротехнические устройства/из ТП 901-1-83.87/
альбом VII	Спецификация оборудования/из ТП 901-1-83.87/
альбом VIII	Ведомости потребности в материалах.
альбом IX	Сметы

РАЗРАБОТАН ГПИ УКРВОДОКАНАЛПРОЕКТ

ДИРЕКТОР О.Н. Якименко

ГЛАВНЫЙ ИНЖЕНЕР К.Т.Н. Н.В. Писанко

НАЧАЛЬНИК ОТДЕЛА М.Я. Волошин

ГЛАВНЫЙ ИНЖЕНЕР ПРОЕКТА И.Н. Новоминский

9856/2

Утвержден и введен в действие Главным управлением проектирования Госстроя СССР Протокол от 28 августа 1987 г. N 57.

			Привязан:	

Типовой проект 901-1-82.87 Альбом IV

Формат	Обозначение	Наименование	Стр	Примечание
А4	901-1-82.87-КЖИ-ТТ	Технические требования	4	
А4	901-1-82.87-КЖИ-П20-3б-1	Плита перекрытия П20-3б-1		
		П20д-3б-1; П14-3б-1;		
		П14д-3б-1; П14д-3б-2	5	
А3	901-1-82.87-КЖИ-П20-3б-1СБ	Плита перекрытия П20-3б-1;		
		П20д-3б-1; П14-3б-1;		
		П14д-3б-1; П14д-3б-2;		
		Сборочный чертеж	6	
А3	901-1-82.87-КЖИ-ПГ-2АтVIT-1	Плита ПГ-2АтVIT-1	7	
А3	901-1-82.87-КЖИ-ПВ4-2АтVIT-1	Плита ПВ4-2АтVIT-1;		
		ПВ4-2АтVIT-2; ПВ10-2АтVIT-1	8	
А3	901-1-82.87-КЖИ-1БСД9-5АVT-1	Балка 1БСД9-5АVT-1	9	
А4	901-1-82.87-КЖИ-ПС60	Панель стеновая ПС /надземная часть/.	10	
А3	901-1-82.87-КЖИ-ПС60СБ	Панель стеновая ПС /надземная часть/		
		Сборочный чертеж	11	
А4	901-1-82.87-КЖИ-2КВ4.36-1-1	Колонна 2КВ4.36-1-1...		
		2КВ4.36-1-6; 2КВ4.33-1-1.	13	
А3	901-1-82.87-КЖИ-2КВ4.36-1-1СБ	Колонна 2КВ4.36-1-1...		
		2КВ4.36-1-6; 2КВ4.33-1-1.		
		Сборочный чертеж	14	
А3	901-1-82.87-КЖИ-ПС2-36-К5	Панель стеновая ПС2-36-К5...		
		ПС2-36-К7	16	
А3	901-1-82.87-КЖИ-ПС2-36-К5СБ	Панель стеновая		
		ПС2-36-К5... ПС2-36-К7		
		Сборочный чертеж	17	
А3	901-1-82.87-КЖИ-ПС2-36-К16	Панель стеновая		
		ПС2-36-К16... ПС2-36-К17-1	19	
А3	901-1-82.87-КЖИ-ПС2-36-К16СБ	Панель стеновая		
		ПС2-36-К16... ПС2-36-К17-1		
		Сборочный чертеж	20	
А4	901-1-82.87-КЖИ-ПС2-36	Панель стеновая ПС2-36		
		с дополнительными закладными изделиями.	23	
А3	901-1-82.87-КЖИ-ПС2-36СБ	Панель стеновая ПС2-36		
		с дополнительными закладными изделиями.		
		Сборочный чертеж	25	
А4	901-1-82.87-КЖИ-П20д-3-1	Плита перекрытия П20д-3-1;		
		П20д-3-2	31	
А4	901-1-82.87-КЖИ-КР1	Каркас плоский КР1	31	
А4	901-1-82.87-КЖИ-КР2	Каркас плоский КР2; КР3	32	
А4	901-1-82.87-КЖИ-КР2-СБ	Каркас плоский КР2; КР3		
		Сборочный чертеж	32	
А4	901-1-82.87-КЖИ-МН1	Изделие закладное МН1	33	

Инв. № подл. | Подпись и дата | Взам. инв. №

Привязан

Инв. №

ГИП	Новокшонов	
Ч.контр.	Айзенберг	
Нач.отд.	Волошин	
Гл.спец.	Айзенберг	
Рик.гр.	Клоцман	

ТП 901-1 - 82.87 - КЖИ

Содержание

Стадия	Лист	Листов
Р	1	2

Госстрой СССР
Укрводоканалпроект
Киев

Формат А3

9856/2

Типовой проект 901-1-82.87 Альбом IV

Формат	Обозначение	Содержание	Стр	Примечание
А4	901-1-82.87-КЖИ-МН2	Изделие закладное МН2	33	
А4	901-1-82.87-КЖИ-МН3	Изделие закладное МН3	34	
А4	901-1-82.87-КЖИ-МН4	Изделие закладное МН4	34	
А4	901-1-82.87-КЖИ-МН5	Изделие закладное МН5	35	
А4	901-1-82.87-КЖИ-МН6	Изделие закладное МН6	35	
А4	901-1-82.87-КЖИ-МС1	Изделие соединительное МС1	36	
А4	901-1-82.87-КЖИ-МС2	Изделие соединительное МС2	36	
А4	901-1-82.87-КЖИ-МС3	Изделие соединительное МС3	37	
А4	901-1-82.87-КЖИ-МС4	Изделие соединительное МС4	37	
А4	901-1-82.87-КЖИ-МС5	Изделие соединительное МС5, МС6	38	
А4	901-1-82.87-КЖИ-МС5СБ	Изделие соединительное МС5, МС6		
		Сборочный чертеж	38	
А4	901-1-82.87-КЖИ-РМ1	Решетка РМ1	39	

Инв.№ подл. | Подпись и дата | Взам. инв.№

Привязан

Инв.№

ТП 901-1-82.87 - КЖИ

Лист 2

Формат А4

1. Технические требования к изготовлению сборных железобетонных изделий.

1.1. Сборные железобетонные изделия запроектированы из тяжелого бетона и изготавливаются в заводских условиях в инвентарных стальных формах. Изделия должны изготавливаться в точном соответствии с рабочими чертежами, а также требованиями ГОСТ 13015.0-83; ГОСТ 13015.1-81; ГОСТ 13015.2-81; ГОСТ 13015.4-84.

1.2. Стеновые панели подземной части изготавливать в опалубочных формах, разработанных для стеновых панелей серии 3.900-3 вып. 3/82. Маркировка панелей принята по серии 3.900-3. вып. 3/82.

Технические требования к изготовлению панелей см. пояснительную записку, раздел 3 серии 3.900-3 вып. 3/82, часть I „Панели стеновые консольные для прямоугольных сооружений"

1.3. На закладные изделия в колоннах и стеновых панелях, предназначенные для устройства заземления, нанести масляной краской букву „З".

Привязан

Инв.№

Инв.№ подл. | Подпись и дата | Взам. инв.№

ТП 901-1-82.87 - КЖИ-ТТ

			Стадия	Лист	Листов
ГИП	Новомичский		Р	1	2
Н.контр	Айзенберг		Госстрой СССР Укрводоканалпроект Киев		
Нач.отд	Волошин				
Гл.спец	Айзенберг				
Рук.гр	Клочмаш				

Технические требования

Формат А4

9866/2

2. Технические требования к изготовлению арматурных и закладных изделий.

2.1. Плоские арматурные изделия следует изготавливать при помощи контактной точечной сварки. Сварку сеток и каркасов производить во всех точках пересечения стержней.

2.2. Размеры сеток и каркасов даны по осям и по торцам стержней.

2.3. Сварку производить в соответствии с ГОСТ 14098-85 „Соединения сварные арматуры и закладных изделий железобетонных конструкций" и СН 393-78 „Инструкция по сварке соединений арматуры и закладных деталей железобетонных конструкций.

2.4. Толщину сварных швов принимать по наименьшей толщине свариваемых элементов, кроме оговоренных на чертеже.

2.5. Верхнюю пластину спаренных закладных изделий приваривать после установки изделий в опалубку. Привязку анкеров к пластинам в раззенкованные отверстия выполнять ручными валиковыми швами (тип шва-21 по СН 393-78).

2.6. Строительные конструкции насосной станции используются в качестве заземлителя. Для этой цели необходимо выполнить указания по сварке арматуры, приведенные на листах конкретных изделий.

2.7. Все открытые закладные и соединительные изделия в наземной части оцинковать (толщина слоя 120-150 мкм), в подземной части окрасить эмалью ПФ-133 за 2 раза по слою грунта ГФ-020.

Привязан:

Инв.№

ТП 901-1-82.87- КЖИ-ТТ Лист 2

Формат А4

Поз.	Обозначение	Наименование	Код на изделие КЖИ-П20-3А+ 101	102	103	104	Примечание
		Документация					
	901-1-82.87-КЖИ-ТТ	Технические требования					
	5ПИ-82.87-КЖИ-П20-36-ПС	Сборочный чертеж					
		Сборочные единицы					
	3.006.1-2/82.1-2-2.0-56	Плита П20-36	1				См. Выпуск 1 „Конструкции железобетонные закладные деталей для сборных железобетонных конструкций зданий и сооружений"
	3.006.1-2/82.1-2-2.0-072	Плита П209-36		1			
	3.006.1-2/82.1-2.0-34	Плита П14-36			1		
	3.006.1-2/82.1-2.1.0-050	Плита П149-36				1	
1	1.400-15.81.540-01	Изделие закладное т5-40	5.5кг	2.8кг			
2	1.400-15.81.410-40	Изделие закладное т14-3*	12кг	10.5кг			
3	5ПИ-82.87-КЖИ-МН2	Изделие закладное МН2			73кг	15.5кг	
		Детали					
4	5ПИ-82.87-КЖИ-МН6	Изделие закладное МН6	4	2	4		
5	1.400-9 Выпуск 1.16	Петля УП2-1			2	2	

*См. указание на сборочном чертеже.

Привязан:

Инв.№

ТП 901-1-82.87- КЖИ-П20-36-1

Плита перекрытия П20-36-1, П20-36-1, П14-36-1, П14-36-2, П149-36-2.

Госстрой СССР Союзсельхозпроект

Формат А4

9856/2

Типовой проект 901-1-82.87 Альбом IV

П14-3б-1

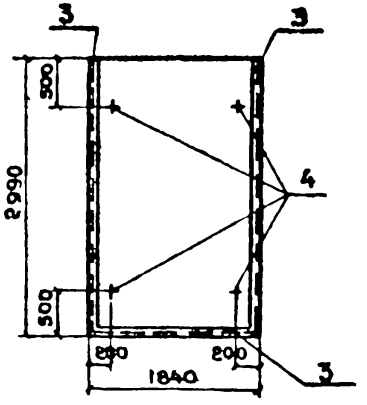

П20q-3б-1

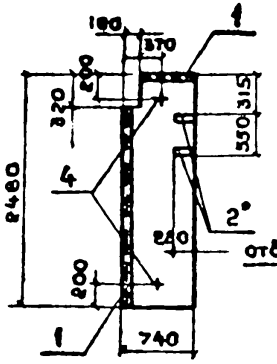

П14q-3б-1

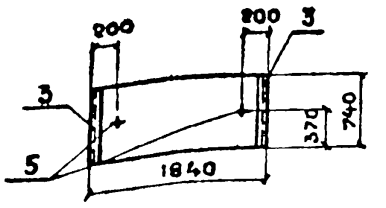

П14q-3б-2

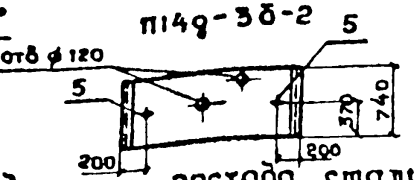

Обозначение	Марка	Примечание
901-1-82.87-КЖИ-П20-3б-1	П20 - 3б - 1	
-01	П20q - 3б - 1	
-02	П14 - 3б - 1	
-03	П14q - 3б - 1	
-04	П14q - 3б - 2	

П20-3б-1

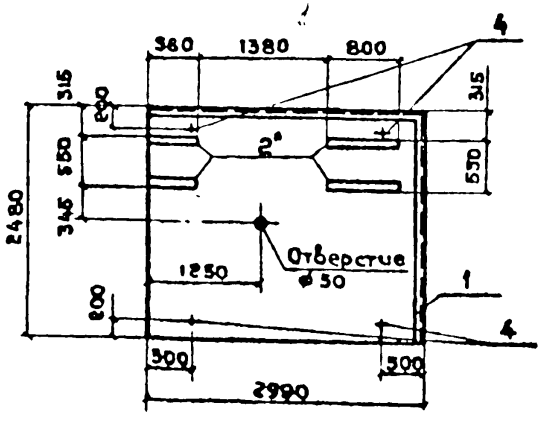

Ведомость расхода стали на дополнительные закладные изделия, кг

Марка элемента	Изделия закладные												Всего	Общий расход
	Арматура класса					Прокат марки								
	AI			A III		Ст3 кп2								
	ГОСТ 5781-82*			ГОСТ 5781-82*		ГОСТ 8509-86		ГОСТ 8510-72*		ГОСТ 19903-74*				
	ф 8	ф 12	Итого	ф 8	Итого	L 90×7	Итого	L 100×63×6	Итого	δ 6	Итого			
П20-3б-1	-	3.9	3.9	6.3	6.3			41.3	41.3		5.9		57.4	57.4
П20q-3б-1		2.0	2.0	3.0	3.0			21.0	21.0		1.1		27.1	27.1
П14-3б-1		3.9	3.9	7.9	7.9	75.9	75.9						87.7	87.7
П14q-3б-1	0.6		0.6	1.5	1.5	14.4	14.4						16.5	16.5
П14q-3б-2	0.6		0.6	1.6	1.5	14.4	14.4						16.5	16.5

*В закладных изделиях позиции 2, устанавливаемых в плиты, анкера ф 8 A III отогнуть по месту и приварить к нижней арматурной сетке плиты.

Инв. № подл. | Подпись и дата | Взам. инв. №

Привязан

Инв. №

ГИП	Новожилов	
Н. контр.	Розенберг	
Нач. отд.	Ващенин	
Гл. спец.	Розенберг	
Рук. гр.	Клоцман	

ТП 901-1-82.87 - КЖИ - П20-3б-1СБ

Плита перекрытия П20-3б-1; П20q-3б-1; П14-3б-1; П14q-3б-1, П14q-3б-2 Сборочный чертеж

Стадия	Масса	Масштаб
Р		
Лист	Листов 1	

Госстрой СССР Укрводоканалпроект Киев

Формат А3

9856/2

Типовой проект 901-1-82.87 Альбом IV

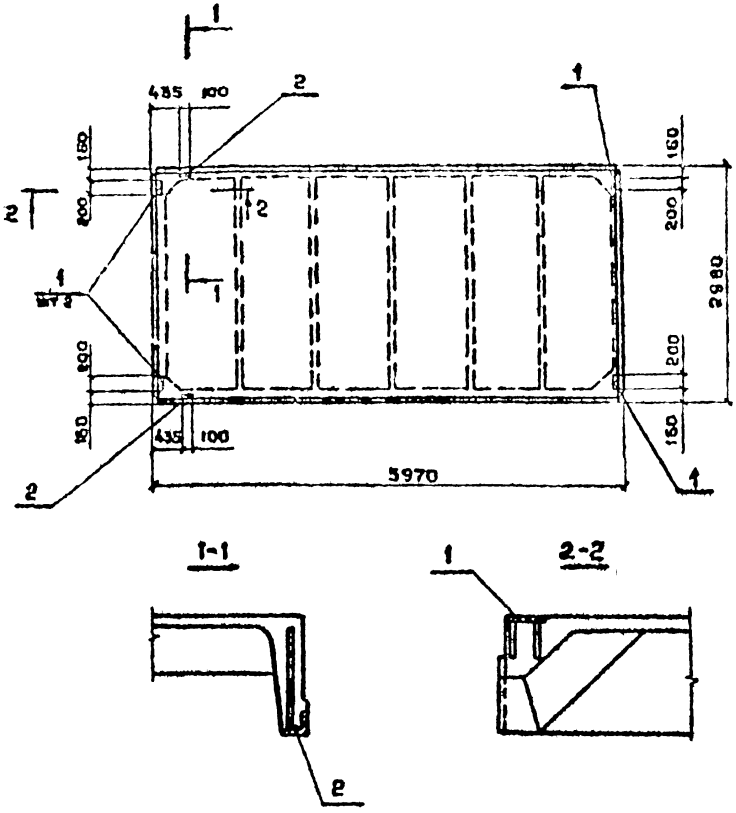

Формат	Зона	Поз.	Обозначение	Наименование	Кол.	Примечание
				Документация		
			901-1-82.87-КЖИ-ТТ	Технические требования		
				Сборочные единицы		
			ГОСТ 22701.1-77	Плита ПГ-2АтVIT		Со всеми закладными и арматурными изделиями
		1	ГОСТ 22701.5-77	Изделие закладное МН8	4	1.6 кг
		2	ГОСТ 22701.5-77	Изделие закладное МН9	2	0.8 кг

Ведомость расхода стали на дополнительные закладные изделия, кг

Марка изделия	Изделия закладные										Всего
	Арматура класса				Прокат марки						
	А-III				В ст3 кп2						
	ГОСТ 5781-82*				ГОСТ 15903-74*			ГОСТ 8509-86			
	⌀10	⌀14		Итого	δ=8		Итого	1.70=8		Итого	
ПГ-2АтVIT-1	2.8	0.2		2.4	5.2		5.2	1.7		1.7	9.3

Привязан	ГИП	Пабожинский	
	Н.конт.	Лизенберг	
	Нач.отд.	Волошин	
	Гл.спец.	Лизенберг	
	Вед.инж.	Слепак	
Инв. №	Ст.инж.	Малинина	

ТП 901-1-82.87 - КЖИ-ПГ-2АтVIT-1

Плита ПГ-2АтVIT-1

Стадия	Масса	Масштаб
Р	2650	

Лист | Листов 1

Гаестрой СССР
Укрводоканалпроект
Киев

Формат А3

Инв. № подл. | Подпись и дата | Взам. инв. №

9856/2

Типовой проект 901-1-82.87 Альбом IV

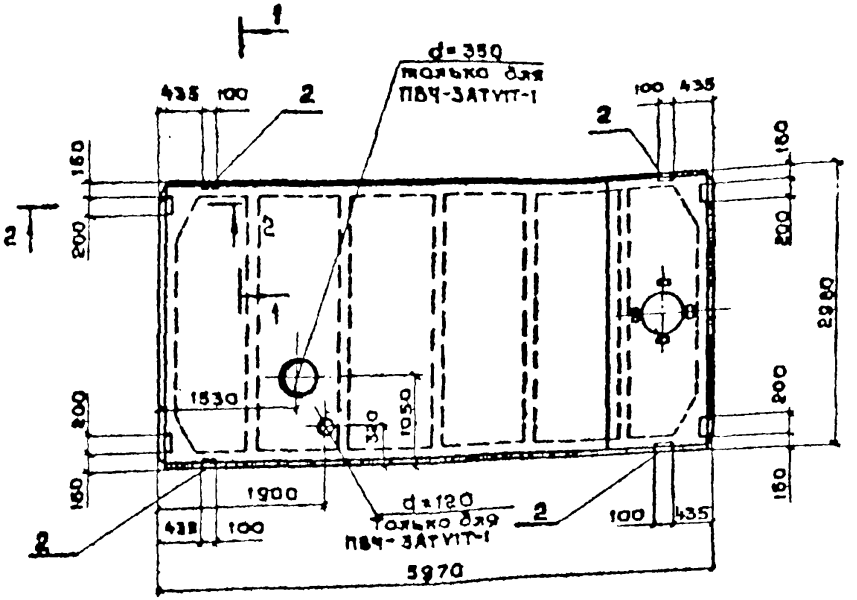

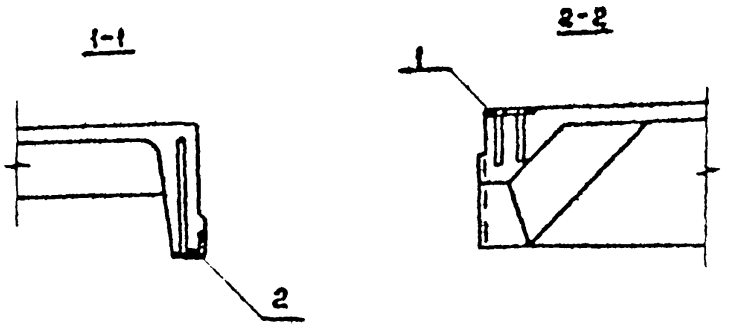

Формат	Зона	Поз.	Обозначение	Наименование	Кол.	Примечание
				Документация		
А4			901-1-82.87-КЖИ-ТТ	Технические требования		
				Сборочные единицы		
		1	ГОСТ 22 701.5-77	Изделие закладное МН8	4	0.4кг
		2	ГОСТ 22 701.5-77	Изделие закладное МН9	4	0.4кг
			Переменные данные для исполнений			
				ПВЧ-3АтVIT-1		
			ГОСТ 22701.2-77	Плита ПВЧ-3АтVIT	1	Со всеми закладными и арматурными изделиями
				ПВ7-2АтVIT-1		
			ГОСТ 22701.2-77	Плита ПВ7-2АтVIT	1	Со всеми закладными и арматурными изделиями

Ведомость расхода стали на дополнительные закладные изделия, кг

Марка изделия	Изделия закладные										Всего
	Арматура класса				Прокат марки						
	А-III				Вст3 кл2						
	ГОСТ 5781-82*				ГОСТ 19903-74*			ГОСТ 8509-86			
	⌀10	⌀14		Итого	δ=8		Итого	L 70×8		Итого	
ПВЧ-3АтVIT-1 ПВ7-2АтVIT-1	2.8	0.4		3.2	5.2		5.2	3.4		3.4	11.8

ГИП	Новомижский		
Н.контр.	Айзенберг		
Нач.отд.	Волошин		
Гл.спец.	Айзенберг		
Вед.инж.	Слепак		
Ст.инж.	Малинина		

ТП 901-1-82.87 -КЖИ-ПВ4-3АтVIT-1

Плита ПВ4-3АтVIT-1; ПВ7-2АтVIT-1

Стадия	Масса	Масштаб
Р		

Лист | Листов 1

Госстрой СССР
Укрводоканалпроект
Киев

Привязан

Инв. №

Инв. № подл. | Подпись и дата | Взам. инв. №

Формат А3

9856/2

Типовой проект 901-1-82.87 Альбом IV

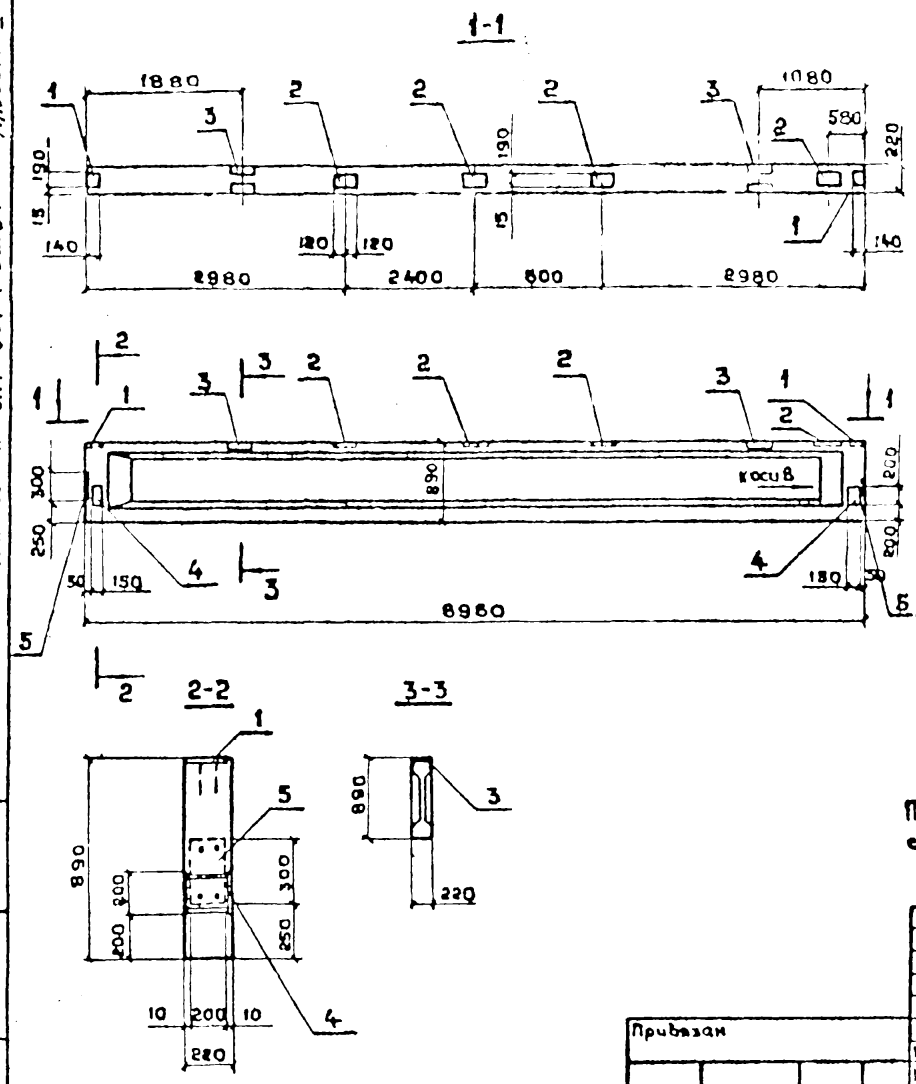

Формат	Зона	Поз.	Обозначение	Наименование	К-во	Примечание
				Документация		
А3			901-1 - 82.87 - КЖИ-ТТ	Технические требования		
				Сборочные единицы		
			1.462.1-10/80 вып.1	Балка 16СД9-5АУТ		Со всеми закладными и арматурными изделиями
		1	1.462.1-10/80.2-100	Изделие закладное М5	2	
		2	1.462.1-10/80.2-110	Изделие закладное М6	4	
		3	1.462.1-10/80.2-120-02	Изделие закладное М 5	2	
А4		4	901-1 - 82.87 - КЖ-МН1	Изделие закладное МН1	2	
		5	1.400-15.В1.130-28	Изделие закладное МН121-5	2	

Ведомость расхода стали на дополнительные закладные изделия, кг

Марка изделия	Изделия закладные										Всего
	Арматура класса				Прокат марки						
	А-III				Вст 3 кп2						
	ГОСТ 5781-82*				ГОСТ 19903-74*				ГОСТ 8510-72*		
	⌀8	⌀10	⌀12	Итого	-δ=6	-δ=8	-δ=10	Итого	L90 x56-5,5		
16СД9-5АУТ-1	1.2	2.2	1.6	5.0	11.4	4.2	9.6	25.2	3.2		33.4

При изготовлении балки нанести несмываемой краской стрелку к оси „В"

Привязан	ГИП	Новоминский		ТП 901-1 - 82.87 - КЖИ-16СД9-5АУТ-1	
	Н.контр	Айзенберг		Балка 16СД9-5АУТ-1	Стадия: Р; Марка; Масштаб
	Нач.отд	Волошин			Лист; Листов 1
	Гл.спец	Айзенберг			Госстрой СССР Укрводоканалпроект Киев
Инв. №	Рук.гр	Клацман			
	Ст.инж	Малинина			

Формат А3

Инв. № подл. | Подпись и дата | Взам. инв. №

Инв. № подл.	Подпись и дата	Взам. инв. №

Типовой проект 901-1-82.87 Альбом IV

Формат	Зона	Поз.	Обозначение	Наименование	Кол. на исполнение КЖИ-ПС60-										Примечание
					–	01	02	03	04						
				Документация											
А4			901-1-82.87-КЖИ-ТТ	Технические требования	×	×	×	×	×						
А3			901-1-82.87-КЖИ-ПС60СБ	Сборочный чертеж	×	×	×	×	×						
			1.030.1-1.0-3-0100 л.9	Узел I	×	×	×	×	\						
			1.030.1-1.0-3-0100 л.9	Узел V	×	×	×		×						
				Сборочные единицы											
				Панель стеновая											
			1.030.1-1.1-1 07	ПС 60.18.2,0-1.Л	1										Со всеми арматурными и закладными изделиями
			1.030.1-1.1-1 04-05	ПС 60.9.2,0-2.Л		1									
			1.030.1-1.1-1 15-06	ПС 62,5.18.2,0-1.Л-1.			1	1							
			1.030.1-1.1-1 15	ПС 62,5.9.2,0-2.Л-1.					1						

Привязан

Инв. №

ГИП	Новоминский	
Н. контр.	Лизенберг	
Нач. отд.	Волошин	
Гл. спец.	Айзенберг	
Рук. гр.	Клоцман	
Вед. инж.	Слепак	

ТП 901-1-82.87-КЖИ-ПС60

Панель стеновая „ПС" / надземная часть /

Стадия	Лист	Листов
Р	1	2

Госстрой СССР Укрводоканалпроект Киев

Формат А4

Инв. № подл.	Подпись и дата	Взам. инв. №

Формат	Зона	Поз.	Обозначение	Наименование	Кол. на исполнение КЖИ-ПС60										Примечание
					–	01	02	03	04						
				Изделие закладное											
		1	1.030.1-1.1-3-30-01	М2	4	2	4	4	2						
		2	1.030.1-1.1-3-36	М9	4	4	4		4						
		3	1.400-15.В1.120-11	МН 106-6			3								
				Детали											
Б4		4		А-Ш-10-ГОСТ 5781-82*, L=1350				16							0.8кг

Привязан

Инв. №

ТП 901-1-82.87-КЖИ-ПС60

Лист 2

Формат А4

9856/2

Типовой проект 901-1-82.87 Альбом IV

ПС 60.18.2,0-1.Л-А

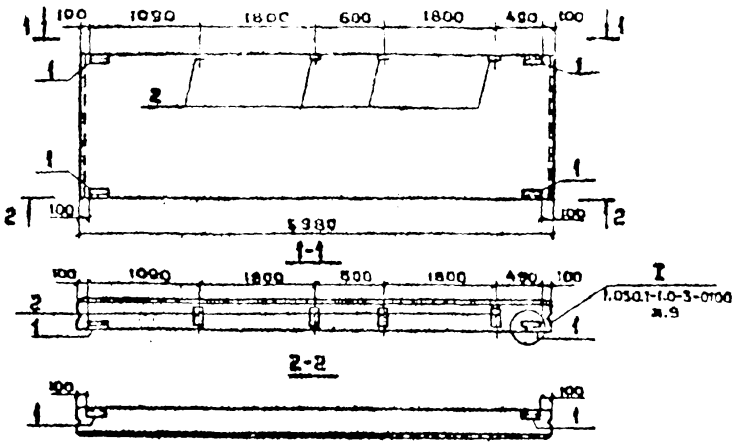

ПС 62,5.9.2,0-2.Л-1.А

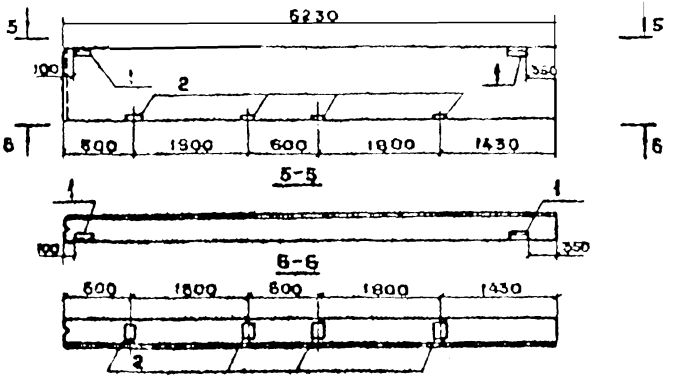

ПС 60.9.2,0-2.Л-А

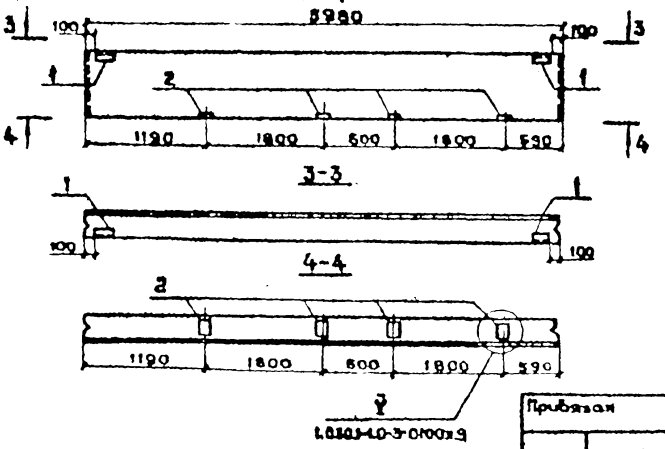

Обозначение	Марка
901-1-82.87-КЖИ-ПС60	ПС 60.18.2,0-1.Л-А
-01	ПС 60.9.2,0-2.Л-А
-02	ПС 62,5.18.2,0-1.Л-1.А
-03	ПС 62,5.18.2,0-1.Л-1Б
-04	ПС 62,5.9.2,0-2.Л-1А

Привязан			
Инв. №			
ГИП	Новоминский		
Н.контр.	Айзенберг		
Нач.отд.	Волошин		
Гл.спец.	Айзенберг		
Рук.гр.	Алюшин		
Вед.инж.	Лозорова		

ТП901-1-82.87 - КЖИ-ПС60

Панель стеновая ПС"/надземная часть/ Сборочный чертеж

Стадия	Масса	Масштаб
Р		

Лист 1 Листов 2

Госстрой СССР Укрводоканалпроект Киев

Формат А3

9856/2

Инв. № подл. | Подпись и дата | Взамен инв. №

ПС 62.5.18.2,0-1.Л-1.А

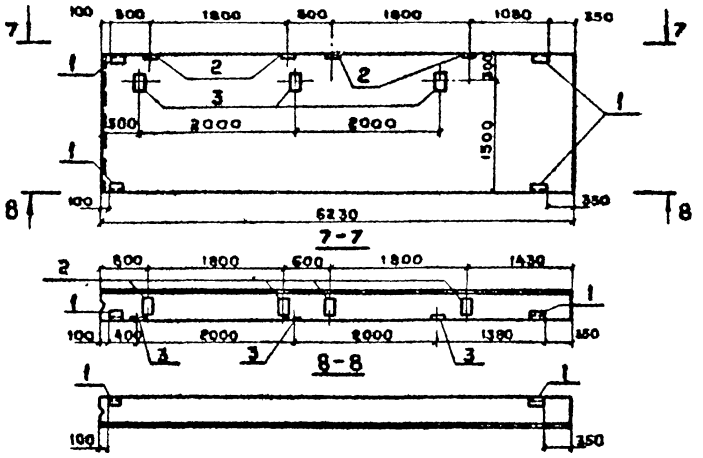

ПС 62.5.18.2,0-1.Л-1.Б

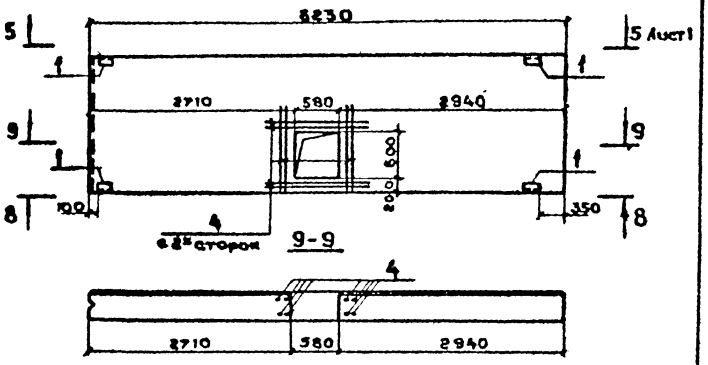

Ведомость расхода стали на дополнительные закладные изделия, кг

Марка элемента	Изделия закладные											Всего	Общий расход
	Арматура класса A-III				Прокат марки Вст3кп2								
	ГОСТ 5781-82*				ГОСТ 8509-86			ГОСТ 19903-74*					
	ф 8	ф 10		Итого	L 63×6		Итого	-8	-8		Итого		
ПС 60.18.2,0-1Л-А		2.4		2.4	3.5		3.3	2.2	4.0		6.2	14.1	14.1
ПС 60.9 2,0-2Л-А		2.0		2.0	2.8		2.8	1.1	4.0		5.1	9.9	9.9
ПС 62.5.18.2,0-1Л-1.А	0.3	2.4		2.7	3.5		5.5	4.3	5.2		9.5	17.7	17.7
ПС 62.5.18.2,0-1Л-1.Б		13.6		13.6	5.5		5.5	2.2			2.2	21.3	21.3
ПС 62.5.9.2,0-2Л-1.А		2.0		2.0	2.8		2.8	1.1	4.0		5.1	9.9	9.9

Привязан

Инв. №

ТП901-1-82.87 - КЖИ-ПС60

Лист 2

Формат А3

9856/2

Инв.№подл. | Подпись и дата | Взам.инв.№

Инв. № подл.	Подпись и дата	Взам. инв. №

Типовой проект 901-1-82.87 Альбом IV

Формат	Зона	Поз.	Обозначение	Наименование	Кол. на исполнение КЖИ-2КВ4-36-1-1										Примечание
					–	01	02	03	04	05	06				
				Документация											
			901-1-82.87 - КЖИ - ТТ	Технические требования											
			901-1-82.87-КЖИ-2КВ4-36-1-1СБ	Сборочный чертеж											
				Сборочные единицы											
				Колонна											
			1.020-1/83.2-7 02-04	2КВ4.36-1	1	1	1	1	1	1					Со всеми арматурными и закладными изделиями, кроме МН-2 шт. 4
			1.020-1/83.2-5 02-04	2КВ4.33-1							1				

Привязан

Инв. №

ГИП	Новоминский	
Н.контр.	Айзенберг	
Нач.отд.	Волошин	
Гл.спец.	Айзенберг	
Рук.гр.	Кноцман	
Вед.инж.	Сл. пак	

ТП901-1-82.87 – КЖИ-2КВ4.36-1-1

Колонна 2КВ4.36-1-1...
2КВ4.36-1-6;
2КВ4.33-1-1.

Стадия	Лист	Листов
Р	1	2

Госстрой СССР
Укрводоканалпроект
Киев

Формат А4

Инв. № подл.	Подпись и дата	Взам. инв. №

Формат	Зона	Поз.	Обозначение	Наименование	Кол. на исполнение КЖИ-2КВ4.36-1-1										Примечание
					–	01	02	03	04	05	06				
				Сетка арматурная											
		1	1.020-1/83.2-15 09	СКА-1	2	2	2	2	2						
				Изделие закладное											
		2	Шифр 92-76/1 л.8	МН 2-2	1	1	1	1	1						
		3	1.020-1/83.2-15 31	МН-44	7	3	2	8	8	9					
		4	1.020-1/83.2-15 26	МН-27	4	5	4	1	1	3	1				
		5	1.400-15.81.330-04	МН313-4	1		1	1	2						
		6	1.427.1-3.2-0.09.0	МН4						1					

Привязан

Инв. №

ТП 901-1-82.87 – КЖИ-2КВ4.36-1-1

Лист 2

Формат А4

Типовой проект 901-1-82.87 Альбом IV

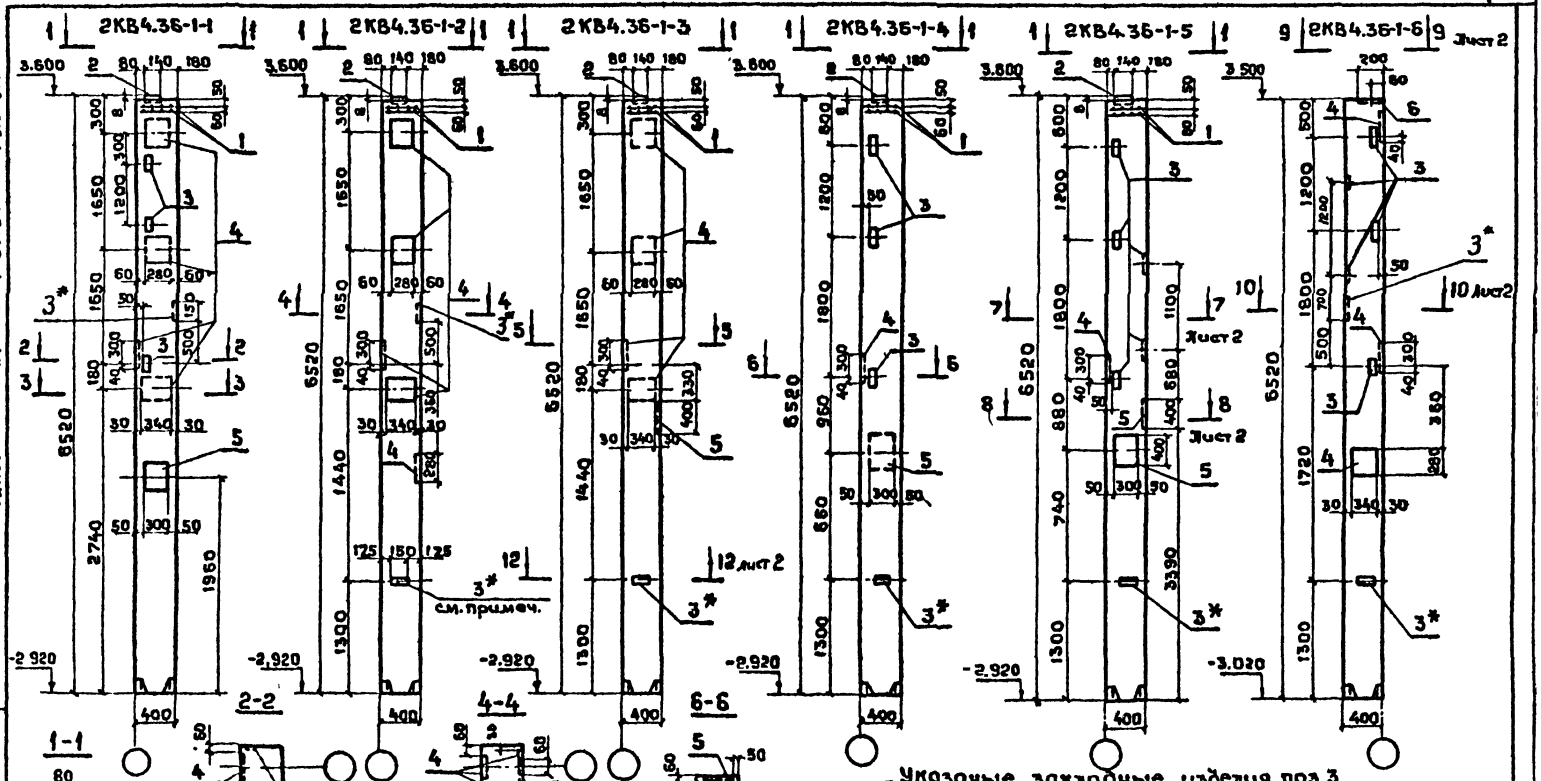

* Указаные закладные изделия поз. 3 приварить к рабочей арматуре колонн

Инв. № подл. | Подпись и дата | Взам. инв. №

Привязан

Инв. №

ГИП	Новомейский	
Н. контр.	Айзенберг	
Нач. отд.	Волошин	
Гл. спец.	Айзенберг	
Рук. гр.	Клацман	
Ведущ.	Слепак	

ТП 901-1-82.87 - КЖИ-2КВ436-1-1 СБ

Колонна 2КВ4.36-1-1... 2КВ4.36-1-6; 2КВ4.33-1-1; Сборочный чертёж

Стадия	Масса	Масштаб
Р		
Лист 1	Листов 2	

Госстройссср Укрводоканалпроект Киев

Формат А3

9856/2

Типовой проект 901-1-82.87 Альбом IV

2КВ4.33-1-1

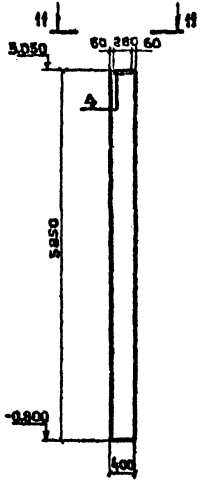

Ведомость расхода стали на дополнительные закладные изделия, кг

Марка элемента	Изделия закладные: Арматура класса А-III ГОСТ 5781-82*								Прокат марки Вст3кп2 ГОСТ 19903-74*							Всего	Общий расход
	ф8	ф10	ф12	ф14	ф18	ф20		Итого	-δ6	-δ8	-δ10	-δ12	-δ20		Итого		
2КВ 4.36-1-1	5.5		0.7	4.6	15.4	4.4		30.6	5.0		10.0	36.0	8.6		57.6	88.2	88.2
2КВ 4.36-1-2	4.9		0.9	9.0	19.3			27.1	1.5			45.0	8.6		54.9	82.0	82.0
2КВ 4.36-1-3	4.7		0.7	4.6	15.4	4.4		29.8	0.6		10.0	36.0	8.6		55.4	85.4	85.2
2КВ 4.36-1-4	5.7		0.2	4.6	3.6	4.4		18.7	3.3		10.0	9.0	8.6		30.9	49.6	49.6
2КВ 4.36-1-5	5.7		0.2	7.2	3.8	8.8		25.7	3.3		20.0	9.0	8.6		40.9	66.6	66.6
2КВ 4.36-1-6	1.7	0.9	0.6		11.6			14.8	4.7	3.8		27.0			35.5	50.1	50.1
2КВ 4.33-1-1			0.2		3.8			4.0				9.0			9.0	13.0	13.0

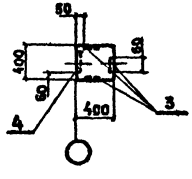

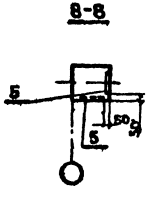

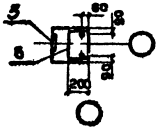

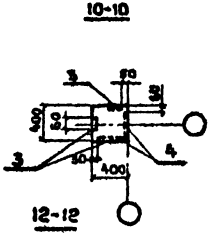

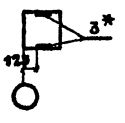

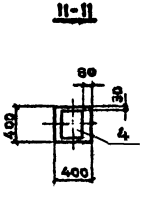

Обозначение	Марка
901-1-82.87КЖИ-2КВ4	2 КВ 4 36-1-1
-01	2 КВ 4 36-1-2
-02	2 КВ 4 36-1-3
-03	2 КВ 4 36-1-4
-04	2 КВ 4 36-1-5
-05	2 КВ 4 36-1-6
-06	2 КВ 4 33-1-1

Привязан

Инв. № подл. | Подпись и дата | Взам. инв. №

ТП901-1-82.87-КЖИ-2КВ4 36-1-1СБ

Лист 2

Формат А3

Типовой проект 901-1-82.87 Альбом IV

Формат	Зона	Поз.	Обозначение	Наименование	Кол.	Примечание
				Документация		
А4			901-1-82.87 - КЖИ-ТТ	Технические требования		
А3			901-1-82.87-КЖИ-ПС2-36-К5СБ	Сборочный чертеж		
А3			3.900-3 вып. 3/82 часть I лист 15	Узлы 1,3,4		
А3			901-1-82.87-КЖИ-ПС2-36-К16 СБ	Узлы 4,6		
				Сборочные единицы		
А4		1	3.900-3 вып. 3/82 часть 2 л. 24	Каркас плоский КР1	4	
А4		2	3.900-3 вып. 3/82 часть 2 л. 24	Каркас плоский КР2	2	
Б4		3		Сетка арматурная		
				2С $\frac{12А\text{III}}{6АI}$ 295×355 $\frac{75}{175}$		
				ГОСТ 23279-85	1	57.1
				Изделия закладные		
А4		6	3.900-3 вып 3/82 часть 2 л. 66	МН23	2	
А4		8	901-1-82.87-КЖИ-МН3	МН 3	2	
		11	1.400-15.81. 110-02	МН101-6	2	
			Переменные данные	для исполнений		
				901-1-82.87-КЖИ-ПС2-36-К5		
				Сборочные единицы		
Б4		4		Сетка арматурная		
				ГОСТ 23279-85		
Б4		4		2С $\frac{12А\text{III}}{6АI}$ 295×355 $\frac{75}{175}$	1	57,1
Б4		5		2С $\frac{16А\text{III}}{6АI}$ 245×215 $\frac{75}{25}$	1	55.6
Б4		7	3.900-3 вып. 3/82 часть 2 л. 66	Изделие закладное МН23	2	
				Детали		
Б4		10		А-III-12 ГОСТ 5781-82* L=3550	4	3.1 кг
Б4		9		А-III-12 ГОСТ 5781-82* L=2950	3	2,6 кг

Формат	Зона	Поз.	Обозначение	Наименование	Кол.	Примечание
				901-1-82.87-КЖИ-ПС2-36-К5-01		
				Сборочные единицы		
				Сетки арматурные		
				ГОСТ 23279-85		
Б4		4		2С $\frac{14А\text{III}}{6АI}$ 295×355 $\frac{75}{175}$	1	72.4 кг
Б4		5		2С $\frac{14А\text{III}}{6АI}$ 245×215 $\frac{75}{25}$	1	39.8 кг
Б4		7	3.900-3 вып 3/82 часть 2 л. 66	Изделие закладное МН24	2	
				Детали		
Б4		9		А-III-12 ГОСТ 5781-82* L=2950	4	2.6 кг
Б4		10		А-III-14 ГОСТ 5781-82* L=3550	4	4.3 кг
				901-1-82.87-КЖИ-ПС2-36-К5-02		
				Сборочные единицы		
				Сетка арматурная		
				ГОСТ 23279-85		
Б4		4		2С $\frac{18А\text{III}}{6АI}$ 295×355 $\frac{75}{175}$	1	111.7 кг
Б4		5		2С $\frac{18А\text{III}}{6АI}$ 245×215 $\frac{75}{25}$	1	61.8 кг
Б4		7	3.900-3 вып. 3/82 часть 2 л. 66	Изделие закладное МН24	2	
				Детали		
Б4		9		А-III-12 ГОСТ 5781-82* L=2950	4	2.6 кг
Б4		10		А-III-18 ГОСТ 5781-82* L=3550	4	7.1 кг
				Материалы		
				Бетон класса В22.5	1.71	м³

Инв. № подл. | Подпись и дата | Взам. инв. №

Привязан

Инв. №

ГИП	Новоминский	
Н.контр.	Айзенберг	
Нач.отд.	Волошин	
Гл.спец.	Айзенберг	
Рук.гр.	Клоцман	
Вед.инж.	Слепак	
Ст.инж.	Малинина	

ТП 901-1-82.87 - КЖИ-ПС2-36-К5

Панель стеновая
ПС2-36-К5 ...
ПС2-36-К7

Стадия	Лист	Листов
Р		1

Госстрой СССР
Укрводоканалпроект
Киев

Формат А3

9856/2

Типовой проект 901-1-82.87 Альбом IV

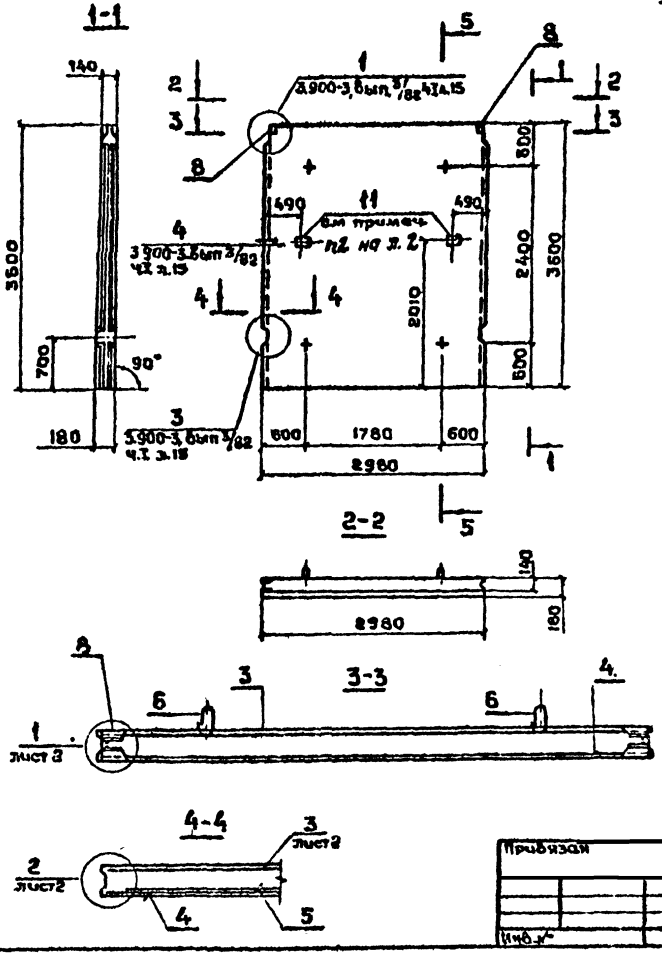

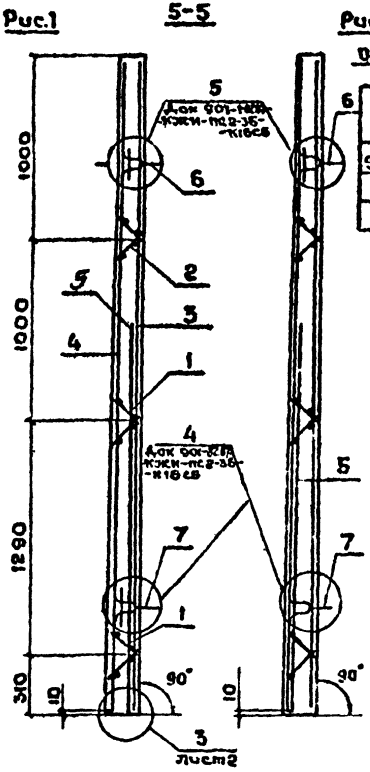

Остальное см. рис.1

Обозначение	Марка	Рис. по сеч. 5-5	Рис. по узлу 3
901-1-82.87-КЖИ-ПС2-36-К5	ПС 2-36-К5	1	1
-01	ПС 2-36-К6	2	2
-02	ПС 2-36-К7	2	2

1. Концы поперечных стержней сетки, попадающие в гнезда закладных изделий, обрезать.
2. Каркасы КР и изделия закладные МН привязать к сеткам.
3. При установке строповочных петель допускается перерезать поперечный стержень сетки.
4. Маркировку нанести на верхнем торце панели.
5. Анкерующие стержни поз. 9 приварить во всех точках пересечения ГОСТ 14098-85-К1-Кт.
6. Петли поз. 6,7 приварить к горизонтальным стержням сетки поз. 4.

ГИП	Новоминский		
Н. контр.	Лазенберг		
Нач. отд.	Волошин		
Гл. спец.	Лазенберг		
Рук. гр.	Клоцман		
Вед. инж.	Слепак		
Ст. инж.	Малинина		

Привязан

Инв. №

ТП 901-1-82.87 - КЖИ-ПС2-36-К5 СБ

Панель стеновая ПС2-36-К5... ПС2-36-К7 Сборочный чертеж

Стадия	Масса	Масштаб
Р		

Лист 1 | Листов 2

Госстрой СССР Укрводоканалпроект Киев

Формат А3

9856/2

Инв. № подл. | Подпись и дата | Взам. инв. №

Типовой проект 901-1-82.87 Альбом IV

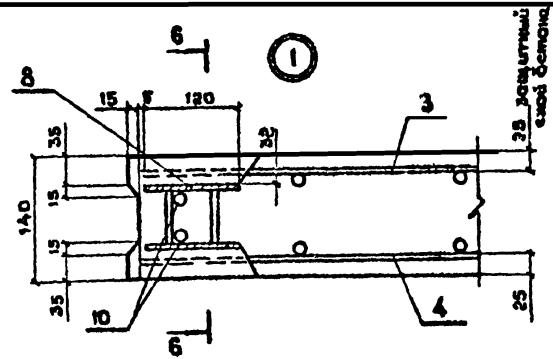

Ведомость расхода стали на элемент, кг

Марка элемента	Изделия арматурные											
	Арматура класса											Всего
	Вр-I			AI			A-III					
	ГОСТ 6727-80			ГОСТ 5781-82*								
	⌀5		Итого	⌀8	—	Итого	⌀12	⌀14	⌀18	⌀16	Итого	
ПС2-36-К5	6.8		6.2	28.9	—	28.9	101.8	—	—	50,3	152,1	187.2
ПС2-36-К6	6.2		6.2	29.6	—	29.6	49.3	111.0	—		160.3	196.1
ПС2-36-К7	6.2		6.2	29.6	—	29.6	54.5	—	183.5		238.0	275.8

	Изделия закладные												
	Арматура класса							Прокат марки				Всего	Общий расход
	Вр-I			A-I	A-II	A-III		Ст3 кп2					
	ГОСТ 6727-80			ГОСТ 5781-82*				ГОСТ 19903-74*					
	⌀5		Итого	⌀10	⌀16	⌀10	⌀8	Итого	δ8	δ6		Итого		
	—		—	16.4	10.0	0.8	0.1	27.3	6.4	0.6		7.0	34.3	221,5
	0.2		0.2	8.2	10.0	0.8	0.1	19.1	6.4	0.6		7.0	26.3	229.4
	0,2		0.2	8.2	10.0	0.8	0.1	19.1	6.4	0.6		7.0	26.3	302.1

1. Стержни поз 10 привязать скруткой к стержням сеток через прокладки.
2. Анкера закладного изделия поз.11 приварить к арматуре сеток

Привязан

Инв

ТП 901-1-82.87 - КЖИ-ПС2-36-К5

Лист 2

Формат А3

9856/2

Типовой проект 901-1-82.87 Альбом IV

Формат	Зона	Поз.	Обозначение	Наименование	Кол.	Примечание
				Документация		
А4			901-1-82.87-КЖИ-ТТ	Технические требования		
А3			901-1-82.87-КЖИ-ПС2-36-К16СБ	Сборочный чертеж		
			3.900-3 вып.3/82 часть I лист 15	Узлы 1, 3, 4		
				Сборочные единицы		
А4		1	3.900-3 вып.3/82 часть 2 л.24	Каркас плоский КР1	4	
А4		2	3.900-3 вып.3/82 часть 2 л.24	Каркас плоский КР2	2	
Б4		3		Сетка арматурная		
				2С $\frac{12А\text{III}}{6А\text{III}}$ 295×355 $\frac{75}{175}$		
				ГОСТ 23279-85	1	57.1кг
				Изделия закладные		
А4		6	3.900-3 вып.3/82 часть 2 л.66	МН23	2	
А4		7	3.900-3 вып.3/82 часть 2 л.66	МН24	2	
А4		8	901-1-82.87-КЖИ-МН3	МН3	1	
А4		9	901-1-82.87-КЖИ-МН4	МН4	1	
		11	1.400-13.81. 110-02	МН 101-6	2	
			Переменные данные	для исполнений		
				901-1-82.87-КЖИ-ПС2-36-К16		
				901-1-82.87-КЖИ-ПС2-36-К16		
				Сборочные единицы		
				Сетки арматурные		
Б4		4		3С $\frac{12А\text{III}}{14А\text{III}}$ 290×355 $\frac{75}{150}$	1	107.1кг
				ГОСТ 23279-85		

Формат	Зона	Поз.	Обозначение	Наименование	Кол.	Примечание
Б4		5		2С $\frac{12А\text{III}}{6А\text{I}}$ 245×215 $\frac{75}{25}$	1	30.8кг
				ГОСТ 23279-85		
				Детали		
Б4		10		А-III-12 ГОСТ 5781-82 L=3550	2	2.6кг
				901-1-82.87-КЖИ-ПС2-36-К16-01		
				901-1-82.87-КЖИ-ПС2-36-К16-03		
				Сборочные единицы		
				Сетки арматурные		
				ГОСТ 23279-85		
Б4		4		3С $\frac{14А\text{III}}{14А\text{III}}$ 290×355 $\frac{75}{150}$	1	123.0кг
Б4		5		2С $\frac{14А\text{III}}{6А\text{I}}$ 245×215 $\frac{75}{25}$	1	39.8кг
				Детали		
Б4		10		А-III-14 ГОСТ 5781-82 L=3550	2	3.7кг
				Материалы		
				Бетон класса В22.5	1.71	м³

Инв. № подл. | Подпись и дата | Взам. инв. №

Привязан

Инв. №

ГИП	Новомитов	
Н.контр.	Лизенберг	
Нач.отд.	Соловцов	
Гл.спец.	Лизенберг	
Рук.гр.	Клоцман	
Вед.инж.	Слепак	
Ст.инж.	Мал[illegible]	

ТП 901-1-82.87 - КЖИ-ПС2-36-К16

Панель стеновая ПС2-36-К16... ПС2-36-К17-1

Стадия	Лист	Листов
Р		1

Госстрой СССР Укрводоканалпроект Киев

Формат А3

Типовой проект 901-1-82.87 Альбом IV

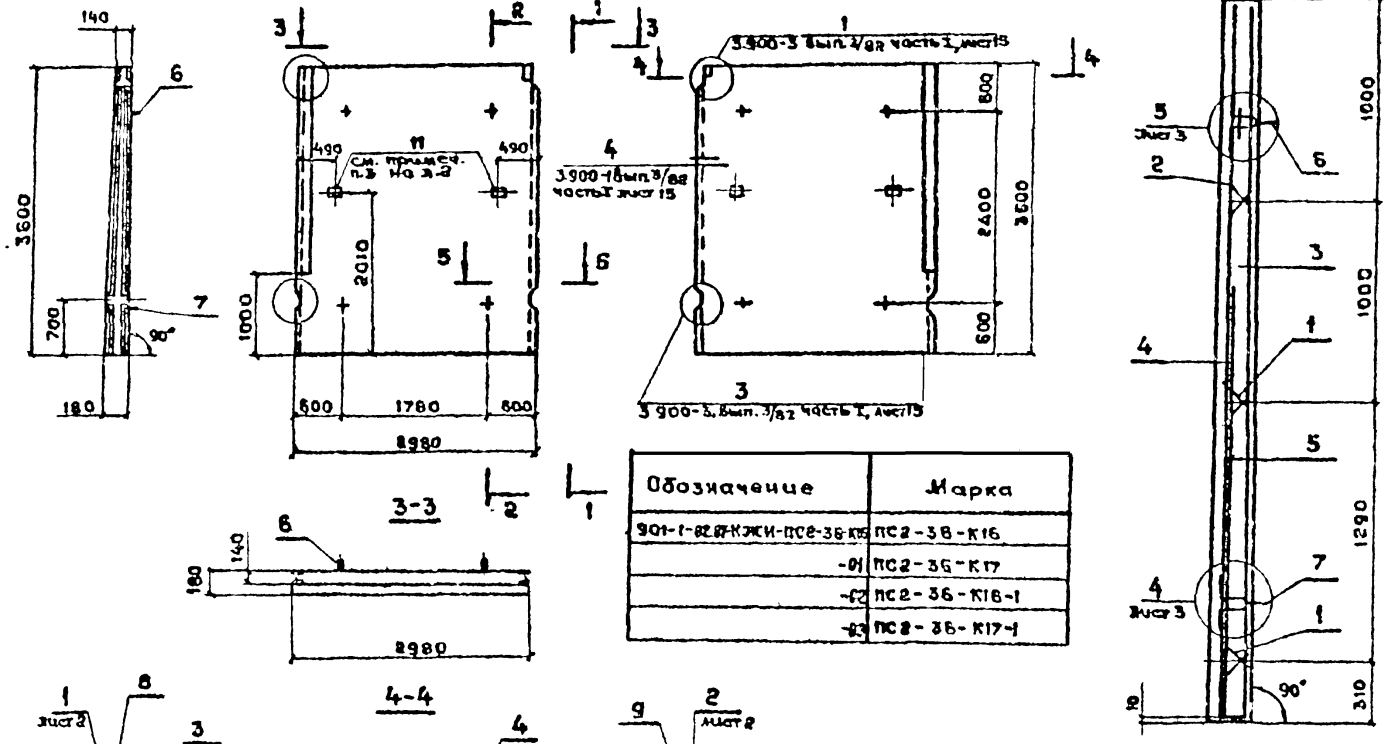

Обозначение	Марка
901-1-82.87-КЖИ-ПС2-36-К16	ПС2-36-К16
-01	ПС2-36-К17
-02	ПС2-36-К16-1
-03	ПС2-36-К17-1

ГИП	Новоминский	
Н.контр.	Дозенберг	
Нач.отд.	Волошин	
Гл.спец.	Дозенберг	
Рук.гр.	Клоцман	
Вед.инж.	Сенак	
Ст.инж.	Малинина	

Привязан

Инв. №

ТП 901-1-82.87 - КЖИ-ПС2-36-К16СБ

Панель стеновая
ПС2-36-К16...
ПС2-36-К17-1
Сборочный чертеж

Стадия	Масса	Масштаб
Р		

Лист 1 | Листов 3

Госстрой СССР
Укрводоканалпроект
Киев

Формат А3

9856/2

Типовой проект 901-1-82.87 Альбом IV

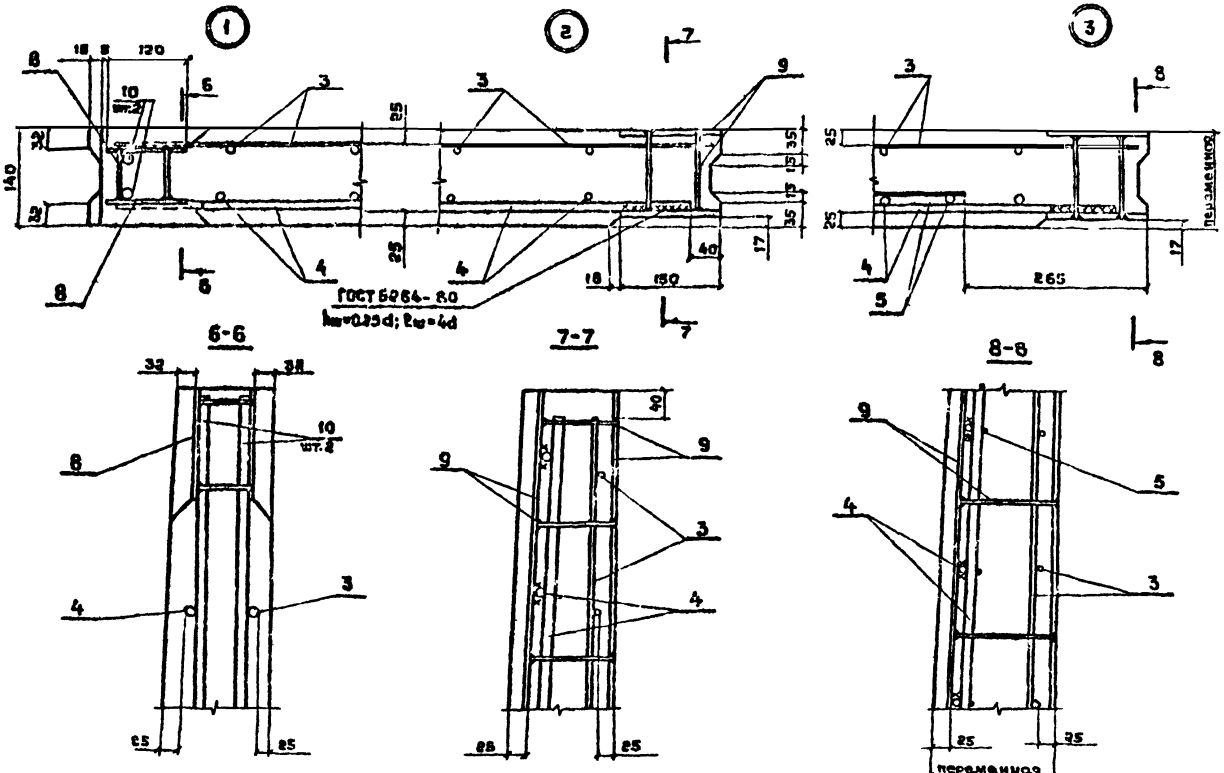

Инв № подл	Подпись и дата	Взам инв №

Привязан

Инв №

ТП 901-1 - 82.87 - КЖИ-ПС2-36-К16СБ

Лист 2

Формат А3

9856/2

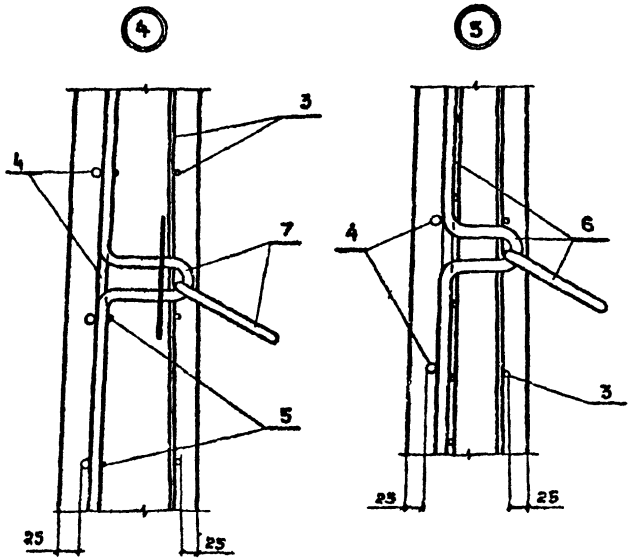

Ведомость расхода стали на элемент, кг

Марка элемента	Изделия арматурные										Всего
	Арматура класса										
	Вр-I			A-I		A-III					
	ГОСТ 6727-80			ГОСТ 5781-82*							
	⌀5		Итого	⌀6	Итого	⌀6	⌀12	⌀14		Итого	
ПС2-36-К16 ПС2-36-К16-1	6.2		6.2	6.0	6.0	11.8	118.2	66.6		196.6	208.8
ПС2-36-К17 ПС2-36-К17-1	6.2		6.2	6.0	6.0	11.8	44.1	164.2		220.1	232.3

	Изделия закладные												Общий расход
	Арматура класса							Прокат марки			Всего		
	Вр-I			A-I	A-II	A-III		Ст3 кп2					
	ГОСТ 6727-80			ГОСТ 5781-82*				ГОСТ 19903-74*					
	⌀5		Итого	⌀10	⌀16	⌀10	⌀8	Итого	δ8	δ6	Итого		
	0.2		0.2	8.2	10.0	3.2	0.1	21.1	32.4	0.6	53.0	74.7	283.5
	0.2		0.2	8.2	10.0	3.2	0.1	21.1	32.4	0.6	53.0	74.7	307.0

1. Концы поперечных стержней сетки, попадающие в вырезы закладных изделий обрезать.
2. Петли поз. 5,7 приварить к горизонтальным стержням сетки поз. 4.
3. Закладные изделия поз. 11 приварить к арматуре сеток.

Привязан

Инв. №

ТП901-1-82.87 - КЖИ-ПС2-36-К16СБ

Лист 3

Инв. № подл. | Подпись и дата | Взам. инв. №

Формат А3

9856/2

Инв. № подл. | Подпись и дата | Взам. инв. №

Типовой проект 901-1-82.87 Альбом IV

Формат	Зона	Поз.	Обозначение	Наименование	Кол. на исполнение КЖИ-ПС2-36- —	01	02	03	04	05	06	07	08	09	Примечание
				Документация											
А4			901-1-82.87-КЖИ-ТТ	Технические требования	×	×	×	×	×	×	×	×	×	×	
А3			901-1-82.87-КЖИ-ПС2-36-СБ	Сборочный чертеж	×	×	×	×	×	×	×	×	×	×	
				Сборочные единицы											
А3			901-1-82.87-КЖИ-ПС2-36-К16	Панель стеновая ПС2-36-К	1	1	1	1	1	1	1	1	1	1	Увязобая со всеми армирующими и закладными изделиями
		1	1.400-15.81.110-02	Изделие закладное МН101-6	6	6	6	6	6	2	2	6	6	6	
		6	5.900-2 т.м.90	Сальник Ду [ ] L=200			1	1							Ду max 150 L=200
		7	5.900-2 т.м.90	Сальник Ду [ ] L=200										1	Ду max 300 L=200

Привязан

Инв. №

ГИП	Кобринский	
Н.контр.	Зайденберг	
Нач.отд.	Базовкин	
Гл.спец.	Зайденберг	
Рук.гр.	Клочман	
Ст.инж.	Мазинцев	

ТП 901-1-82.87 – КЖИ-ПС2-36

Панель стеновая ПС2-36 с дополнительными закладными изделиями

Стадия	Лист	Листов
Р	1	6

Госстрой СССР Укрводоканалпроект Киев

Формат А4

Инв. № подл. | Подпись и дата | Взам. инв. №

Формат	Зона	Поз.	Обозначение	Наименование	Кол. на исполнение КЖИ-ПС2-36- —	01	02	03	04	05	06	07	08	09	Примечание
				Детали											
А1		12		А-III-16 ГОСТ 5781-82* L=800	6	6									1.3кг
А1		13		А-III-14 ГОСТ 5781-82* L=1400			16					4	4		1.7кг
				А-III-16 ГОСТ 5781-82* L=1500				15							2.4кг
				А-III-16 ГОСТ 5781-82* L=1900						16					2.3кг
				А-III-16 ГОСТ 5781-82* L=1850							16				3.1кг
				А-III-12 ГОСТ 5781-82* L=1150										16	1.0кг

Привязан

Инв. №

ТП 901-1-82.87 – КЖИ-ПС2-36 Лист 2

Формат А4

Формат	Зона	Поз.	Обозначение	Наименование	Кол. на исполнение КЖИ-ПС2-36- 10	11	12	13	14	15	16	17	18	19	Примечание
				Документация											
А4			901-1-82.87-КЖИ-ТТ	Технические требования	X	X	X	X	X	X	X	X	X	X	
А3			901-1-82.87-КЖИ-ПС2-36 СБ	Сборочный чертеж	X	X	X	X	X	X	X	X	X	X	
				Сборочные единицы											
А3			901-1-82.87-КЖИ-ПС-2-36-К16	Панель стеновая ПС2-36-К	1	1	1								Угловая, со всеми арматурными и закладными изделиями
А3			901-1-82.87-КЖИ-ПС2-36-К5	Панель стеновая ПС 2-36-К				1	1	1	1	1	1		Надобная, со всеми арматурными и закладными изделиями
А3			901-1-82.87-КЖИ-ПС2-36-К5	Панель стеновая ПС2-36-К5										1	

Привязан

Инв. №

ТП 901-1-82.87 - КЖИ-ПС2-36

Лист 3

Формат А4

Формат	Зона	Поз.	Обозначение	Наименование	Кол. на исполнение КЖИ-ПС2-36- 10	11	12	13	14	15	16	17	18	19	Примечание
		1	1.400-15.81.110-02	Изделие закладное МК101-6	6	6	6	6	6	6	4	4	6		
		2	1.400-15.81.210-40	Изделие закладное МК209-3										1	
		4	1.400-15.81.550-04	Изделие закладное МК553										1,1т	
		6	5.900-2 ТМ.90	Сальник Ду L=200		1	1							1	Ду мах 900 L=200
		7	5.900-2 ТМ.90	Сальник Ду L=200	1			1	1						Ду мах 200 L=200
		8	5.900-2 ТМ.89-01	Сальник Ду 80 L=200		1	1							3	
		10	5.900-2 ТМ.89-02	Сальник Ду100 L=200		1	1								
Б4		16		А III-12 ГОСТ 5781-82* L=650										4	0.6кг
Б4		13		А-III-16 ГОСТ 5781-82* L=1500			16								2.4кг
				А-III-14 ГОСТ 5781-82* L=1400	16	16		16		4	16	16			1.7кг
				А-III-12 ГОСТ 5781-82* L=1350										36	1.2кг
				А-III-18 ГОСТ 5781-82* L=1500					16						3.0кг

Привязан

Инв. №

ТП 901-1-82.87 - КЖИ-ПС2-36

Лист 4

Формат А4

9815-12

Инв. № подл.	Подпись и дата	Взам. инв. №

Типовой проект 901-1-82.87 Альбом IV

Формат	Зона	Поз.	Обозначение	Наименование	Кол. на исполнение КЖИ-ПС2-36- 20	21	22	Примечание
				Документация				
А4			901-1-82.87-КЖИ-ТТ	Технические требования	×	×	×	
А3			901-1-82.87-КЖИ-ПС2-36СБ	Сборочный чертеж	×	×	×	
				Сборочные единицы				
			901-1-82.87-КЖИ-ПС2-36-К5	Панель стеновая ПС2-36-К5	1	1		Рядовая со всеми арматурными и закладными изделиями
			901-1-82.87-КЖИ-ПС2-36-К16	Панель стеновая ПС2-36-К			1	Угловая со всеми арматурными и закладными изделиями
		1	1.400-15.В1.110-02	Изделие закладное МН101-6			6	
		2	1.400-15.В1.210-40	Изделие закладное МН209-3	1	1		
		3	1.400-15 В1.210-05	Изделие закладное МН202-1		4		
		4	1.400-15 В1.550-04	Изделие закладное МН553	2,9т	2,9т		

Привязан

Инв. №

ТП 901-1-82.87-КЖИ-ПС2-36 Лист 5

Формат А4

Инв. № подл.	Подпись и дата	Взам. инв. №

Формат	Зона	Поз.	Обозначение	Наименование	Кол. на исполнение КЖИ-ПС2-36- 20	21	22	Примечание
		6	5.900-2 ТМ89	Сальник Ду L=200		1		Ду max 400 L=800
		11	5.900-2 ТМ89-05	Сальник Ду 200 L=200		1		
				Детали				
Б4		13		А-III-12 ГОСТ 5781-82 L=1350		16		1.2кг

При привязке проекта в зависимости от типа грунта проставить наименование панели по таблице 2 док. 901-1-82.87-КЖ6

Привязан

Инв. №

ТП 901-1-82.87 - КЖИ-ПС2-36 Лист 6

Формат А4

Типовой проект 901-1-82.87 Альбом IV

ПС2-36-К16г
ПС2-36-К17г

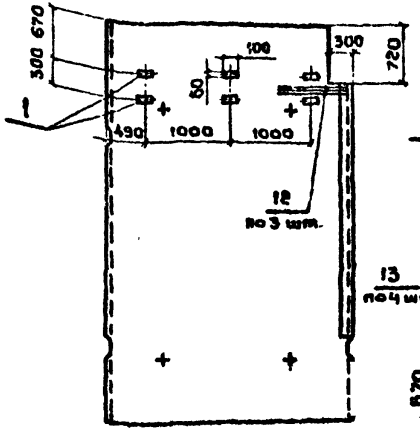

ПС2-36-К16а
ПС2-36-К17а

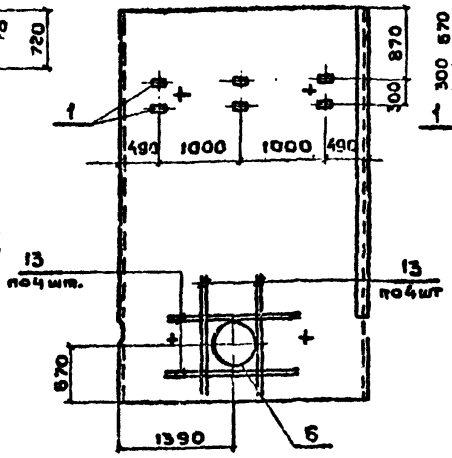

ПС2-36-К16б
ПС2-36-К17б

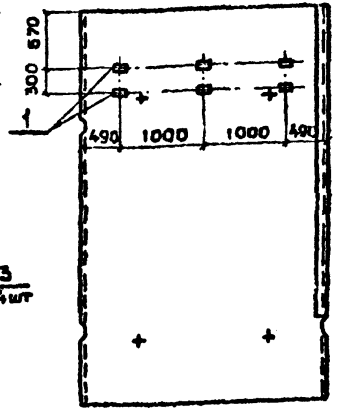

ПС2-36-К17-1а

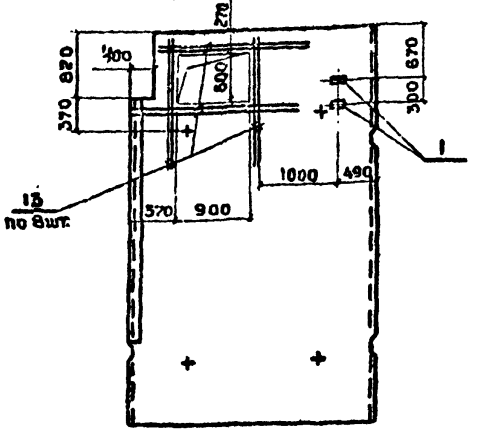

ПС2-36-К16в
ПС2-36-К-17в

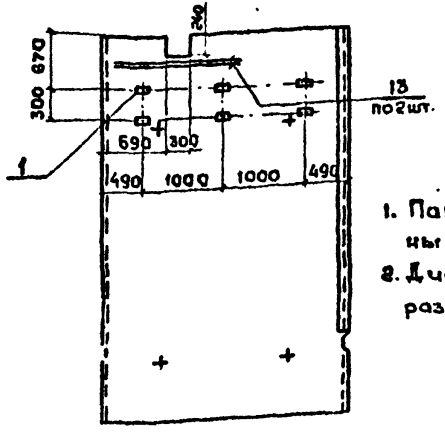

Таблица 1

Марка насоса	Сальник Ду, мм поз. 6	Сальник Ду, мм поз. 7	„А" мм
КМ 45/55	200	150	610
К 90/35 К 90/35а	250	200	600
К 90/55 К 90/55а			580

Марка насоса	Сальник Ду, мм поз. 6	Сальник Ду, мм поз. 7	„А" мм
К 90/85 К 90/85а	250	200	560
К 160/20 К 160/20а	300	300	540
К 160/30			520

Марка насоса	Сальник Ду, мм поз. 6	Сальник Ду, мм поз. 7	„А" мм
К290/18 К290/18а	400	300	520
К290/30 К290/30а			500

1. Панели изображены со стороны вертикальной грани
2. Диаметр сальников поз. 6, 7, размер „А" см. таблицу 1.
3. Таблицу обозначений см. таблицу 2 на листе 3.

Гл. инж. пр.	Новоминский		
Н. контр.	Дизенберг		
Нач. отд.	Валашин		
Гл. спец.	Дизенберг		
Рук. гр.	Клоцман		
Ст. инж.	Малинина		

Привязан

Инв. №

ТП 901-1-82.87-КЖИ-ПС2-36СБ

Панель стеновая ПС2-36 С дополнительными закладными изделиями. Сборочный чертеж

Стадия	Масса	Масштаб
Р		

Лист 1 Листов 5

Госстрой СССР Укрводоканалпроект Киев

Инв. № подл. | Подпись и дата | Взам. инв. №

Формат А4

9856/2

Типовой проект 901-1-82.87 Альбом IV

ПС2-36-К16-1б
ПС2-36-К17-1б

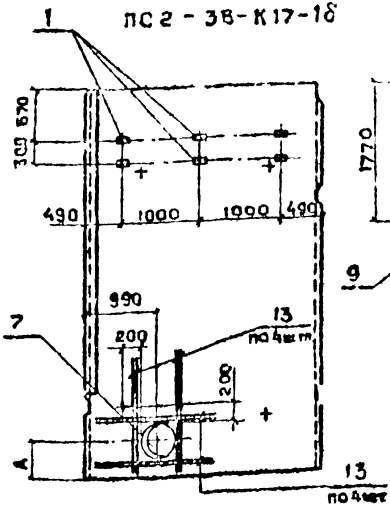

ПС2-36-К16-1б
ПС2-36-К17-1б

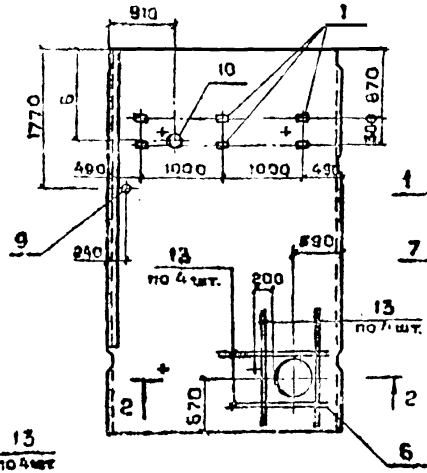

ПС2-36-К6а
ПС2-36-К7а

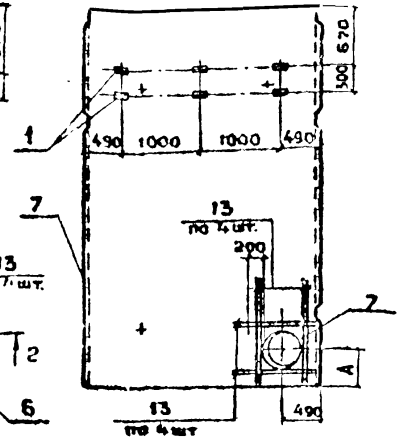

ПС2-36-К6б
ПС2-36-К7б

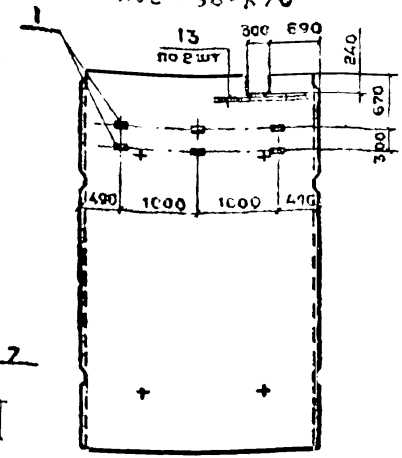

ПС2-36-К6в
ПС2-36-К7в

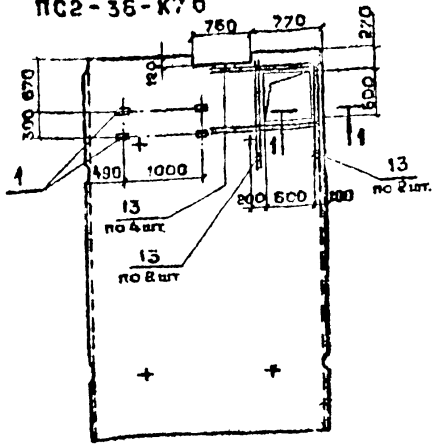

ПС2-36-К6г
ПС2-36-К7г

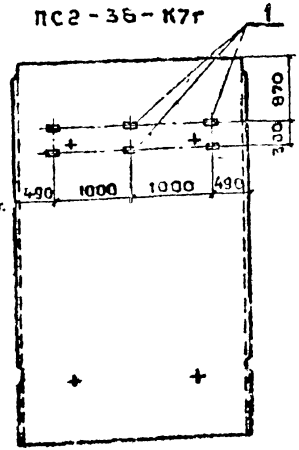

1-1

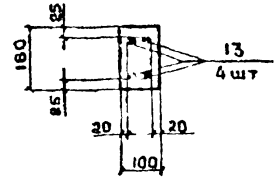

2-2

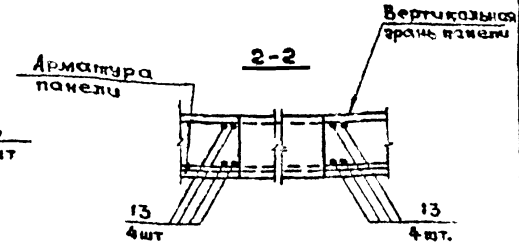

1. Отметку оси сальника „Б" проставить в зависимости от глубины промерзания грунта по чертежам марки „ТХ".
2. При установке сальников позиций „6,7" до Ду 250 мм включительно арматуру обрамления /позиция „13"/ не устанавливать

Привязан			
Инв. №			

ТП901-1-82.87 - КЖИ-ПС2-36СБ

Лист 2

Формат А3

Инв. № подл. | Подпись и дата | Взам. инв. №

ПС2-36-К5а

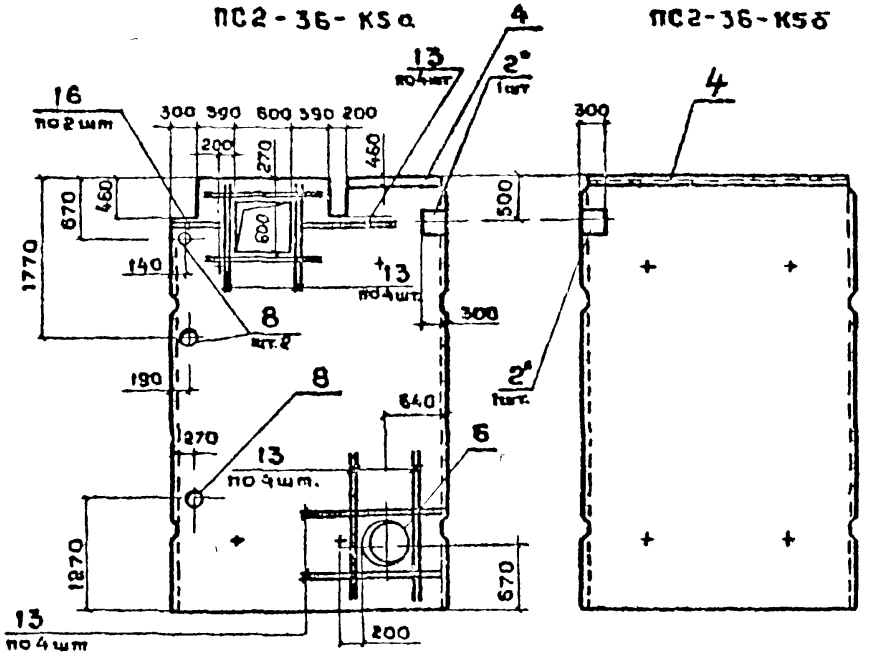

ПС2-36-К5б

ПС2-36-К5в

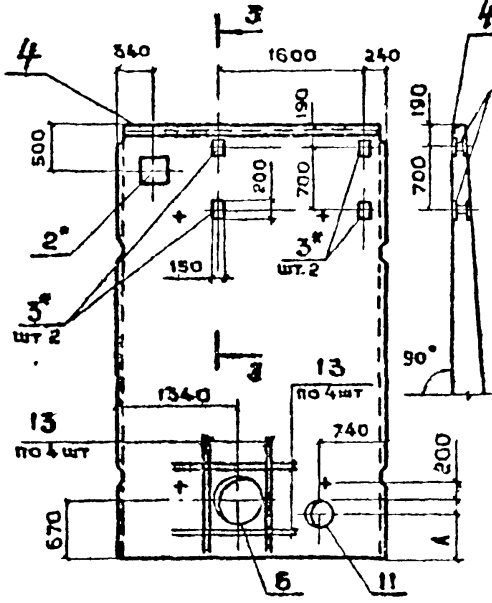

ПС2-36-К18-1г
ПС2-36-К17-1г

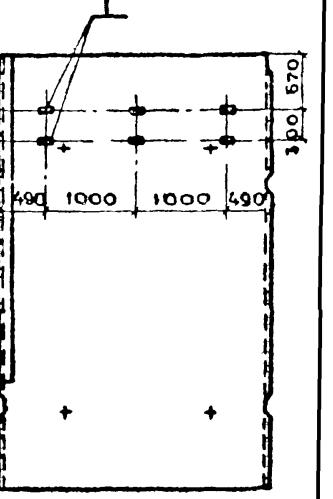

Таблица 2

Обозначение	Марка
901-1-82.87-КЖИ-ПС2-36	ПС2-36-К16г
-01	ПС2-36-К17г
-02	ПС2-36-К16а
-03	ПС2-36-К17а
-04	ПС2-36-К16б
	ПС2-36-К17б
-05	ПС2-36-К16-1а
-06	ПС2-36-К17-1а
-07	ПС2-36-К16в
-08	ПС2-36-К17в
-09	ПС2-36-К16-1б
-10	ПС2-36-К17-1б

Обозначение	Марка
901-1-82.87-КЖИ-ПС2-36-11	ПС2-36-К16-1в
-12	ПС2-36-К17-1в
-13	ПС2-36-К6а
-14	ПС2-36-К7а
-15	ПС2-36-К6б
	ПС2-36-К7б
-16	ПС2-36-К6в
-17	ПС2-36-К7в

Обозначение	Марка
901-1-82.87-КЖИ-ПС2-36-18	ПС2-36-К6г
	ПС2-36-К7г
-19	ПС2-36-К5а
-20	ПС2-36-К5б
-21	ПС2-36-К5в
-22	ПС2-36-К16-1г
	ПС2-36-К17-1г

У закладных изделий позиций „2, 3", отмеченных знаком *, при установке в опалубку анкера укоротить по месту

Привязан

Инв. №

ТП 901-1-82.87-КЖИ-ПС2-36 СБ

Лист 3

Формат А3

9856/2

Инв. № подл. | Подпись и дата | Взам. инв. №

Типовой проект 901-1-82.87 Альбом IV

Ведомость расхода стали на дополнительные арматурные и закладные изделия, кг /начало/

Марка элемента	Изделия арматурные: Арматура класса A-III ГОСТ 5781-82* ø12	ø14	ø16	ø18	Итого	Всего	Изделия закладные: Арматура класса A-III ГОСТ 5781-82* ø8	ø12	Итого	Прокат марки Вст3кп2 ГОСТ 19903-74* / ГОСТ 8509-86 -δ=6	-δ=8	-δ=10	L50×5	Итого	Сальник Серия 3.900-2 Ду 80 L=200	Ду 100 L=200	Ду 150 L=200	Ду 200 L=200	Ду 400 L=200	Итого	Всего	Общий расход
ПС2-36-К16г	–	–	7.8		7.8	7.8	0.6	–	0.6	1.8	1.2	–	–	3.0	–	–	–	–	–	–	3.6	11.4
ПС2-36-К17г	–	–	7.8		7.8	7.8	0.6	–	0.6	1.8	1.2	–	–	3.0	–	–	–	–	–	–	3.6	11.4
ПС2-36-К16а	–	27.2			27.2	27.2	0.6	–	0.6	1.8	1.2	–	–	3.0	–	–	–	–	45.8	45.8	49.4	76.6
ПС2-36-К17а	–		38.4		38.4	38.4	0.6	–	0.6	1.8	1.2	–	–	3.0	–	–	–	–	45.8	45.8	49.4	87.8
ПС2-36-К16б ПС2-36-К17б	–	–	–		–	–	0.6		0.6	1.8	1.2	–	–	3.0	–	–	–	–	–	–	3.6	3.6
ПС2-36-К16-1а	–	36.8	–		36.8	36.8	0.2	–	0.2	0.8	0.4	–	–	1.0	–	–	–	–	–	–	1.2	38.0
ПС2-36-К17-1а	–	–	49.6		49.6	49.6	0.2	–	0.2	0.8	0.4	–	–	1.0	–	–	–	–	–	–	1.2	50.8
ПС2-36-К16б	–	6.8			6.8	6.8	0.6	–	0.6	1.8	1.2	–	–	3.0	–	–	–	–	–	–	3.6	10.4
ПС2-36-К17б	–	6.8	–		6.8	6.8	0.6	–	0.6	1.8	1.2	–	–	3.0	–	–	–	–	–	–	3.6	10.4
ПС2-36-К16-1б	15.0	–			15.0	15.0	0.6	–	0.6	1.8	1.2	–	–	3.0	–	–	–	34.4	–	34.4	38.0	54.0
ПС2-36-К17-1б	–	27.2	–		27.2	27.2	0.6	–	0.6	1.8	1.2	–	–	3.0	–	–	–	34.4	–	34.4	38.0	65.2
ПС2-36-К16-1б	–	27.2			27.2	27.2	0.6	–	0.6	1.8	1.2	–	–	3.0	–	6.9	8.2	–	45.8	60.9	64.5	91.7

Инв. № подл. | Подпись и дата | Взам. инв. №

Привязан

Инв. №

ТП 901-1-82.87-КЖИ-ПС2-36 СБ

Лист 4

Формат А3

9856/8

Альбом V

Типовой проект 901-1-82.87

Ведомость расхода стали на дополнительные арматурные и закладные изделия, кг/окончание/

Марка элемента	Изделия арматурные: Арматура класса A-III ГОСТ 5781-82* ф12	ф14	ф16	ф18	Итого	Всего	Изделия закладные: Арматура класса A-III ГОСТ 5781-82* ф8	ф12	Итого	Прокат марки Ст3кп2 ГОСТ 19903-74* δ=6	δ=8	δ=10	ГОСТ 8509-86 L50x5	Итого	Сальник Серия 5.900-2 Δ=60 L=200	Δ=80 L=200	Δ=90 L=200	Δ=200 L=200	Δ=300 L=200	Δ=400 L=200	Итого	Всего	Общий расход
ПС2-36-К17-1б	—	—	38.4		38.4	38.4	0.6		0.6	1.8	1.2	—	—	3.0	—	6.9	8.2	—	—	45.8	60.9	64.5	102.9
ПС2-36-К6а		27.2		—	27.2	27.2	0.6		0.6	1.8	1.2	—	—	3.0	—	—	—	—	34.4	—	34.4	38.0	65.2
ПС2-36-К7а		—	—	48.0	48.0	48.0	0.6		0.6	1.8	1.2	—	—	3.0	—	—	—	—	34.4	—	34.4	38.0	86.0
ПС2-36-К6б ПС2-36-К7б		6.8	—	—	6.8	6.8	0.6		0.6	1.8	1.2	—	—	3.0	—	—	—	—	—	—	—	3.6	10.4
ПС2-36-К6б		27.2		—	27.2	27.2	0.4		0.4	1.2	0.8	—	—	2.0	—	—	—	—	—	—	—	2.4	29.6
ПС2-36-К7б		27.2	—		27.2	27.2	0.4		0.4	1.2	0.8	—	—	2.0	—	—	—	—	—	—	—	2.4	29.6
ПС2-36-К6г ПС2-36-К7г	—	—	—	—	—	—	0.6		0.6	1.8	1.2	—	—	3.0	—	—	—	—	—	—	—	3.6	3.6
ПС2-36-К5а	45.6			—	45.6	45.6	0.3	0.8	1.1	—	—	14.2	4.2	18.4		20.7	—	—	—	45.8	66.5	86.0	131.6
ПС2-36-К5б	—	—	—	—	—	—	0.9	0.8	1.7	—	—	14.2	11.0	25.2	—	—	—	—	—	—	—	26.9	26.9
ПС2-36-К5б	19.2	—	—	—	19.2	19.2	0.9	2.8	3.7	—	—	33.4	11.0	44.4	—	—		18.0	—	45.8	51.8	109.9	129.1
ПС2-36-К16-1г ПС2-36-К17-1г		—	—	—	—	—	0.6	—	0.6	1.8	1.2	—	—	3.0	—	—	—	—	—	—	—	3.6	3.6

Инв. № подл. | Подпись и дата | Взам. инв. №

Привязан

Инв. №

ТП 901-1-82.87-КЖИ-ПС2-36 СБ

Лист 5

Формат А3

9856/2

Типовой проект 901-1-82.87 Альбом IV

Рис.1

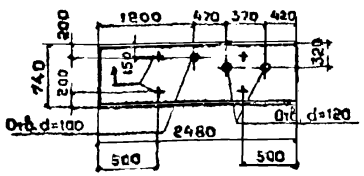

Рис.2

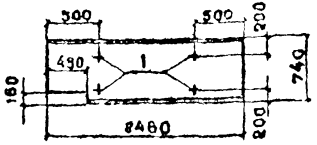

Формат	Зона	Поз.	Обозначение	Наименование	Кол.	Примечание
				Документация		
А4			901-1-82.87-КЖИ-ТТ	Технические требования		
				Сборочные единицы		
			3.006.1-2/82.1-2-1.0-070	Плита П20д-3	1	Со всеми арматурными и закладными изделиями, кроме УП1-3, шт.1
		1	1.400-9 8-1 эл.16	Изделие закладное УП2-1	4	

Обозначение	Марка	Рис.
901-1-82.87-КЖИ-П20д-3-1	П20д-3-1	1
-01	П20д-3-2	2

Привязан

Инв.№

Инв.№ подл. | Подпись и дата | Взам.инв.№

ГИП	Новомлинский	
Н.контр	Айзенберг	
Нач.отд	Волошин	
Гл.спец.	Айзенберг	
Рук.гр.	Клоцман	
Вед.инж.	Слепак	

ТП 901-1-82.87-КЖИ-П20д-3-1

Плита П20д-3-1 П20д-3-2

Стадия	Масса	Масштаб
Р	640	

Лист | Листов 1

Госстрой СССР Укрводоканалпроект Киев

Формат А4

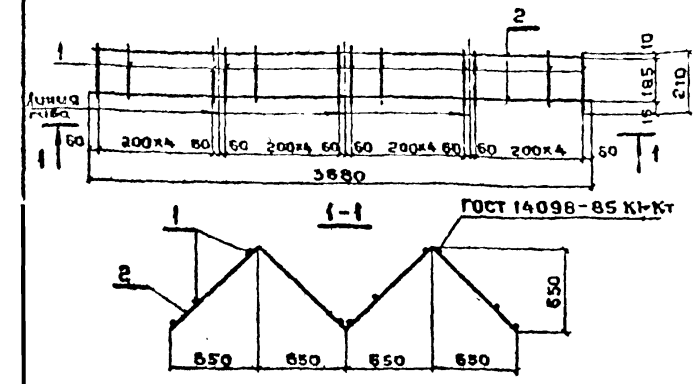

Формат	Зона	Поз.	Обозначение	Наименование	Кол.	Примеч.
				Документация		
А4			901-1-82.87-КЖИ-ТТ	Технические требования		
				Детали		
Б4		1		А-I-8-ГОСТ5781-82* ℓ=210	24	0.1кг
Б4		2		А-I-6-ГОСТ5781-82* ℓ=3680	2	0.8кг

Привязан

Инв.№

Инв.№ подл. | Подпись и дата | Взам.инв.№

ГИП	Новомлинский	
Н.контр	Айзенберг	
Начотд	Волошин	
Гл.спец	Айзенберг	
Рук.гр.	Клоцман	
Ст.инж.	Дозорова	

ТП 901-1-82.87-КЖИ-КР1

Каркас плоский КР1

Стадия	Масса	Масштаб
Р	4.0кг	

Лист | Листов 1

Госстрой СССР Укрводоканалпроект Киев

Формат А4

Инв.№ подл. | Подпись и дата | Взам.инв.№

Формат	Поз.	Кол.	Обозначение	Наименование	Кол. на исполнение 901-1-82.87-КЖИ-КР2 —	01	Примечание
				Документация			
А4			901-1-82.87 - КЖИ-ТТ	Технические требования	×	×	
А4			901-1-82.87 - КЖИ-КР2СБ	Сборочный чертеж	×	×	
				Детали			
Б4		1		А-III-12 ГОСТ 5781-82* ℓ=4550	3		4.0кг
				А-III-12 ГОСТ 5781-82* ℓ=1050		3	1.0кг
Б4		2		А-I-6 ГОСТ 5781-82* ℓ=440	48		0.1кг
				А-I-6 ГОСТ 5781-82* ℓ=330		48	0.1кг

ГИП	Новомінський	
Н.контр	Айзенберг	
Нач.отд	Волошин	
Гл.спец.	Айзенберг	
Рук.гр.	Кацнин	
Ст.инж.	Малинина	

ТП 901-1-82.87 - КЖИ-КР2

Каркас плоский КР2, КР3

Стадия Р | Лист | Листов 1

Госстрой СССР Укрводоканалпроект Киев

Формат А4

Инв.№ подл. | Подпись и дата | Взам.инв.№

Привязан

ГИП	Новомінський
Н.контр	Айзенберг
Нач.отд	Волошин
Гл.спец.	Айзенберг
Рук.гр.	Кацьмаш
Ст.инж.	Малинина

ТП 901-1-82.87 - КЖИ-КР2СБ

Каркас плоский КР2, КР3

Сборочный чертеж

Стадия Р | Масса | Масштаб

Лист | Листов 1

Госстрой СССР Укрводоканалпроект Киев

Обозначение	Марка	Размер, мм а	б	с	f	Масса, кг
901-1-82.87 - КЖИ-КР2 -01	КР2	440	4550	4500	200	16.6
	КР3	330	1050	1100	145	4.1

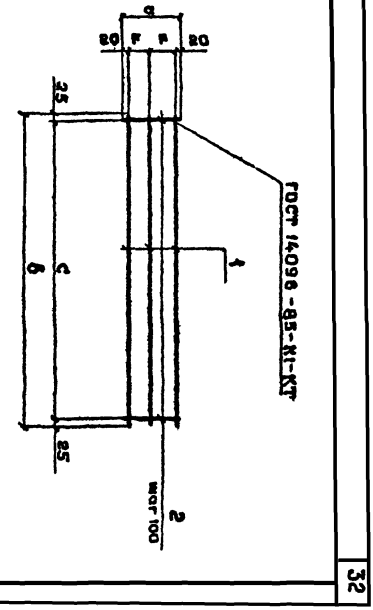

9856/2

Формат А4

Типовой проект 901-1-82.87 Альбом IV

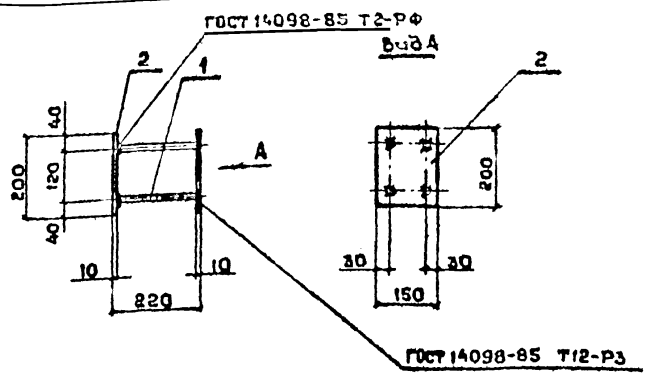

Формат	Зона	Поз.	Обозначение	Наименование	Кол.	Примечание
				Документация		
А4			901-1-82.87-КЖИ-ТТ	Технические требования		
				Детали		
Б4		1		А-Ⅲ-12 ГОСТ 5781-82* В=200	4	0.2 кг
Б4		2		Лист 200х10 В=150 ГОСТ 19903-74*	8	2.4 кг

Привязан

Инв. №

ГИП	Новоминский		
Н.контр.	Лузенберг		
Нач.отд	Волошин		
Гл.спец	Лузенберг		
Рук.гр	Малинина		

ТП 901-1-82.87-КЖИ-МН1

Изделие закладное МН1

Стадия	Масса	Масштаб
Р	5.6	
Лист	Листов 1	

Госстрой СССР Укрводоканалпроект Киев

Формат А4

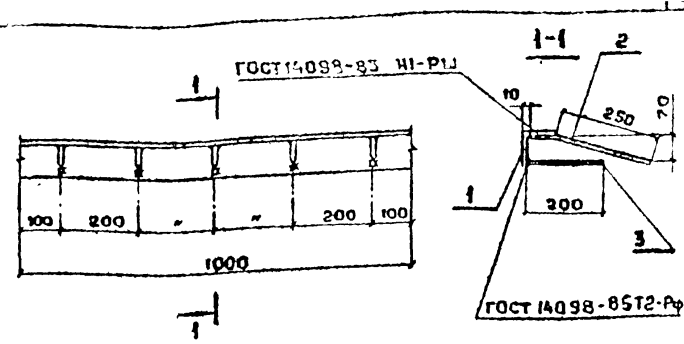

Формат	Зона	Поз.	Обозначение	Наименование	Кол.	Примеч
				Документация		
А4			901-1-82.87-КЖИ-ТТ	Технические требования		
				Сборочные единицы		
Б4	1			Уголок 90х7 ГОСТ 8509-86 L=1000	1	9.6
Б4	2			А-Ⅲ-8 ГОСТ 5781-82*, L=330	5	0.1
Б4	3			А-Ⅲ-8 ГОСТ 5781-82*, L=200	5	0.1

Привязан

Инв. №

ГИП	Новоминский		
Н.контр.	Лузенберг		
Нач.отд	Волошин		
Гл.спец	Лузенберг		
Рук.гр	Кацман		

ТП 901-1-82.87-КЖИ-МН2

Изделие закладное МН2

Стадия	Масса	Масштаб
Р	10.6	
Лист	Листов 1	

Госстрой СССР Укрводоканалпроект Киев

Формат А4

9856/2

Типовой проект 901-1-82.87 Альбом IV

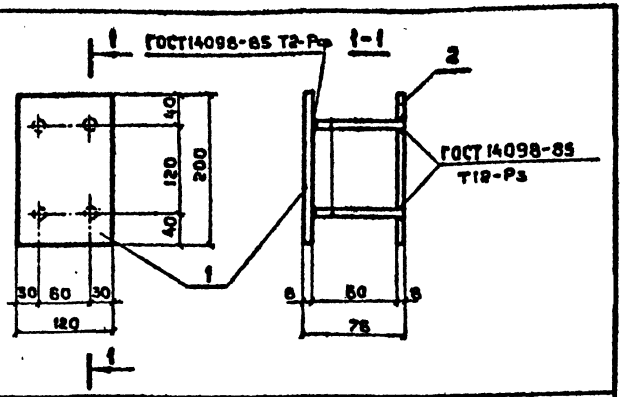

Формат	Зона	Поз	Обозначение	Наименование	Кол.	Примечание
				Документация		
А4			901-1-82.87-КЖИ-ТТ	Технические требования		
А4						
				Детали		
Б4		1		Лист 8×120×200 ГОСТ 19903-74*	1	1.5 кг
Б4		2		Лист 8×120×200 ГОСТ 19903-74*	1	1.5 кг
Б4		3		А-III-10 ГОСТ 5781-82* ℓ=68	4	0.1 кг

Взам. инв. №

Подпись и дата

Инв. №

Инв. № подл.

Привязан

Гл. инж. пр.	Новоминский	
Н. контр.	Лйзенберг	
Нач. отд.	Золошин	
Гл. спец.	Лйзенберг	
Рук. гр.	Клоцман	
Вед. инж.	Слепак	
Ст. инж.	Дозорова	

ТП 901-1-82.87 - КЖИ-МН3

Изделие закладное МН3

Стадия	Масса	Масштаб
Р	3.4	

Лист | Листов 1

Госстрой СССР
Укрводоканалпроект
Киев

Формат А4

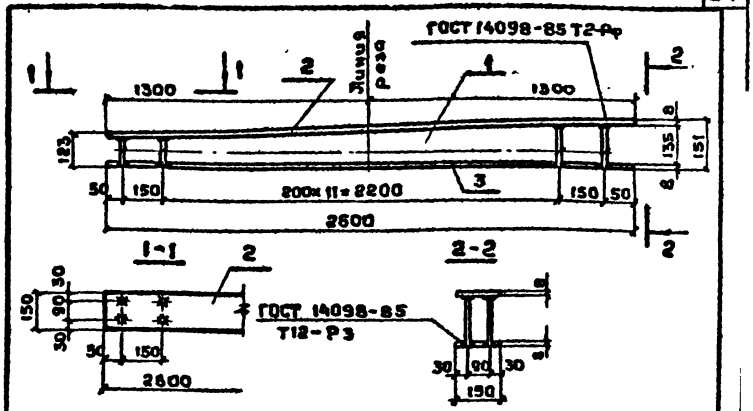

Формат	Зона	Поз.	Обозначение	Наименование	Кол.	Примеч.
				Документация		
А4			901-1-82.87-КЖИ-ТТ	Технические требования		
				Детали		
Б4		1		А-III-10-ГОСТ 5781-82* ℓср=121	28	0.1 кг
Б4		2		Лист 8×150×2600 ГОСТ 19903-74*	1	24.5 кг
Б4		3		Лист 8×150×2600 ГОСТ 19903-74*	1	24.5 кг

Для удобства изготовления и установки в опалубку поз. 2 и 3 разрезать в указанном на чертеже месте.

Взам. инв. №

Подпись и дата

Инв. №

Инв. № подл.

Привязан

Гл. инж. пр.	Новоминский	
Н. контр.	Лйзенберг	
Нач. отд.	Золошин	
Гл. спец.	Лйзенберг	
Рук. гр.	Клоцман	
Вед. инж.	Слепак	
Ст. инж.	Малинина	

ТП 901-1-82.87 - КЖИ-МН4

Изделие закладное МН4

Стадия	Масса	Масштаб
Р	51.8	

Лист | Листов 1

Госстрой СССР
Укрводоканалпроект
Киев

Формат А4

9856/2

Типовой проект 901-1-82.87 Альбом IV

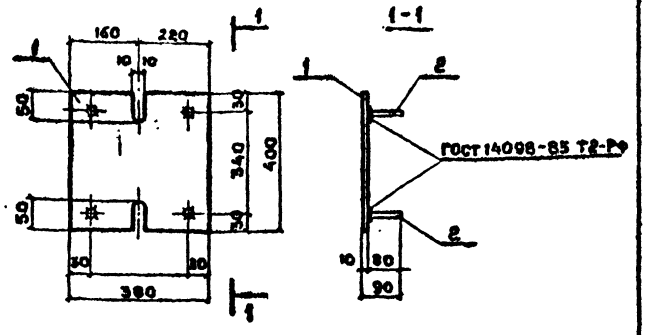

Формат	Зона	Поз.	Обозначение	Наименование	Кол.	Примеч.
				Документация		
А4			901-1-82.87-КЖИ-ТТ	Технические требования		
				Детали		
Б4		1		Лист 10×380×400	1	11.3кг
				ГОСТ 19903-74*		
Б4		2		А-III-12 ГОСТ 5781-82* ℓ=80	4	0.07кг

Привязан

Инв.№

ГИП	Новоминский		
Н.контр.	Лозенберг		
Нач.отд.	Волошин		
Гл.спец.	Лозенберг		
Рук.гр.	Клацман		
Ст.инж.	Лозорова		

901-1-82.87 - КЖИ-МН5

Изделие закладное МН5

Стадия	Масса	Масштаб
Р	11.6	
Лист	Листов 1	

Госстрой СССР Укрводоканалпроект Киев

Инв.№ подл. | Подпись и дата | Взам.инв.№

Формат А4

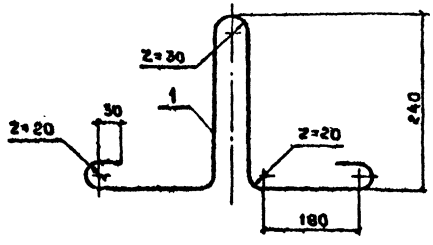

Формат	Зона	Поз.	Обозначение	Наименование	Кол.	Примечание
				Документация		
А4			901-1-82.87 КЖИ-ТТ	Технические требования		
				Детали		
Б4		1		А-I-12 ГОСТ 5781-82* L=1080	1	0.98кг

Привязан

Инв.№

ГИП	Новоминский		
Н.контр.	Лозенберг		
Нач.отд.	Волошин		
Гл.спец.	Дозенберг		
Рук.гр.	Клацман		
Ст.инж.	Лозорова		

ТП 901-1-82.87 - КЖЕИ-МН6

Изделие закладное МН 6

Стадия	Масса	Масштаб
Р	0.98	
Лист	Листов 1	

Госстрой СССР Укрводоканалпроект Киев

Формат А4

985612

Типовой проект 901-1-82.87 Альбом IV

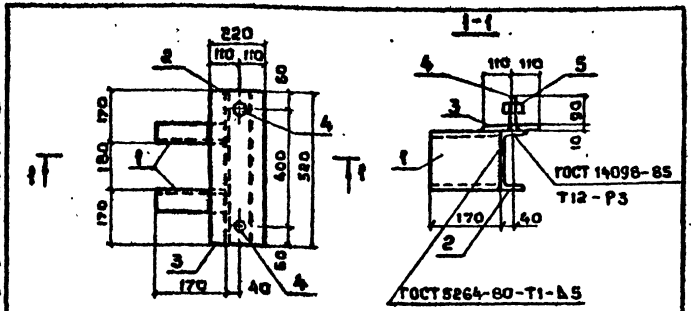

Формат	Зона	Поз.	Обозначение	Наименование	Кол.	Примечание
				Документация		
А4			901-1-82.87-КЖИ-ТТ	Технические требования		
				Детали		
Б4		1		Швеллер 16 ГОСТ 8240-72* L=170	2	2,4кг
Б4		2		Швеллер 16 ГОСТ 8240-72* L=520	1	7.4кг
Б4		3		Лист 220×10, L=320 ГОСТ 19903-74*	1	9.0кг
Б4		4		Шпилька М24 ГОСТ 22034-76* L=100	2	0.4кг
Б4		5		Гайка М24 ГОСТ 5915-70*	2	0.05кг

Взам. инв. №

Подпись и дата

Инв. № подл.

Привязан

Инв. №

ГИП	Новоминский	
Н.контр.	Лизенберг	
Нач отд	Волошин	
Гл.спец	Лизенберг	
Рук.гр.	Клацман	
Вед.инж	Слепак	

ТП 901-1-82.87 - КЖИ-МС1

Изделие соединительное МС1

Стадия	Масса	Масштаб
Р	22.1кг	

Лист | Листов 1

Госстрой СССР
Укрводоканалпроект
Киев

Формат А4

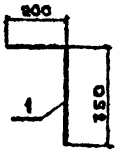

Формат	Зона	Поз.	Обозначение	Наименование	Кол.	Примечание
				Документация		
А4			901-1-82.87 - КЖИ-ТТ	Технические требования		
				Детали		
		1		А-III-16-ГОСТ 5781-82* L=550	1	0.9кг

Взам. инв. №

Подпись и дата

Инв. № подл.

Привязан

Инв. №

ГИП	Новоминский	
Н.контр.	Лизенберг	
Нач отд	Волошин	
Гл спец	Лизенберг	
Рук.гр.	Клацман	
Вед инж	Слепак	

ТП 901-1-82.87 - КЖИ-МС2

Изделие закладное МС2

Стадия	Масса	Масштаб
Р	0.9	

Лист | Листов 1

Госстрой СССР
Укрводоканалпроект
Киев

Формат А4

Типовой проект 901-1-82.87

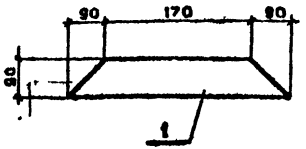

Формат	Зона	Поз.	Обозначение	Наименование	Кол.	Примечание
				Документация		
А4			901-1-82.87-КЖИ-ТТ	Технические требования		
				Детали		
А4		1		Лист 10х90х350 ГОСТ 19903-74*	1	

Привязан

Инв. №

ГИП	Новоминский		
Н. контр.	Лизендерг		
Нач. отд.	Волошин		
Гл. спец.	Лизендерг		
Рук. гр.	Клоцман		

ТП 901-1-82.87 - КЖИ-МС3

Изделие соединительное МС3

Стадия	Масса	Масштаб
Р	2.5 кг	

Лист | Листов 1

Госстрой СССР
Укрводоканалпроект
Киев

Формат А4

Взам. инв. №

Подпись и дата

Инв. № подл.

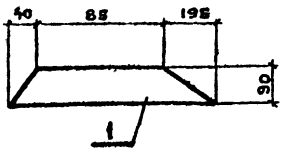

Формат	Зона	Поз.	Обозначение	Наименование	Кол.	Примечание
				Документация		
А4			901-1-82.87-КЖИ-ТТ	Технические требования		
				Детали		
А4		1		Лист 10х90х320 ГОСТ 19903-74*	1	

Привязан

Инв. №

ГИП	Новоминский		
Н. контр.	Лизендерг		
Нач. отд.	Волошин		
Гл. спец.	Лизендерг		
Рук. гр.	Клоцман		

ТП 901-1-82.87 - КЖИ-МС 4

Изделие соединительное МС4

Стадия	Масса	Масштаб
Р	2.3 кг	

Лист | Листов 1

Госстрой СССР
Укрводоканалпроект
Киев

Формат А4

Взам. инв. №

Подпись и дата

Инв. № подл.

Инв. № подл. | Подпись и дата | Взам. инв. №

Типовой проект 901-1-82.87 Альбом IV

Формат	Зона	Поз.	Обозначение	Наименование	Код на исполнение 901-1-82.87-КЖИ-МС5 —	01	Примечание
				Документация			
А4			901-1-82.87-КЖИ-ТТ	Технические требования	X	X	
А4			901-1-82.87-КЖИ-МС5СБ	Сборочный чертеж	X	X	
				Детали			
А4		1		А-III-14-ГОСТ 5781-82* L=820	1		1.0кг
				А-III-14 ГОСТ 5781-82* L=730		1	0.9кг

Привязан

Инв. №

Гл. инж.	Новоженин	
Н. контр.	Айзенберг	
Нач. отд.	Волошин	
Гл. спец.	Айзенберг	
Рук. гр.	Улоцман	

ТП 901-1-82.87 - КЖИ-МС5

Изделие соединительное МС5, МС6

Стадия	Лист	Листов
Р		1

Госстрой СССР Укрвобоканцпроект Киев

Формат А4

Инв. № подл. | Подпись и дата | Взам. инв. №

ГИП	Набалинский	
Н. контр.	Айзенберг	
Нач. отд.	Волошин	
Гл. спец.	Айзенберг	
Рук. гр.	Улоцман	

ТП 901-1-82.87 - КЖИ-МС5СБ

Изделие соединительное МС5, МС6

Сборочный чертеж

Стадия	Масса	Масштаб
Р	см табл	
Лист 1	Листов 1	

Госстрой СССР Укрвобоканцпроект Киев

Привязан

Инв. №

Обозначение	Марка	α°	L, мм	Масса, кг
901-1-82.87-КЖИ-МС5 - 01	МС 5	45°	700	1.0
	МС 6	58°	610	0.9

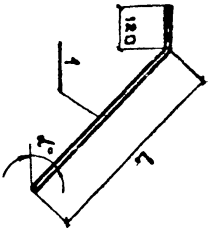

9856/2

Формат А4

Типовой проект 901 1 82.87 Альбом IV

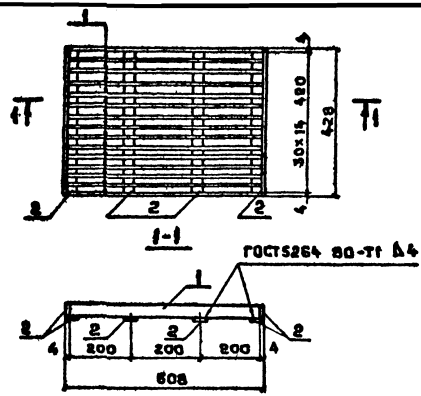

Формат	Зона	Поз.	Обозначение	Наименование	Кол.	Примечания
				Документация		
А4			901 1 -82 87 - КЖИ-ТТ	Технические требования		
				Детали		
Б4		1		Лист 4х30х60 ГОСТ19903-74	15	0 6
Б4		2		Лист 4х30х430 ГОСТ19903-74	6	0 4

Взам. инв. №

Подпись и дата

Инв. №

Привязан		
Инв. №		
ГИП	Подоминский	
Гл. спец.	Лазенберг	
Рук. гр.	Клоцман	
Ст. инж.	Малинина	

ТП 901-1 -82.87 КЖИ- РМ1

Решетка РМ 1

Стадия	Масса	Масштаб
Р	11.4	

Лист | Листов 1

Госстрой СССР
Укрводоканалпроект
Киев

Формат А4

gost.e-ecolog.ru

9856/2