ТИПОВОЙ ПРОЕКТ
503-6-1

МАЛОГАБАРИТНЫЕ ГОРОДСКИЕ АВТОЗАПРАВОЧНЫЕ СТАНЦИИ

АЛЬБОМ III

Нестандартизованное оборудование Вертикальный резервуар емкостью 25 м³ Стальные конструкции Оборудование резервуара

СФ467-03
Шифр подписки 172
Цена 3-04

Привязан

Инв. №

_gost.e-ecolog.ru

ТИПОВОЙ ПРОЕКТ
503-6-1

МАЛОГАБАРИТНЫЕ ГОРОДСКИЕ АВТОЗАПРАВОЧНЫЕ СТАНЦИИ

АЛЬБОМ III
СОСТАВ ПРОЕКТА

Альбом I - технологическая, архитектурно-строительная, генплан, санитарно-техническая и электротехническая части
Альбом II - нестандартизованное оборудование.
Альбом III - нестандартизованное оборудование, вертикальный резервуар емкостью 25 м³, стальные конструкции, оборудование резервуара.
Альбом IV - заказные спецификации.
Альбом V - сметы

Разработан
проектным институтом «Гипронефтеранс»

Технический проект утвержден Госстроем СССР
Протокол № 53 от 25.08.1980 г.
Рабочие чертежи введены в действие «Гипронефтетрансом»
Приказ № 301 от 24.09.1980 г

главный инженер института А. Грознов
главный инженер проекта В.В. Новиков

Привязан

Инв. №

СОДЕРЖАНИЕ АЛЬБОМА

Наименование	Обозначение	№стр
Титульный лист		1
Содержание альбома		2
Резервуар вертикальный		
с оборудованием РВ0-25		
Технические условия	АЗТ2.968.800ТУ	3-6
Резервуар вертикальный		
с оборудованием РВ0-25	АЗТ2.968.800	7
Резервуар вертикальный		
с оборудованием РВ0-25	АЗТ2.968.800-01	7
Резервуар вертикальный		
с оборудованием РВ0-25		
Сборочный чертеж	АЗТ2.968.800СБ	8
Устройство сливное	АЗТ5.885.800	9
Устройство сливное		
Сборочный чертеж	АЗТ5.885.800СБ	9
Крышка	АЗТ6.173.018	10
Крышка	АЗТ8.054.021	10
Труба	АЗТ8.626.044	10
Кассета	АЗТ6.212.002	10,11
Кассета. Сборочный чертеж	АЗТ6.212.002СБ	11
Кольцо	АЗТ8.240.006	11
Обойма	АЗТ8.212.000	11
Шток	АЗТ8.352.022	12
Штифт	АЗТ8.960.007	12
Муфта	АЗТ6.453.801	12
Муфта. Сборочный чертеж	АЗТ6.453.801СБ	12
Фланец	АЗТ8.230.804	13
Муфта	АЗТ8.658.037	13
Корпус	АЗТ8.020.042	13
Труба	АЗТ8.626.813-04	25
Труба	АЗТ8.528.800	13
Прокладка	АЗТ8.683.807-03	25
Устройство всасывающее	АЗТ5.890.801	14
Устройство всасывающее		
Сборочный чертеж	АЗТ5.890.801СБ	14
Кассета	АЗТ6.212.002-01	11
Обойма	АЗТ8.212.000-01	11
Шток	АЗТ8.352.022-01	12
Штифт	АЗТ8.960.007-01	12
Муфта	АЗТ6.453.801-01	12
Фланец	АЗТ8.230.804-01	13
Муфта	АЗТ8.658.037-01	13
Клапан	АЗТ7.140.002	15
Седло	АЗТ7.142.010	15
Корпус	АЗТ8.020.076	15
Крышка	АЗТ8.040.801	16
Рукоятка	АЗТ8.333.010	16
Шток	АЗТ8.352.024	16
Труба	АЗТ8.626.813-02	25
Труба	АЗТ8.626.813-03	25
Труба	АЗТ8.626.816	16
Прокладка	АЗТ8.683.807-04	25
Прокладка	АЗТ8.683.810-01	25
Кольцо	АЗТ8.683.827	17
Шайба	АЗТ8.941.031	17
Ниппель	АЗТ9.330.001	17
Устройство замерное	АЗТ6.056.801	17
Устройство замерное		
Сборочный чертеж	АЗТ6.056.80.СБ	18
Метрошток	АЗТ6.056.802	18
Метрошток. Сборочный чертеж	АЗТ6.056.802СБ	19
Вкладыш	АЗТ8.214.000	18
Вкладыш	АЗТ8.214.800	19
Втулка	АЗТ8.220.801	19
Фланец	АЗТ8.230.805	20
Ось	АЗТ8.300.802	20
Труба	АЗТ8.626.817	20
Ручка	АЗТ8.571.800	20
Корпус	АЗТ6.112.800	21
Корпус. Сборочный чертеж	АЗТ6.112.800СБ	21
Втулка	АЗТ8.220.802	21
Фланец	АЗТ8.230.804-02	13
Труба	АЗТ8.626.818	22
Крышка	АЗТ6.176.800	22
Цепочка	АЗТ6.461.000	22
Крышка	АЗТ8.054.803	22
Штырь	АЗТ8.126.018	23
Втулка	АЗТ8.220.803	23
Прокладка	АЗТ8.683.810-02	25
Насадка	АЗТ8.658.800	23
Патрубок заливной	АЗТ6.059.800	23
Труба	АЗТ6.453.803	24
Втулка	АЗТ8.220.802-01	21
Труба	АЗТ8.626.819-01	32
Труба	АЗТ6.453.800	24
Труба	АЗТ8.626.820	24
Труба	АЗТ6.453.806	24
Труба	АЗТ8.626.835	7
Шайба	АЗТ8.942.813	25
Резервуар вертикальный РВ-25	АЗТ5.887.801	26
Резервуар вертикальный РВ-25	АЗТ5.887.801-01	26
Резервуар вертикальный РВ-25		
Сборочный чертеж	АЗТ5.887.801СБ	27
Оечатка	АЗТ6.112.804	26
Дно	АЗТ6.120.804	28
Лист	АЗТ8.607.803	28
Крыша	АЗТ6.173.806	28
Лист	АЗТ8.607.804	28
Пластина	АЗТ7.725.801	29
Кронштейн	АЗТ8.094.801	29
Кронштейн	АЗТ8.094.804	29
Фланец	АЗТ8.230.802	29
Кольцо	АЗТ8.616.800	30
Швеллер	АЗТ8.625.800	30
Уголок	АЗТ8.665.800	30
Скоба	АЗТ8.667.802	30
Гарловина	АЗТ9.300.800	31
Колодец	АЗТ8.024.800	31
Колодец	АЗТ8.024.800-01	31
Крышка горловины	АЗТ6.173.801	31
Крышка горловины	АЗТ6.173.801-01	31
Крышка горловины		
Сборочный чертеж	АЗТ6.173.801СБ	32
Труба	АЗТ8.626.819	32
Скоба	АЗТ8.667.804	32
Крышка	АЗТ8.054.804	33
Крышка	АЗТ8.054.804-01	33
Труба	АЗТ8.626.813	25
Прокладка	АЗТ8.683.807	25
Прокладка	АЗТ8.683.807-01	25
Прокладка	АЗТ8.683.807-02	25
Прокладка	АЗТ8.683.810	25
Шайба	АЗТ8.942.801	26
Крышка колодца	АЗТ6.173.802	33
Крышка колодца		
Сборочный чертеж	АЗТ6.173.802СБ	34
Крышка	АЗТ6.173.803	34
Крышка. Сборочный чертеж	АЗТ6.173.803СБ	35
Лист	АЗТ8.607.806	34
Амортизатор	АЗТ8.639.802	35
Ушко	АЗТ8.669.802	35
Ручка	АЗТ8.671.009	36
Уголок	АЗТ8.693.800	36
Уголок	АЗТ8.693.801	36
Кольцо	АЗТ6.259.800	36
Кольцо. Сборочный чертеж	АЗТ6.259.800СБ	37
Кольцо	АЗТ8.663.801	37
Уголок	АЗТ9.342.800	37
Швеллер	АЗТ6.413.803	38
Швеллер. Сборочный чертеж	АЗТ6.413.803СБ	38
Пластина	АЗТ8.610.822	38
Швеллер	АЗТ8.623.801	38
Ось	АЗТ8.300.803	33
Труба	АЗТ8.626.813-01	25

Альбом III

Типовой проект 902-6-1

Главнефтеснаб РСФСР
Научно-производственное объединение автозаправочной техники.

Утверждаю
Главный инженер СКТБ АЗТ
/В.Т. Сильвестров/
"13" апреля 1979

Резервуары вертикальные с оборудованием РВО-25

Технические условия АЗТ2.968.800 ТУ

Заведующий отделом внедрения
/Ю.Г. Бряков/
"12" апреля 1979

Гл. конструктор проекта
/М.В. Локшин/
"12" апреля 1979

1979

Инв. № подл. 1183 | Подп. и дата 13.04.79 г. | Взам. инв. № | Инв. № дубл. | Подп. и дата

Альбом III

Типовой проект 503-6-1

Настоящие технические условия распространяются на „Резервуары вертикальные с оборудованием РВО-25," устанавливаемые на АЗС в крытые железобетонные колодцы и служащие для хранения и выдачи из них топлива потребителям посредством 1-й или 2-х топливораздаточных колонок.

Пример записи при заказе:

а) резервуара, предназначенного для работы в комплексе с одной колонкой — „Резервуар вертикальный с оборудованием РВО-25" АЗТ2.968.800 ТУ,

б) резервуара, предназначенного для работы в комплексе с 2-мя колонками — „Резервуар вертикальный с оборудованием РВО-25" АЗТ2.968.800-01 ТУ.

1. Технические требования.

1.1 Резервуар вертикальный с оборудованием РВО-25 должен соответствовать требованиям настоящих технических условий и комплекта документации согласно АЗТ2.968.800.

1.2. Основные параметры и размеры:

- тип резервуара — вертикальный, сварной колодезного расположения
- вместимость, м³ — 25
- внутреннее избыточное давление, МПа — 0,002 (0,01)
- остаточное давление, МПа — 0,001
- температура окружающей среды, °С — ±40

Изм.	Лист	№ докум.	Подп.	Дата
Разраб.	Локшин			
Пров.	Бряков			
Зав. отд.	Бряков			
Н. контр.	Мазирова			
Утв.	Сильвестров			

АЗТ2.968.800 ТУ 503-6-1

Резервуары вертикальные с оборудованием РВО-25
Технические условия

Лит.	Лист	Листов
	2	16

СКТБ АЗТ

Инв. № подл. 1183 | Подп. и дата 13.04.79 г. | Взам. инв. № | Инв. № дубл. | Подп. и дата

Копировал: Дп. Формат 11

- относительная влажность воздуха, % — 80
- габаритные размеры, мм:
  - диаметр — 3200
  - высота — 4520
- масса, кг, см. табл.

Таблица

Шифр	Масса, кг
АЗТ2.968.800	1880,3
АЗТ2.968.800-01	1895,7

Примечание. В скобках указано внутреннее избыточное давление, на которое должен быть отрегулирован дыхательный клапан в случае, если резервуар находится в газовой обвязке.

1.3. Характеристики.

1.3.1. Для оболочки резервуара должна применяться сталь углеродистая для сварных конструкций марки В Ст3кп2 по ГОСТ 380-71*.

1.3.2. Элементы резервуара могут соединяться между собой с применением всех видов промышленной электродуговой сварки.

1.3.3. Металл, предназначенный для изготовления резервуара, не должен иметь трещин, закатов, расслоений, плен, пузырей, шлаковых включений и других дефектов, влияющих на его прочность и плотность. Качество поверхности листовой стали должно удовлетворять требованиям ГОСТ 19903-74* и ГОСТ 14637-79.

1.3.4. Качество и основные характеристики металла должны быть подтверждены сертификатами заводов-поставщиков металла. Соответствие материалов требованиям стандартов должно проверяться отделом технического контроля завода-изготовителя резервуаров до запуска металла в производство.

При отсутствии сопроводительных сертификатов должны быть произведены лабораторные испытания и анализы для установления марки стали и качественных показателей.

1.3.5. Качество сварных швов должно обеспечиваться применением качественных исходных материалов. Завод-изготовитель резервуаров должен произвести контрольную проверку поступивших материалов и соответствия их стандартам.

1.3.6. Сварные швы резервуара должны быть прочно-плотными.

Механические свойства металла шва и сварных соединений должны проверяться выборочными испытаниями отдельных образцов и не должны быть ниже предусмотренных ГОСТ 9467-75

1.3.7. Сварные швы должны быть правильной формы и очищены от шлака. Стыковые швы должны быть выполнены с полным проваром на всю толщину свариваемого металла, угловые швы — по толщине привариваемого металла или по размерам, указанным на чертежах.

Непровары, наплывы, прожоги, подрезы, трещины и пористость в швах не допускаются.

1.3.8. Контроль качества сварных соединений должен производиться как в процессе сварки,

так и во время приемки резервуара

1.3.9 Швы по образующим соседних обечаек должны быть сдвинуты один относительно другого согласно конструкторской документации.

1.3.10. Обечайка, днище, крыша и колодец сваренного резервуара должны быть правильной геометрической формы без значительных вмятин и выпучин

Допускаются отдельные местные выпучины или вмятины диаметром до 100мм и с максимальной стрелкой прогиба до 4мм

1.3.11. Допускаются следующие отклонения от проектных размеров резервуара:

а) по длине окружности цилиндрической оболочки, мм — ±14

б) разность диаметров в одном сечении (овальность), мм — ±10

в) по высоте резервуара, мм — ±48

г) отклонение образующей цилиндра от прямой линии (излом образующей), мм, не более — 1/750 длины образующей.

1.3.12 Допускаемые отклонения сварных швов по ГОСТ 5264-69

1.3.13 Стоповые устройства резервуара должны быть испытаны на прочность

1.3.14 Резервуар до грунтовки и окраски должен быть принят представителем ОТК завода-изготовителя, включая проведение необходимых испытаний с целью установления соответствия изделия требованиям настоящих ТУ

и рабочей конструкторской документации.

1.3.15 Наружная поверхность резервуара должна быть загрунтована грунтом ВЛ-023 ГОСТ 12707-77. Внутренняя поверхность резервуара должна быть оцинкована или иметь лакокрасочное покрытие II.Ож3 6/2 по ГОСТ 9.009-72 и ГОСТ 9.032-74.*

1.3.16. Резервуар должен быть снабжен теоретической пасантиметровой калибровочной таблицей, позволяющей определять объем продукта, находящегося в резервуаре, с точностью до 1%

1.3.17. Сливное и всасывающее устройства резервуара с оборудованием должны быть герметичными

1.3.18. Отливки крышки всасывающего устройства и корпусов сливного и всасывающего устройств не должны иметь дефектов литья (газовые и усадочные раковины, трещины, пористость, шлаковые и другие включения).

1.3.19. Наружная и внутренняя поверхности отливок должны быть очищены от формовочной земли.

1.3.20. Допуски на механическую обработку и предельные отклонения по размерам и весу отливок должны соответствовать требованиям ОСТ 1010 и ОСТ4 ГО.010.025.

1.3.21. Кассеты искрогасителей сливного и всасывающего устройств должны свободно, без заеданий, вставляться в корпуса.

1.3.22. Клапан всасывающего устройства

должен быть притерт к седлу и свободно, без заеданий и перекосов, перемещаться по штоку.

1.3.23. Наружная поверхность метштока замерного устройства должна быть прямолинейной, гладкой, чистой, не иметь трещин и забоин.

1.3.24. Резервуар в сборе с оборудованием должен быть герметичным.

1.3.25. На крышке замерного устройства клеймами ручными цифровыми ГОСТ 15999-70 должны быть нанесены высотный трафарет оборудованного резервуара (расстояние от дна резервуара до опорного торца корпуса замерного устройства) и расстояние от дна резервуара до нижнего торца метштока, устанавливаемое по фактической длине метштока от опорного до нижнего торца и величине высотного трафарета (разность между величиной высотного трафарета и фактической длиной метштока).

1.3.26. Резьбовые соединения трубопроводов резервуара с оборудованием должны быть выполнены с подмоткой льном ГОСТ 10330-76 на контрящей замазке (нитроглифталевая эмаль НЦ-132 ГОСТ 6631-74, тальк ГОСТ 19729-74).

1.3.27. Средний срок службы резервуара должен быть не менее 20лет.

1.3.28. Средний срок службы оборудования резервуара должен быть не менее 8лет.

1.4. Комплектность.

В комплект поставки входят:

- Резервуар вертикальный с оборудованием РВО-25 АЗТ2.968 800 — 1шт
- Таблица калибровочная — 1шт

1.5. Маркировка.

1.5.1. На каждом резервуаре на зачищенной до блеска маркировочной табличке, приваренной на крыше резервуара, наносятся гравированием шрифтом П05 ГОСТ 2930-62*:

- завод-изготовитель;
- заводской порядковый номер,
- тип резервуара и его вместимость;
- внутреннее избыточное давление, МПа,
- остаточное давление, МПа,
- принято ОТК;
- дата выпуска.

1.5.2. После нанесения маркировки надписи должны быть залиты эмалью НЦ-132 черной ГОСТ 6631-74 II.Ож3 6/2.

1.6. Упаковка.

1.6.1. Перед отправкой с завода-изготовителя с резервуара должны быть сняты всасывающее, сливное и замерное устройства.

1.6.2. В отправляемом с завода-изготовителя резервуаре не должно оставаться никаких посторонних предметов (электродных огарков, обрезков металла и т.д.).

Резервуар внутри должен быть чистым, без воды, грязи и ржавчины. Болты и гайки должны быть смазаны солидолом ГОСТ 4366-76*. Отверстия на крышке горловины резервуара в местах присоединения к ней всасывающего,

сливного и замерного устройств, а также отверстие дыхательного патрубка должны быть заглушены.

1.6.3 Всасывающее и сливное устройства с отсоединенными всасывающей и сливной трубами должны быть упакованы в деревянный ящик, изготовленный по документации завода-изготовителя, разработанной согласно ГОСТ 2991-76, предварительно выложенный пергамином кровельным ГОСТ 2697-75.

Возможность перемещения изделий внутри ящика не допускается.

1.6.4. Сливная, всасывающая и заливные трубы, замерное устройства и арматура должны быть упакованы в отдельный деревянный ящик, изготовленный по документации, разработанной заводом-изготовителем согласно ГОСТ 2991-76, предварительно выложенный пергамином кровельным ГОСТ 2697-75.

Возможность перемещения изделий внутри ящика не допускается.

1.6.5. Метршток замерного устройства перед упаковкой должен быть протерт бензином ГОСТ 9505-57, смазан вазелином конденсаторным ГОСТ 5774-76*, обернут бумагой двухслойной упаковочной ГОСТ 8828-75* и надежно закреплен внутри корпуса замерного устройства.

Возможность перемещения метршток внутри корпуса не допускается.

2. Правила приемки

2.1. Резервуар вертикальный с оборудованием РВО-25 должен подвергаться следующим испытаниям:

- типовым,
- приемо-сдаточным.

2.2. Типовым испытаниям подвергают не менее 3-х резервуаров при внесении изменений в конструкцию резервуара, материалы или технологию изготовления, влияющих на характеристики и параметры резервуара.

2.3. Приемо-сдаточным испытаниям должен быть подвергнут каждый резервуар на соответствие требованиям настоящих технических условий

3. Методы контроля.

3.1. Контроль размеров производится универсальным измерительным инструментом.

3.2. Контроль качества сварных швов производится по ГОСТ 6996-66 и ГОСТ 3242-73.

3.3. Контроль сварных швов резервуара на плотность производится путем нанесения на них мыльной эмульсии и создания в резервуаре воздушного избыточного давления равного 0,025МПа. При обнаружении пузырьков воздуха швы бракуются.

Забракованные при испытании швы должны быть вырублены до основного металла и затем заварены вновь. Подчеканка швов не допускается.

Альбом III

Типовой проект 503-6-1

После устранения всех дефектов резервуар должен быть подвергнут повторному освидетельствованию и испытанию.

3.4. Контроль сварных швов резервуара на прочность производится путем создания в заполненном водой резервуаре, при заглушенной горловине, избыточного давления равного 0,05МПа. Резервуар выдерживается под давлением в течение 5 минут. Увеличение и уменьшение давления при испытании должны производиться постепенно. (0,002 МПа/мин). Испытательное давление должно поддерживаться в течение времени, необходимого для осмотра

3.5. Контроль допускаемых отклонений сварных швов производится универсальным измерительным инструментом на соответствие требованиям ГОСТ 5264-69.

3.6. Контроль качества лакокрасочных покрытий резервуара производится по ГОСТ 9529-75.

3.7. Испытания страховых устройств резервуара на прочность должны производиться по ГОСТ 1437-75*.

3.8. Испытание сливного устройства на герметичность производится при отсоединенной сливной трубе путем создания гидравлического давления равного 0,2МПа и выдержки в течение 5 минут. Течи и потения не допускаются.

3.9. Испытание всасывающего устройства на герметичность производится при отсоединенной всасывающей трубе путем создания гидравлического давления равного 0,2МПа и выдержки в течение

5 минут. Течи и потения не допускаются.

3.10. Контроль резервуара с оборудованием на герметичность производится путем создания в заполненном водой оборудованном резервуаре избыточного давления, равного 0,02 МПа, и выдержки резервуара под этим давлением в течение 20 минут.

Течи и потения не допускаются. Увеличение и снижение давления должны производиться плавно (0,002 МПа/мин).

3.11. Контроль по остальным пунктам раздела „Технические требования" производится путем внешнего осмотра и по документам подтверждающим качество материалов.

4. Транспортирование и хранение.

4.1. Резервуар с оборудованием РВО-25, подготовленный к транспортированию в соответствии с указаниями подраздела 1.6. настоящих технических условий, может транспортироваться железнодорожным, водным и автомобильным транспортом. Во всех случаях резервуар должен быть установлен вверх колодцем и надежно закреплен. Крепление резервуара должно обеспечивать сохранность изделия и окраски во время транспортирования.

4.2. Оборудование резервуара в упаковке может транспортироваться любым видом транспорта.

4.3. Готовые резервуары должны храниться в условиях, обеспечивающих их полную сохранность.

4.4. Оборудование резервуара должно храниться в упаковочном виде в крытых складских помещениях. Воздух в помещениях не должен содержать вредных примесей,

вызывающих коррозию.

5. Указания по эксплуатации.

5.1. Эксплуатация резервуара с оборудованием РВО-25 должна производиться в соответствии с „Правилами технической эксплуатации автозаправочных станций", утвержденными Главнефтеснабом РСФСР 26.06.1969 г. и „Правилами технической эксплуатации стальных резервуаров и инструкцией по их ремонту на предприятиях Главнефтеснаба РСФСР", утвержденными Главнефтеснабом РСФСР 15.05.1970 г.

5.2. После установки резервуара на АЗС в железобетонный колодец и монтажа на нем оборудования должна быть произведена калибровка резервуара объемным методом с составлением посантиметровой калибровочной таблицы.

5.3. Ежедневно должен производиться контроль за исправностью резервуара и железобетонного колодца (колодец должен быть сухим). Контроль производится через зондовую трубу.

При обнаружении в железобетонном колодце воды или топлива эксплуатация резервуара должна быть прекращена до выявления и устранения причин неисправности.

5.4. Ежедневно должен производиться внешний осмотр сливных муфт, корпусов и соединений трубопроводов сливного и всасывающего устройств. При обнаружении неисправностей их следует устранить, при этом эксплуатация резервуара прекращается до устранения неисправностей.

5.5. Крышки сливных муфт должны открываться и закрываться вручную, без применения посторонних средств.

5.6. Наконечник шланга бензовоза следует вставлять в корпус сливной муфты вертикально, чтобы не повредить корпус муфты и прокладку.

5.7. Уровень топлива в резервуаре определяется путем прибавления к длине метрштока, смоченного топливом, величины расстояния от дна резервуара до нижнего торца метрштока (35–115 мм), нанесенной на крышке замерного устройства.

5.8. Техническое обслуживание и ремонт резервуара и оборудования должны выполняться в соответствии с системой технического обслуживания и ремонтов (ТОР), утвержденной 01.01.78 г. Главнефтеснабом РСФСР.

5.9. Перед разборкой всасывающего устройства необходимо слить топливо из всасывающей магистрали колонки в резервуар, приподняв всасывающий клапан над седлом при помощи рукоятки, находящейся на крышке всасывающего устройства.

5.10. При замене прокладки, находящейся между фланцем корпуса замерного устройства и крышкой горловины резервуара, следует иметь ввиду, что с изменением ее толщины изменится высотный тарарет резервуара. Поэтому, при отсутствии прокладочного материала, одинакового по толщине с толщиной заменяемой прокладки, при замене прокладки необходимо на крышку замерного устройства нанести новые значения высотного тарарета и расстояния от дна резервуара до нижнего торца метрштока.

6. Требования безопасности.

6.1. Сварка резервуара должна вестись в соответствии с разработанным заводом-изготовителем технологическим процессом сварщиками, сдавшими испытания в соответствии с „Правилами испытания электросварщиков и газосварщиков", утвержденными Госгортехнадзором 22.06.71 г.

6.2. Испытания резервуара должны проводиться в специально отведенном месте.

Избыточное давление при испытаниях на плотность сварных швов не должно превышать 0,025 МПа, при испытаниях на прочность сварных швов – 0,05 МПа.

6.3. К испытаниям допускаются лица, прошедшие специальную подготовку по технике безопасности.

6.4. При погрузочно-разгрузочных работах стропы должны присоединяться только к специальным петлям резервуара, при этом следует соблюдать все правила техники безопасности, установленные для подземно-транспортных работ.

6.5. К эксплуатации и обслуживанию резервуаров допускаются лица, прошедшие специальный инструктаж по технике безопасности на АЗС.

6.6. Перед вводом в эксплуатацию резервуара необходимо убедиться в надежности подсоединения резервуара к заземляющему контуру АЗС.

6.7. Перед сливом топлива в резервуар из автоцистерны, последняя должна быть надежно заземлена.

6.8. Зачистка и ремонт резервуара должны производиться в строгом соответствии с „Правилами технической эксплуатации металлических резервуаров и инструкцией по их ремонту на предприятиях Главнефтеснаба РСФСР" утвержденными Главнефтеснабом РСФСР 15.05.1970 г. и „Правилами технической эксплуатации нефтебаз Главнефтеснаба РСФСР", утвержденными Главнефтеснабом РСФСР 12.12.1974 г.

7. Гарантии поставщика.

7.1. Изготовитель гарантирует соответствие „Резервуара с оборудованием РВО-25" АЗТ2.968.800. требованиям настоящих технических условий и его безотказную работу в течение 18 месяцев со дня ввода в эксплуатацию и не более 24 месяцев со дня отгрузки при условии соблюдения потребителем правил эксплуатации, транспортирования и хранения.

7.2. Детали и сборочные единицы, вышедшие из строя в течение указанного срока по причинам недоброкачественного материала, неправильной обработки или сборки, заменяются или ремонтируются изготовителем бесплатно.

Копия верна

Формат	Зона	Поз	Обозначение	Наименование	Кол	Примечание
				Документация		
22			АЗТ2.968.800СБ	Сборочный чертеж		
11			АЗТ2.968.800ТУ	Технические условия		
				Сборочные единицы		
11		1	АЗТ5.885.800	Устройство сливное	1	
11		2	АЗТ5.890.801	Устройство всасывающее	1	
11		3	АЗТ6.055.801	Устройство замерное	1	
11		4	АЗТ6.059.800	Патрубок зондовый	1	
11		5	АЗТ6.453.800	Труба	2	
11		6	АЗТ6.453.808	Труба	1	
				Детали		
11		7	АЗТ8.626.813	Труба	1	
11		8	АЗТ8.683.807	Прокладка	1	
		9	-01	Прокладка	2	
		10	-02	Прокладка	1	
11		11	АЗТ8.683.810	Прокладка	4	
11		12	АЗТ8.942.801	Шайба	4	

Подп. и дата | Инв. № дубл. | Взам. инв. № | Подп. и дата | Инв. № подл. 14838

Изм	Лист	№ докум.	Подп.	Дата
Разраб.		Кондратьев		
Пров.		Локшин		
Зав.отд.		Брюков		
Н.контр.		Успенская		
Утв.		Силивестров		

503-6-1 АЗТ2.968.800

Резервуар вертикальный с оборудованием РВО-25

Лит	Лист	Листов
	1	3

СКТБ АЗТ

Копировал: Формат 11

Формат	Зона	Поз	Обозначение	Наименование	Кол	Примечание
				Стандартные изделия		
		13		Болт М12×35 58 019 ГОСТ 7798-70*	30	
		14		Гайка М12.5.019 ГОСТ 5915-70*	42	
		15		Шайба 12.65Г.019 ГОСТ 6402-70*	42	
		16		Шайба 12.01.019 ГОСТ 11371-78	42	
				Контргайки ГОСТ 8961-75		
		17		Контргайка Ц-40	3	
		18		Контргайка Ц-50	4	
		19		Муфта длинная Ц-25 ГОСТ 8955-75	1	
		20		Муфта короткая Ц-40 ГОСТ 8954-75	2	
		21		Угольник Ц-40 ГОСТ 8946-75	1	
				Переменные данные для исполнений		
				АЗТ2.968.800		
				Сборочные единицы		
11		22		Резервуар вертикальный РВ-25	1	
11		23		Крышка горловины	1	

Подп. и дата | Инв. № дубл. | Взам. инв. № | Подп. и дата | Инв. № подл. 14838

Изм	Лист	№ докум.	Подп.	Дата

503-6-1 АЗТ2.968.800

Копировал: Формат 11

Альбом III

Типовой проект 503-6-1

Формат	Зона	Поз	Обозначение	Наименование	Кол	Примечание
				АЗТ2.968.800-01		
				Сборочные единицы		
11		2	АЗТ5.890.801	Устройство всасывающее	1	
11		5	АЗТ6.453.800	Труба	1	
11		22	АЗТ5.887.801-01	Резервуар вертикальный РВ-25	1	
11		23	АЗТ6.173.801-01	Крышка горловины	1	
				Детали		
11		9	АЗТ8.683.807-01	Прокладка	1	
11		11	АЗТ8.683.810	Прокладка	2	
11		12	АЗТ8.942.801	Шайба	2	
				Стандартные изделия		
		14		Гайка М12.5.019 ГОСТ 5915-70*	4	
		15		Шайба 12.65Г.019 ГОСТ 6402-70*	4	
		16		Шайба 12.01.019 ГОСТ 11371-73	4	
		17		Контргайка Ц-40 ГОСТ 8961-75	1	
		18		Контргайка Ц-50 ГОСТ 8961-75	2	
		20		Муфта короткая Ц-40 ГОСТ 8954-75	1	

Подп. и дата | Инв. № дубл. | Взам. инв. № | Подп. и дата | Инв. № подл. 14838

Изм	Лист	№ докум.	Подп.	Дата

503-6-1 АЗТ2.968.800

Лист 3

АЗТ8.626.835

Rz80

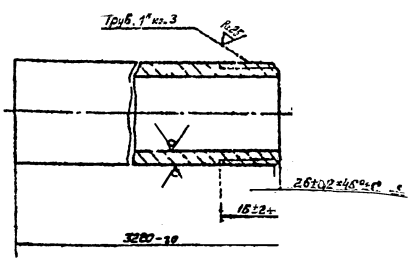

503-6-1 АЗТ8.626.835

Труба

Лит	Масса	Масштаб
	7,200	1:1

Лит	Листов
	1

Труба Ц-25×2Р ГОСТ 3262-75

СКТБ АЗТ

Рис 1

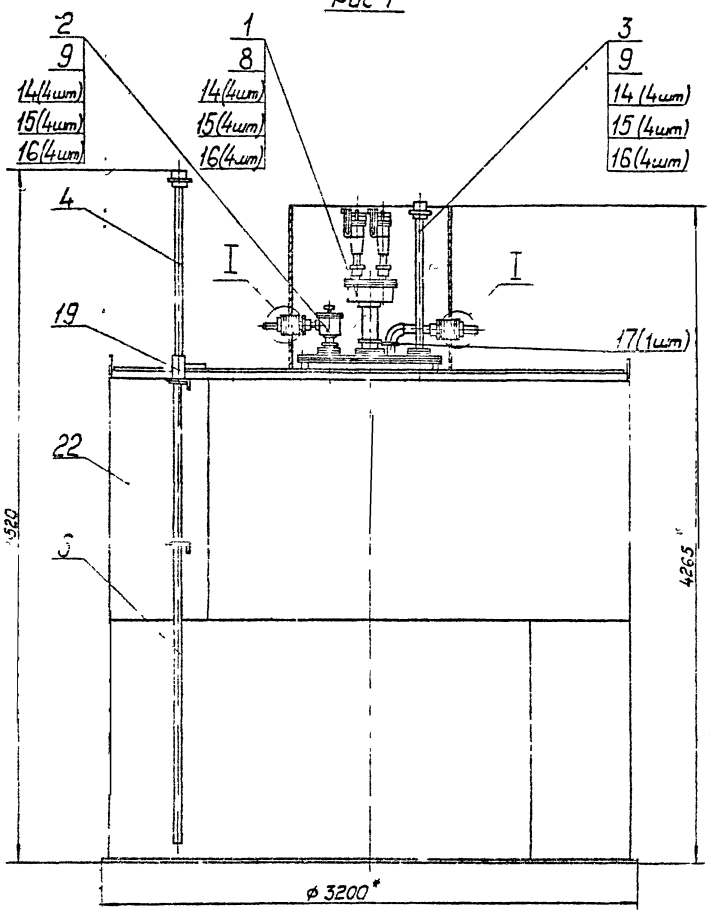

Рис 2
М1:40
Остальное – см рис. 1

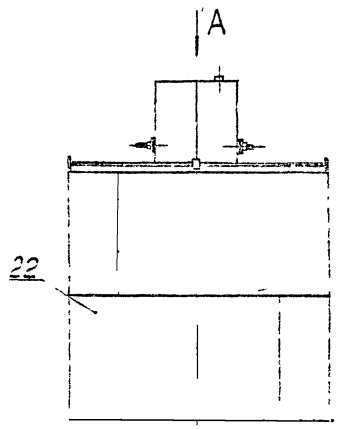

Вид А
М1:10

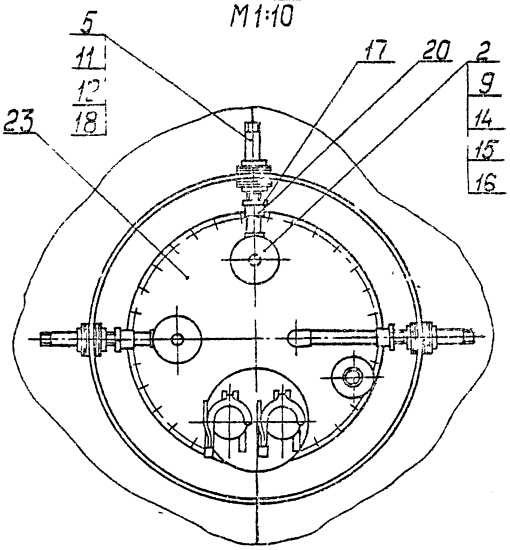

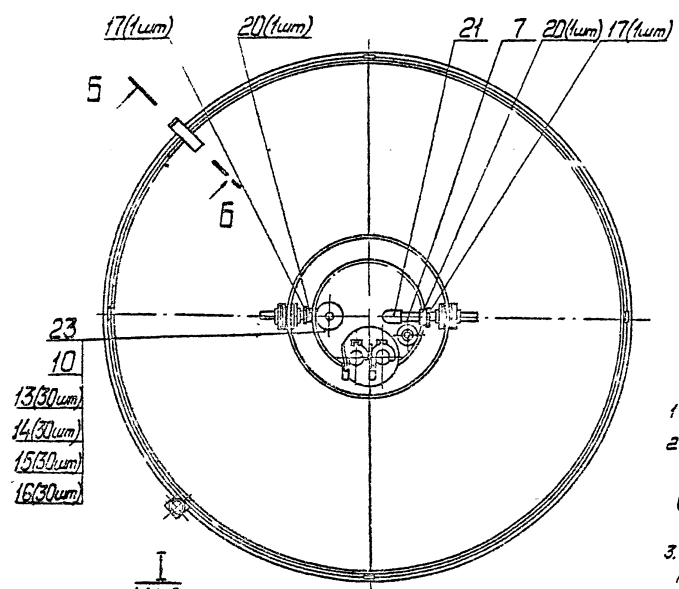

I
М1:2

К контуру заземления АЗС

Б-Б повернуто
М1:5

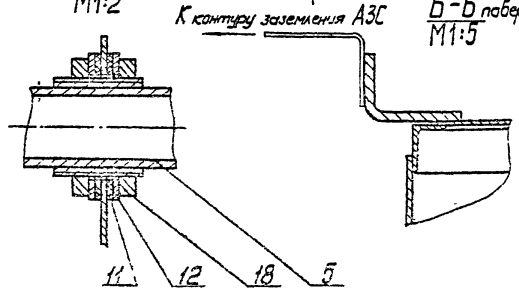

Обозначение	Рис	Масса, кг
АЗТ2 968 800	1	1880,3
-01	2	1895,7

1* Размеры для справок
2. Монтаж трубопроводов вести с подмазкой льном ГОСТ 10330-76 на контрящей замазке (нитроглифталевая эмаль НЦ-132 ГОСТ 6631-74 плюс тальк ГОСТ 19729-74)
3. После установки резервуара в железобетонный колодец пластина заземления резервуара должна быть приварена к заземляющему контуру АЗС.

					503-6-1 АЗТ2.968.800 СБ		
Изм.	Лист	№ докум.	Подп.	Дата			
Разраб		Кондратьев			Резервуар вертикальный с оборудованием РВО-25 Сборочный чертеж	Лит	Масса	Масштаб
Пров		Локшин					Сн табл	1:20
Т.контр.		Борисов				Лист	Листов 1	
Зав.отд.		Брянов				СКТБ АЗТ		
Н.контр.		Успенская						
Утв.		Сильберглейт						

Копировал

Формат А2

Альбом III
Типовой проект 503-6-1
Инв. № подл. | Подп. и дата | Взам. инв. № | Инв. № дубл. | Подп. и дата
АЗТ2 968 800 СБ

Формат	Зона	Поз.	Обозначение	Наименование	Кол.	Примечание
				Документация		
12			АЗТ5.885.800 СБ	Сборочный чертеж		
				Сборочные единицы		
11		1	АЗТ6.179.018	Крышка	1	
11		2	АЗТ6.212.002	Кассета	1	
11		3	АЗТ6.453.801	Муфта	1	
				Детали		
11		5	АЗТ8.020.042	Корпус	1	
11		6	АЗТ8.626.813-04	Труба	1	
11		7	АЗТ8.626.800	Труба	1	
11		8	АЗТ8.683.807-03	Прокладка	1	
				Стандартные изделия		
		10		Болт М10×35.58.019 ГОСТ 7796-70*	8	
		11		Гайка М10.5.019 ГОСТ 5915-70*	8	
		12		Шайба 10.65Г.019 ГОСТ 6402-70*	8	

Изм.	Лист	№ докум.	Подп.	Дата
Разраб.	Кондратьев			
Пров.	Локшин			
Н. контр.	Успенская			
Утв.	Бряков			

503-6-1 АЗТ5.885.800

Устройство сливное

Лит. | Лист 1 | Листов 2

СКТБ АЗТ

Инв. № подл. 14844 | Подп. и дата 13.04.79г. | Взам. инв. № | Инв. № дубл. | Подп. и дата

Копировал: | Формат 11

Формат	Зона	Поз.	Обозначение	Наименование	Кол.	Примечание
		13		Шайба 12 01 019 ГОСТ 11371-78	8	
		14		Контргайка Ц-50 ГОСТ 8961-75	2	
		15		Контргайка Ц-80 ГОСТ 8961-75	1	
		16		Муфта длинная Ц-50 ГОСТ 8955-75	2	
		17		Сгон 50-Ц ГОСТ 8969-75	2	
				Прочие изделия		
		18		Муфта сливная 3" МС-1	2	Армавирский опытный машиностроительный завод

503-6-1 АЗТ5.885.800

Инв. № подл. 14844 | Подп. и дата 13.04.79г. | Взам. инв. № | Инв. № дубл. | Подп. и дата

Копировал: | Формат 11

АЗТ5.885.800 СБ

Альбом III

Типовой проект 503-6-1

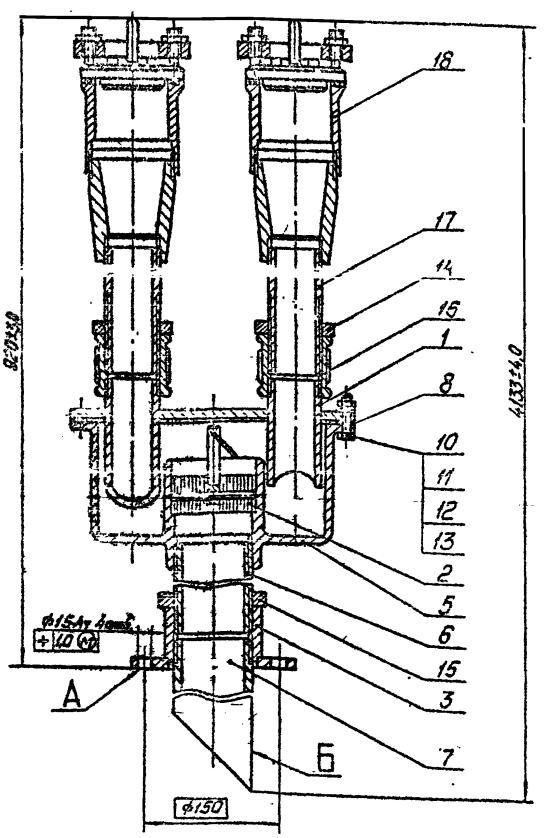

1. Размеры для справок.
2. Покрытие. Эмаль НЦ-132 серая ГОСТ 6631-74. III. Жа кроме поверхностей А и Б.
3. Монтаж трубопроводов вести с подмоткой льном трепаным ГОСТ 10330-76 на контрящей замазке (Эмаль НЦ-132 ГОСТ 6631-74 плюс тальк ГОСТ 19729-74).
4. Устройства сливное испытать на герметичность гидравлическим давлением 0,2 МПа в течение 5 мин; течи и отпотины не допускаются.

Изм.	Лист	№ докум.	Подп.	Дата
Разраб.	Кондратьев			
Пров.	Локшин			
Т. контр.	Борисов			
Н. контр.	Успенская			
Утв.	Бряков			

503-6-1 АЗТ5.885.800 СБ

Устройство сливное Сборочный чертеж.

Лит. | Масса 40,31 | Масштаб 1:4

Лист | Листов 1

СКТБ АЗТ

Инв. № подл. 14845 | Подп. и дата 13.04.79г. | Взам. инв. № | Инв. № дубл. | Подп. и дата

Копировал: | Формат 12

А3Т6.179.018

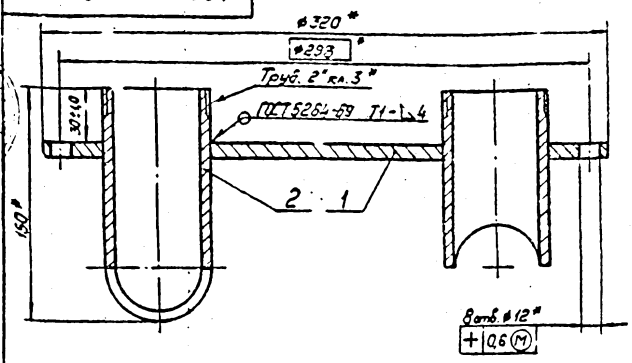

1. *Размеры для справок.
2. Покрытие Ц15, кроме резьбовых поверхн.

Формат	Зона	Поз.	Обозначение	Наименование	Кол.	Примечание
				Детали		
11		1	А3Т8.054.021	Крышка	1	
11		2	А3Т8.626.044	Труба	2	

503-6-1 А3Т6.179.018

Крышка

Изм.	Лист	№ докум.	Подп.	Дата
Разраб.		Кондратьев		
Пров.		Локшин		
Т. контр.		Борисов		
Н. контр.		Успенская		
Утв.		Бряков		

Лит. | Масса 4,950 | Масштаб 1:2

Лист | Листов 1

СКТБ А3Т

Копировал: | Формат 11

А3Т8.054.021

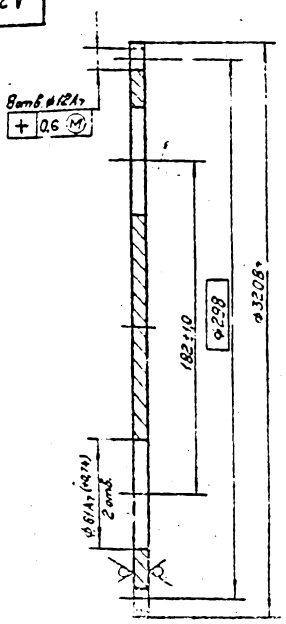

503-6-1 А3Т8.054.021

Крышка

Изм.	Лист	№ докум.	Подп.	Дата
Разраб.		Кондратьев		
Пров.		Локшин		
Т. контр.		Борисов		
Н. контр.		Успенская		
Утв.				

Лит. | Масса 4,210 | Масштаб 1:2

Лист | Листов 1

Лист 6.8 ГОСТ 19903-74* / Ст.3 ГОСТ 14637-79

СКТБ А3Т

Формат 11

А3Т8.626.044

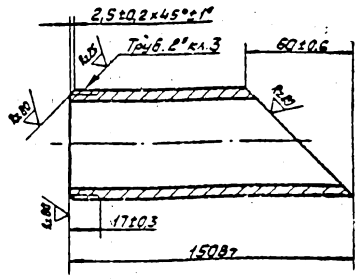

503-6-1 А3Т8.626.044

Труба

Изм.	Лист	№ докум.	Подп.	Дата
Разраб.		Кондратьев		
Пров.		Локшин		
Т. контр.		Борисов		
Н. контр.		Успенская		
Утв.				

Лит. | Масса 0,52 | Масштаб 1:2

Лист | Листов 1

Труба Ц-50×3,5 ГОСТ 3262-75*

СКТБ А3Т

Копировал: | Формат 11

Формат	Зона	Поз.	Обозначение	Наименование	Кол.	Примечание
				Документация		
11			А3Т6.212.002 СБ	Сборочный чертеж		
				Детали		
11		1	А3Т8.240.006	Кольцо	1	
			Переменные данные	для исполнений		
				А3Т6.212.002		
				Детали		
11		2	А3Т8.212.000	Обойма	1	
11		3	А3Т8.352.022	Шток	1	
64		4	А3Т8.610.014	Лента гофрированная		
				Лента 08Х18Н10-М-0-0,15×40		
				ГОСТ 4986-79 L=5045-5,5	1	
64		5	А3Т8.610.015	Лента плоская		
				Лента 08Х18Н10-М-0-0,15×40		
				ГОСТ 4986-79; L=3745-4,9	1	
11		6	А3Т8.960.007	Штифт	1	

503-6-1 А3Т6.212.002

Кассета

Изм.	Лист	№ докум.	Подп.	Дата
Разраб.		Кондратьев		
Пров.		Локшин		
Н. контр.		Успенская		
Утв.		Бряков		

Лит. | Лист | Листов

СКТБ А3Т

Копировал: | Формат 11

Типовой проект 503-6-1 Альбом III

Копия верна

Формат	Зона	Поз.	Обозначение	Наименование	Кол.	Примечание
				АЗТ6.212.002-01		
				Детали		
11		2	АЗТ8.212.000-01	Обойма	1	
11		3	АЗТ8.352.022-00	Шток	1	
Б4		4	АЗТ8.610.016	Лента гофрированная		
				Лента 08Х18Н10-М-0-0,15×24		
				ГОСТ4986-79; L=1475-2,6	1	
Б4		5	АЗТ8.610.017	Лента плоская		
				Лента 08Х18Н10-М-0-0,15×24		
				ГОСТ4986-79; L=1093-2,4	1	
11		6	АЗТ8.960.007-01	Штифт	1	

Инв. № подл. 14851 | Подп. и дата 13.03.79 г. | Взам. инв. № | Инв. № дубл. | Подп. и дата

Изм. | Лист | № докум. | Подп. | Дата

АЗТ6.212.002 | Лист 2

Копировал: [illegible]

АЗТ6.212.002 СБ

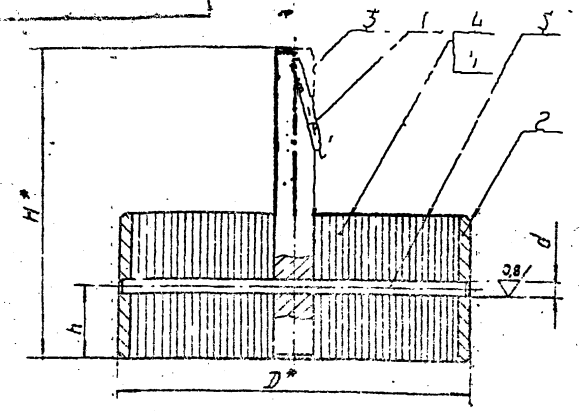

Обозначение	Размеры, мм				Масса, кг.
	DX_3	$d\frac{A_{2a}}{Пр_{2a}}$	HB_7	h	
АЗТ6.212.002	$96^{-0,050}_{-0,140}$	4	85	20±0,4	0,717
-01	52	3	30	12±0,3	0,150

1. * Размеры для справок.
2. Деталь поз. 4 сгофрировать. Сечение образуемого гофрированной лентой, канала - треугольник с размерами в свети: h'=1,45мм, основание t=3,9...4,0мм.
3. Рулон, состоящий из гофрированной (поз.4) и плоской (поз.5) лент плотно намотать на шток поз.3.

Инв. № подл. 14852 | Подп. и дата 13.04.79 г. | Взам. инв. № | Инв. № дубл. | Подп. и дата

Изм.	Лист	№ докум.	Подп.	Дата
Разраб.		Кондратьев		
Пров.		Локшин		
Т.контр.		Борисов		
Н.контр.		Успенская		
Утв.		Бряков		

503-6-1 АЗТ6.212.002 СБ

Кассета
Сборочный чертеж

Лит. | Масса | Масштаб
См. табл. | —

Лист | Листов 1

СКТБ АЗТ

Копировал: [illegible] | Формат 11

АЗТ8.240.006

Альбом III

Типовой проект 503-6-1

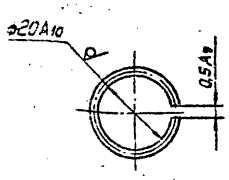

Покрытие Ц15.

Инв. № подл. 14853 | Подп. и дата 13.04.79 г. | Взам. инв. № | Инв. № дубл. | Подп. и дата

Изм.	Лист	№ докум.	Подп.	Дата
Разраб.		Кондратьев		
Пров.		Локшин		
Т.контр.		Борисов		
Н.контр.		Успенская		

503-6-1 АЗТ8.240.006

Кольцо

Лит. | Масса | Масштаб
0,002 | 1:1

Лист | Листов 1

Проволока II-2,00 ГОСТ 1071-67*

СКТБ АЗТ

Копировал: [illegible] | Формат 11

АЗТ8.212.000

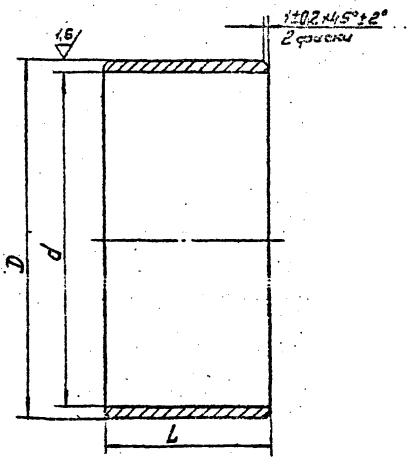

Обозначение	Размеры, мм			Материал	Масса, кг
	DX_3	dA_7	LB_7		
АЗТ8.212.000	$96^{-0,050}_{-0,140}$	40	40	Труба ДКРНТ 100×7,5 Л63 ГОСТ494-76	0,265
-01	52	48	24	Труба ДКРНТ 55×6 Л63 ГОСТ494-76	0,026

Инв. № подл. 14854 | Подп. и дата 13.04.79 г. | Взам. инв. № | Инв. № дубл. | Подп. и дата

Изм.	Лист	№ докум.	Подп.	Дата
Разраб.		Кондратьев		
Пров.		Локшин		
Т.контр.		Борисов		
Н.контр.		Успенская		
Утв.				

503-6-1 АЗТ8.212.000

Обойма

Лит. | Масса | Масштаб
См. табл. | —

Лист | Листов 1

См. табл.

СКТБ АЗТ

Копировал: [illegible] | Формат 11

А3Т8.352.022

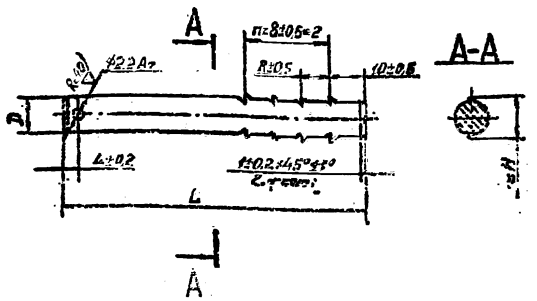

Обозначение	Размеры, мм					Масса, кг
	D В7	L В7	l±0,5	H	h	
А3Т8.352.022	10	85	24	12	3	0,052
-01	8	30	16	10	2	0,011

Покрытие Ц15.

Изм.	Лист	№ докум.	Подп.	Дата	503-6-1 А3Т8.352.022	Лит.	Масса	Масштаб
Разраб.		Кондратьев			Шток		См.табл.	—
Пров.		Локшин				Лист	Листов 1	
Т.контр.		Борисов						
Н.контр.		Успенская			Ст.3 ГОСТ 380-71*	СКТБ АЗТ		
Утв.								

Копировал: Формат 11

А3Т8.960.007

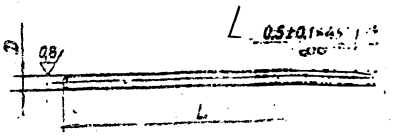

Обозначение	Размеры, мм		Масса, кг
	D Пр Е2а	L В7	
А3Т8.960.007	4	96-0,87	0,009
-01	3	52	0,003

Покрытие Хим. Окс.

Изм.	Лист	№ докум.	Подп.	Дата	503-6-1 А3Т8.960.007	Лит.	Масса	Масштаб
Разраб.		Кондратьев			Штифт		См.табл.	—
Пров.		Локшин				Лист	Листов 1	
Т.контр.		Борисов						
Н.контр.		Успенская			Сталь 45 ГОСТ 1050-74**	СКТБ АЗТ		
Утв.								

Копировал: Формат 11

Альбом III

Типовой проект 503-6-1

Формат	Зона	Поз.	Обозначение	Наименование	Кол.	Примечание
				Документация		
11			А3Т6.453.801СБ	Сборочный чертеж		
			Переменные данные	для исполнения		
				А3Т6.453.801		
				Детали		
11		1	А3Т8.230.804	Фланец	1	
11		2	А3Т8.658.037	Муфта	1	
				А3Т6.453.801-01		
				Детали		
11		1	А3Т8.230.804-01	Фланец	1	
11		2	А3Т8.658.037-01	Муфта	1	

Изм.	Лист	№ докум.	Подп.	Дата	А3Т6.453.801 503-6-1	Лит.	Лист	Листов
Разраб.		Кондратьев			Муфта			1
Пров.		Локшин				СКТБ АЗТ		
Н.контр.		Успенская						
Утв.		Бряков						

Копировал: Формат 11

А3Т6.453.801 СБ

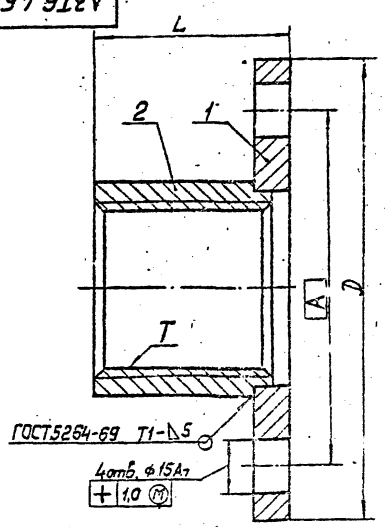

Обозначение	Размеры, мм			T	Масса, кг
	D	A	L		
А3Т6.453.801	185	150	75	Труб.3" кл.3	2,600
-01	130	100	55	Труб.1½" кл.3	1,30

1. Размеры для справок.
2. Покрытие Ц15.

Изм.	Лист	№ докум.	Подп.	Дата	503-6-1 А3Т6.453.801 СБ	Лит.	Масса	Масштаб
Разраб.		Кондратьев			Муфта		См.табл.	—
Пров.		Локшин			Сборочный чертеж	Лист	Листов 1	
Т.контр.		Борисов						
Н.контр.		Успенская				СКТБ АЗТ		
Утв.		Бряков						

Копировал: Формат 11

А3Т8.230.804

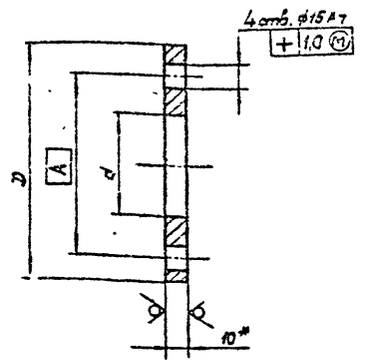

Обозначение	Размеры, мм			Масса, кг.
	A	D B7	d A7	
А3Т8.230.804	150	185	95	1,100
-01	100	130	56	0,550
-02	100	130	49	0,570

* Размер для справок.

503-6-1 А3Т8.230.804

Фланец

Лит. | Масса | Масштаб
См. табл. | —
Лист | Листов 1

Лист. 610 ГОСТ 19903-74*
Ст.3 ГОСТ 14637-79

СКТБ А3Т

Копировал: АГ | Формат 11

А3Т8.658.037

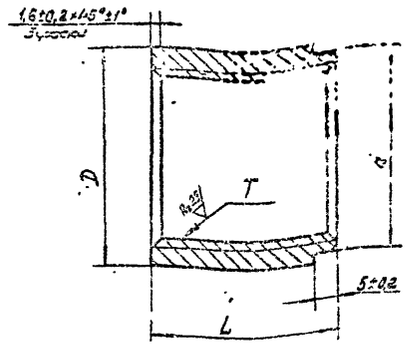

Обозначение	Размеры, мм			T	Масса, кг
	D B7	d B7	L B7		
А3Т8.658.037	100	95	70	Труб. 3" кл.3	1,540
-01	60	55	50	Труб. 1½" кл.3	0,580

503-6-1 А3Т8.658.037

Муфта

Лит. | Масса | Масштаб
См. табл. | —
Лист | Листов 1

Ст.3 ГОСТ 380-71*

СКТБ А3Т

Копировал: АГ | Формат 11

А3Т8.020.042

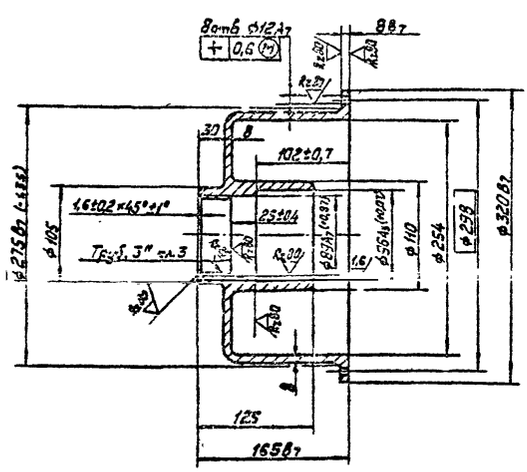

1. Предельные отклонения литейных размеров по Л6 ОСТ4 ГО.010.025.
2. Литейные радиусы 3 ... 5 мм.
3. Литейные уклоны по ГОСТ 3212-57*

503-6-1 А3Т8.020.042

Корпус

Лит. | Масса | Масштаб
4,630 | 1:4
Лист | Листов 1

АЛ8 ГОСТ 2685-75*

СКТБ А3Т

Копировал: АГ | Формат 11

А3Т8.628.800

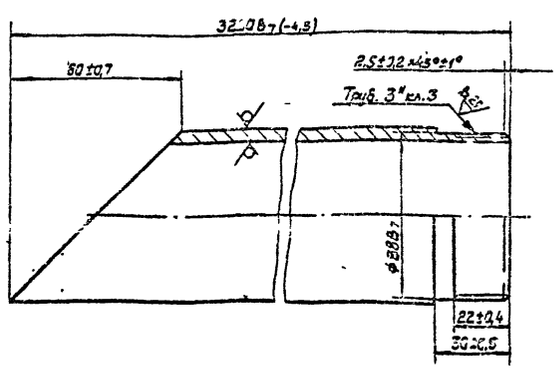

503-6-1 А3Т8.628.800

Труба

Лит. | Масса | Масштаб
11,960
Лист | Листов

Труба 90×5 Д1М ГОСТ 12415-73**

СКТБ А3Т

Копировал: АГ

Копия верна

Формат	Зона	Поз.	Обозначение	Наименование	Кол.	Примечание
				Документация		
12			АЗТ5.890.801 СБ	Сборочный чертеж		
				Сборочные единицы		
11		1	АЗТ6.212.002-01	Кассета	1	
11		2	АЗТ6.453.801-01	Муфта	1	
				Детали		
11		3	АЗТ7.140.002	Клапан	1	
11		4	АЗТ7.142.010	Седло	1	
12		5	АЗТ8.020.076	Корпус	1	
11		6	АЗТ8.040.801	Крышка	1	
11		7	АЗТ8.333.010	Рукоятка	1	
11		8	АЗТ8.352.024	Шток	1	
11		9	АЗТ8.626.813-02	Труба	1	
		10	-03	Труба	1	
11		11	АЗТ8.626.816	Труба	1	
11		12	АЗТ8.683.807-04	Прокладка	1	
11		13	АЗТ8.683.810-01	Прокладка	1	
11		14	АЗТ8.683.827	Кольцо	1	
11		15	АЗТ8.941.031	Шайба	1	
11		16	АЗТ9.330.001	Ниппель	1	

Подп. и дата | Инв. № подл. | Взам. инв. № | Подп. и дата | Инв. № дубл.

Изм.	Лист	№ докум.	Подп.	Дата
Разраб.	Сибирева			
Пров.	Локшин			
Н. контр.	Успенская			
Утв.	Бряков			

503-6-1 АЗТ5.890.801

Устройство всасывающее

Лит.	Лист	Листов
	1	2

СКТБ АЗТ

Копировал: Формат 11

Формат	Зона	Поз.	Обозначение	Наименование	Кол.	Примечание
				Стандартные изделия		
		17		Болт М10×35 ...		
				ГОСТ 7798-70*	6	
		18		Гайка М10 ...		
				ГОСТ 5915-70*	6	
		19		Шайба 10.65Г.019		
				ГОСТ 6402-70*	6	
		20		Шайба 10.01.019		
				ГОСТ 11371-78	6	
				Штифты ГОСТ 3128-70		
		21		3 Пр2га×16	1	
		22		3 Пр2га×20	1	
		23		Контргайка Ц-40		
				ГОСТ 8961-75	1	

Подп. и дата | Инв. № подл. | Взам. инв. № | Подп. и дата | Инв. № дубл.

Изм.	Лист	№ докум.	Подп.	Дата

503-6-1 АЗТ5.890.801

Лист 2

Копировал: Формат 11

Альбом III

Типовой проект 503-6-1

АЗТ5.890.801 СБ

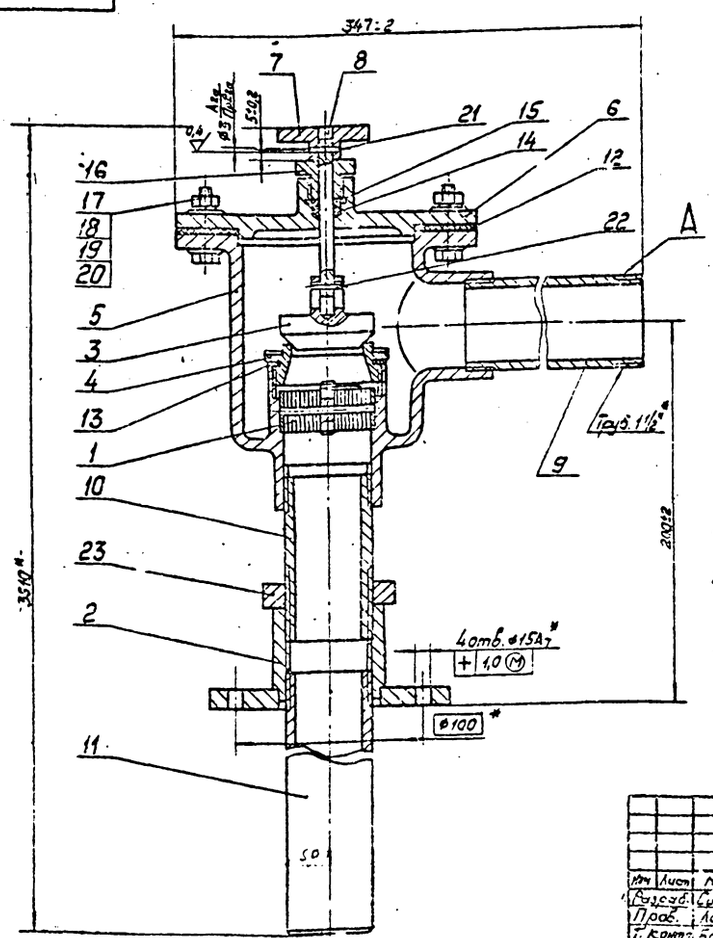

1. * Размеры для справок.
2. Покрытие Эмаль НЦ-132 серая ГОСТ 6631-74. III.Ж2, кроме поверхн. А и крепежных деталей.
3. Монтаж трубопроводов вести с прямоткой льном трепаным ГОСТ 10330-76 на контрящей замазке (Эмаль НЦ-132 ГОСТ 6631-74 плюс тальк ГОСТ 19729-74).
4. Узел испытать на герметичность гидравлическим давлением 0,2 МПа в течение 5 мин; течи и отпотины не допускаются.

Изм.	Лист	№ докум.	Подп.	Дата
Разраб.	Сибирева			
Пров.	Локшин			
Т. контр.	Борисов			
Н. контр.	Успенская			
Утв.	Бряков			

506-6-1 АЗТ5.890.801 СБ

Устройство всасывающее

Сборочный чертеж

Лит.	Масса	Масштаб
	12,1	1:2

Лист | Листов 1

СКТБ АЗТ

Копировал: Формат 12

Подп. и дата | Инв. № подл. | Взам. инв. № | Подп. и дата | Инв. № дубл.

АЗТ7.142.002

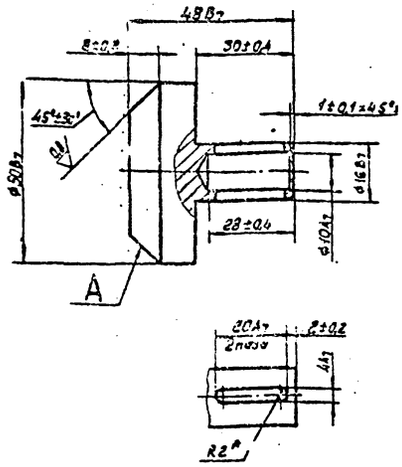

1.* Размер для справок.
2. Поверхн. А притереть по дет. АЗТ7.142.010.

					503-6-1	АЗТ7.140.002	
Изм.	Лист	№ докум.	Подп.	Дата	Клапан	Лит.	Масса	Масштаб
Разраб.		Субуреева					0,35	1:1
Пров.		Лакшин				Лист	Листов 1
Т. контр.		Борисов					
Н. контр.		Успенская			Бр. АЖ9-4 ГОСТ 493-79	СКТБ АЗТ	
Утв.							

Копировал | Формат А4

АЗТ7.142.010

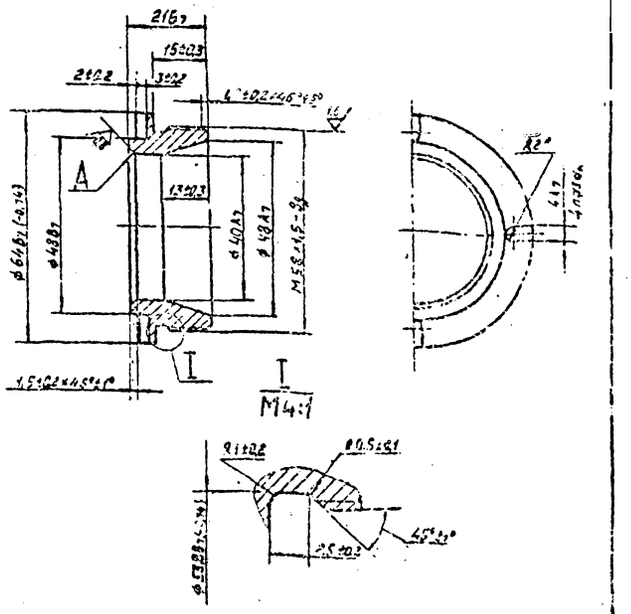

1.* Размер для справок.
2. Поверхн. А притереть по дет. АЗТ7.140.002.

					503-6-1	АЗТ7.142.010	
Изм.	Лист	№ докум.	Подп.	Дата	Седло	Лит.	Масса	Масштаб
Разраб.		Субуреева					0,35	1:1
Пров.		Лакшин				Лист	Листов 1
Т. контр.		Борисов					
Н. контр.		Успенская			Бр. АЖ9-4 ГОСТ 493-79	СКТБ АЗТ	
Утв.							

Копировал | Формат А4

Альбом III

Типовой проект 5285-6-1

АЗТ8.020.076

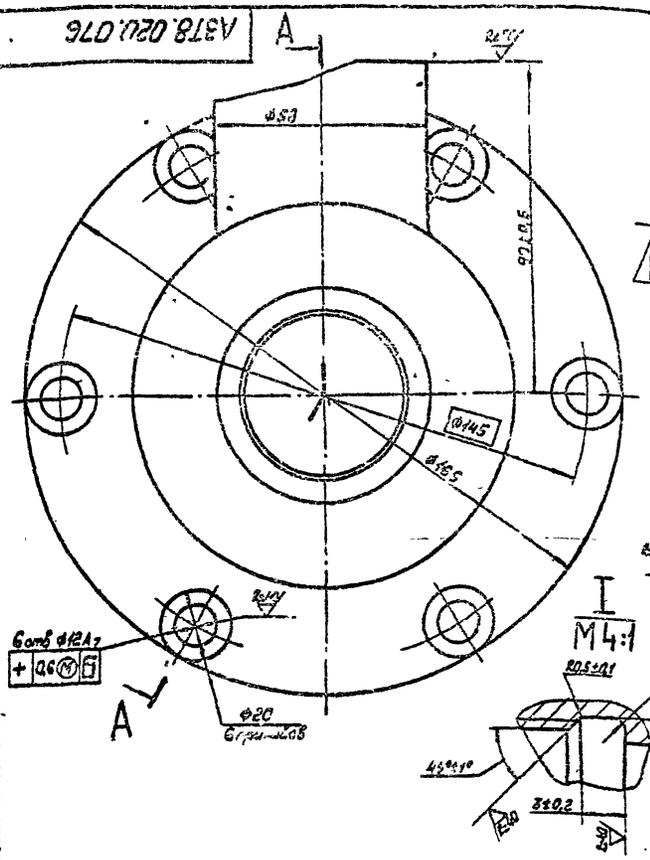

1. Предельные отклонения литейных размеров - ЛБ ОСТ4 10.010.025.
2. Литейные радиусы 3...5 мм.
3. Литейные уклоны по ГОСТ 3212-57*.

					503-6-1	АЗТ8.020.076	
Изм.	Лист	№ докум.	Подп.	Дата	Корпус	Лит.	Масса	Масштаб
Разраб.		Субуреева					1,5	1:1
Пров.		Лакшин				Лист	Листов 1
Т. контр.		Борисов					
Н. контр.		Успенская			АЛ8 ГОСТ 2685-75*	СКТБ АЗТ	
Утв.							

Копировал | Формат А2

Копия верна

А3Т8.040.801

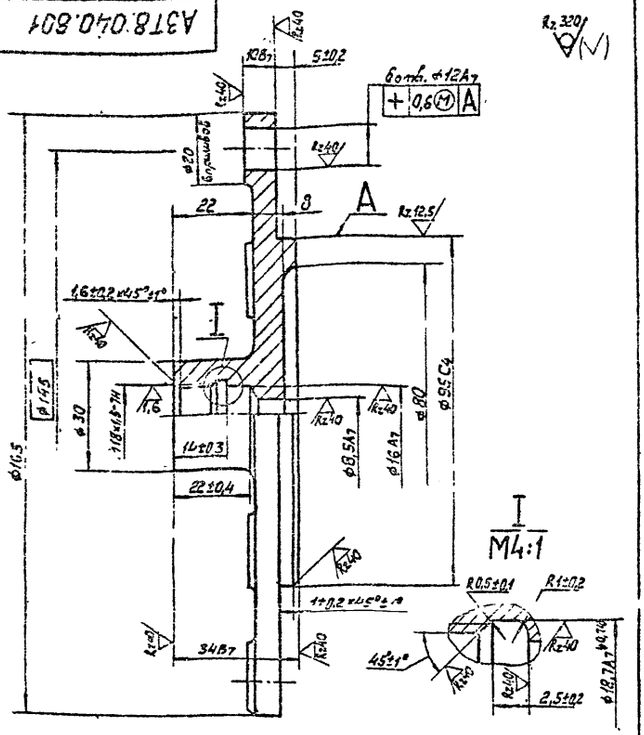

1. Предельные отклонения литейных размеров – Л6 ОСТ4 ГО.010.025.
2. Литейные радиусы 3...5 мм.
3. Литейные уклоны по ГОСТ 3212-57.*

Изм.	Лист	№ докум.	Подп.	Дата	503-6-1 А3Т8.040.801		
Разраб.	Сибирева				Крышка	Лит.	Масса 0,435	Масштаб 1:1
Пров.	Локшин					Лист	Листов 1
Т. контр.	Борисов						
Н. контр.	Успенская				АЛ8 ГОСТ 2685-75*	СКТБ А3Т	
Утв.							

Инв. № подл. 14866 | Подп. и дата 13.04.79 г. | Взам. инв. № | Инв. № дубл. | Подп. и дата

Копировал: | Формат 11

А3Т8.333.010

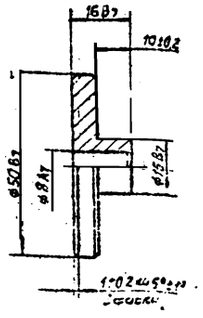

Покрытие Ц15

Изм.	Лист	№ докум.	Подп.	Дата	503-6-1 А3Т8.333.010		
Разраб.	Сибирева				Рукоятка	Лит.	Масса 0,12	Масштаб 1:1
Пров.	Локшин					Лист	Листов 1
Т. контр.	Борисов						
Н. контр.	Успенская				Ст.3 ГОСТ 380-71*	СКТБ А3Т	
Утв.							

Инв. № подл. 14867 | Подп. и дата 13.04.79 г. | Взам. инв. № | Инв. № дубл. | Подп. и дата

Копировал: | Формат 11

Альбом III

Типовой проект 503-6-1

А3Т8.352.024

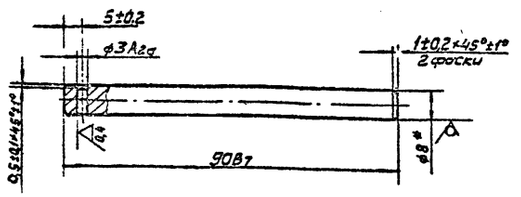

1.* Размер для справок.
2. Покрытие Хим. Окс.

Изм.	Лист	№ докум.	Подп.	Дата	503-6-1 А3Т8.352.024		
Разраб.	Сибирева				Шток	Лит.	Масса 0,035	Масштаб 1:1
Пров.	Локшин					Лист	Листов 1
Т. контр.	Борисов						
Н. контр.	Успенская				Круг В8,0 ГОСТ 2590-71* / Ст.3 ГОСТ 535-79	СКТБ А3Т	
Утв.							

Инв. № подл. 14868 | Подп. и дата 13.04.79 г. | Взам. инв. № | Инв. № дубл. | Подп. и дата

Копировал: | Формат 11

А3Т8.626.816

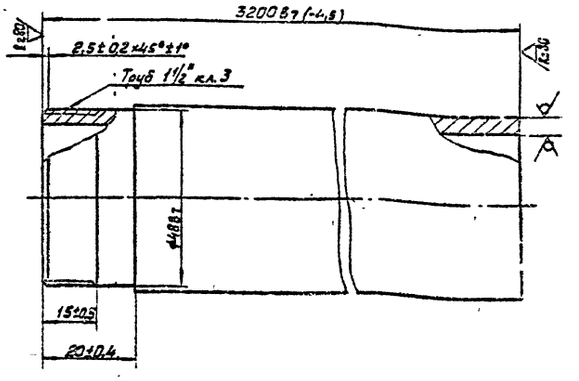

Изм.	Лист	№ докум.	Подп.	Дата	503-6-1 А3Т8.626.816		
Разраб.	Сибирева				Труба	Лит.	Масса 6,3	Масштаб 1:1
Пров.	Локшин						
Т. контр.	Борисов						
Н. контр.	Успенская				Труба 50×5 Д1М ГОСТ 18475-73**	СКТБ А3Т	
Утв.							

Инв. № подл. 14869 | Подп. и дата 13.04.79 г. | Взам. инв. № | Инв. № дубл. | Подп. и дата

Копировал: | Формат 11

Копия бланка

АЗТ8.683.827

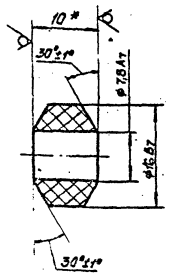

1.* Размер для справок

2. Размеры обеспеч. инстр.

				503-6-1	АЗТ8.683.827
Изм	Лист	№ докум.	Подп.	Дата	
Разраб.	Сибирева			13.04.78	
Пров.	Локшин			13.04.78	
Т.контр.	Борисов			13.04.78	
Н.контр.	Успенская			13.04.78	
Утв.					
Кольцо			Лит.	Масса	Масштаб
				0,001	2:1
			Лист	Листов 1	
Пластина I, мст, ПМ6-Н10-3.1 ГОСТ 7338-77**			СКТБ АЗТ		

Инв. № подл. 14870 | Подп. и дата 13.04.78 | Взам. инв. № | Инв. № дубл. | Подп. и дата

Копировал: А4 Формат А1

АЗТ8.942.031

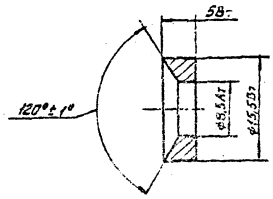

Покрытие Ц15

				503-6-1	АЗТ8.942.031
Изм	Лист	№ докум.	Подп.	Дата	
Разраб.	Сибирева			13.04.78	
Пров.	Локшин			13.04.78	
Т.контр.	Борисов			13.04.78	
Н.контр.	Успенская			13.04.78	
Ч.б.					
Шайба			Лит.	Масса	Масштаб
				0,006	2:1
			Лист	Листов 1	
Ст.3 ГОСТ 380-71*			СКТБ АЗТ		

Инв. № подл. 14877 | Подп. и дата 13.04.78 | Взам. инв. № | Инв. № дубл. | Подп. и дата

Копировал: А4 Формат А1

Альбом III

Типовой проект 503-6-1

АЗТ9.330.001

Rz40 (√)

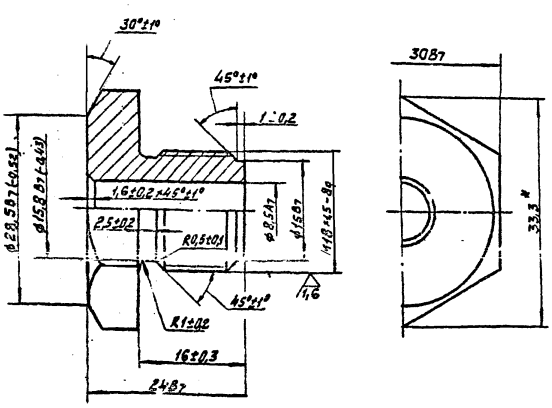

1.* Размер для справок.

2. Покрытие Хим Окс.

				503-6-1	АЗТ9.330.001
Изм	Лист	№ докум.	Подп.	Дата	
Разраб.	Сибирева			13.04.78	
Пров.	Локшин			13.04.78	
Т.контр.	Борисов			13.04.78	
Н.контр.	Успенская			13.04.78	
Ниппель			Лит.	Масса	Масштаб
				0,026	2:1
			Лист	Листов 1	
Ст.3 ГОСТ 380-71*			СКТБ АЗТ		

Инв. № подл. 14878 | Подп. и дата 13.04.78 | Взам. инв. № | Инв. № дубл. | Подп. и дата

Копировал Формат А1

Формат	Зона	Поз.	Обозначение	Наименование	Кол.	Примечание
				Документация		
12			АЗТ6.056.801 СБ	Сборочный чертеж		
				Сборочные единицы		
11		1	АЗТ6.056.802	Метшток	1	
11		2	АЗТ6.112.800	Корпус	1	
11		3	АЗТ6.176.800	Крышка	1	
				Комплекты		
				Комплект сменных частей		
11			АЗТ8.658.800	Насадка	1	

				503-6-1	АЗТ6.056.801
Изм	Лист	№ докум.	Подп.	Дата	
Разраб.	Сибирева			13.04.78	
Пров.	Локшин			13.04.78	
Н.контр.	Успенская			13.04.78	
Утв.	Борисов			13.04.78	
Устройство замерное			Лит.	Лист	Листов
				1	1
			СКТБ АЗТ		

Инв. № подл. 14878 | Подп. и дата 13.04.78 | Взам. инв. № | Инв. № дубл. | Подп. и дата

Копировал Формат А4

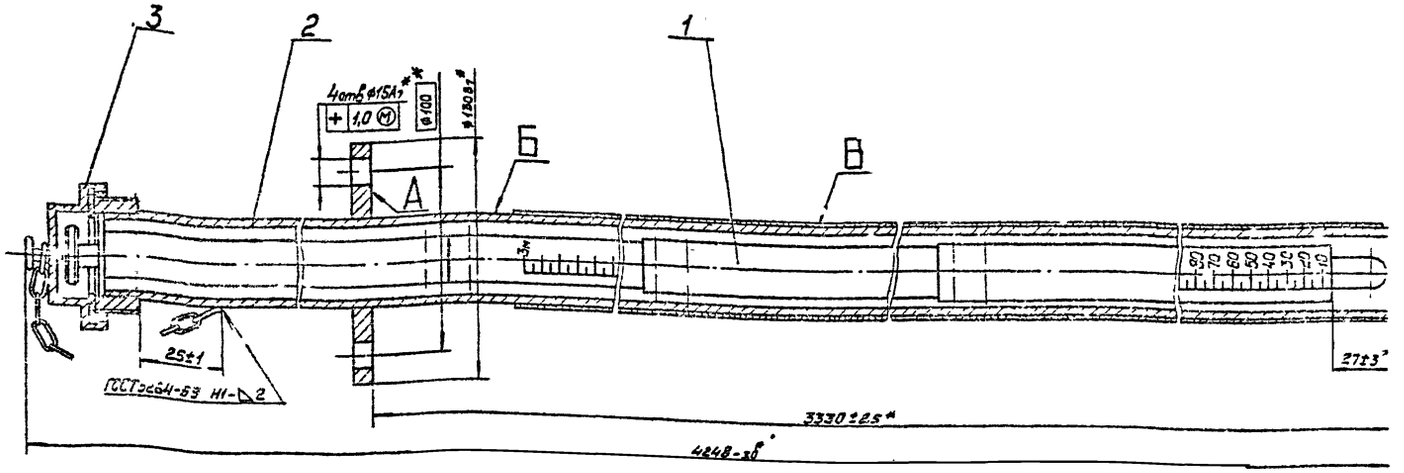

1.* Размеры для справок.
2. Покрытие. Эмаль НЦ-132 серая ГОСТ 6631-74. III Ψ2, кроме поверхн. А, Б и В. При нанесении покрытия метрштоК (поз 1) удалить.

					503-6-1	А3Т6.056.801 СБ		
Н.к.	Лист	№ докум.	Подп.	Дата	Устройство замерное Сборочный чертеж	Лит	Масса	Масштаб
Разраб.	Сибирева						21,36	1:2
Пров.	Локшин					Лист	Листов 1	
Т.контр.	Борисов							
Н.контр.	Успенская					СКТБ А3Т		
Утв.	Бряков							

Копировал: Формат 12

Инв. № подл. 14874 | Подп. и дата 13.04.79 г. | Взам. инв. № | Инв. № дубл. | Подп. и дата

Альбом III

Типовой проект 503-6-1

Формат	Зона	Поз	Обозначение	Наименование	Кол.	Примечание
				Документация		
12			А3Т6.056 802 СБ	Сборочный чертеж		
				Детали		
11		1	А3Т8 214 000	Вкладыш	1	
11		2	А3Т8 214 800	Вкладыш	1	
11		3	А3Т8 220 801	Втулка	1	
11		4	А3Т8 230 806	Фланец	1	
11		5	А3Т8 300 802	Ось	1	
11		6	А3Т8.626.817	Труба	1	
11		7	А3Т8 671 800	Ручка	1	
				Стандартные изделия		
				Заклепки ГОСТ 10299-68*		
		8		5×32.019	3	
		9		5×34 019	2	
		10		5×38 019	3	
				Прочие изделия		
		11		МетрштоК МШ-3	1	Объединение „Контакт" г. Киев

					503-6-1	А3Т6.056 802		
Разраб.	Сибирева				МетрштоК	Лит	Лист	Листов 1
Пров.	Локшин							
Т.контр.								
Н.контр.	Успенская					СКТБ А3Т		
Утв.	Бряков							

Копировал: Формат 11

Инв. № подл. 14875 | Подп. и дата 13.04.79 г. | Взам. инв. № | Инв. № дубл. | Подп. и дата

А3Т8.214.000

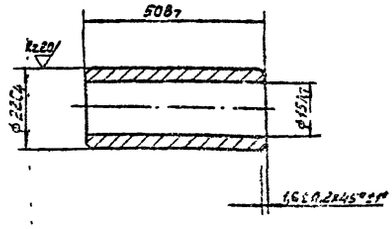

Покрытие Ц15

					503-6-1	А3Т8.214.000		
Разраб.	Сибирева				Вкладыш	Лит	Масса	Масштаб
Пров.	Локшин						0,08	1:1
Т.контр.	Борисов					Лист	Листов 1	
Н.контр.	Успенская				Ст.3 ГОСТ 380-71*	СКТБ А3Т.		
Утв.								

Копировал: Формат 11

Инв. № подл. 14817 | Подп. и дата 13.04.79 г. | Взам. инв. № | Инв. № дубл. | Подп. и дата

Копия верна

А3Т6.056.802 СБ

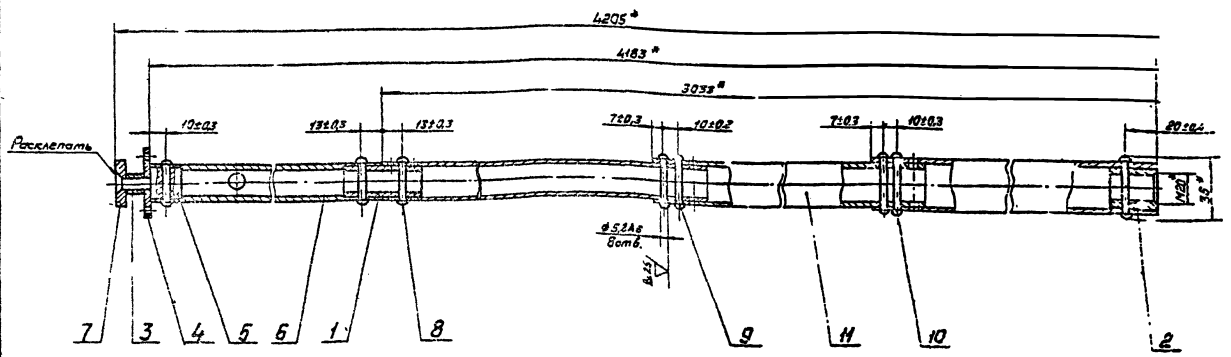

1. * Размеры для справок.
2. Ручку, фиксаторы и пружины метрштока (поз.11) снять.
3. Трубы метрштока МШ-3 (поз.11) клепать, выдержав размеры и предельные отклонения:
   от начала шкалы до отметки „2м" — ±1мм;
   от начала шкалы до отметки „3м" — ±2мм.

					503-6-1	А3Т6.056.802 СБ		
Изм.	Лист	№ докум.	Подп.	Дата	Метршток	Лит.	Масса	Масштаб
Разраб.		Сибирева					3.47	1:2
Пров.		Лохшин			Сборочный чертеж	Лист	Листов 1	
Т.контр.		Борисов						
Н.контр.		Успенская				СКТБ А3Т		
Утв.		Брянов						

Копировал: [illegible] Формат 12

Инв. № подл. 14870 | Подп. и дата 13.04.79г. | Взам. инв. № | Инв. № дубл. | Подп. и дата

Типовой проект 503-6-1 Альбом III

А3Т8.214.800

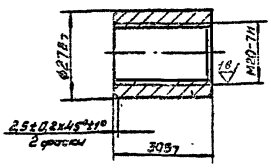

Покрытие Хим. Окс.

					503-6-1	А3Т8.214.800		
Изм.	Лист	№ докум.	Подп.	Дата	Вкладыш	Лит.	Масса	Масштаб
Разраб.		Сибирева					0,06	1:1
Пров.		Лохшин				Лист	Листов 1	
Т.контр.		Борисов						
Н.контр.		Успенская			Ст.3 ГОСТ380-71*	СКТБ А3Т		

Копировал: [illegible] Формат 11

А3Т8.220.801

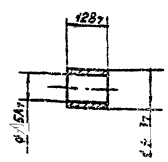

Покрытие Ц15

					503-6-1	А3Т8.220.801		
Изм.	Лист	№ докум.	Подп.	Дата	Втулка	Лит.	Масса	Масштаб
Разраб.		Сибирева					0,005	1:1
Пров.		Лохшин				Лист	Листов 1	
Т.контр.		Борисов						
Н.контр.		Успенская			Ст.3. ГОСТ380-71*	СКТБ А3Т		

Копировал: [illegible] Формат 11

АЗТ8.230.806

Rz 31

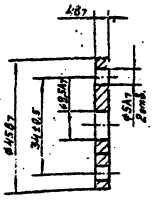

				503-6-1 АЗТ8.230.806		
Изм.	Лист	№ докум.	Подп.	Дата		
Разраб.	Сибирцев				Фланец	Лит. / Масса / Масштаб
Пров.	Лапшин					0,05 / 1:1
Т.контр.	Борисов					Лист / Листов 1
Н.контр.	Челышева				ЛС 59-1 ГОСТ 15527-70*	СКТБ АЗТ

Копировал

Формат А4

АЗТ8.300.802

Rz 40

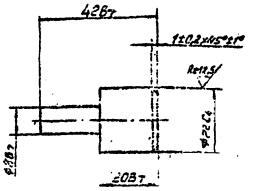

Покрытие Хим. Окс.

				503-6-1 АЗТ8.300.802		
Изм.	Лист	№ докум.	Подп.	Дата		
Разраб.	Сибирцев				Ось	Лит. / Масса / Масштаб
Пров.	Лапшин					0,076 / 1:1
Т.контр.	Борисов					Лист / Листов 1
Н.контр.	Челышева				Ст. 3 ГОСТ 380-71*	СКТБ АЗТ

Копировал

Формат А4

Альбом III

Типовой проект 503-6-1

АЗТ8.626.817

Rz 40

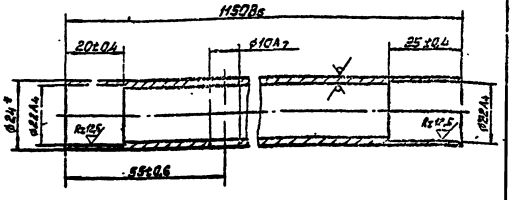

1. * Размер для справок.
2. Покрытие Хим. Окс.

				503-6-1 АЗТ8.626.817		
Изм.	Лист	№ докум.	Подп.	Дата		
Разраб.	Сибирцев				Трубс	Лит. / Масса / Масштаб
Пров.	Лапшин					1,38 / 1:4
Т.контр.	Борисов					Лист / Листов 1
Н.контр.	Челышева				Труба 24×2,5 ГОСТ 8732-78 / Б10 ГОСТ 8731-74*	СКТБ АЗТ

Формат А4

АЗТ8.671.800

Rz 125

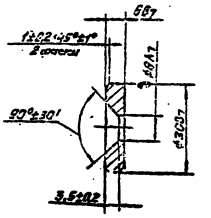

Покрытие Ц15

				503-6-1 АЗТ8.671.800		
Изм.	Лист	№ докум.	Подп.	Дата		
Разраб.	Сибирцев				Ручка	Лит. / Масса / Масштаб
Пров.	Лапшин					0,03 / 1:1
Т.контр.	Борисов					Лист / Листов 1
Н.контр.	Челышева				Ст. 3 ГОСТ 380-71*	СКТБ АЗТ

Копировал

Формат А4

Копия верна

Формат	Зона	Поз	Обозначение	Наименование	Кол	Примечание
				Документация		
12			АЗТ6 112 800 СБ	Сборочный чертеж		
				Детали		
11		1	АЗТ8 220 802	Втулка	1	
11		2	АЗТ8 230 804-02	Фланец	1	
11		3	АЗТ8 626 818	Труба	1	
84		4	АЗТ8 642.800	Сетка		
				Сетка полутомпаковая 08		
				ГОСТ 6613-73*		
				160-2,5 x 3048-6,0	1	

Изм	Лист	№ докум	Подп	Дата
Разраб		Сибирева		12.04.79
Пров		Локшин		12.04.79
Т контр		Успенская		04.79
Утв		Бряков		

503-6-1 АЗТ6 112.800

Корпус

Лит	Лист	Листов
		1

СКТБ АЗТ

Инв № подл 14884 | Подп и дата 13.04.79 | Взам инв № | Инв № дубл | Подп и дата

Копировал | Формат 11

АЗТ8.220 802

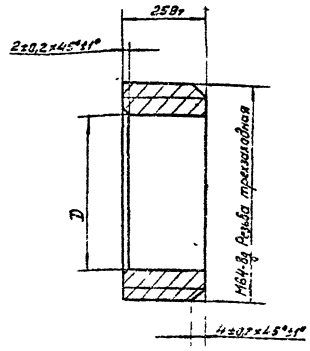

Обозначение	DA7, мм	Масса, кг
АЗТ8 220 802	46	0,28
-01	32	0,45

Изм	Лист	№ докум	Подп	Дата
Разраб		Сибирева		12.04.79
Пров		Локшин		12.04.79
Т контр		Борисов		04.79
Н контр		Успенская		04.79
Утв				

503-6-1 АЗТ8 220.802

Втулка

Лит	Масса	Масштаб
	См табл	—

Лист | Листов 1

ЛС 59-1 ГОСТ 15527-70*

СКТБ АЗТ

Инв № подл 14886 | Подп и дата 13.04.79 | Взам инв № | Инв № дубл | Подп и дата

Копировал | Формат 11

АЗТ6.112.800 СБ

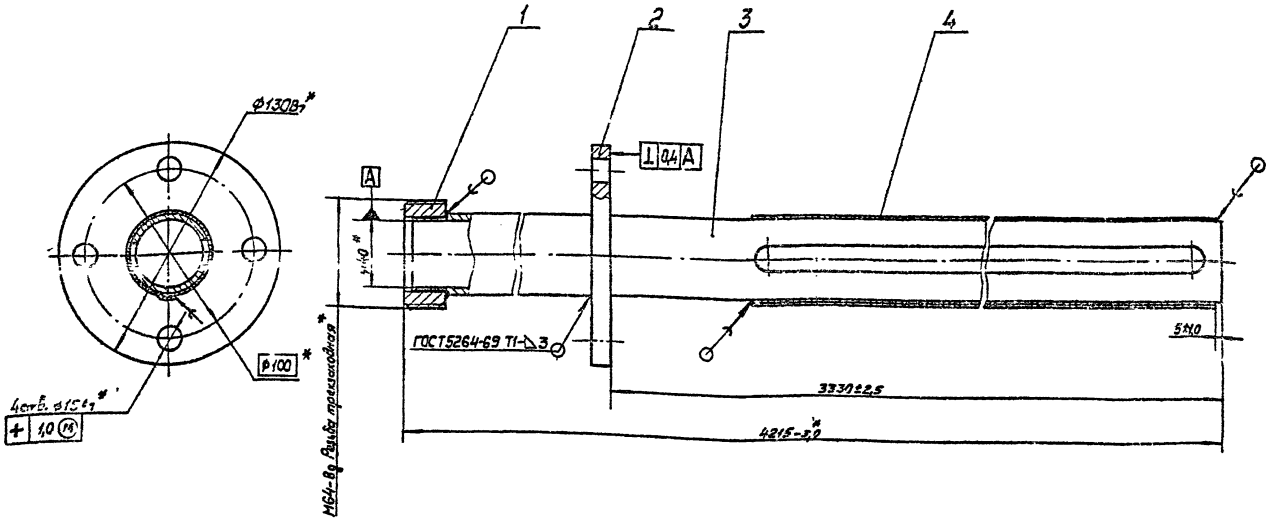

1.* Размеры для справок.
2. Припой Пр1 ПОС40 ГОСТ 21931-76.

Изм	Лист	№ докум	Подп	Дата
Разраб		Сибирева		
Пров		Локшин		
Т контр		Борисов		
Н контр		Успенская		04.79
Утв		Бряков		

503-6-1 АЗТ6.112.800 СБ

Корпус

Сборочный чертеж.

Лит.	Масса	Масштаб
	17,35	1:2

Лист | Листов 1

СКТБ АЗТ

Инв № подл | Подп и дата 13.04.79 | Взам инв № | Инв № дубл | Подп и дата

Копировал | Формат 12

Типовой проект 503-6-1 Альбом III

АЗТ8.626.818

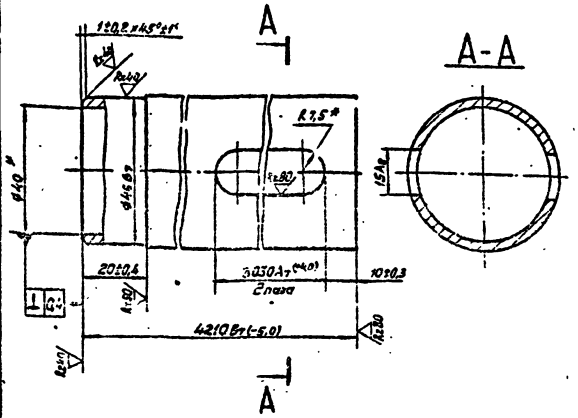

* Размеры для справок.

				503-6-1 АЗТ8.626.818	
Разраб.		Сабурова		Труба	Масса / Масштаб: 13,1 / 1:1
Пров.		Алешин			Лист / Листов: 1
Т.контр.		Борисов		Труба Ц-40×3,5 ГОСТ 3262-75*	СКТБ АЗТ
Н.контр.		Уткина			
ГИП		Зотов			

Копировал

Формат А1

АЗТ6.176.800

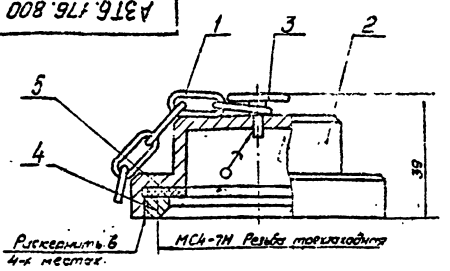

1. Размеры для справок.
2. Припой Пр2 ПОС40 ГОСТ 21931-76.

Поз.	Зона	Поз.	Обозначение	Наименование	Кол.	Примечание
				Сборочные единицы		
		1	АЗТ6.461.000	Цепочка	1	
				Детали		
		2	АЗТ8.054.803	Крышка	1	
		3	АЗТ8.126.018	Штуцер	1	
		4	АЗТ8.220.809	Втулка	1	
		5	АЗТ8.683.810-02	Прокладка	1	

				503-6-1 АЗТ6.176.800	
Разраб.		Сабурова		Крышка	Масса / Масштаб: 0,54 / 1:1
Пров.		Алешин			Лист / Листов: 1
Т.контр.		Борисов			СКТБ АЗТ
Н.контр.		Уткина			
ГИП		Зотов			

Копировал

Формат А1

АЗТ6.461.000

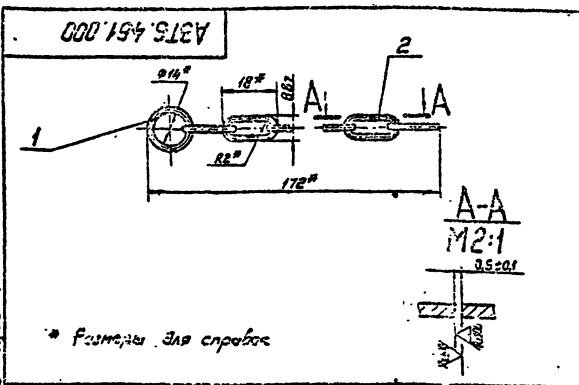

* Размеры для справок

Поз.	Зона	Поз.	Обозначение	Наименование	Кол.	Примечание
				Детали		
СЧ		1	АЗТ8.347.007	Кольцо		
				Проволока 2.0		
				ГОСТ 3282-74*		
				L=488	1	
СЧ		2	АЗТ8.374.000	Звено		
				Проволока 2.0		
				ГОСТ 3282-74*		
				L=308	11	

				503-6-1 АЗТ6.461.000	
Разраб.		Сабурова		Цепочка	Масса / Масштаб: 0,025 / 1:1
Пров.		Алешин			Лист / Листов: 1
Т.контр.		Борисов			СКТБ АЗТ
Н.контр.		Уткина			
ГИП		Зотов			

Копировал

Формат А1

АЗТ8.054.803

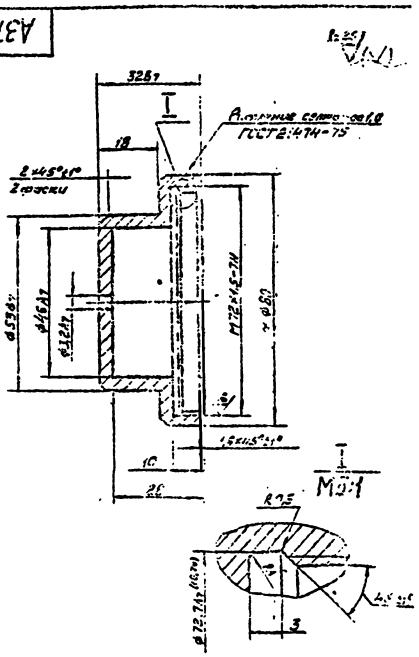

Неуказанные предельные отклонения размеров по CM_5

				503-6-1 АЗТ8.054.803	
Разраб.		Сабурова		Крышка	Масса / Масштаб: 0,45 / 1:1
Пров.		Алешин			Лист / Листов: 1
Т.контр.		Борисов			
Н.контр.		Уткина		ЛС59-1 ГОСТ 15527-70*	СКТБ АЗТ
ГИП		Зотов			

Копировал

Формат А1

Альбом VII

Типовой проект 503-6-1

Альбом III

Типовой проект 503-6-1

Инв. № подл. | Подп. и дата | Взам. инв. № | Инв. № дубл. | Подп. и дата

АЗТ8.126.018

Rz 40

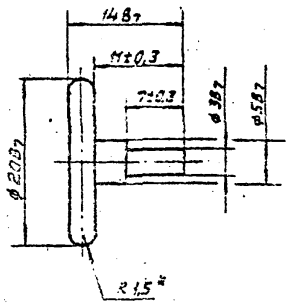

*Размеры для справок.

Изм.	Лист	№ докум.	Подп.	Дата
Разраб.		Сибирева		12.04.79
Пров.		Лекшин		12.04.79
Т. контр.		Борисов		12.04.79
Н. контр.		Успенская		12.04.79
Утв.				

503-6-1 АЗТ8.126.018

Штырь

Лит.	Масса	Масштаб
	0,008	2:1
Лист	Листов 1	

АС 59-1
ГОСТ 15527-70*

СКТБ АЗТ

Копировал: А4 Формат А1

АЗТ8.220.803

Rz 20

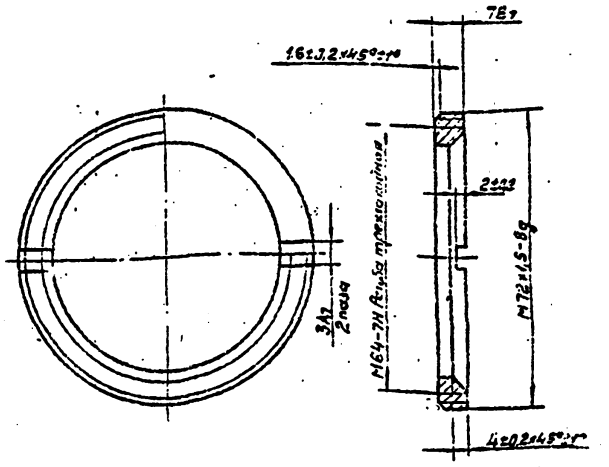

503-6-1 АЗТ8.220.803

Втулка

Лит.	Масса	Масштаб
	0,095	1:1
Лист	Листов 1	

АС 59-1
ГОСТ 15527-70*

СКТБ АЗТ

Копировал: А4 Формат А1

Альбом III

Типовой проект 503-6-1

Инв. № подл. | Подп. и дата | Взам. инв. № | Инв. № дубл. | Подп. и дата

АЗТ8.658.800

Rz 40 (V)

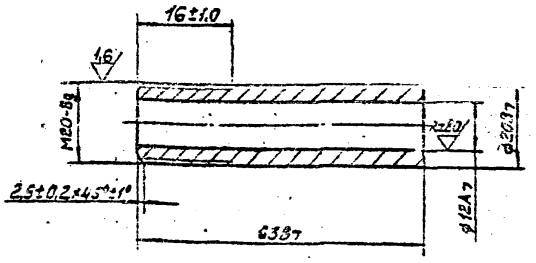

Изм.	Лист	№ докум.	Подп.	Дата
Разраб.		Сибирева		12.04.79
Пров.		Лекшин		12.04.79
Т. контр.		Борисов		12.04.79
Н. контр.		Успенская		12.04.79
Утв.				

503-6-1 АЗТ8.658.800

Насадка

Лит.	Масса	Масштаб
	0,107	1:1
Лист	Листов 1	

АС 59-1
ГОСТ 15527-70*

СКТБ АЗТ

АЗТ6.059.800

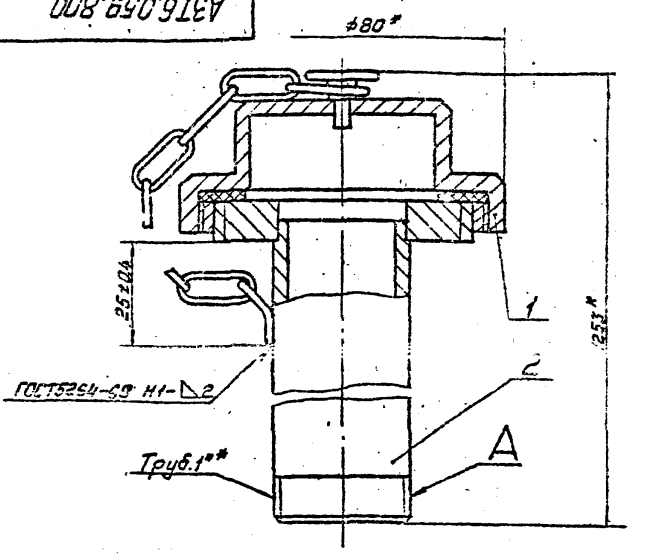

1.* Размеры для справок.
2. Покрытие Эмаль НЦ-132 серая ГОСТ 6631-74. III Жг, кроме поверхн. А.

Формат	Зона	Поз.	Обозначение	Наименование	Кол.	Примечание
				Сборочные единицы		
А1		1	АЗТ6.176.800	Крышка	1	
А1		2	АЗТ6.453.803	Труба	1	

503-6-1 АЗТ6.059.800

Патрубок зондовый

Лит.	Масса	Масштаб
	3,11	1:1
Лист	Листов 1	

СКТБ АЗТ

АЗТ6.453.803

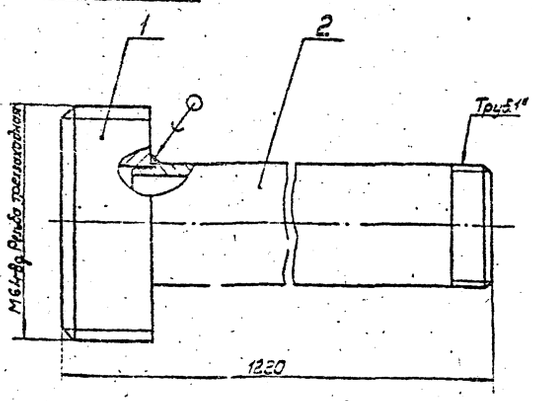

1. Размеры для справок.
2. Припой Пр4 ПОС40 ГОСТ21931-76.

Формат	Зона	Поз.	Обозначение	Наименование	Кол.	Примечание
				Детали		
11	1		35-8.220.802-01	Втулка	1	
11	2		АЗТ8.626.819-01	Труба	1	

503-6-1 АЗТ6.453.803

Труба

Лит.	Масса	Масштаб
	2,6	1:1

Лист | Листов 1

СКТБ АЗТ

Копировал | Формат А4

АЗТ6.453.800

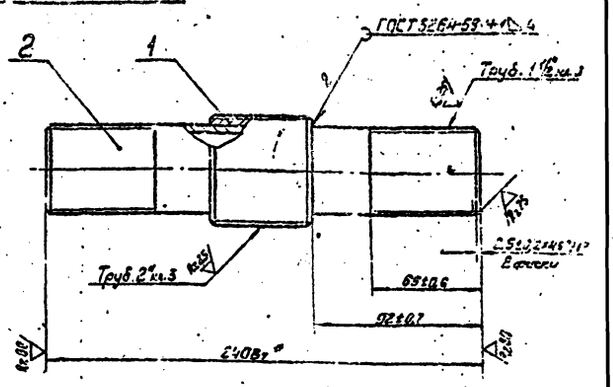

* Размеры для справок.

Формат	Зона	Поз.	Обозначение	Наименование	Кол.	Примечание
				Детали		
11	1		АЗТ8.623.830	Труба	1	
54	2		АЗТ8.626.821	Труба		
				Труба Ц-40х3,5		
				ГОСТ 3262-75*; L=2408т	1	

503-6-1 АЗТ6.453.800

Труба

Лит.	Масса	Масштаб
	1,48	1:1

Лист | Листов 1

СКТБ АЗТ

Копировал | Формат А4

Типовой проект 503-6-1 Альбом III

АЗТ8.626.820

(V)

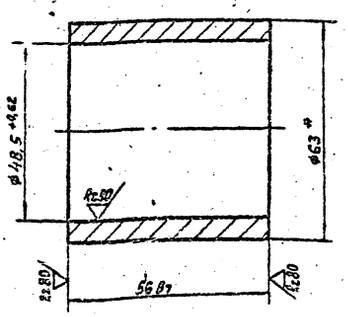

* Размер для справок.

503-6-1 АЗТ8.626.820

Труба

Лит.	Масса	Масштаб
	0,56	1:1

Лист | Листов 1

Труба 63*3,0 ГОСТ 8734-75* / В-10 ГОСТ 8733-74*

СКТБ АЗТ

Копировал | Формат А4

АЗТ6.453.806

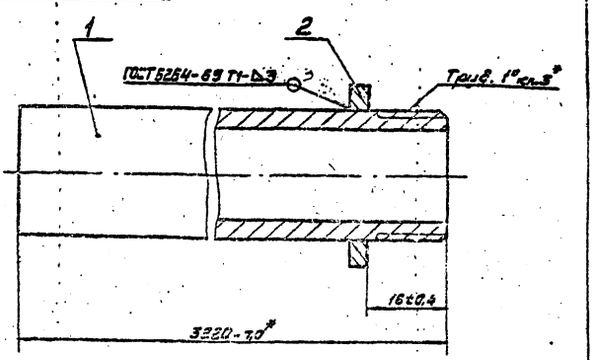

* Размеры для справок.

Формат	Зона	Поз.	Обозначение	Наименование	Кол.	Примечание
				Детали		
11	1		АЗТ8.626.835	Труба	1	
11	2		АЗТ8.942.813	Шайба	1	

503-6-1 АЗТ6.453.806

Труба

Лит.	Масса	Масштаб
	7,25	1:1

Лист | Листов 1

СКТБ АЗТ

Копировал | Формат А4

Копия верна

А3Т8.942.813

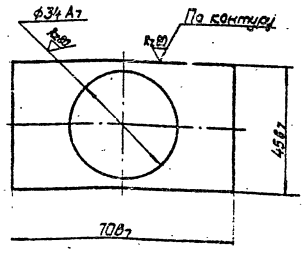

Покрытие Ц15

Изм.	Лист	№ докум.	Подп.	Дата
Разраб.		Кондратьев		
Пров.		Локшин		
Т.контр.		Борисов		
Н.контр.		Успенская		
Утв.				

503-6-1 А3Т8.942.813

Шайба

Лит.	Масса	Масштаб
	0,05	1:1

Лист 6А ГОСТ 19903-74
Ст.3 ГОСТ 14637-79

Лист | Листов 1

СКТБ А3Т

Инв. № подл. 14899 | Подп. и дата 13.04.79г. | Взам. инв. № | Инв. № дубл. | Подп. и дата

Копировал: | Формат 11

А3Т8.626.813

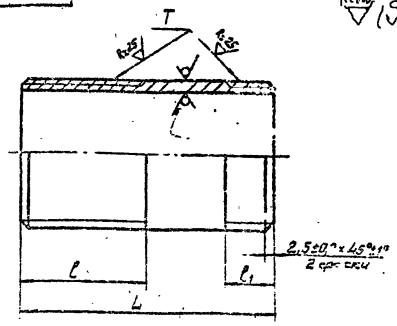

Обозначение	Размеры, мм			T	Материал	Масса, кг.
	LB7	l	l1			
А3Т8.626.813	280	15±0,3	15±0,3	Труб.1½"кл.3	Труба Ц-40×3,5 ГОСТ 3262-75	0,600
-01	1150	75±0,6				0,450
-02	190	55±0,6				0,924
-03	85	40±0,5				0,370
-04	260	65±0,5	32±0,4	Труб.3"кл.3	Труба Ц-80×4 ГОСТ 3262-75	3,0

Изм.	Лист	№ докум.	Подп.	Дата
Разраб.		Кондратьев		
Пров.		Локшин		
Т.контр.		Борисов		
Н.контр.		Успенская		
Утв.				

503-6-1 А3Т8.626.813

Труба

Лит.	Масса	Масштаб
	См.табл.	—

См. табл.

Лист | Листов 1

СКТБ А3Т

Инв. № подл. 14810 | Подп. и дата 13.04.79г. | Взам. инв. № | Инв. № дубл. | Подп. и дата

Копировал: | Формат 11

Альбом III

Типовой проект 503-6-1

А3Т8.683.807

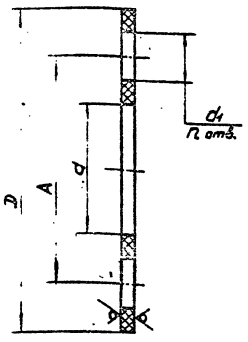

Обозначение	Размеры, мм.				П	Материал	Масса, кг.
	A±1,6	DB7	dA7	d1A7			
А3Т8.683.807	150	180	100	16	4	Паронит ПОН 4 ГОСТ481-71	0,14
-01	100	130	56		4		0,08
-02	830	860	800		30	Пластина I лист, ПМБ-М-4-5,7 ГОСТ 7338-77**	0,45
-03	298	320	255	13	8	Паронит ПОН 3 ГОСТ481-71	0,036
-04	145	165	95		6		0,009

Размеры обеспеч. инстр.

Изм.	Лист	№ докум.	Подп.	Дата
Разраб.		Кондратьев		
Пров.		Локшин		
Т.контр.		Борисов		
Н.контр.		Успенская		
Утв.				

503-6-1 А3Т8.683.807

Прокладка

Лит.	Масса	Масштаб
	См.табл.	—

См. табл.

Лист | Листов 1

СКТБ А3Т

Инв. № подл. 14841 | Подп. и дата 13.04.79г. | Взам. инв. № | Инв. № дубл. | Подп. и дата

Копировал: | Формат 11

А3Т8.683.810

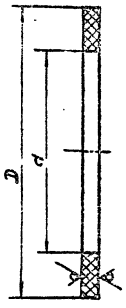

Обозначение	Размеры, мм.		Материал	Масса, кг
	DB7	dA7		
А3Т8.683.810	90	63	Пластина I лист, ПМБ-М-4-5,7 ГОСТ 7338-77**	0,02
-01	64	56	Паронит ПОН3 ГОСТ 481-71	0,008
-02	71	48		0,014

Размеры обеспеч. инстр.

Изм.	Лист	№ докум.	Подп.	Дата
Разраб.		Кондратьев		
Пров.		Локшин		
Т.контр.		Борисов		
Н.контр.		Успенская		
Утв.				

503-6-1 А3Т8.683.810

Прокладка

Лит.	Масса	Масштаб
	См.табл.	—

См. табл.

Лист | Листов 1

СКТБ А3Т

Инв. № подл. 14842 | Подп. и дата 13.04.79г. | Взам. инв. № | Инв. № дубл. | Подп. и дата

Копировал: | Формат 11

А3Т8.942.801

Копия верна

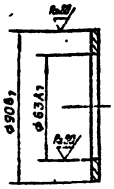

Покрытие Ц15

Изм.	Лист	№ докум.	Подп.	Дата
Разраб.	Кондратьев			
Пров.	Лукшин			
Т. контр.	Борисов			
Н. контр.	Успенская			
Утв.				

503-6-1 А3Т9.942.801

Шайба

Лит.	Масса	Масштаб
	0,1	1:2

Лист | Листов 1

Лист Б4,0 ГОСТ 19903-74* / Ст.3 ГОСТ 14637-79

СКТБ А3Т

Копировал: Формат 11

Инв. № подл. 14843 | Подп. и дата 13.04.79г. | Взам. инв. № | Инв. № дубл. | Подп. и дата

Формат	Зона	Поз.	Обозначение	Наименование	Кол.	Примечание
				Документация		
22			А3Т5.887.801 СБ	Сборочный чертеж		
				Сборочные единицы		
11		1	А3Т6.112.804	Обечайка	2	
11		2	А3Т6.120.804	Дно	1	
11		3	А3Т6.173.806	Крыша	1	
				Детали		
11		5	А3Т7.725.801	Пластина	1	
11		6	А3Т8.094.801	Кронштейн	1	
11		7	А3Т8.094.804	Кронштейн	1	
11		8	А3Т8.230.802	Фланец	1	
11		9	А3Т8.616.800	Кольцо	1	
11		10	А3Т8.625.800	Швеллер	2	
11		11	А3Т8.665.800	Уголок	2	
11		12	А3Т8.667.802	Скоба	4	
Б4		13	А3Т8.800.803	Табличка		
				Лист Б4,0 ГОСТ 19903-74* / Ст.3 ГОСТ 14637-79		
				100-2,2 х 200-2,9	1	
11		14		Горловина	1	

Инв. № подл. 14938 | Подп. и дата 13.04.79г. | Взам. инв. № | Инв. № дубл. | Подп. и дата

Изм.	Лист	№ докум.	Подп.	Дата
Разраб.	Лукшин			
Пров.	Барабанов			
Н. контр.	Успенская			
Утв.	Бряков			

503-6-1 А3Т5.887.801

Резервуар-вертикальный РВ-25

Лит.	Лист	Листов
	1	2

СКТБ А3Т

Копировал: Формат 11

Типовой проект 503-6-1 Альбом III

Формат	Зона	Поз.	Обозначение	Наименование	Кол.	Примечание
			Переменные данные	для исполнений		
				А3Т5.887.801		
11		15	А3Т8.024.800	Колодец	1	
				А3Т5.887.801-01		
11		15	А3Т8.024.800-01	Колодец	1	

Инв. № подл. 14938 | Подп. и дата 13.04.79г. | Взам. инв. № | Инв. № дубл. | Подп. и дата

503-6-1 А3Т5.887.801 | Лист 2

Копировал: Формат 11

А3Т6.112.804

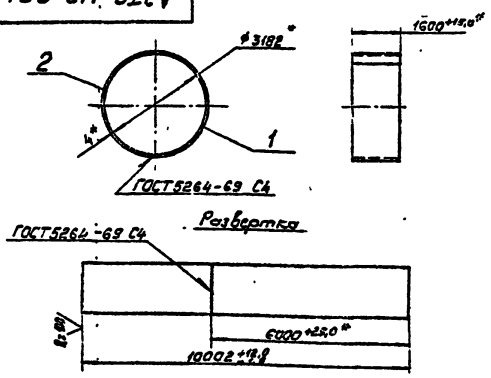

1. * Размеры для справок.
2. Свариваемые листы не должны отличаться по ширине более чем на 2...

Формат	Зона	Поз.	Обозначение	Наименование	Кол.	Примечание
				Детали		
Б4		1	А3Т8.607.800	Лист		
				Лист Б-ПН-0,4,0×1600×6000 ГОСТ 19903-74* / 2-III-В Ст.3 кп2 ГОСТ 14637-79	1	
Б4		2	А3Т8.607.801	Лист		
				Лист Б-ПН-0,4,0×1600×4000 ГОСТ 19903-74* / 2-III-В Ст.3 кп2 ГОСТ 14637-79	1	

Инв. № подл. 14938 | Подп. и дата 13.04.79г. | Взам. инв. № | Инв. № дубл. | Подп. и дата

503-6-1 А3Т6.112.804

Обечайка

Изм.	Лист	№ докум.	Подп.	Дата
Разраб.	Лукшин			
Пров.	Барабанов			
Т. контр.	Борисов			
Н. контр.	Успенская			
Утв.	Бряков			

Лит.	Масса	Масштаб
	499,2	

Лист | Листов 1

СКТБ А3Т

Копировал: Формат

Копия верна

Альбом III

Типовой проект 503-6-1

Рис. 1

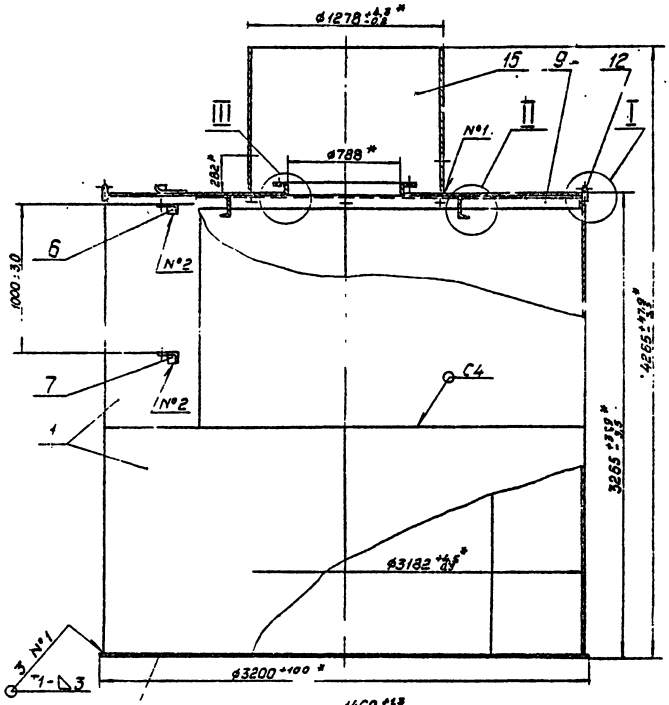

Рис. 2

Остальное – см. рис. 1

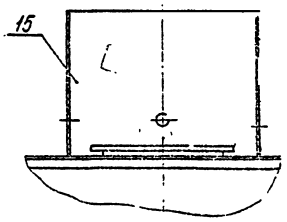

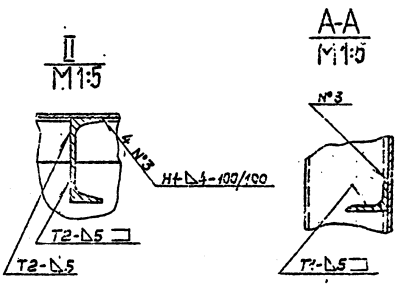

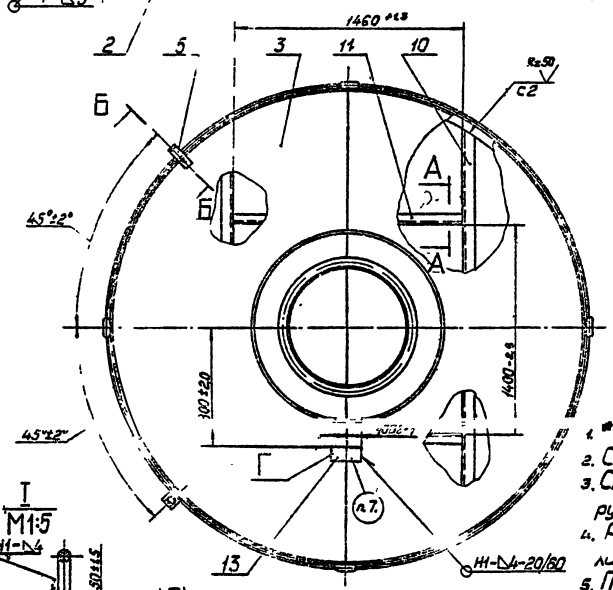

Обозначение	Рис.
А3Т5.887.801	1
-01	2

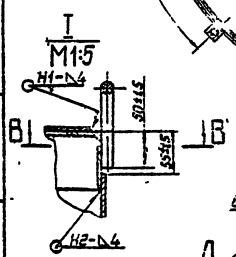

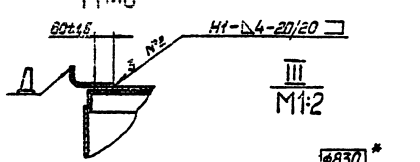

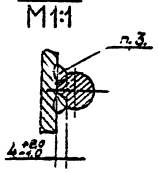

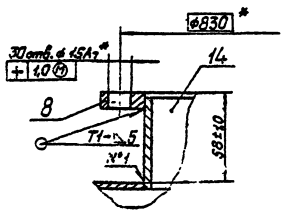

1. * Размеры для справок.
2. Сварные швы, кроме указанных особо, по ГОСТ5264-69
3. Скобы (поз.12) привариваются к кольцу (поз.9) ручной дуговой сваркой.
4. Резервуар испытать на герметичность гидравлическим давлением 0,05 МПа.
5. Покрытие внутренних поверхностей Эмаль ХС-717 ТУ6-10-961-75. II.ОЖ3-6/2 в четыре слоя; наружных поверхностей Грунтовка ВЛ-023 ГОСТ12707-77. II.ОЖ3; кроме поверхности Д; знак заземления на пластине (поз.5) залить Эмалью НЦ-132 черной ГОСТ6631-74.
6. Поверхность Д зачистить до металлического блеска и покрыть вазелином конденсаторным ГОСТ5774-76*.
7. Маркировать по А3Т2.968.800 ТУ

Изм.	Лист	№ докум.	Подп.	Дата	503-6-1 А3Т5.887.801 СБ		
Разраб.		Ломкин			Резервуар вертикальный РВ-25 Сборочный чертеж	Лит.	Масса 1750,3	Масштаб 1:20
Пров.		Барабанов					
Т. контр.		Борисов					
Н. контр.		Устинская				СКТБ А3Г	
Утв.		Брюков					

Копировал

Формат 22

Копия делана

АЗТ6.120.804

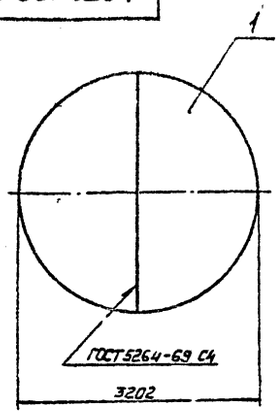

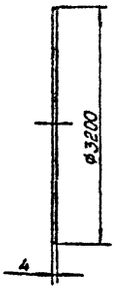

Размеры для справок

Обозначение	Наименование	Кол.	Примечание
	Детали		
А3Т8 607 803	Лист	2	

Изм.	Лист	№ докум.	Подп.	Дата
Разраб.	Лакшин			12.04.79
Пров.	Бурдаванов			12.04.79
Т. контр.	Борисов			12.04.79
Н. контр.	Успенская			12.04.79
Утв.	Беляков			12.04.79

503-6-1 АЗТ6 120.804

Дно

Лит.	Масса	Масштаб
	250,8	1:50
Лист	Листов 1	

СКТБ АЗТ

Копировал АГ

Формат 11

Инв. № подл. | Подп. и дата | Взам. инв. № | Инв. № дубл. | Подп. и дата

АЗТ8.С07.803

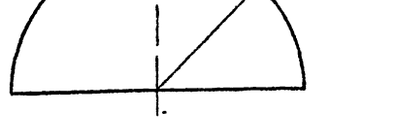

Раскрой листов

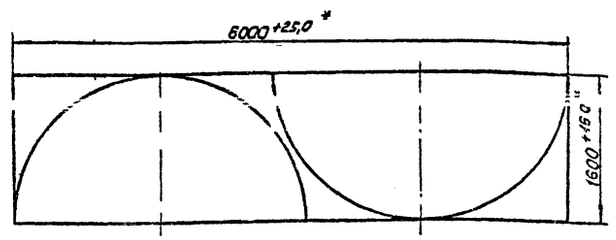

* Размеры для справок

503-6-1 АЗТ8 607 803

Лист

Лит.	Масса	Масштаб
	125,4	1:40
Лист	Листов 1	

Лист 6-ПН-0 4,0×1600×6000 ГОСТ 19903-74* 2-Д-В Ст.3кп 2 ГОСТ 14637-79

СКТБ АЗТ

Копировал АГ

Формат 11

Инв. № подл. | Подп. и дата | Взам. инв. № | Инв. № дубл. | Подп. и дата

Типовой проект 503-6-1 Альбом III

АЗТ6.173.806

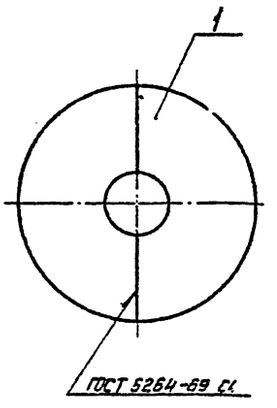

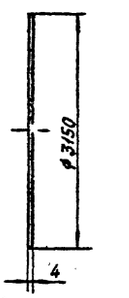

Размеры для справок.

Обозначение	Наименование	Кол.	Примечание
	Детали		
А3Т8.607.804	Лист	2	

Изм.	Лист	№ докум.	Подп.	Дата
Разраб.	Лакшин			12.04.79
Пров.	Бурдаванов			12.04.79
Т. контр.	Борисов			12.04.79
Н. контр.	Успенская			12.04.79
Утв.				

503-6-1 АЗТ6 173.806

Крыша

Лит.	Масса	Масштаб
	234,9	1:50
Лист	Листов 1	

СКТБ АЗТ

Инв. № подл. | Подп. и дата | Взам. инв. № | Инв. № дубл. | Подп. и дата

АЗТ8.607.804

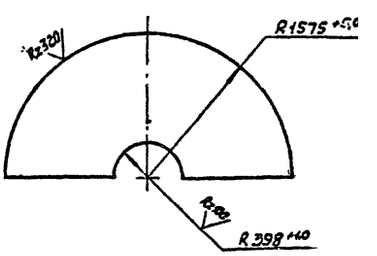

Раскрой листов

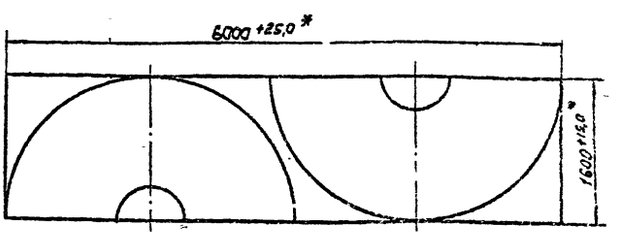

* Размеры для справок.

503-6-1 АЗТ8.607.804

Лист

Лит.	Масса	Масштаб
	108,0	1:40
Лист	Листов 1	

Лист 6-ПН-0 4,0×1600×6000 ГОСТ 19903-74* 2-Д-В Ст.3кп 2 ГОСТ 14637-79

СКТБ АЗТ

А3Т7.725 801

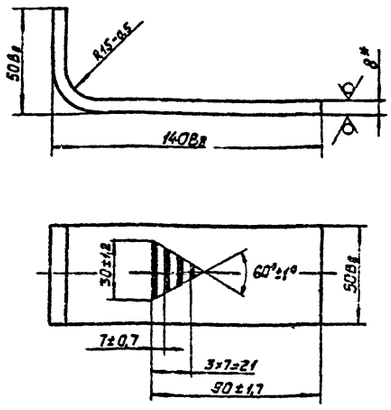

1.* Размер для справок.
2. Знак заземления гравировать на глубину 1мм. Толщина линий гравировки 1мм.

Изм.	Лист	№ докум.	Подп.	Дата	503-6-1	А3Т7.725 801	
Разраб.	Локшин				Пластина	Лит. / Масса 0,537	Масштаб 1:2
Пров.	Барабанов					Лист	Листов 1
Т. контр.	Борисов						
Н. контр.	Успенская				Лист Б8.0 ГОСТ 19903-74* / Ст.3 ГОСТ 14637-79	СКТБ А3Т	
Утв.							

Инв. № подл. 14905 | Подп. и дата 13.04.79г. | Взам. инв. № | Инв. № дубл. | Подп. и дата

Копировал: | Формат 11

А3Т8.094.801

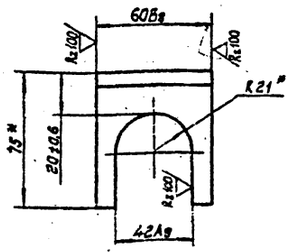

* Размеры для справок.

Изм.	Лист	№ докум.	Подп.	Дата	503-6-1	А3Т8.094.801	
Разраб.	Локшин				Кронштейн	Лит. / Масса 0,196	Масштаб 1:2
Пров.	Барабанов					Лист	Листов 1
Т. контр.	Борисов						
Н. контр.	Успенская				Уголок Б-75×50×5 ГОСТ 8510-72* / Ст.3 ГОСТ 535-79	СКТБ А3Т	
Утв.							

Инв. № подл. 14906 | Подп. и дата 13.04.79г. | Взам. инв. № | Инв. № дубл. | Подп. и дата

Копировал: | Формат 11

А3Т8.094 804

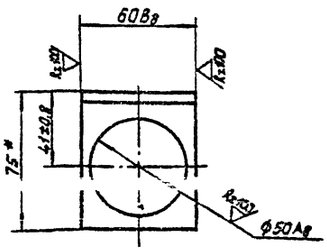

* Размер для справок

Изм.	Лист	№ докум.	Подп.	Дата	503-6-1	А3Т8.094.804	
Разраб.	Локшин				Кронштейн	Лит. / Масса 0,211	Масштаб 1:2
Пров.	Барабанов					Лист	Листов 1
Т. контр.	Борисов						
Н. контр.	Успенская				Уголок Б-75×50×5 ГОСТ 8510-72* / Ст.3 ГОСТ 535-79	СКТБ А3Т	

Инв. № подл. 14909 | Подп. и дата 13.04.79г. | Взам. инв. № | Инв. № дубл. | Подп. и дата

Формат 11

А3Т8.230.802

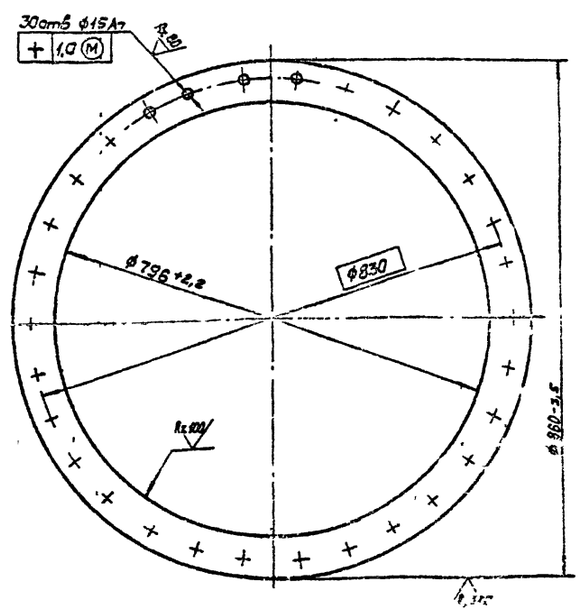

Изм.	Лист	№ докум.	Подп.	Дата	503-6-1	А3Т8 230.802	
Разраб.	Локшин				Фланец	Лит. / Масса 5,19	Масштаб 1:5
Пров.	Барабанов					Лист	Листов
Т. контр.	Борисов						
Н. контр.	Успенская				Лист Б8.0 ГОСТ 19903-74* / Ст.3 ГОСТ 14637-79	СКТБ А3Т	

Инв. № подл. 14909 | Подп. и дата 13.04.79г. | Взам. инв. № | Инв. № дубл. | Подп. и дата

Формат 11

Типовой проект 503-6-1 Альбом III

А3Т8.616.800

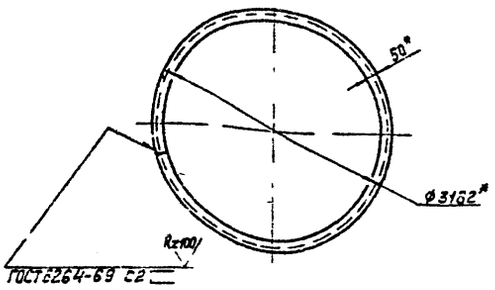

Развертка
М1 4

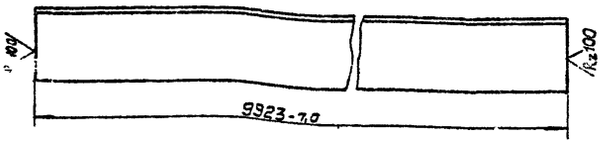

Изм.	Лист	№ докум.	Подп.	Дата	503-5-1 А3Т8.616.800		
Разраб.		Локшин			Кольцо	Лит.	Масса 47,53	Масштаб 1:20
Пров.		Барабанов				Лист	Листов 1
Т. контр.		Борисов			Уголок Б-75×50×5 ГОСТ 8510-72* / Ст 3 ГОСТ 535-79	СКТБ А3Т	
Н. контр.		Успенская		04.79			
Утв.							

Копировал [illegible] Формат 11

А3Т8.625.800

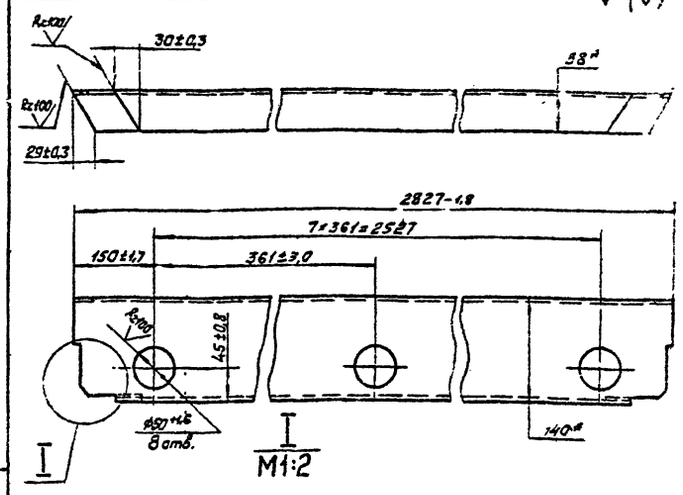

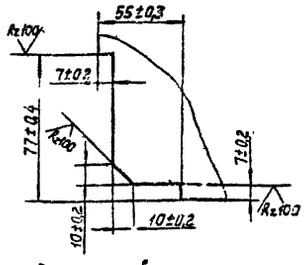

* Размеры для справок.

Изм.	Лист	№ докум.	Подп.	Дата	503-6-1 А3Т8.625.800		
Разраб.		Локшин			Швеллер	Лит.	Масса 34,315	Масштаб 1:5
Пров.		Барабанов				Лист	Листов 1
Т. контр.		Борисов			Швеллер 14 ГОСТ 8240-72 / Ст.3 ГОСТ 535-79	СКТБ А3Т	
Н. контр.		Успенская		04.79			
Утв.							

Копировал: [illegible] Формат 11

А3Т8.665.800

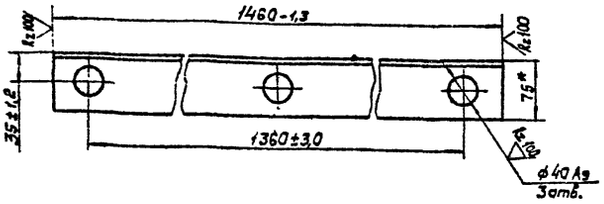

* Размер для справок.

Изм.	Лист	№ докум.	Подп.	Дата	503-6-1 А3Т8.665.800		
Разраб.		Локшин			Уголок	Лит.	Масса 6,847	Масштаб 1:5
Пров.		Барабанов				Лист	Листов 1
Т. контр.		Борисов			Уголок Б-75×50×5 ГОСТ 9510-72* / Ст.3 ГОСТ 535-79	СКТБ А3Т	
Н. контр.		Успенская		04.75			
Утв.							

А3Т8.667.802

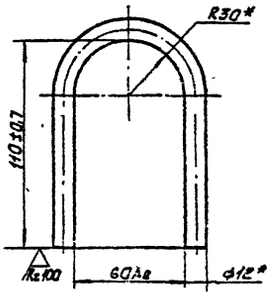

* Размеры для справок.

Изм.	Лист	№ докум.	Подп.	Дата	503-6-1 А3Т8.667.802		
Разраб.		Локшин			Скоба	Лит.	Масса 0,219	Масштаб 1:2
Пров.		Барабанов				Лист	Лист
Т. контр.		Борисов			Круг Б12 ГОСТ 2590-71* / Ст.3 ГОСТ 535-79	СКТБ А3Т	
Н. контр.		Успенская		04.79			
Утв.							

Типовой проект 503-6-1 Альбом III

АЗТ9 300 800

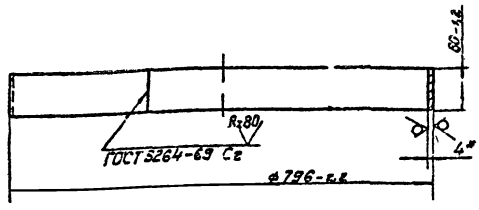

* Размер для справок.

| | | |

АЗТ6.173.801 СБ

Рис. 1

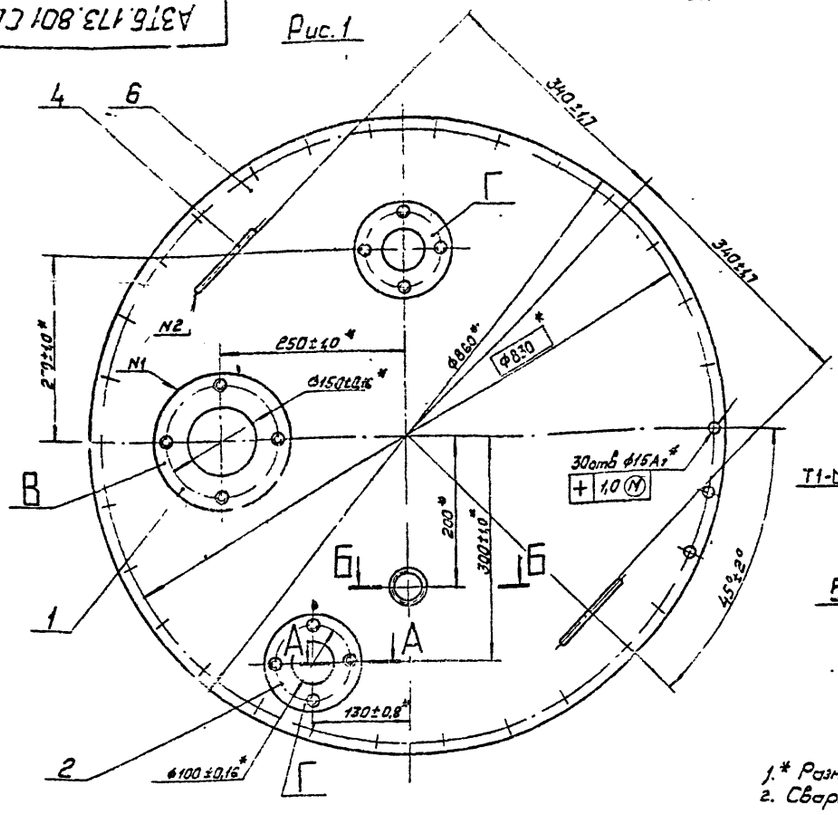

Рис. 2
М 1:10

Остальное – см. рис. 1

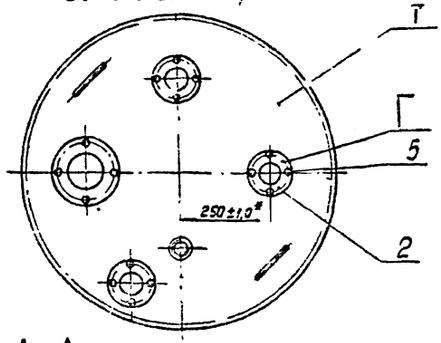

А–А
М 1:1

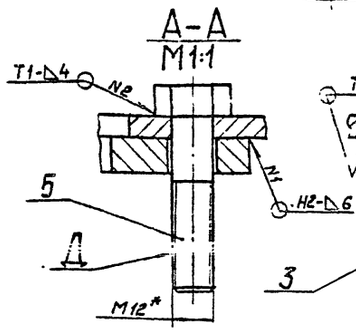

Б–Б
М 1:1

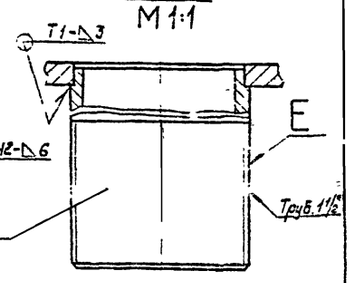

1.* Размеры для справок.
2. Сварные швы по ГОСТ 5264-69

Обозначение	Рис.	Масса, кг
АЗТ6 173.801	1	30,25
-01	2	30,83

3. Покрытие Эмаль НЦ-132 серая ГОСТ 6831-74. III. Ж2, кроме поверхн В, Г, Д и Е

				503-6-1	АЗТ6.173.801 СБ
Изм.	Лист	№ докум.	Подп.	Дата	
Разраб.		Сибирева			Крышка горловины. Сборочный чертеж
Пров.		Лакшин			
Т.контр.		Борисов			
Н.контр.		Успенская			
Утв.		Боясов			

Лит.	Масса	Масштаб
	См. табл.	1:5
Лист	Листов 1	
СКТБ АЗТ		

Копировал

Формат 12

АЗТ8.626.819

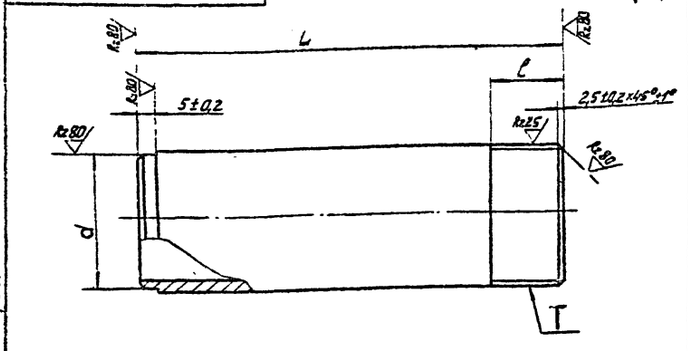

Обозначение	Размеры, мм			Т	Материал	Масса, кг.
	dВ1	LВ1	l			
АЗТ8.626.819	46	105	40±0,8	Труб.1 1/2" кл.3	Труба Ц-40×3,5 ГОСТ 3262-75*	0,48
-01	32	1200 -24	25±0,3	Труб.1" кл.3	Труба Ц-25×3,2 ГОСТ 3262-75*	2,4

				503-6-1	АЗТ8.626.819
Изм.	Лист	№ докум.	Подп.	Дата	
Разраб.		Сибирева			Труба
Пров.		Лакшин			
Т.контр.		Борисов			
Н.контр.		Успенская			
Утв.		Боясов			

Лит.	Масса	Масштаб
	См. табл.	–
Лист	Листов 1	
см. табл.	СКТБ АЗТ	

Копировал

Формат 11

Типовой проект 503-6-1 Альбом III

Инв. № подл. | Подп. и дата | Взам. инв. № | Инв. № дубл. | Подп. и дата

АЗТ8.667.804

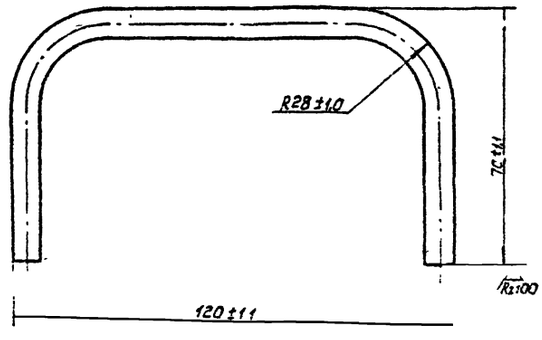

				503-6-1	АЗТ8.667.804
Изм.	Лист	№ докум.	Подп.	Дата	
Разраб.		Сибирева			Скоба
Пров.		Лакшин			
Т.контр.		Борисов			
Н.контр.		Успенская			
Утв.		Боясов			

Лит.	Масса	Масштаб
	3,09	1:1
Лист	Листов 1	
СКТБ АЗТ		

Круг-8,0 ГОСТ 2590-71* / Ст 3 ГОСТ 535-79

Копировал

Формат 11

Инв. № подл. | Подп. и дата | Взам. инв. № | Инв. № дубл. | Подп. и дата

А3Т8.054.804

Рис. 1

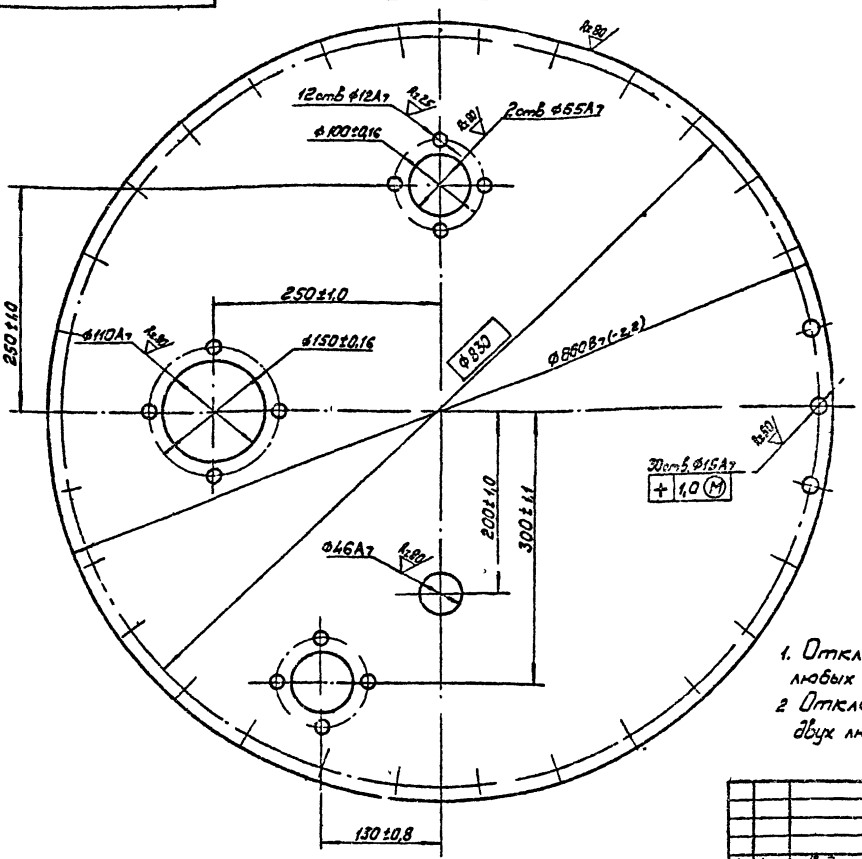

Рис 2
М1:10

Остальное – см рис 1

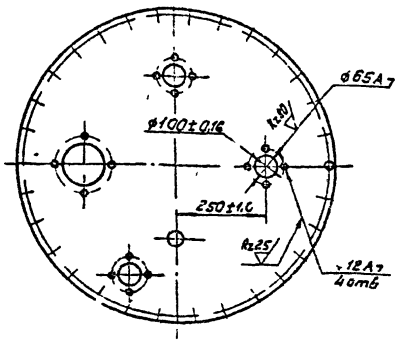

Обозначение	Масса, кг
А3Т8.054.804	26,7
-01	26,5

1. Отклонение центрального угла между осями двух любых отв. ⌀12А7 на 100±0,16 ±12'
2. Отклонение центрального угла между осями двух любых отв ⌀12А7 на 150±0,16 ±9'

Изм	Лист	№ докум	Подп.	Дата	503-6-1 А3Т8.054.804	Лит	Масса	Масштаб
Разраб		Сибирева			Крышка		См табл	14
Пров		Локшин				Лист	Листов 1	
Т контр		Борисов						
Н контр		Успенская			Лист Б-ПН-60 ГОСТ 19903-74* / Ст 3 ГОСТ 14637-79	СКТБ А3Т		
Утв								

Копировал

Формат 12.

Альбом III

Типовой проект 503-6-1

Формат	Зона	Поз.	Обозначение	Наименование	Кол.	Примечание
				Документация		
12			А3Т6 173.802 СБ	Сборочный чертеж		
				Сборочные единицы		
11		1	А3Т6.173.803	Крышка	2	
11		2	А3Т6 259.800	Кольцо	1	
11		3	А3Т6 413.803	Швеллер	1	
				Детали		
11		4	А3Т8.300.803	Ось	2	
				Стандартные изделия		
		5		Шайба 10.01.019 ГОСТ 10450-78	8	
		6		Шплинт 2х16 ГОСТ.397-79	8	

Изм	Лист	№ докум	Подп.	Дата	503-6-1 А3Т6.173.802	Лит.	Лист	Листов
Разраб		Барабанов			Крышка колодца			1
Пров		Борисов				СКТБ А3Т		
Т контр								
Н контр		Успенская						
Утв								

Формат 11

А3Т8.300.803

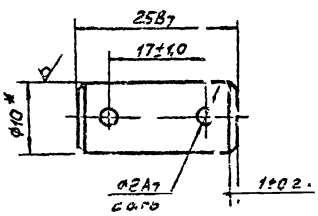

1. * Размер для справок.
2. Покрытие Хим. Окс.

Изм	Лист	№ докум	Подп.	Дата	503-6-1 А3Т8.300.803	Лит	Масса	Масштаб
Разраб		Барабанов			Ось		01	2:1
Пров		Локшин				Лист	Листов 1	
Т контр		Борисов						
Н контр		Успенская			Круг 810 ГОСТ 2590-71* / Ст 3 ГОСТ 5[illegible]-79	СКТБ А3Т		
Утв								

Формат 12.

А3Т6.173.802 СБ

Копия верна

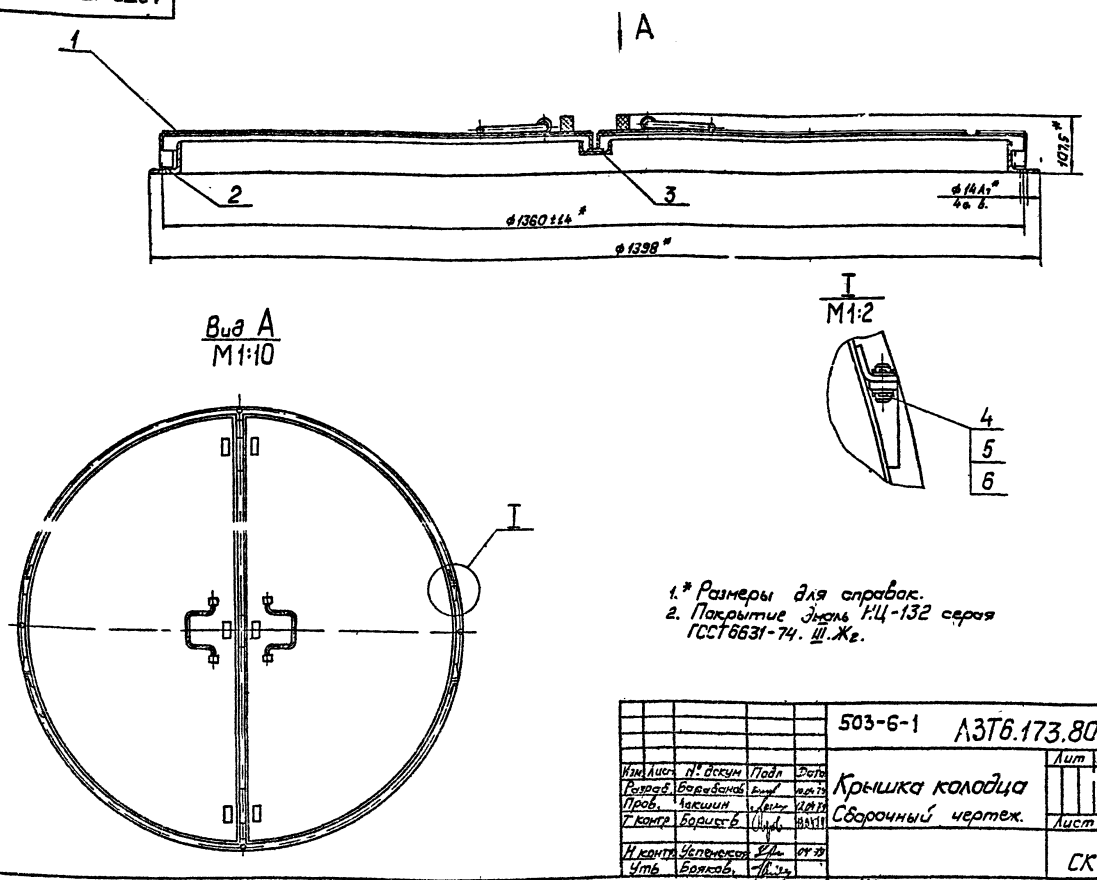

1.* Размеры для справок.
2. Покрытие Эмаль НЦ-132 серая ГОСТ 6631-74. III. Жг.

Изм.	Лист	№ докум.	Подп.	Дата	503-6-1 А3Т6.173.802 СБ	Лит	Масса	Масштаб
Разраб.		Барабанов		10.04.79	Крышка колодца		30,2	1:5
Пров.		Локшин		12.04.79	Сборочный чертеж.	Лист	Листов 1	
Т. контр.		Борисов		13.04.79				
Н. контр.		Успенская		04.79		СКТБ А3Т		
Утв.		Бряков						

Копировал

Формат 12

Альбом II

Типовой проект 503-6-1

Формат	Зона	Поз	Обозначение	Наименование	Кол.	Примечание
				Документация		
12			А3Т6.173.803.СБ	Сборочный чертеж		
				Детали		
11		1	А3Т8.607.806	Лист	1	
64		2	А3Т8.622.822	Труба		
				Труба 15×2,5 ГОСТ 3262-75*		
				L=258₇	2	
11		3	А3Т8.639.802	Амортизатор	3	
11		4	А3Т8.669.802	Ушко	2	
11		5	А3Т8.671.009	Ручка	1	
11		6	А3Т8.693.800	Уголок	1	
11		7	А3Т8.693.801	Уголок	1	
				Стандартные изделия		
		8		Заклепка 4×45.32		
				ГОСТ 10299-68*	6	
		9		Шайба 4.01.019		
				ГОСТ 11371-78	6	

Изм.	Лист	№ докум.	Подп.	Дата	503-6-1 А3Т6.173.803	Лит	Лист	Листов
Разраб.		Барабанов		10.04.79	Крышка			1
Пров.		Локшин		12.04.79				
Н. контр.		Успенская		04.79		СКТБ А3Т		
Утв.		Бряков						

Формат 11

А3Т8.607.806

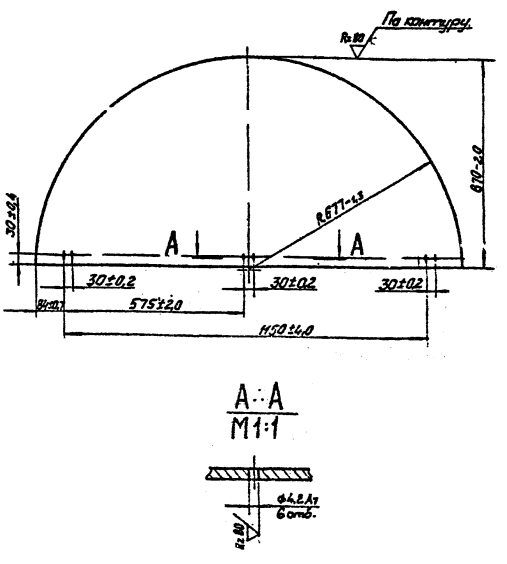

Изм.	Лист	№ докум.	Подп.	Дата	503-6-1 А3Т8.607.806	Лит	Масса	Масштаб
Разраб.		Барабанов		10.04.79	Лист		15,2	1:10
Пров.		Локшин		12.04.79		Лист	Листов 1	
Т. контр.		Борисов		13.04.79				
Н. контр.		Успенская		04.79	Лист Б3 ГОСТ 19904-74 Ст.3 ГОСТ 16523-70	СКТБ А3Т		
Утв.								

Копировал

Формат 11

АЗТ6 173 803 СБ

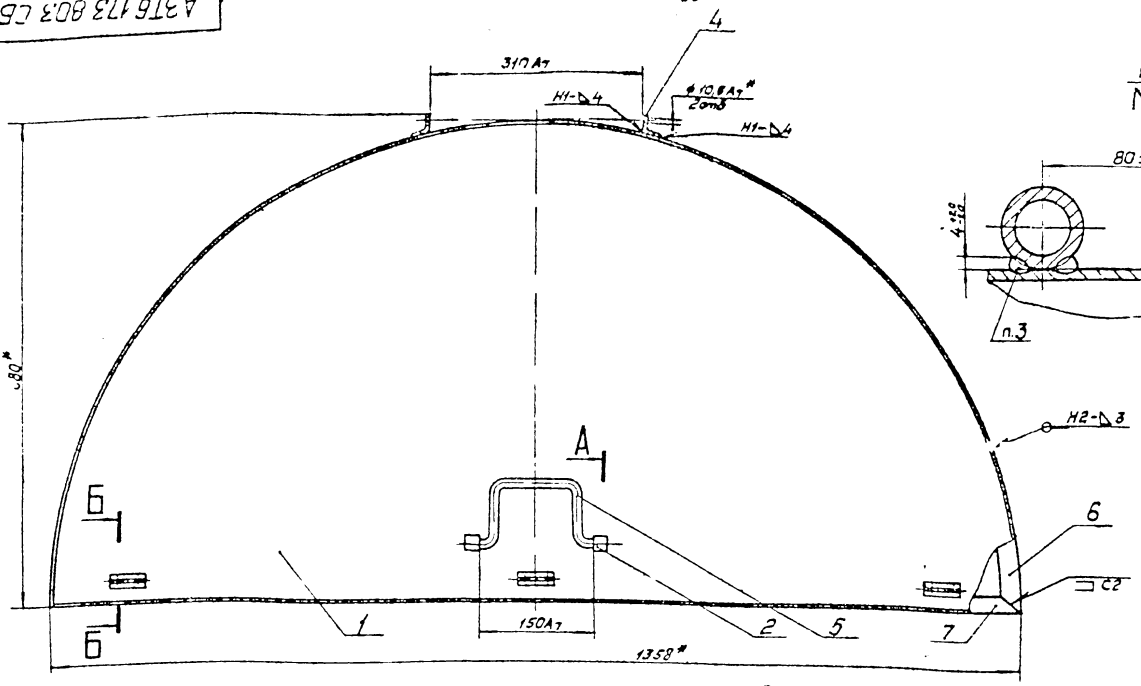

А-А
М11
повернуто

Б-Б
М11

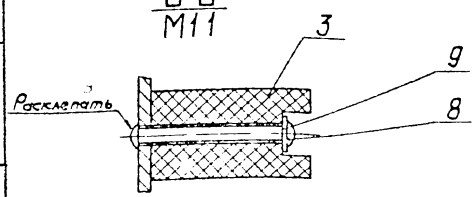

А

1* Размеры для справок
2 Сварные швы, кроме указанных особо, по ГОСТ 5264-69
3 Сварка ручная дуговая
4 Несоосность отверстий Ø10,5А7 относительно общей оси не более 0,5мм

						503-6-1	АЗТ6 173 803 СБ		
Изм	Лист	№ докум.	Подп.	Дата				Лит	Масса	Масштаб
Разраб.		Баробанов				Крышка			16,85	1:5
Пров.		Лакшин				Сборочный чертеж		Лист	Листов 1
Т.контр.		Борисов							
Н.контр.		Успенская						СКТБ АЗТ	
Утв.		Баробанов							

Копировал
Формат А2

АЗТ6 639 802

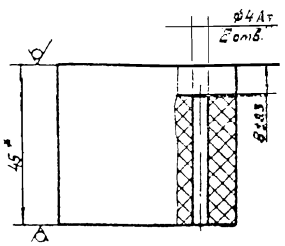

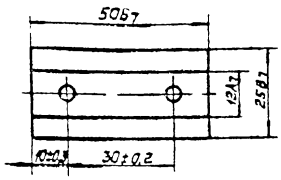

1* Размер для справок
2 Размеры обеспеч. инстр.

						503-6-1	АЗТ8 539 802		
Изм	Лист	№ докум.	Подп.	Дата				Лит	Масса	Масштаб
Разраб.						Амортизатор			0,024	1:1
Пров.								Лист	Листов 1
Т.контр.									
Н.контр.								СКТБ АЗТ	
Утв.									

Заготовка I, лист, ГИБ-Т-... ГОСТ 7338-77*

Копировал
Формат А4

АЗТ6 669 802

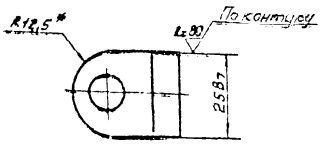

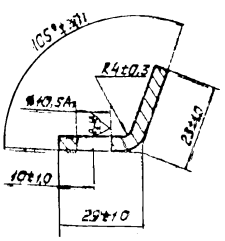

* Размер для справок

						503-6-1	АЗТ8 669 802		
Изм	Лист	№ докум.	Подп.	Дата				Лит	Масса	Масштаб
Разраб.		Баробанов				Ушко			0,035	1:1
Пров.		Лакшин						Лист	Листов 1
Т.контр.		Борисов							
Н.контр.		Успенская						СКТБ АЗТ	
Утв.									

Лист 54 ГОСТ 19903-74* Ст. 3 ГОСТ 14637-79

Копировал
Формат А4

Альбом 17 Типовой проект 503-6-1
Инв. № подл. | Подп. и дата | Взам. инв. № | Инв. № дубл. | Подп. и дата

АЗТ8.671.009

А (V)

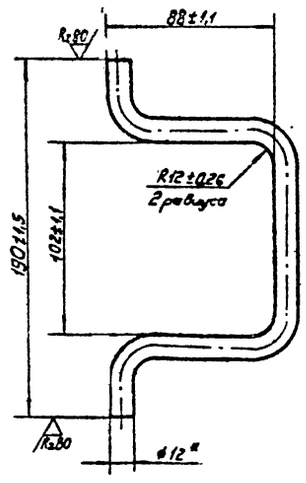

* Размер для справок.

					503-6-1	АЗТ8.671.009			
Изм.	Лист	№ докум.	Подп.	Дата	Ручка		Лит.	Масса	Масштаб
Разраб.		Барабанов						0,245	1:2
Пров.		Лукшин					Лист	Листов 1	
Т.контр.		Борисов			Пруток АС69-1 т. кр. ПТ-12 ГОСТ 2060-73*		СКТБ АЗТ		
Н.контр.		Богенская							
Утв.									

Копировал: АК

Формат А1

АЗТ8.693.800

А (V)

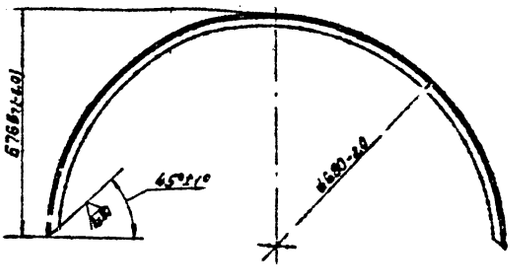

					503-6-1	АЗТ8.693.800			
Изм.	Лист	№ докум.	Подп.	Дата	Уголок		Лит.	Масса	Масштаб
Разраб.		Барабанов						25	1:10
Пров.		Лукшин					Лист	Листов 1	
Т.контр.		Борисов							
Н.контр.		Коленская			Уголок Б-25х25х4 ГОСТ 8509-72 Ст 3 ГОСТ 535-79		СКТБ АЗТ		
Утв.									

Копировал: АК

Формат А1

Инв. № подл. 14928 | Подп. и дата | Взам. инв. № | Инв. № дубл. | Подп. и дата

АЗТ8.693.801

А (V)

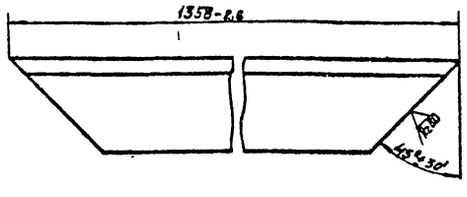

					503-6-1	АЗТ8.693.801			
Изм.	Лист	№ докум.	Подп.	Дата	Уголок		Лит.	Масса	Масштаб
Разраб.		Барабанов						2,215	1:1
Пров.		Лукшин					Лист	Листов 1	
Т.контр.		Борисов							
Н.контр.		Коленская			Уголок Б-25х25х4 ГОСТ 8509-72 Ст 3 ГОСТ 535-79		СКТБ АЗТ		
Утв.									

Копировал: АК

Формат А1

Типовой проект 503-6-1 Альбом VIII

Инв. № подл. 14928 | Подп. и дата | Взам. инв. № | Инв. № дубл. | Подп. и дата

Формат	Зона	Поз.	Обозначение	Наименование	Кол.	Примечание
				Документация		
17			АЗТ6.259.800 СБ	Сборочный чертеж		
				Детали		
11		1	АЗТ8.663.801	Кольцо	1	
11		2	АЗТ9.342.800	Уголок	4	

					503-6-1	АЗТ6.259.800			
Изм.	Лист	№ докум.	Подп.	Дата	Кольцо		Лит.	Масса	Масштаб
Разраб.									
Пров.							Лист	Листов 1	
Т.контр.									
Н.контр.							СКТБ АЗТ		
Утв.									

Копировал: АК

Формат А4

Инв. № подл. 14928 | Подп. и дата | Взам. инв. № | Инв. № дубл. | Подп. и дата

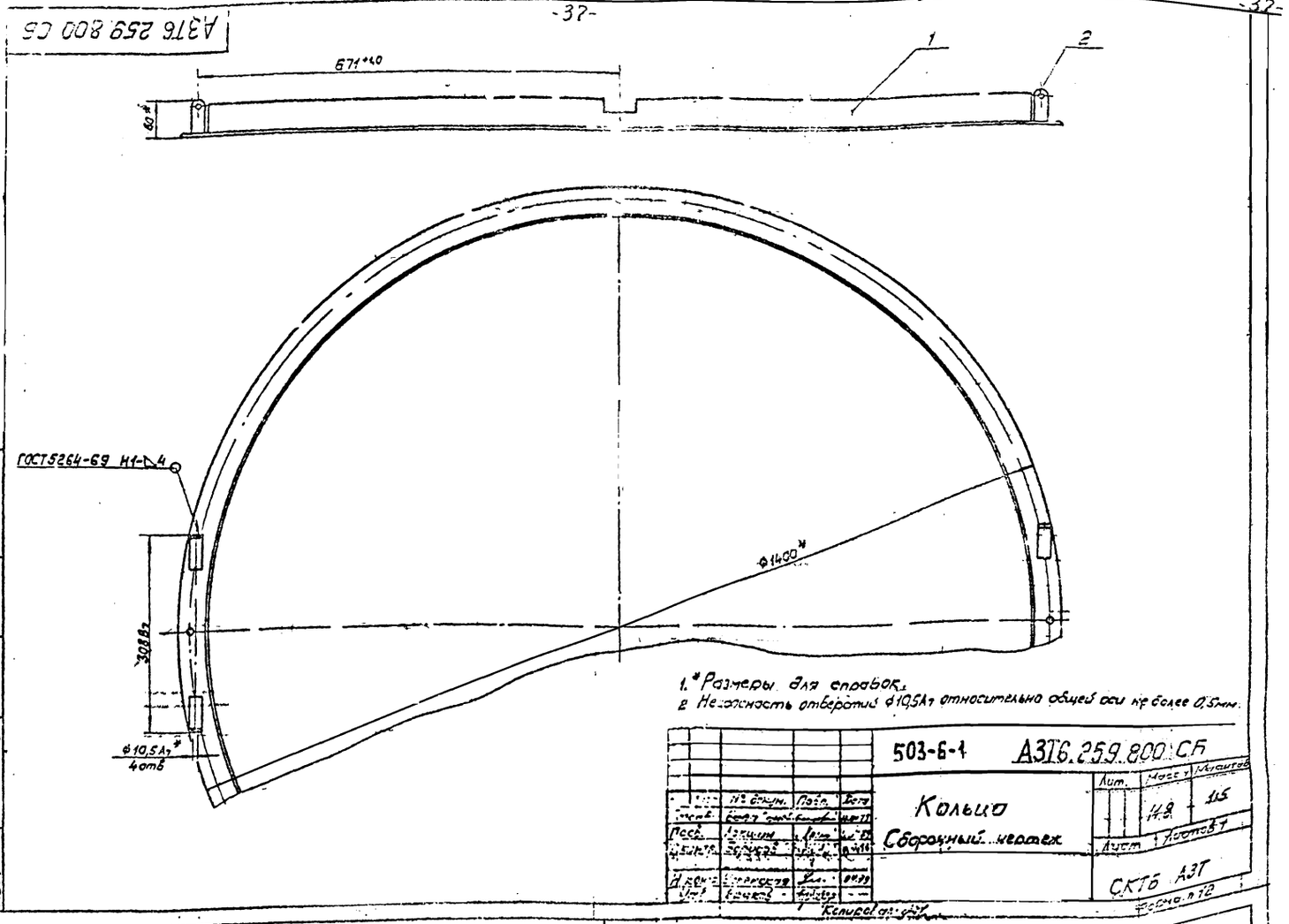

А3Т6.259.800 СБ
671+1,0
1
2
ГОСТ5264-69 Н1-Δ4
Ф1400*
308Вт
Ф10,5Ат*
4отв
1.* Размеры для справок.
2. Несоосность отверстий Ф10,5Ат относительно общей оси не более 0,5мм.
503-6-1
А3Т6.259.800 СБ
Кольцо
Сборочный чертеж
СКТБ А3Т

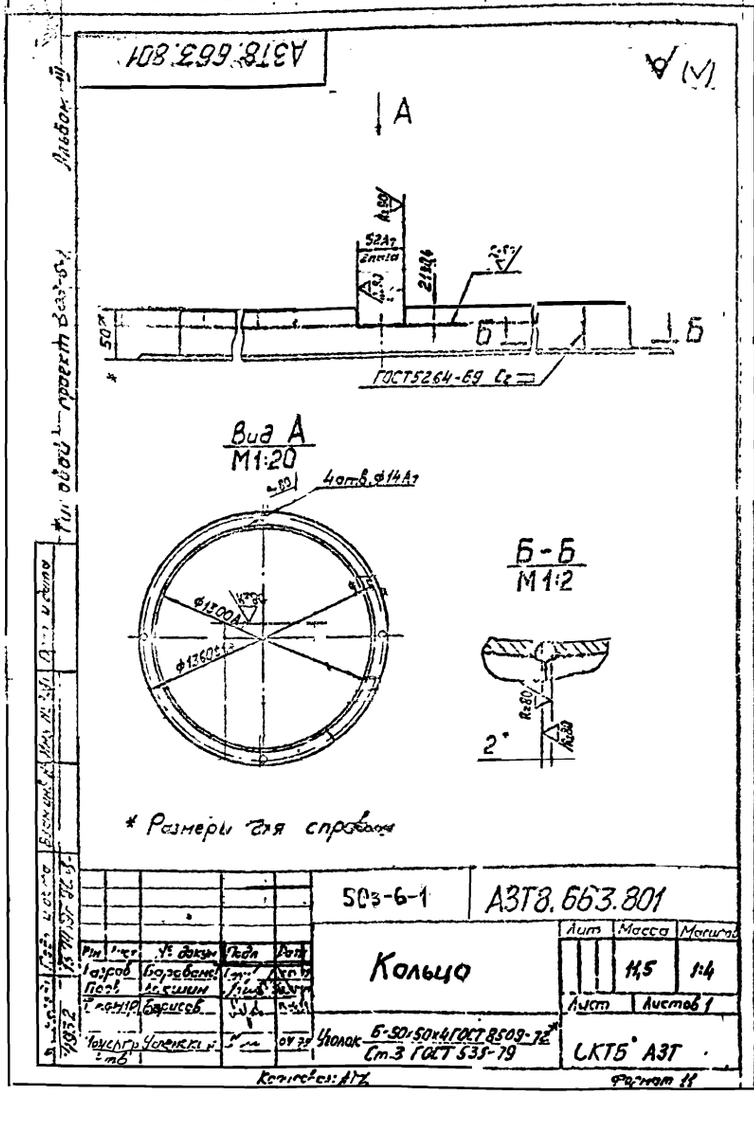

А3Т8.663.801
А
Б
ГОСТ5264-69 Ст
Вид А
М1:20
4отв.Ф14Ат
Ф1300Ат
Ф1360±1
Б-Б
М1:2
2*
* Размеры для справок
503-6-1
А3Т8.663.801
Кольцо
11,5
1:4
Листов 1
Уголок Б-50х50х4 ГОСТ 8509-72*
Ст.3 ГОСТ 535-79
СКТБ А3Т
Формат 11

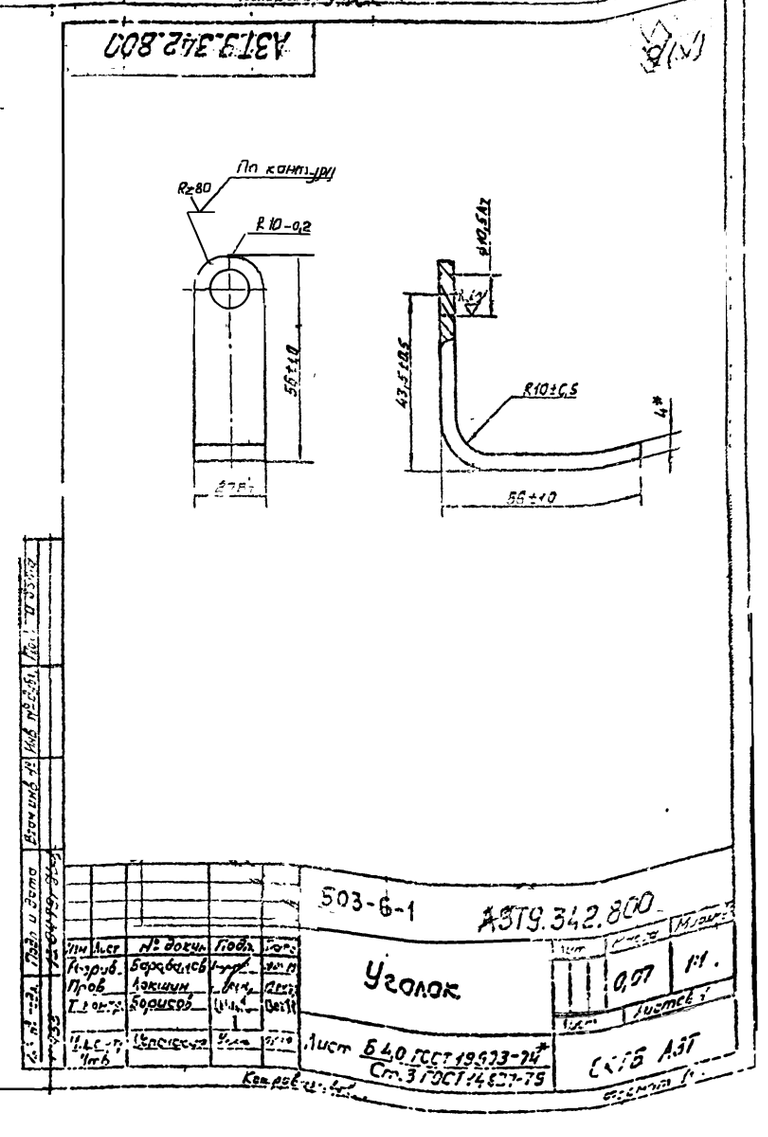

А3Т9.342.800
По контуру
R=80
R10-0,2
56±1,0
Ф10,5Ат
43,5±0,5
R10±0,5
4*
56±1,0
503-6-1
А3Т9.342.800
Уголок
0,07
1:1
Листов 1
Лист Б 4,0 ГОСТ 19903-74*
Ст.3 ГОСТ 14637-79
СКТБ А3Т

Формат	Зона	Поз	Обозначение	Наименование	Кол	Примечание
				Документация		
1			АЗТ6 413 803 СБ	Сборочный чертеж	1	
				Детали		
11		1	АЗТ8.610 822	Пластина	3	
11		2	АЗТ8 623.801	Швеллер	1	
				Стандартные изделия		
		3		Заклепка 3×16 32 ГОСТ 10300-68	6	

Копия верна

Подп и дата | Взам инв № | Инв № подл. 14934 | 13.04.79г

Изм	Лист	№ докум	Подп	Дата
Разраб		Барабанов		
Пров		Локшин		
Н контр		Успенская		
Утв		Бряков		

503-6-1 АЗТ6.413 8

Швеллер

Лит | Масс | Масштаб

СКТБ АЗТ

Копировал | Формат 11

АЗТ6.413 803 СБ

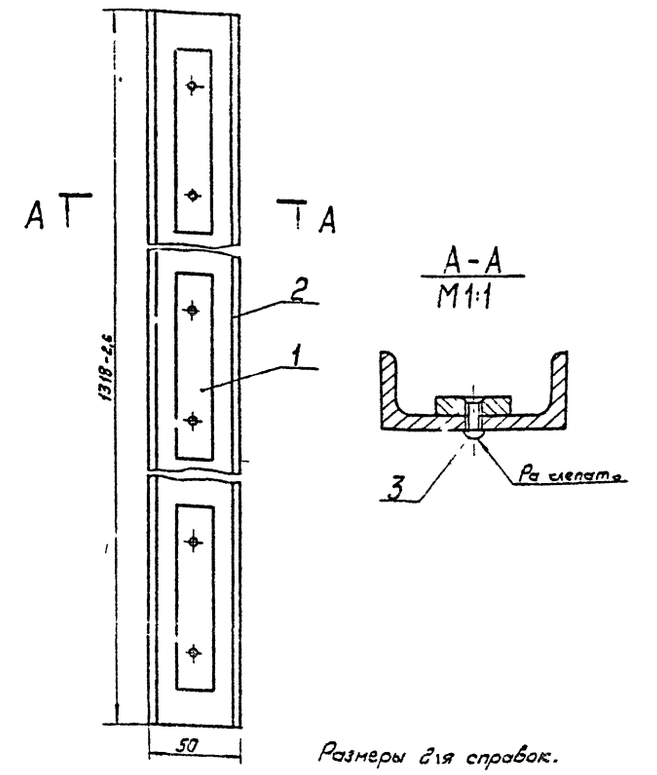

Размеры для справок.

Подп и дата | Взам инв № | Инв № подл. 14935 | 13.04.79г

Изм	Лист	№ докум	Подп	Дата
Разраб		Барабанов		
Пров		Локшин		
Т контр		Борисов		
Н контр		Успенская		
Утв		Бряков		

503-6-1 АЗТ6.413.803 СБ

Швеллер

Сборочный чертеж

Лит | Масса 1,52 | Масштаб 1 5

Лист | Листов 1

СКТБ АЗТ

Копировал | Формат 11

АЗТ8 610.822

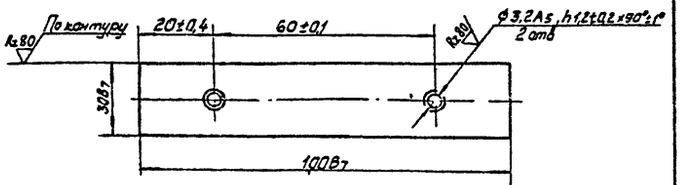

Типовой проект 503-6-1 Альбом III

Подп и дата | Взам инв № | Инв № подл. 14936 | 13.04.79г

Изм	Лист	№ докум	Подп	Дата
Разраб		Барабанов		
Пров		Локшин		
Т контр		Борисов		
Н контр		Успенская		
Утв		Бряков		

503-6-1 АЗТ8.610.822

Пластина

Лит | Масса 0,106 | Масштаб 1:1

Лист | Листов 1

Лист Л63 5 ГОСТ 931-78

СКТБ АЗТ

gost.e-ecolog.ru

АЗТ8 623 801

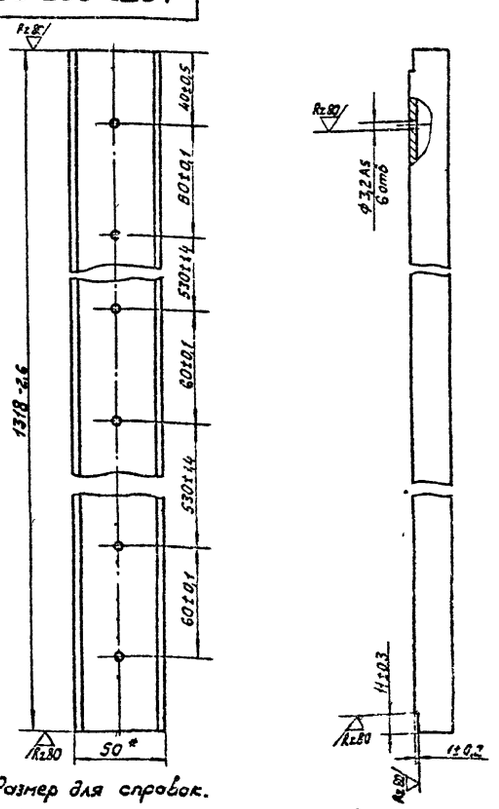

* Размер для справок.

Подп и дата | Взам инв № | Инв № подл. 14937 | 13.04.79г

Изм	Лист	№ докум	Подп	Дата
Разраб		Барабанов		
Пров		Локшин		
Т контр		Борисов		
Н контр		Успенская		
Утв				

503-6-1 АЗТ8.623.801

Швеллер

Лит | Масса 1,2 | Масштаб 1 5

Лист | Листов

Швеллер П300-114 ГОСТ 13623-68

СКТБ АЗТ

Формат 11