Копия вер а

ТИПОВОЙ ПРОЕКТ
503-6-1

МАЛОГАБАРИТНЫЕ ГОРОДСКИЕ АВТОЗАПРАВОЧНЫЕ СТАНЦИИ

АЛЬБОМ II

Нестандартизированное оборудование.

Сф 467-02
Шифр подписки 17.2
Цена 2-28

				Привязан:	
Инв. 1					

gost.e-ecolog.ru

ТИПОВОЙ ПРОЕКТ

503-6-1

МАЛОГАБАРИТНЫЕ ГОРОДСКИЕ АВТОЗАПРАВОЧНЫЕ СТАНЦИИ

АЛЬБОМ II

СОСТАВ ПРОЕКТА:

АЛЬБОМ I	– Технологическая, архитектурно-строительная, генплан, санитарно-техническая, электротехническая части и слаботочные устройства.
АЛЬБОМ II	– Нестандартизированное оборудование.
АЛЬБОМ III	– Нестандартизированное оборудование. Вертикальный резервуар емкостью 25 м³. Стальные конструкции. Оборудование резервуара.
АЛЬБОМ IV	– Заказные спецификации.
АЛЬБОМ V	– Сметы.

Разработан
проектным институтом «Гипронефтеспецстрой»

Главный инженер института Г.А.Грозное
Главный инженер проекта В.В.Новиков

Технический проект утвержден Госстроем СССР
Протокол № 58 от 25.08.1980 г.
Рабочие чертежи одобрены и допущены «Гипронефтеспецстроем»
Приказ № 301 от 04.09 1980 г.

Привязан

Инв. №

СОДЕРЖАНИЕ АЛЬБОМА

№ п/п	Наименование	Обозначение	N стр.
1	Титульный лист		
2	Содержание альбома		2,3
3	Спецификации		4-14
4	Колодец технологический для резервуара V=5 м³	ТМ 01.00.00.00СБ	15
5	Корпус колодца	ТМ 01.01.00.00СБ	16
6	Обечайка	ТМ 01.01.01.00	17
7	Кольцо	ТМ 01.01.02.00	18
8	Накладка	ТМ 01.01.03.00	18
9	Воротник	ТМ 01.01.04.00	19
10	Разметка отверстий в крышке горловины резервуара масла	ТМ 00.00.00.01	19
11	Крышка технологического колодца	ТМ 01.02.00.00СБ	20
12	Круг	ТМ 01.02.01.00	21
13	Кольцо	ТМ 01.02.02.00	21
14	Уголок N1	ТМ 01.02.03.00	22
15	Уголок N2	ТМ 01.02.04.00	22
16	Планка	ТМ 01.02.05.00	23
17	Накладка	ТМ 01.02.06.00	23
18	Крышка смотрового люка	ТМ 01.03.00.00СБ	24
19	Уголок	ТМ 01.03.01.00	24
20	Сливное устройство для масла	ТМ 02.00.00.00СБ	25
21	Дыхательное устройство для масла	ТМ 03.00.00.00СБ	25
22	Дыхательное устройство топлива	ТМ 04.00.00.00СБ	26
23	Газоотвод	ТМ 04.01.00.00СБ	27
24	Корпус кассеты	ТМ 04.01.01.00	28
25	Труба	ТМ 04.01.02.00	29
26	Труба	ТМ 04.01.03.00	29
27	Клапан дыхательный	ТМ 04.02.00.00СБ	30
28	Трубка защитная	ТМ 04.02.06.00	30
29	Корпус в сборе	ТМ 04.02.01.00СБ	31
30	Корпус	ТМ 04.02.01.01	32
31	Седло клапана давления	ТМ 04.02.01.02	33
32	Седло клапана вакуума	ТМ 04.02.01.03	33
33	Ручка в сборе	ТМ 04.02.02.00СБ	34
34	Рычаг	ТМ 04.02.02.01	34
35	Стержень	ТМ 04.02.02.02	35
36	Ручка	ТМ 04.02.02.03	35
37	Крышка	ТМ 04.02.03.00	36
38	Винт регулировочный	ТМ 04.02.04.00	37
39	Пружина	ТМ 04.02.05.00	37
40	Шайба прижимная	ТМ 04.02.07.00	38
41	Тарелка давления	ТМ 04.02.08.00	38
42	Конус верхний	ТМ 04.02.09.00	39
43	Направляющая	ТМ 04.02.10.00	39
44	Пригрузок	ТМ 04.02.11.00	40

Разраб.	Костенко		
Пров.	Каменский		
Рис. гр.	Каменский		
Н.контр.	Бутенко		
Зем.нач.отд.	Бутенко		
Нач.отд.	Бунтин		
Гл.инж.пр.	Новиков		09.86

503-6-1

Содержание альбома

Стадия	Лист	Листов
Р	1	2

Госкомтехстрой РСФСР
Гипрогрессмаш
Гипрограф

Копия верна

Типовой проект 503-6-1 Альбом II

Взам. инв. N

Подпись и дата

Инв. N подл.

Типовой проект 503-6-1 Альбом II

N п/п	Наименование	Обозначение	N стр.
45	Трубка	ТМ 04.02.12.00	40
46	Тарелка вакуума	ТМ 04.02.13.00	41
47	Конус нижний	ТМ 04.02.14.00	41
48	Шток	ТМ 04.02.15.00	42
49	Гайка	ТМ 04.02.16.00	42
50	Уголок	ТМ 04.02.17.00	43
51	Стержень	ТМ 04.02.18.00	43
52	Крышка в сборе	ТМ 04.03.00.00СБ	44
53	Стакан	ТМ 04.03.01.00	44
54	Крышка	ТМ 04.03.02.00	45
55	Штифт	ТМ 04.06.03.00	45
56	Полумуфта герметизации верхняя	ТМ 04.04.00.00СБ	46
57	Штуцер в сборе	ТМ 04.04.01.00СБ	47
58	Штуцер	ТМ 04.04.01.01	47
59	Корпус	ТМ 04.04.01.02	48
60	Хомут в сборе	ТМ 04.04.02.00СБ	48
61	Хомут	ТМ 04.04.02.01	49
62	Клапан в сборе	ТМ 04.04.03.00СБ	49
63	Шайба	ТМ 04.04.03.01	50
64	Клапан	ТМ 04.04.03.02	50
65	Шайба	ТМ 04.04.03.03	51
66	Седло	ТМ 04.04.03.04	51
67	Пружина	ТМ 04.04.03.05	52
68	Шток	ТМ 04.04.03.06	52
69	Колпачек	ТМ 04.04.03.07	53
70	Прокладка	ТМ 04.04.04.00	53

N п/п	Наименование	Обозначение	N стр.
71	Полумуфта герметизации нижняя	ТМ 04.05.00.00СБ	54
72	Корпус клапана	ТМ 04.05.01.00	54
73	Кассета в сборе	ТМ 04.06.00.00СБ	55
74	Кольцо	ТМ 04.06.02.00	55
75	Стержень	ТМ 04.06.01.00	56
76	Труба	ТМ 04.06.04.00	56
77	Труба	ТМ 04.07.00.00	57
78	Труба	ТМ 04.08.00.00	57
79	Штуцер	ТМ 04.09.00.00	58
80	Стремянка	ТМ 05.00.00.00СБ	58

Разраб.	Костенко		
Пров.	Каменецкий		
Рук. гр.	Каменецкий		
Н. контр.	Бутенко		
Зам. нач. отд.	Бутенко		
Нач. отд.	Винтин		
Гл. инж. пр.	Новиков		

503-6-1

Содержание альбома

Стадия	Лист	Листов
Р	2	

Госкомнефтепродукт РСФСР
ГИПРОНЕФТЕТРАНС
г. Волгоград

Копия верна

Альбом II

Типовой проект 503-6-1

Формат	Зона	Поз.	Обозначение	Наименование	Кол.	Примеч.
				Документация		
12			ТМ 01.00.00.00 СБ	Сборочный чертеж		
				Сборочные единицы		
12		1	ТМ 01.01.00.00 СБ	Корпус колодца	1	
12		2	ТМ 01.02.00.00 СБ	Крышка технологического колодца	1	
11		3	ТМ 01.03.00.00 СБ	Крышка смотрового люка	1	

Разраб.	Костенко		
Провер.	Коменский		1982
Рук. гр.	Коменский		
Н. контр.	Бутенко		
Зам. нач. от.	Бутенко		11.82
Нач. отд.	Бунтин		
Гл. инж. пр.	Новикова		11.82

503-6-1 ТМ 01.00.00.00

Колодец технологический для резервуара V=5м³

Стадия	Лист	Листов
Р	1	1

Госкомнефтепродукт РСФСР
ГИПРОНЕФТЕТРАНС
г. Волгоград

Инв. № подл. | Подпись и дата | Взам. инв. №

Альбом II

Типовой проект 503-6-1

Формат	Зона	Поз.	Обозначение	Наименование	Кол.	Примеч.
				Документация		
12			ТМ 01.01.00.00 СБ	Сборочный чертеж		
				Детали		
12		1	ТМ 01.01.01.00	Обечайка	1	
11		2	ТМ 01.01.02.00	Кольцо	1	
11		3	ТМ 01.01.03.00	Накладка	1	
11		4	ТМ 01.01.04.00	Воротник	1	
Бч		5	ТМ 01.01.05.00	Патрубок		
				Труба 48×3 ГОСТ 10704-76 / В ст3сп ГОСТ 1070Б-76		
				ℓ = 365	1	
				Стандартные изделия		
		6		Заклепка алюминиевая		
				5×10.37 ГОСТ 10300-68	24	

Разраб.	Костенко		
Пров.	Коменский		
Рук. гр.	Коменский		
Н. контр.	Бутенко		
Зам. нач. от.	Бутенко		12.82
Нач. отд.	Бунтин		
Гл. инж. пр.	Новиков		93.82

503-6-1 ТМ 01.01.00.00

Корпус колодца

Стадия	Лист	Листов
Р	1	1

Госкомнефтепродукт РСФСР
ГИПРОНЕФТЕТРАНС
г. Волгоград

Инв. № подл. | Подпись и дата | Взам. инв. №

Копия верна

Альбом II

Типовой проект 503-6-1

Формат	Зона	Поз.	Обозначение	Наименование	Кол.	Примеч.
				Документация		
12			ТМ 01.02.00.00 СБ	Сборочный чертеж		
				Детали		
11		1	ТМ 01.02.01.00	Круг	1	
11		2	ТМ 01.02.02.00	Кольцо	1	
11		3	ТМ 01.02.03.00	Уголок №1	2	
11		4	ТМ 01.02.04.00	Уголок №2	2	
11		5	ТМ 01.02.05.00	Планка	12	
11		6	ТМ 01.02.06.00	Накладка	6	
				Стандартные изделия		
				Винт М4×22 ГОСТ 17475-72	12	
				Гайка М4,8 ГОСТ 5915-70	12	

Разраб.	Костенко		
Провер.	Каменский		17.8
Рук. гр.	Каменский		
Н. контр.	Бутенко		
Зам. нач. отд.	Бутенко		
Нач. отд.	Бунтин		
Гл. инж. пр.	Новиков		31.3

503-6-1 ТМ 01.02.00.00

Крышка технологического колодца

Стадия	Лист	Листов
Р	1	1

Госкомнефтепродукт РСФСР ГИПРОНЕФТЕТРАНС г. Волгоград

Альбом II

Типовой проект 503-6-1

Формат	Зона	Поз.	Обозначение	Наименование	Кол.	Примеч.
				Документация		
11			ТМ 01.03.00.00 СБ	Сборочный		
				Детали		
11			ТМ 01.03.01.00	Уголок	4	
Бч			ТМ 01.03.02.00	Лист		
				Лист 2 ГОСТ 19904-74 / Ст3 ГОСТ 16523-70		
				290×290	1	
Бч			ТМ 01.03.03.00	Скоба		
				Круг В5 ГОСТ 2590-71 / Ст3 ГОСТ 535-79		
				Ерозвертки = 200 мм	2	

Разраб.	Костенко		
Пров.	Каменский		
Рук. гр.	Каменский		
Н. контр.	Бутенко		
Зам. нач. отд.	Бутенко		
Нач. отд.	Бунтин		
Гл. инж. пр.	Новиков		31.3

503-6-1 ТМ 01.03.00.00

Крышка смотрового люка

Стадия	Лист	Листов
Р	1	1

Госкомнефтепродукт РСФСР ГИПРОНЕФТЕТРАНС г. Волгоград

Копия верна

Альбом II

Типовой проект 503-6-1

Формат	Зона	Поз	Обозначение	Наименование	Кол.	Примеч.
				Документация		
11			ТМ 03. 00 00 00 СБ	Сборочный чертеж		
				Детали		
Бч		1	ТМ 03. 00 01. 00	Патрубок		
				Труба 48×3 ГОСТ 10704-76 / В Ст3сп ГОСТ 10706-76		
				ℓ = 50±5	1	
Бч		2	ТМ 03. 00. 02. 00	Патрубок		
				Труба 48×3 ГОСТ 10704-76 / В Ст3сп ГОСТ 10706-76		
				ℓ = 3150±5	1	
				Стандартные изделия		
		3		Фланец 40-2,5		
				ГОСТ 1255-67*	1	
		4		Сеневой предохранитель ОП-50	1	Армавирский машзавод
		5		Отвод 90° 45×2,5		
				ГОСТ 17375-77	2	

Взам. инв. №

Подпись и дата

Инв. № подл.

Разраб.	Костенко		
Пров.	Каменский		1980
Рук. гр.	Каменский		
Н. контр.	Бутенко		
Зам. нач. отд.	Бутенко		
Нач. отд.	Бунтин		
Гл. инж. пр.	Новиков		9.80

ТМ 03. 00. 00. 00 503-6-1

Дыхательное устройство для масла

Стадия	Лист	Листов
Р	1	1

Госкомнефтепродукт РСФСР ГИПРОНЕФТЕТРАНС

Альбом II

Типовой проект 503-6-1

Формат	Зона	Поз	Обозначение	Наименование	Кол.	Примеч.
				Документация		
11			ТМ 02. 00 00 00 СБ	Сборочный чертеж		
				Детали		
Бч		1	ТМ 02. 00 01. 00	Патрубок		
				Труба 89×3 ГОСТ 10704-76 / В Ст3сп ГОСТ 10706-76		
				ℓ = 2000±5	1	
Бч		2	ТМ 02. 00 02. 00	Патрубок		
				Труба 89×3 ГОСТ 10704-76 / В Ст3сп ГОСТ 10706-76		
				ℓ = 300±5	1	
Бч		3	ТМ 02. 00 03. 00	Прокладка ф 160		
				Паронит ПОН-2		
				750×1000 ГОСТ 481-71	1	
				Стандартные изделия		
		4		Муфта сливная МС-1	1	Армавирский маш з-д
		5		Отвод 90° 89×3,5		
				ГОСТ 17375-77	1	
		6		Сливной фильтр Ду 80	1	з-д Вторнефтепродукт
		7		Фланец 80-16		
				ГОСТ 1255-67*	2	
		8		Болт М16×75.58 ГОСТ 7798-70*	8	
		9		Гайка М16,5 ГОСТ 5915-70*	8	
		10		Шайба 16 ГОСТ 11371-78	8	

Взам. инв. №

Подпись и дата

Инв. № подл.

Разраб.	Костенко		
Провер.	Каменский		
Рук. гр.	Каменский		
Н. контр.	Бутенко		
Зам. нач. отд.	Бутенко		
Нач. отд.	Бунтин		
Гл. инж. пр.	Новиков		

ТМ 02. 00. 00 00 503-6-1

Сливное устройство для масла

Стадия	Лист	Листов
Р	1	1

Госкомнефтепродукт РСФСР ГИПРОНЕФТЕТРАНС

Копия верна

Альбом II

Типовой проект 503-6-1

Позиция	Зона	Поз	Обозначение	Наименование	Кол	Примеч.
				Документация		
12			ТМ 04.00.00.00 СБ	Сборочный чертеж		
				Сборочные единицы		
12		1	ТМ 04.01.00.00 СБ	Газоотвод	1	
11		2	ТМ 04.02.00.00 СБ	Клапан дыхательный	1	
11		3	ТМ 04.03.00.00 СБ	Крышка в сборе	1	
12		4	ТМ 04.04.00.00 СБ	Полумуфта герметизации верхняя	1	
		5	ТМ 04.05.00.00 СБ	Полумуфта герметизации нижняя	1	
11		6	ТМ 04.06.00.00 СБ	Кассета в сборе	1	
				Детали		
11		7	ТМ 04.07.00.00	Труба	1	
11		8	ТМ 04.08.00.00	Труба	1	
11		9	ТМ 04.09.00.00	Штуцер	1	
64		10	ТМ 04.10.00.00	Труба 40×3,5 ГОСТ 3262-75* ℓ=700 мм	1	
64		11	ТМ 04.11.00.00	Труба 40×3,5 ГОСТ 3262-75* ℓ=900 мм	1	
64		12	ТМ 04.12.00.00	Прокладка ф 90 Паронит ПОН-2 150×1000 ГОСТ 481-71	1	

Инв. № подл. | Подпись и дата | Взам. инв. №

Разраб.	Костенко		
Провер.	Каменский		
Рук. гр.	Каменский		
Н. контр.	Бутенко		
Зам. нач. от	Бутенко		7.10
Нач. отд.	Бунтин		
Гл. инж. пр.	Новиков		09.80

ТМ 04.00.00.00 503-6-1

Дыхательное устройство топлива

Стадия	Лист	Листов
Р	1	2

Госкомнефтепродукт РСФСР
ГИПРОНЕФТЕТРАНС
г. Волгоград

Альбом II

Типовой проект 503-6-1

Позиция	Зона	Поз	Обозначение	Наименование	Кол	Примеч.
				Стандартные изделия		
		13		Фланец 50-2.5 ГОСТ 1255-67*	1	
		14		Болт М12×50.58 ГОСТ 7798-70*	4	
		15		Гайка М12.5 ГОСТ 5915-70*	4	
		16		Шайба 12 ГОСТ 11371-78	4	
		17		Отвод 90° 45×2.5 ГОСТ 17375-77	1	
		18		Контргайка 40 ГОСТ 8968-75	2	
		19		Уголь ник 40 ГОСТ 8946-75	1	

Инв. № подл. | Подпись и дата | Взам. инв. №

Разраб.	Костенко		
Провер.	Каменский		
Рук. гр.	Каменский		
Н. контр.	Бутенко		
Зам. нач. от	Бутенко		7.10
Нач. отд.	Бунтин		
Гл. инж. пр.	Новиков		09.80

ТМ 04.00.00.00 503-6-1

Дыхательное устройство топлива.

Стадия	Лист	Листов
Р	2	

Госкомнефтепродукт РСФСР
ГИПРОНЕФТЕТРАНС
г. Волгоград

Копия верна

Альбом II

Типовой проект 503-6-1

Формат	Зона	Поз.	Обозначение	Наименование	Кол.	Примеч.
				Документация		
12			ТМ 04.01.00 00 СБ	Сборочный чертеж		
				Детали		
12		1	ТМ 04.01.01.00	Корпус кассеты	1	
11		2	ТМ 04.01.02.00	Труба	1	
11		3	ТМ 04.01.03.00	Труба	1	

Подпись и дата | Взам. инв. №

Разраб.	Костенко		ТМ 04.01.00.00 503-6-1
Пров.	Каменский		
Рук. гр.	Каменский		
Н. контр.	Бутенко		Газоотвод
Зам. нач. от.	Бутенко	09.80	Стадия: Р; Лист: 1; Листов: 1
Нач. отд.	Бунтин		Госкомнефтепродукт РСФСР
Гл. инж. пр.			ГИПРОНЕФТЕТРАНС

Альбом II

Типовой проект 503-6-1

Формат	Зона	Поз.	Обозначение	Наименование	Кол.	Примеч.
				Документация		
11			ТМ 04.02.00 00 СБ	Сборочный чертеж		
				Сборочные единицы		
12		1	ТМ 04.02.01.00 СБ	Корпус в сборе	1	
11		2	ТМ 04.02.02.00 СБ	Ручка в сборе	1	
				Детали		
12		3	ТМ 04.02.03.00	Крышка	1	
11		4	ТМ 04.02.04.00	Винт регулировочный	1	
11		5	ТМ 04.02.05.00	Пружина	1	
11		6	ТМ 04.02.06.00	Трубка защитная	1	
11		7	ТМ 04.02.07.00	Шайба прижимная	1	
11		8	ТМ 04.02.08.00	Тарелка давления	1	
11		9	ТМ 04.02.09.00	Конус верхний	1	
11		10	ТМ 04.02.10.00	Направляющая	1	
11		11	ТМ 04.02.11.00	Пригрузок	1	
11		12	ТМ 04.02.12.00	Трубка	1	
11		13	ТМ 04.02.13.00	Тарелка вакуума	1	
11		14	ТМ 04.02.14.00	Конус нижний	1	
11		15	ТМ 04.02.15.00	Шток	1	
11		16	ТМ 04.02.16.00	Гайка	1	
11		17	ТМ 04.02.17.00	Уголок	1	
11		18	ТМ 04.02.18.00	Стержень	1	

Подпись и дата | Взам. инв. №

Разраб.	Костенко		ТМ 04.02.00.00 503-6-1
Пров.	Каменский		
Рук. гр.	Каменский		
Н. контр.	Бутенко		Клапан дыхательный
Зам. нач. от.	Бутенко	09.80	Стадия: Р; Лист: 1; Листов: 2
Нач. отд.	Бунтин		ГИПРОНЕФТЕТРАНС

Альбом II

Формат	Зона	Поз.	Обозначение	Наименование	Кол.	Примеч.
				Стандартные изделия		
		20		Гайка М8		
				ГОСТ 5915-70*	5	
		21		Шайба пружинная 8		
				ГОСТ 6402-70*	3	
		22		Шпилька М8×20		
				ГОСТ 22032-76*	3	
		23		Шайба 8 ГОСТ 11371-78	1	
		24		Штифт 4×12		
				ГОСТ 3128-70*	1	

Типовой проект 503-6-1 Альбом II

Инв. № подл. | Подпись и дата | Взам. инв. №

Разраб.	Костенко			ТМ 04.02 00 00 503-6-1
Пров.	Каменский		17.10	
Рук. гр.	Каменский			
Н. контр.	Бутенко			Клапан дыхательный
Зам. гл. инж.	Бутенко		9.11	
Нач. отд.	Бунтин			Стадия: Р; Лист: 2; Листов:
Гл. инж. пр.	Новиков		19.80	Госкомнефтепродукт РСФСР ГИПРОНЕФТЕТРАНС г. Волгоград

Альбом II

Формат	Зона	Поз.	Обозначение	Наименование	Кол.	Примеч.
				Документация		
12			ТМ 04 02.01 00 СБ	Сборочный чертеж		
				Детали		
12		1	ТМ 04 02 01 01	Корпус	1	
11		2	ТМ 04 02 01 02	Седло клапана давления	1	
11		3	ТМ 04. 02. 01. 03	Седло клапана вакуума	1	

Типовой проект 503-6-1

Инв. № подл. | Подпись и дата | Взам. инв. №

Разраб.	Костенко			ТМ 04.02.01 00 503-6-1
Пров.	Каменский			
Рук. гр.	Каменский			
Н. контр.	Бутенко			Корпус в сборе
Зам. гл. инж.	Бутенко		9.11	
Нач. отд.	Бунтин			Стадия: Р; Лист: 1; Листов: 1
Гл. инж. пр.	Новиков		19.80	Госкомнефтепродукт РСФСР ГИПРОНЕФТЕТРАНС г. Волгоград

Типовой проект 503-6-1 Альбом II

Формат	Зона	Поз	Обозначение	Наименование	Кол	Примеч
				Документация		
11			ТМ 04 02 02 00 СБ	Сборочный чертёж		
				Детали		
11		1	ТМ 04 02 02 01	Рычаг	1	
11		2	ТМ 04 02 02 02	Стержень	1	
11		3	ТМ 04 02 02 03	Ручка	1	

Разраб.	Костенко		
Провер.	Каменский		
Рук. гр.	Каменский		
Н.контр.	Бутенко		
Зам.нач.отд	Бутенко		
Нач. отд	Бутенко		
Гл.инж.пр.	Вавилов		

ТМ 04.02.02.00 503-6-1

Ручка в сборе

Стадия	Лист	Листов
Р	1	1

ГИПРОНЕФТЕТРАНС г. Белгород

Типовой проект 503-6-1 Альбом II

Формат	Зона	Поз	Обозначение	Наименование	Кол	Примеч
				Документация		
11			ТМ 04 03 00 00 СБ	Сборочный чертеж		
				Детали		
11		1	ТМ 04 03 01 00	Стакан	1	
11		2	ТМ 04 03 02 00	Крышка	1	

Разраб.	Костенко		
Провер.	Каменский		
Рук. гр.	Каменский		
Н.контр	Бутенко		
Зам.нач.отд	Бутенко		
Нач. отд	Бутенко		
Гл.инж.пр.	Вавилов		

ТМ 04.03.00.00 503-6-1

Крышка в сборе

Стадия	Лист	Листов
Р	1	1

ГИПРОНЕФТЕТРАНС г. Белгород

Подпись и дата | Взам. инв. №

Копия верна

Формат	Зона	Поз.	Обозначение	Наименование	Кол.	Примеч.
				Документация		
12			ТМ04.04.00.00.СБ	Сборочный чертеж	1	
				Сборочные единицы		
А		1	ТМ04.04.01.00.СБ	Штуцер в сборе	1	
11		2	ТМ04.04.02.00.СБ	Хомут в сборе	2	
11		3	ТМ04.04.03.00.СБ	Клапан в сборе	1	
				Детали		
11		4	ТМ04.04.04.00	Прокладка	1	
				Стандартные изделия		
		5		Головка соединительная ГН-50 ГОСТ 2217-76	1	покупная
		6		Рукав 6[I]-10-38-У5 ГОСТ 18698-73* ℓ=7000мм	1	"
		7		Провод заземления МЛМГ 2,5 ℓ=7200мм ГОСТ 20685-75*	1	"

Типовой проект 503-6-1 Альбом II

Разраб.	Ульянова		
Провер.	Каменский		
Рук. гр.	Каменский		
Н. контр.	Бутенко		
Зам. нач. отд.	Бутенко		09.80
Нач. отд.	Бунтин		
Гл. инж. пр.	Новиков		09.80

ТМ 04.04.00.00 503-6-1

Полумуфта герметизации верхняя

Стадия	Лист	Листов
Р	1	1

Госкомнефтепродукт РСФСР ГИПРОНЕФТЕТРАНС г. Волгоград

Формат	Зона	Поз.	Обозначение	Наименование	Кол.	Примеч.
				Документация		
			ТМ 04.04.01.00.СБ	Сборочный чертеж	1	
				Детали		
11			ТМ 04.04.01.01	Штуцер	1	
11			ТМ 04.04.01.02	Корпус	1	

Типовой проект 503-6-1 Альбом II

Инв. № подл. | Подпись и дата | Взам. инв. №

Разраб.	Ульянова		
Провер.	Каменский		09.80
Рук. гр.	Каменский		
Н. контр.	Бутенко		
Зам. нач. отд.	Бутенко		09.80
Нач. отд.	Бунтин		
Гл. инж. пр.	Новиков		09.80

ТМ 04.04.01.00 503-6-1

Штуцер в сборе

Стадия	Лист	Листов
Р	1	1

Госкомнефтепродукт РСФСР ГИПРОНЕФТЕТРАНС г. Волгоград

Копия

Альбом II

Типовой проект 503-6-1

Формат	Зона	Поз.	Обозначение	Наименование	Кол.	Примеч.
				Документация		
11			ТМ 04.04.02.00 СБ	Сборочный чертеж	2	
				Детали		
11		1	ТМ 04.04.02.01	Хомут	1	
				Стандартные изделия		
				Болт М8×35.58 ГОСТ 7798-70*	1	
				Гайка М8.5 ГОСТ 5915-70*	1	
				Шайба 8 ГОСТ 6402-70* пружинная	1	

Разраб.	Ульянова		
Провер.	Каменский		79
Рук. гр.	Каменский		
Н. контр.	Бутенко		
Зам. нач. от	Бутенко		9810
Нач. отд.	Бикгин		
Гл. инж. пр.	Новиков		1980

ТМ 04.04.02.00 503-6-1

Хомут в сборе

Стадия	Лист	Листов
Р	1	1

Госкомнефтепродукт РСФСР
ГИПРОНЕФТЕТРАНС

Альбом II

Типовой проект 503-6-1

Формат	Зона	Поз.	Обозначение	Наименование	Кол.	Примеч.
				Документация		
11			ТМ 04.04.03.00 СБ	Сборочный чертеж		
				Детали		
11		1	ТМ 04.04.03.01	Шайба	1	
11		2	ТМ 04.04.03.02	Клапан	1	
11		3	ТМ 04.04.03.03	Шайба	1	
11		4	ТМ 04.04.03.04	Седло	1	
11		5	ТМ 04.04.03.05	Пружина	1	
11		6	ТМ 04.04.03.06	Шток	1	
11		7	ТМ 04.04.03.07	Колпачек	1	
				Стандартные изделия		
				Гайка М5.5 ГОСТ 5915-70*	1	
				Шайба 5 ГОСТ 6402-70* пружинная	1	
				Штифт 3×14 ГОСТ 3128-70*	1	

Разраб.	Ульянова		
Провер.	Каменский		79
Рук. гр.	Каменский		
Н. контр.	Бутенко		
Зам. нач. от	Бутенко		9810
Нач. отд.	Бикгин		
Гл. инж. пр.	Новиков		1980

ТМ 04.04.03.00 503-6-1

Клапан в сборе

Стадия	Лист	Листов
Р		

Госкомнефтепродукт РСФСР
ГИПРОНЕФТЕТРАНС

Инв. № подл. | Подпись и дата | Взам. инв. №

Типовой проект 503-6-1 Альбом II

Формат	Зона	Поз.	Обозначение	Наименование	Кол.	Примеч.
				Документация		
11			ТМ 04.05.00.00.СБ	Сборочный чертеж		
				Сборочные единицы		
11		1	ТМ 04.04.03.00.СБ	Клапан в сборе	1	
				Детали		
11		2	ТМ 04.05.01.00	Корпус клапана	1	
11		3	ТМ 04.04.04.00	Прокладка	1	
				Стандартные изделия		
		4		Головка соединительная ГМ-50 ГОСТ 8217-76	1	

Подпись и дата | Взам. инв. №

Разраб.	Ульянова	Ульянова	
Провер.	Каменский	[illegible]	1980
Рук. пр.	Каменский	[illegible]	
Н. контр.	Бутенко	[illegible]	
Зам. нач. отд.	Бутенко	[illegible]	[illegible]
Нач. отд.	Бунтин	[illegible]	
Гл. инж. пр.	Новиков	[illegible]	99.10

ТМ 04.05.00.00 503-6-1

Полумуфта герметизации нижняя

Стадия	Лист	Листов
Р	1	1

Гипронефтепродуктпроект ГИПРОНЕФТЕТРАНС г. Волгоград

Инв. № подл.

Типовой проект 503-6-1 Альбом II

Формат	Зона	Поз.	Обозначение	Наименование	Кол.	Примеч.
				Документация		
11			ТМ 04.06.00.00.СБ	Сборочный чертеж		
				Детали		
11		1	ТМ 04.06.01.00	Стержень	1	
11		2	ТМ 04.06.02.00	Кольцо	1	
11		3	ТМ 04.06.03.00	Штифт	1	
11		4	ТМ 04.06.04.00	Труба	1	
5.4		5	ТМ 04.06.05.00	Лента $\frac{2\times60\ ГОСТ\ 4986\text{-}79}{Ст0\times1\times10\ ГОСТ\ 5949\text{-}75}$	1	l=1680
6.4		6	ТМ 04.06.06.00	Лента $\frac{2\times60\ ГОСТ\ 4986\text{-}79}{Ст0\times1\times10\ ГОСТ\ 5949\text{-}75}$	1	l=2230

Подпись и дата | Взам. инв. №

Разраб.	Ульянова	Ульянова	
Провер.	Каменский	[illegible]	1980
Рук. пр.	Каменский	[illegible]	
Н. контр.	Бутенко	[illegible]	
Зам. нач. отд.	Бутенко	[illegible]	[illegible]
Нач. отд.	Бунтин	[illegible]	
Гл. инж. пр.	Новиков	[illegible]	99.10

ТМ 04.06.00.00 503-6-1

Кассета в сборе

Стадия	Лист	Листов
Р	1	1

Гипронефтепродуктпроект ГИПРОНЕФТЕТРАНС г. Волгоград

Инв. № подл.

Копия верна

Типовой проект 503-6-1 Альбом II

Формат	Зона	Поз.	Обозначение	Наименование	Кол.	Примеч.
				Документация		
11			ТМ 05.00.00.00.СБ	Сборочный чертеж		
				Детали		
6.4		1	ТМ 05.00.01.00	Боковина		
				Уголок $\frac{675\times75\times6\ \text{ГОСТ}\ 8509-72}{\text{Ст}\ 3\ \text{ГОСТ}\ 535-79}$	2	$l=920$
6.4		2	ТМ 05.00.02.00	Перекладина		
				Круг $\frac{\text{В}18\ \text{ГОСТ}\ 2590-71^*}{\text{Ст}\ 3\ \text{ГОСТ}\ 535-79}$	3	$l=570$
6.4		3	ТМ 05.00.03.00	Скоба		
				Круг $\frac{\text{В}18\ \text{ГОСТ}\ 2590-71^*}{\text{Ст}\ 3\ \text{ГОСТ}\ 535-79}$		$l=400$
6.4		4	ТМ 05.00.04.00	Упор		
				Круг $\frac{\text{В}18\ \text{ГОСТ}\ 2590-71^*}{\text{Ст}\ 3\ \text{ГОСТ}\ 535-79}$	2	$l=800$
6.4		5	ТМ 05.00.05.00	Манжета		
				Рукав Б(I)-10-18-22		
				ГОСТ 18698-73*	1	$l=400$
6.4		6	ТМ 05.00.06.00	Манжета		
				Рукав Б(I)-10-18-22		
				ГОСТ 18698-73*	2	$l=300$

Взам. инв. №

Подпись и дата

Инв. № подл.

Разраб.	Ульянова		
Провер.	Каменский		
Рук. гр.	Каменский		
Н. контр.	Бутенко		
Зам. нач. отд.	Бутенко		
Нач. отд.	Бунтов		
Гл. инж. пр.	Новиков		

503-6-1 ТМ 05.00.00.00

Стремянка

Стадия	Лист	Листов
Р	1	1

Госкомнефтепродуктрсфср
ГИПРОНЕФТЕТРАНС
г. Волгоград

503-6-1

Типовой проект Альбом II

Формат	Зона	Поз.	Обозначение	Наименование	Кол.	Примеч.
					1	

Взам. инв. №

Подпись и дата

Инв. № подл.

Разраб.			
Провер.			
Рук. гр.			
Н. контр.			
Зам. нач. отд.			
Нач. отд.			
Гл. инж. пр.			

503-6-1

Стадия	Лист	Листов
Р	1	1

Госкомнефтепродуктрсфср
ГИПРОНЕФТЕТРАНС
г. Волгоград

Копировал Формат А2х1

Типовой проект 503-6-1 Альбом I

Инв. № подл. | Подпись и дата | Взам. инв. №

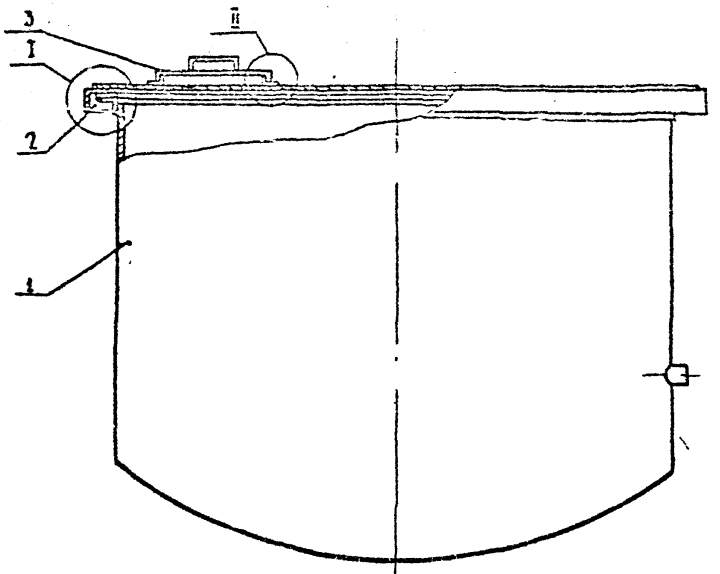

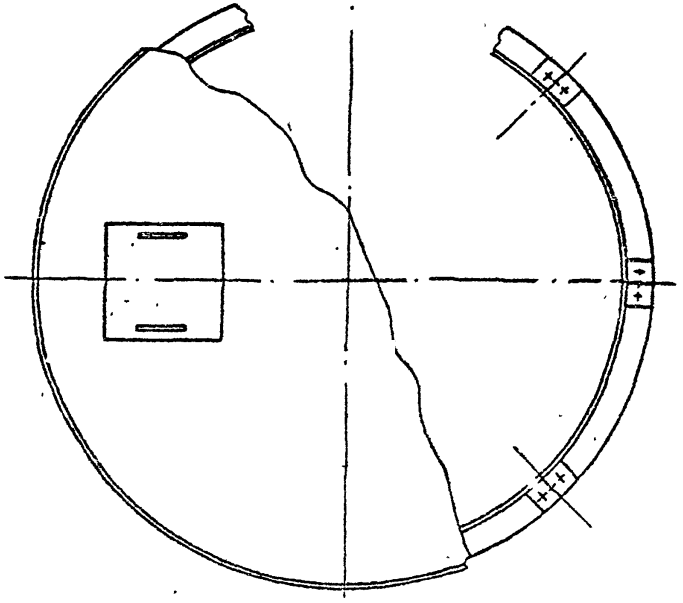

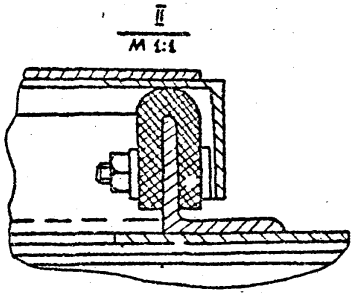

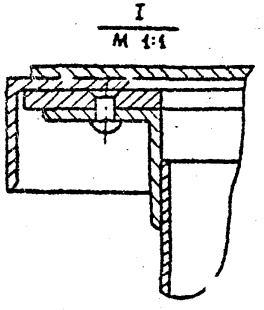

Разраб.	Костенко			503-6-1 ТМ.01.00.00.00 СБ			
Провер.	Каменский		07.89				
Рук. гр.	Каменский						
Н. контр.	Бутенко			Колодец технологический для резервуара V = 5м³	Стадия	Масса	Масштаб
Зам. нач. от	Бутенко		10.89		Р	149,3	1:10
Нач. отд.	Бунтин				Лист 1	Листов 1	
Гл. инж. пр	Новиков		09.89		Госкомнефтепродукт РСФСР ГИПРОНЕФТЕГРАНС г. Волгоград		

Копия верна

Типовой проект 503-6-1 Альбом II

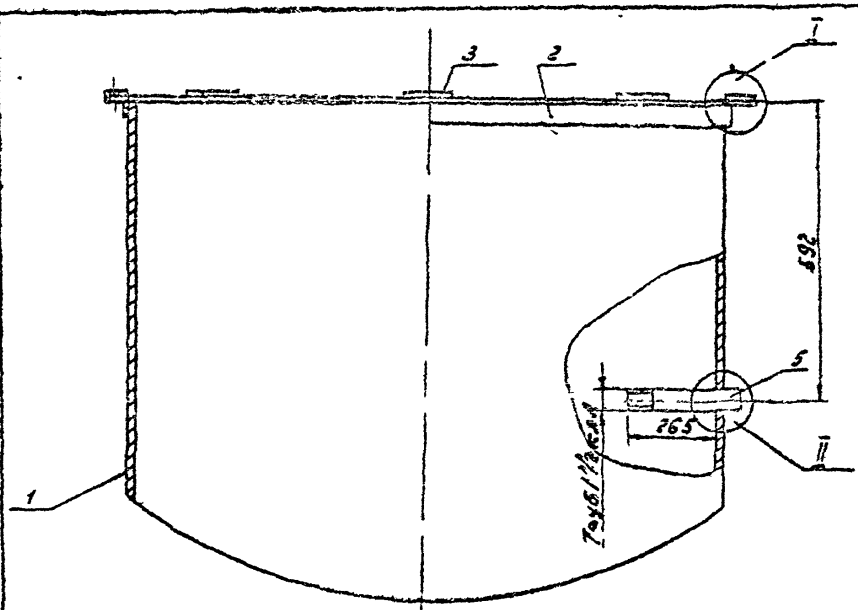

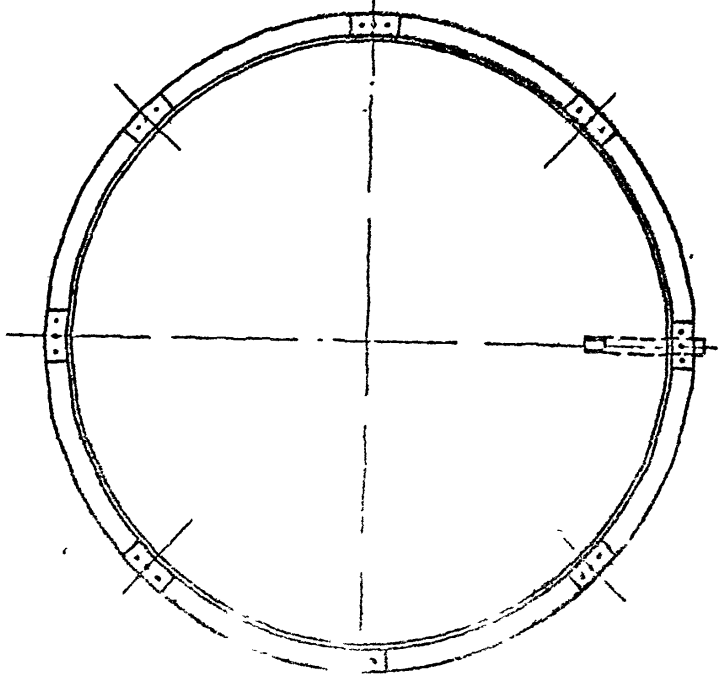

I
М1:1

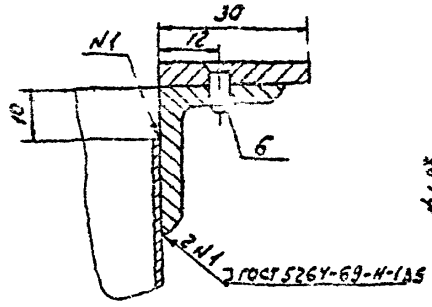

II
М1:1

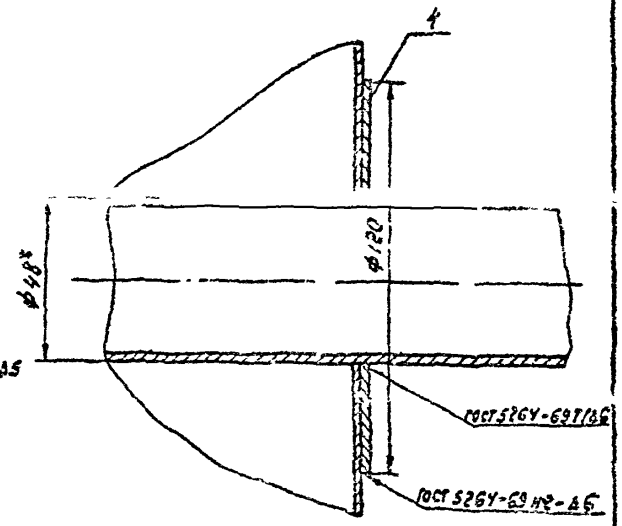

1. Размеры для справок
2. Длина нарезки резьбы не менее 50 мм

Разраб	Костенко			ТМ 01.01.00.00.СБ 503-6-1	
Провер.	Каменский				
Рук гр	Каменский				
Н.контр	Бутенко			Корпус колодца	Стадия: Р; Масса: 99.5; Масштаб: 1:10
Зам.нач.отд	Бутенко		9.80		
Нач.отд	Бунтин				Лист 1; Листов 1
Гл.инж.пр	Новиков		09.80		

Инв.№ подл. | Подпись и дата | Взам.инв.№

Госкомнефтепродукт РСФСР
ГИПРОНЕФТЕСПЕЦМОНТАЖ

Типовой проект 503-6-1 Альбом II Копия верна

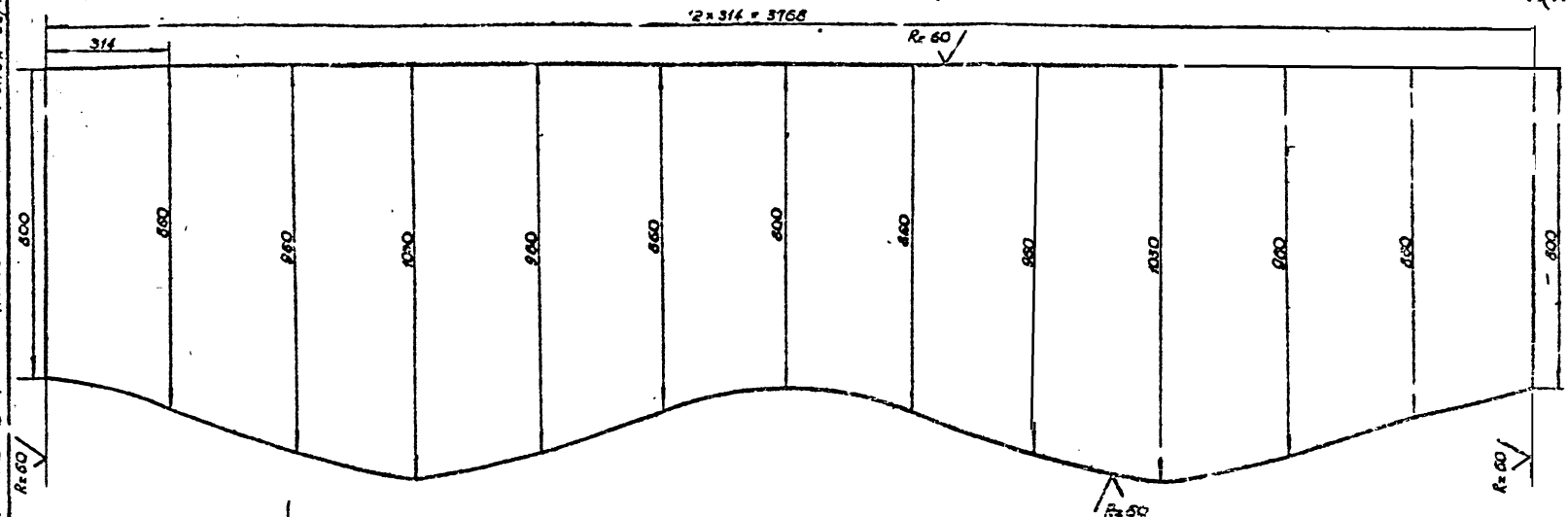

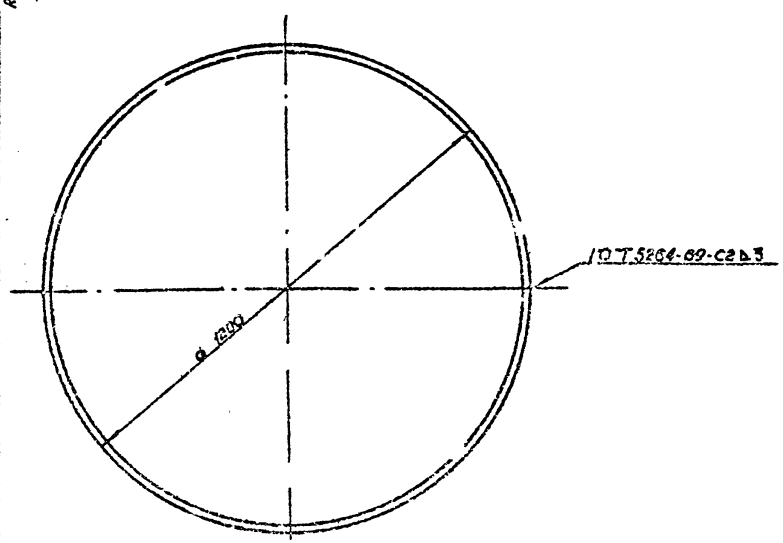

Разраб.	Костенко		
Пров.	Каменский		
Рук. гр.	Каменский		
Н. контр.	Бутенко		
Зам. нач.	Бутенко		
Нач. отд.	Бунтин		
Гл. инж. пр.	Новиков		19.80

ТМ.01.01.01.00 503-6-1

Обечайка

Стадия	Масса	Масштаб
Р	91,6	1:10

Лист 1 Листов 1

Лист ЗГОСТ 19904-74 Ст3 ГОСТ 16523-70

Дочерн. ордена Ленина ГИПРОНЕФТЕТРАНС г. Волгоград

Инв. № подл. | Подпись и дата | Взам. инв. №

Типовой проект 503-6-1 Альбом II

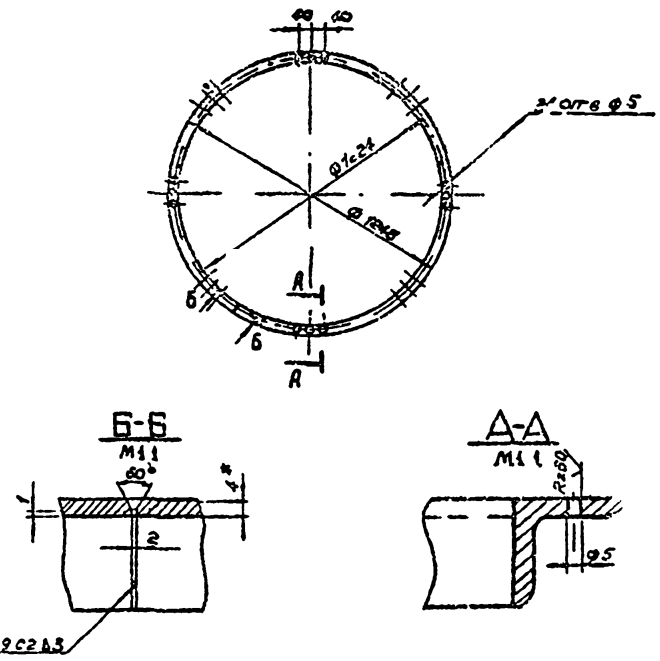

1. * Размер для справок
2. Длина развертки 3919 мм

Разраб.	Костенко		
Провер.	Каменский		1.10
Рук. гр.	Каменский		
Н. контр.	Бутенко		
Зам. нач. от.	Бутенко		7.80
Нач. отд.	Бунтин		
Гл. инж. пр.	Новиков		03.80

ТМ 01. 01. 02. 00 503-6-1

Кольца

Стадия	Масса	Масштаб
Р	7,3	1:20

Лист 1 Листов 1

Уголок Б25×25×4 ГОСТ 8509-72 / Ст 3 ГОСТ 535-79

Госкомнефтепродукт РСФСР ГИПРОНЕФТЕТРАНС г. Волгоград

Инв. № подл. | Подп. и дата | Взам. инв. №

Типовой проект 503-6-1 Альбом II

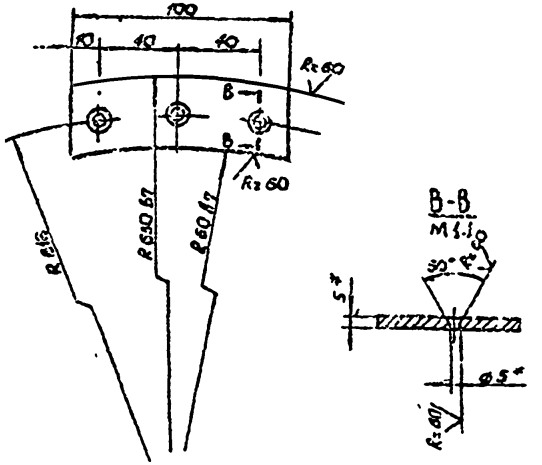

* Размер для справок

Разраб.	Костенко		
Пров.	Каменский		
Рук. гр.	Каменский		
Н. контр.	Бутенко		
Зам. нач. от.	Бутенко		7.80
Нач. отд.	Бунтин		
Гл. инж. пр.	Новиков		03.80

ТМ 01. 01. 03. 00 503-6-1

Накладка

Стадия	Масса	Масштаб
Р	0,04	1:2

Лист 1 Листов 1

Лист АД1-5 ГОСТ 21631-76

Госкомнефтепродукт РСФСР ГИПРОНЕФТЕТРАНС г. Волгоград

Инв. № подл. | Подп. и дата | Взам. инв. №

Типовой проект 503-6-1 Альбом II

Копировал

Формат А4

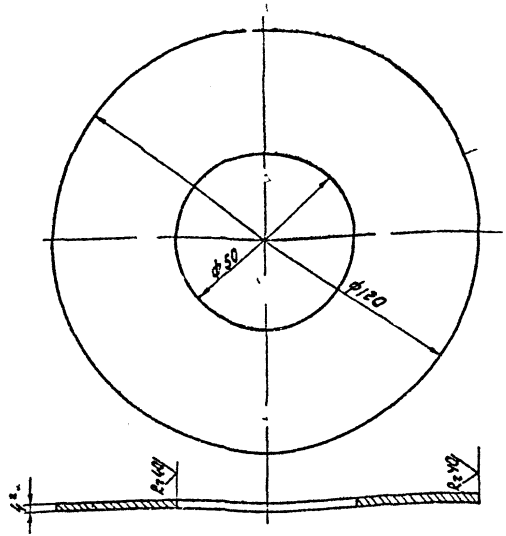

*Размер для справок

Разраб.	Костенко			ТМ 01.01.04.00 503-6-1
Провер.	Каменский		01.10	
Рук. гр.	Каменский			
Н. контр.	Бутенко			Воротник
Зам. нач. от	Бутенко		09.80	
Нач. отд.	Бунтин			
Гл. инж. пр.	Новиков		09.80	

Стадия	Масса	Масштаб
Р	0.5	1:1
Лист 1	Листов 1	

Лист 4 ГОСТ 19904-74
Ст3 ГОСТ 16523-70*

Госкомнефтепродукт РСФСР
ГИПРОНЕФТЕТРАНС
г. Волгоград

Инв. № подл. | Подпись и дата | Взам. инв. №

Типовой проект 503-6-1 Альбом II

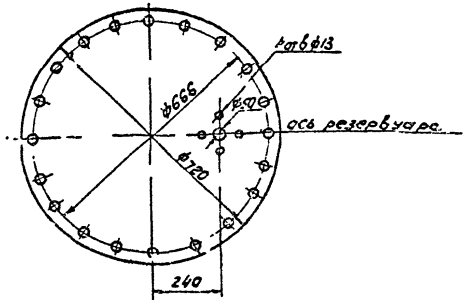

1. Крышка комплектуется с резервуаром.
2. Непараллельность осей отверстий не более 0,05 мм.
3. Размеры выполнять по 7-кл точности.

Разраб.	Костенко			ТМ 00.00.00.01 503-6-1
Провер.	Каменский		01.10	
Рук. гр.	Каменский			
Н. контр.	Бутенко		09.80	Разметка отверстий в крышке горловины резервуара насад
Зам. нач. от	Бутенко			
Нач. отд.	Бунтин			
Гл. инж. пр.	Новиков		09.80	Заготовка

Стадия	Масса	Масштаб
Р	19.17	1:10
Лист 1	Листов 1	

Госкомнефтепродукт РСФСР
ГИПРОНЕФТЕТРАНС
г. Волгоград

Инв. № подл. | Подпись и дата | Взам. инв. №

Типовой проект 503-6-1 Альбом II. Копия верна

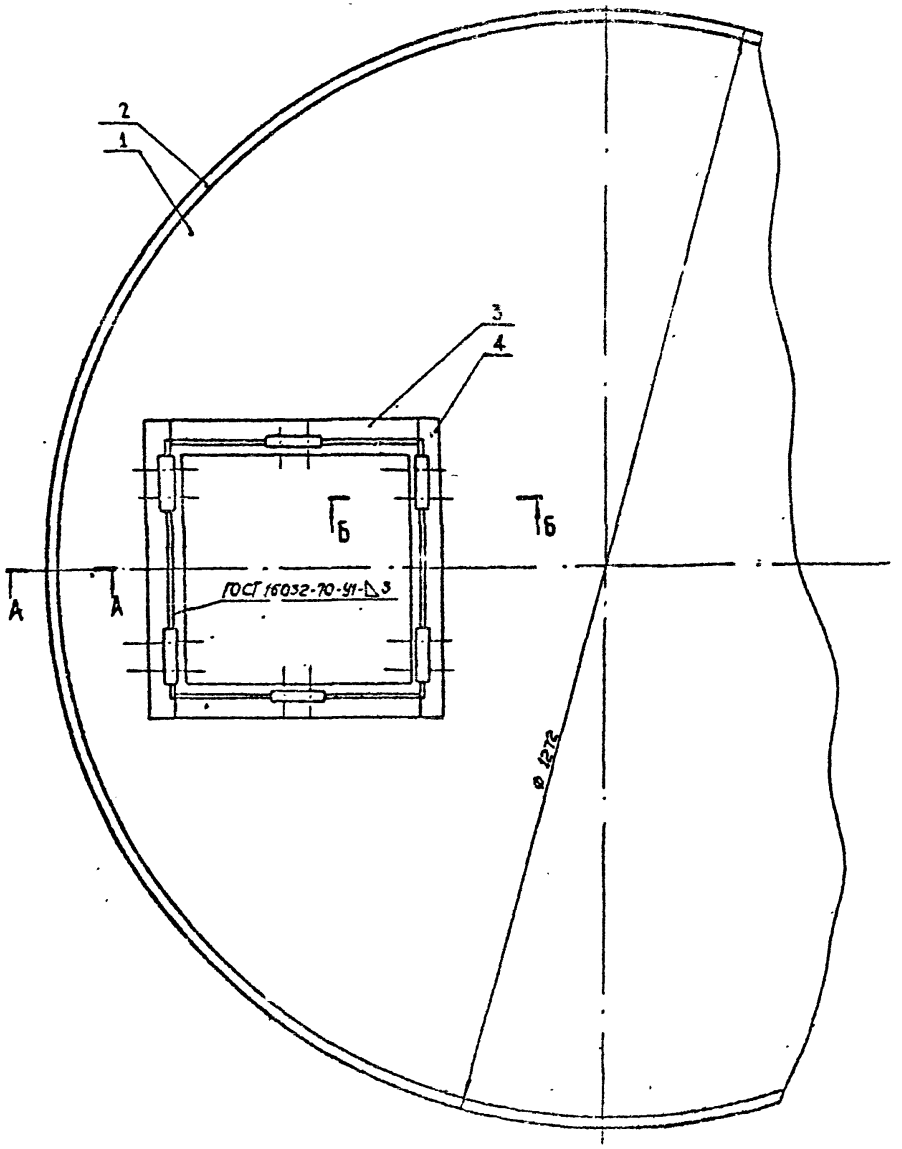

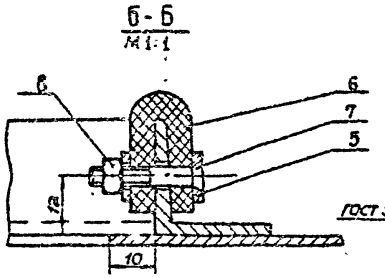

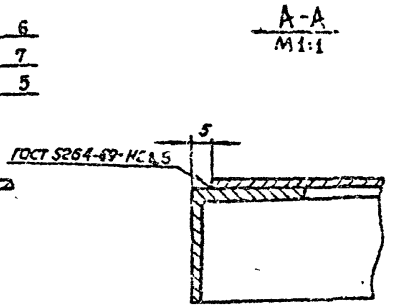

Разраб	Костенко			ТМ.01.02.00 00 СБ 503-6-1			
Пров.	Каменский		1980				
Рук гр.	Каменский		-				
Н контр.	Бутенко			Крышка технологического колодца	Стадия	Масса	Масштаб
Зам нач отд	Бутенко		09.80		Р	45,3	1:5
Нач отд.	Бутин				Лист 1	Листов 1	
Гл. инж. пр.	Новиков		09.80		Госкомитет по продукт ГСРСР		

Инв. № подл. | Подпись и дата | Взам. инв. №

Типовой проект 503-6-1 Альбом III

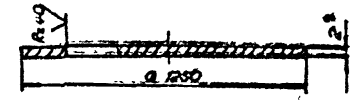

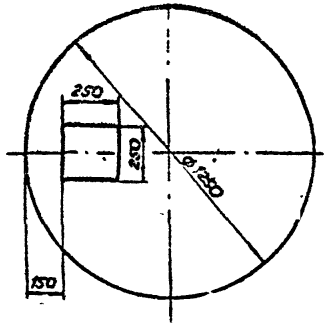

Размер для справок

Разраб.	Костенко			ТМ 01.02.01.00	503-6-1	
Провер	Каменский					
Рук. гр.	Каменский					
Н. контр.	Бутенко					
Зам. нач. отд	Бутенко			Круг		
Нач. отд	Бунтин					
Гл. инж. пр.	Новиков					

Стадия	Масса	Масштаб
Р	19,13	1:20
Лист 1	Листов 1	

Лист 2 ГОСТ 19904-74 / Ст 3 ГОСТ 16523-70*

Госкомнефтепродукт РСФСР ГИПРОНЕФТЕТРАНС г. Волгоград

Типовой проект 503-6-1 Альбом III

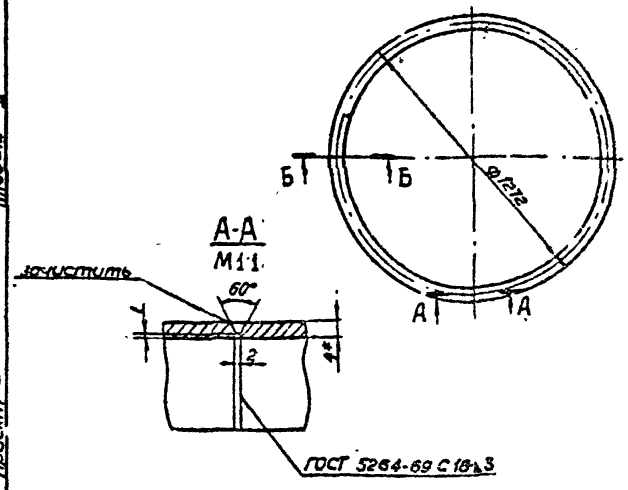

ГОСТ 5264-69 С 18-А3

1* Размер для справок.

2 Длина развертки 4007 мм.

Разраб.	Костенко			ТМ 01.02.02.00	503-6-1	
Провер.	Каменский					
Рук. гр.	Каменский					
Н. контр.	Бутенко					
Зам. нач. отд	Бутенко			Кольцо		
Нач. отд	Бунтин					
Гл. инж. пр.	Новиков					

Стадия	Масса	Масштаб
Р	5,84	1:20
Лист 1	Листов 1	

Уголок 25×25×4 ГОСТ 8509-72 / Ст 3 сп ГОСТ 535-79*

Госкомнефтепродукт РСФСР ГИПРОНЕФТЕТРАНС г. Волгоград

Типовой проект 503-6-1 Альбом II Копия верна

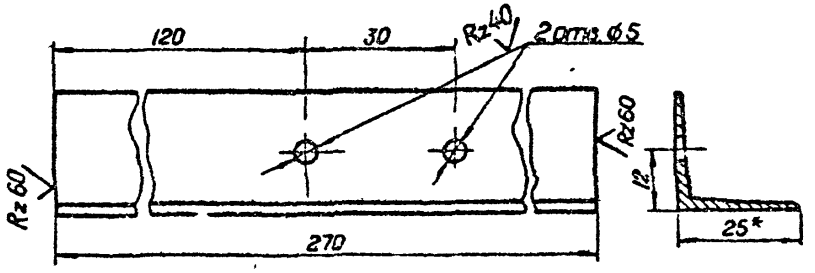

* Размер для справок

Разраб.	Костенко			ТМ 01 02 03 00 503-6-1		
Пров.	Каменский					
Рук. гр.	Каменский					
Н. контр.	Бутенко					
Зам. нач. отд.	Бутенко		7.80	Уголок 1	Стадия: Р; Масса: 0,3; Масштаб: 1:1	
Нач. отд.	Бутенко				Лист 1; Листов 1	
Гл. инж. пр.	Носиков		09.80	Уголок 5 25×25×3 ГОСТ 8509-72 / ГОСТ 8509-72	ГПИ Нефтегазпроект ГСКИ Нефтегазпроект ГСКИР ГИПРОНЕФТЕТЕПЛОС г. Волгоград	

Инв. № подл. | Подпись и дата | Взам. инв. №

Типовой проект 503-6-1 Альбом II

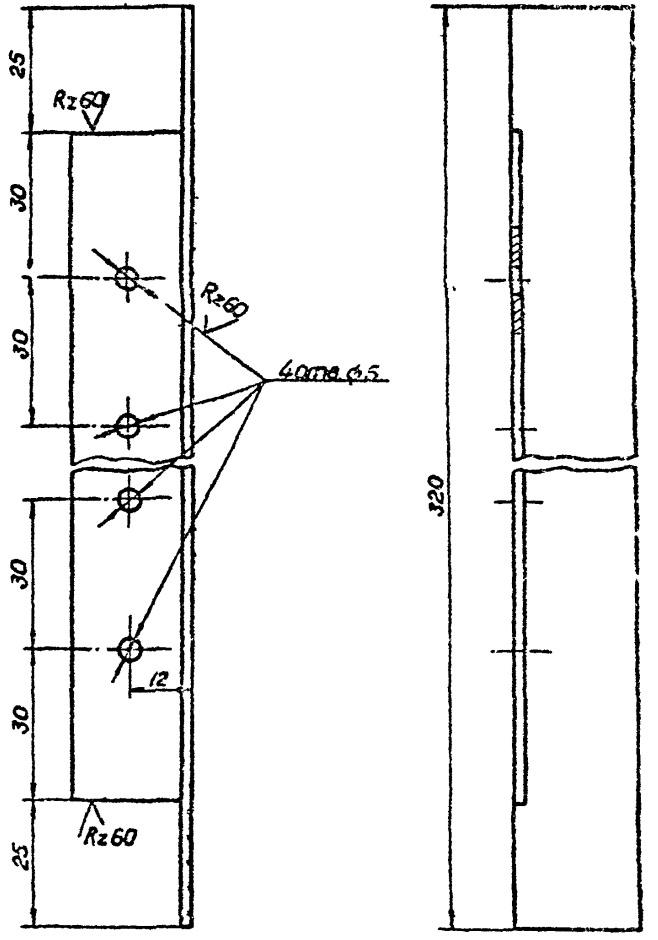

Разраб.	Костенко			ТМ 01 02 04 00 503-6-1		
Пров.	Каменский					
Рук. гр.	Каменский					
Н. контр.	Бутенко					
Зам. нач. отд.	Бутенко		7.80	Уголок 2	Стадия: Р; Масса: 0,47; Масштаб: 1:1	
Нач. отд.	Бутенко				Лист 1; Листов 1	
Гл. инж. пр.	Носиков		09.80	Уголок 6 25×25×4 ГОСТ 8509-72 / ГОСТ 8509-72	ГПИ Нефтегазпроект ГСКИ Нефтегазпроект ГСКИР ГИПРОНЕФТЕТЕПЛОС г. Волгоград	

Инв. № подл. | Подпись и дата | Взам. инв. №

Типовой проект 503-6-1 Альбом II

Копия верна

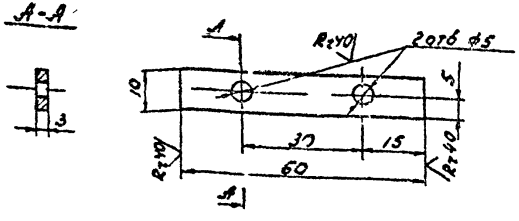

Разраб.	Костенко		
Провер.	Каменский		
Рук. гр.	Каменский		1980
Н. контр.	Бутенко		
Зам. нач. отд.	Бутенко		09.80
Нач. отд.	Бунтин		
Гл. инж. пр.	Новиков		09.80

ТМ 01.02.05.00 503-6-1

Планка

Стадия	Масса	Масштаб
Р	14.13	1:1

Лист 1 | Листов 1

Лист 3 гост 19904-74
Ст 3 гост 16523-70

Госкомнефтепродукт РСФСР
ГИПРОНЕФТЕТРАНС
г. Волгоград

Взам. инв. №

Подпись и дата

Инв. № подл.

Типовой проект 503-6-1 Альбом II

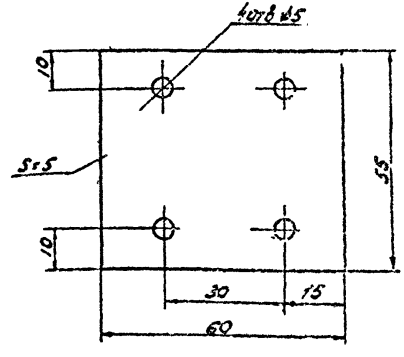

Разраб.	Костенко		
Провер.	Каменский		
Рук. гр.	Каменский		1980
Н. контр.	Бутенко		
Зам. нач. отд.	Бутенко		09.80
Нач. отд.	Бунтин		
Гл. инж. пр.	Новиков		09.80

ТМ 01.02.06.00 503-6-1

Накладка

Стадия	Масса	Масштаб
Р	–	1:1

Лист 1 | Листов 1

Резина – пластина
4МБ-А-С гост 17133-71

Госкомнефтепродукт РСФСР
ГИПРОНЕФТЕТРАНС
г. Волгоград

Взам. инв. №

Подпись и дата

Инв. № подл.

Копия верна

Альбом II

Типовой проект 503-6-1

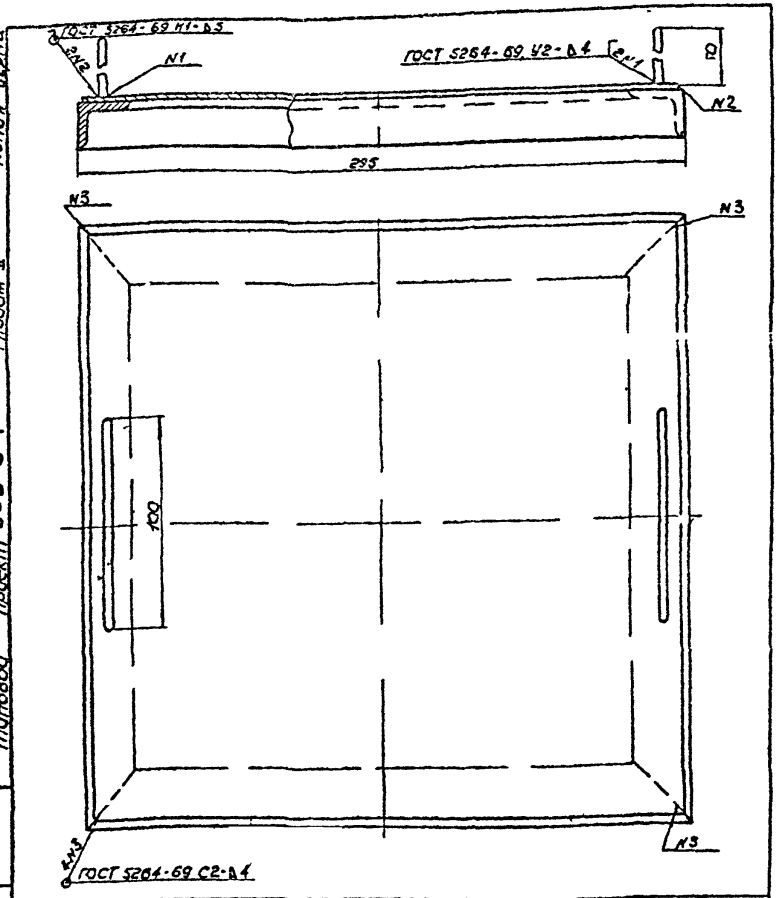

Разраб.	Костенко		
Пров.	Каменский		1980
Рук. гр.	Каменский		1980
Н. контр.	Бутенко		
Зам. нач. о.	Бутенко		1980
Нач. отд.	Бунтин		
Гл. инж. пр.	Новиков		09.80

ТМ 01.03.00 00СБ 503-6-1

Крышка смотрового люка

Стадия	Масса	Масштаб
Р	4,5	1:2

Лист 1 | Листов 1

Гиркомнефтепродукт РСФСР
ГИПРОНЕФТЕТРАНС
г. Волгоград

Взам. инв. №

Подпись и дата

Инв. № подл.

Типовой проект 503-6-1

Альбом II

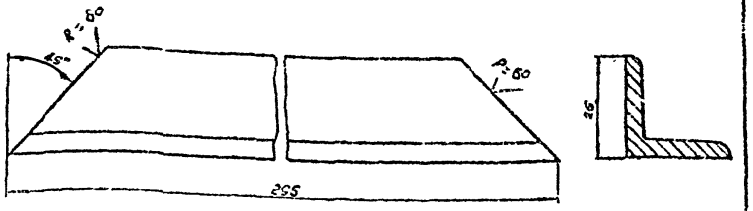

Разраб.	Костенко		
Провер.	Каменский		1980
Рук. гр.	Каменский		
Н. контр.	Бутенко		
Зам. нач. о.	Бутенко		1980
Нач. отд.	Бунтин		
Гл. инж. пр.	Новиков		09.80

ТМ 01.03.01.00 503-6-1

Уголок

Стадия	Масса	Масштаб
Р	0,43	1:1

Лист 1 | Листов 1

Уголок Б25×25×4 ГОСТ 8509-72
Ст 3сп ГОСТ 535-79

Гиркомнефтепродукт РСФСР
ГИПРОНЕФТЕТРАНС
г. Волгоград

Взам. инв. №

Подпись и дата

Инв. № подл.

Типовой проект 503-6-1 Альбом V

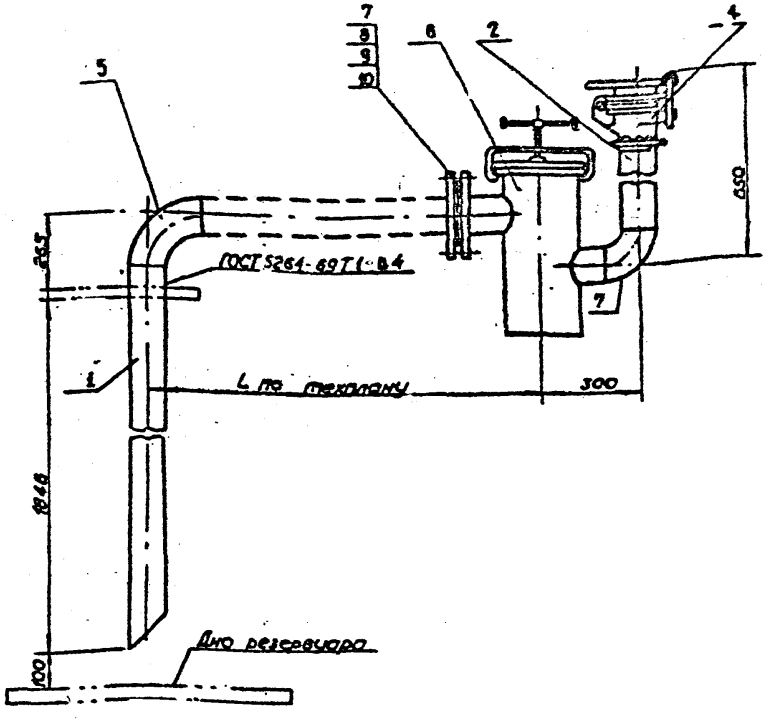

Разраб.	Костенко			ТМ 02.00.00.00 СБ 503-6-1		
Пров.	Каменский					
Рук. гр.	Каменский					
Н. контр.	Бутенко			Сливное устройство для масла	Стадия	Масса	Масштаб
Зам. нач. отд.	Бутенко		07.80		Р	–	1:10
Нач. отд.	Бунтин				Лист 1	Листов 1
Гл. инж. пр.	Новиков		09.80		Госкомнефтепродукт РСФСР ГИПРОНЕФТЕТРАНС г. Волгоград	

Инв. № подл. | Подпись и дата | Взам. инв. №

Типовой проект 503-6-1 Альбом V

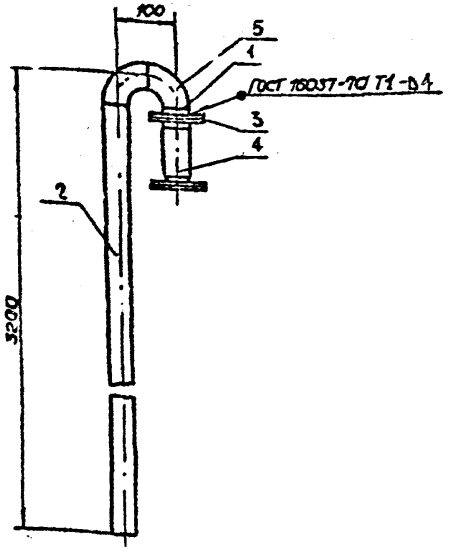

Разраб.	Костенко			ТМ 03.00.00.00 СБ 503-6-1		
Пров.	Каменский					
Рук. гр.	Каменский					
Н. контр.	Бутенко			Дыхательное устройство для масла	Стадия	Масса	Масштаб
Зам. нач. отд.	Бутенко		07.80		Р	21,19	1:10
Нач. отд.	Бунтин				Лист 1	Листов 1
Гл. инж. пр.	Новиков		09.80		Госкомнефтепродукт РСФСР ГИПРОНЕФТЕТРАНС г. Волгоград	

Инв. № подл. | Подпись и дата | Взам. инв. №

Типовой проект 503-6-1 Альбом II

Копия верна

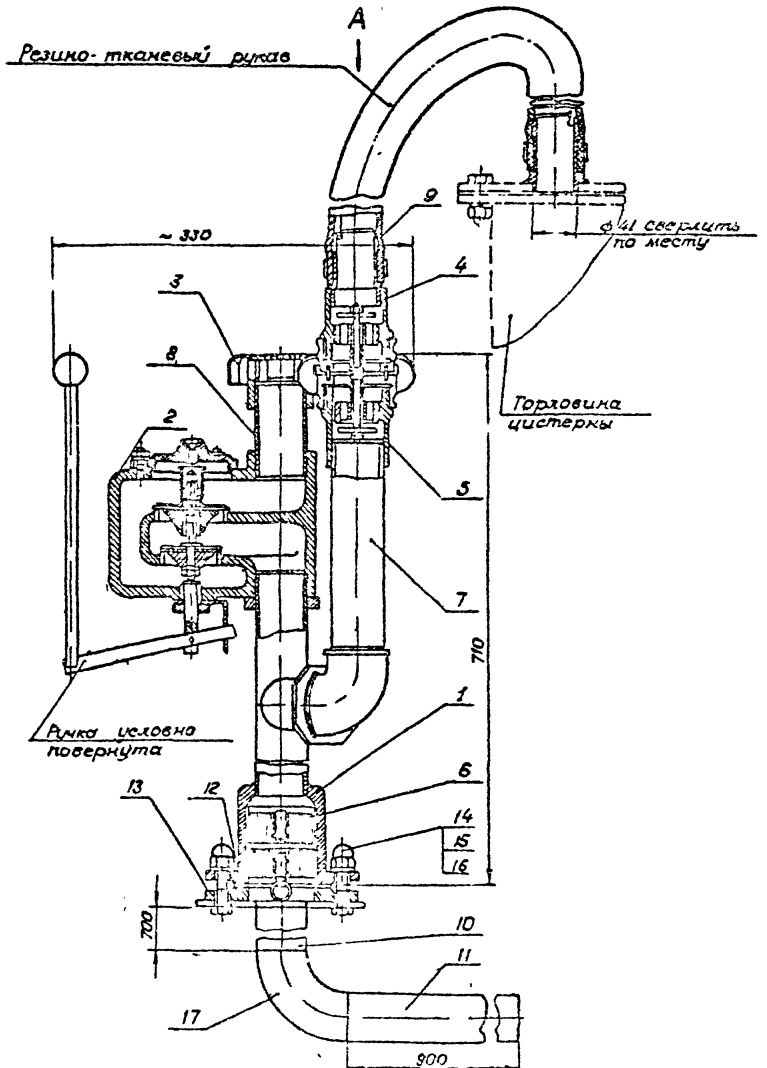

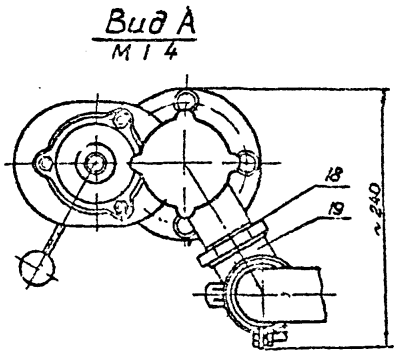

Разраб	Костенко			ТМ 04 00 00 00 СБ 503-6-1			
Провер	Каменский						
Рук гр	Каменский						
Зам нач от	Бутенко			Дыхательное устройство топлива	Стадия	Масса	Масштаб
Нач отд	Бунтин				Р	25,5	1 4
Гл инж пр	Новиков		09 90		Лист 1	Листов 1	
Н контр	Бутенко				Госкомпрессоргпродукт СССР ГИПРОПРОТЕТРАНС		

Инв № подл | Подпись и дата | Взам инв №

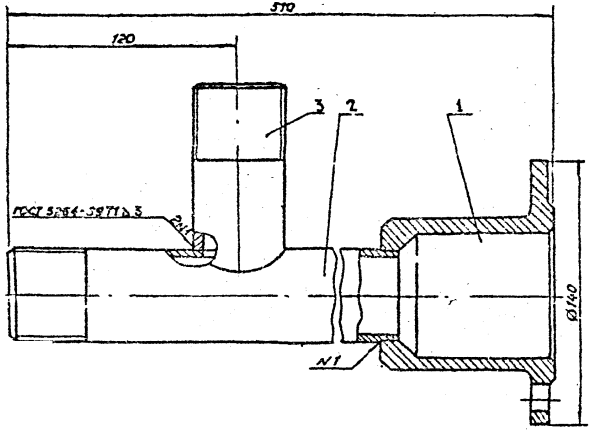

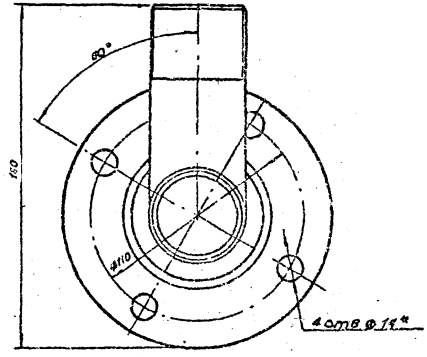

* Размер для справок

Разраб.	Курбанова		
Провер.	Каменский		
Рук. гр.	Каменский		
Зам. нач. ст.	Бутенко		
Нач. отд.	Бунтин		
Гл. инж. пр.	Новикова		
Н. контр.	Бутенко		

ТМ 04.01.00 00 СБ 503-6-1

Газоствод

Стадия	Масса	Масштаб
Р	4.08	1:2

Лист 1 | Листов 1

Госкомпертепродукт РСФСР
ГЛАВНЕФТЕТРАНС
г. Волгоград

Типовой проект 503-6-1 Альбом II Копия верна

Инв. № подл. | Подпись и дата | Взам. инв. №

Типовой проект 503-6-1 Альбом II

Копия верна

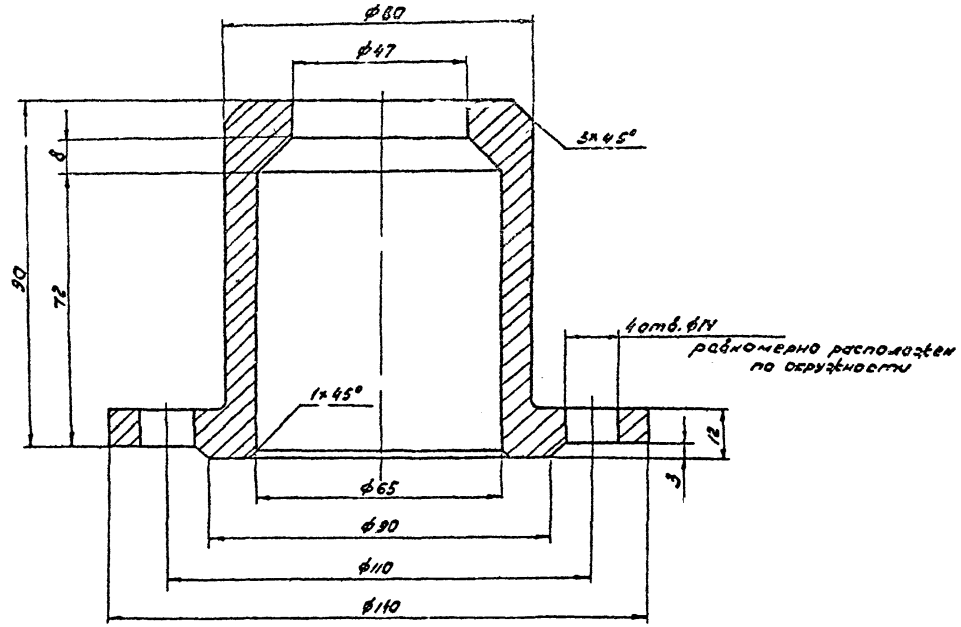

Неуказанные предельные отклонения размеров: отверстий – по A_1, остальных – по CM_1

Разраб.	Кулыкеда		
Провер.	Каменский		
Рук. гр.	Каменский		
Зак. мат. от	Бутенко		
Нач. отд.	Бунтин		
Пл. инж. пр.	Новиков		09.80
Н. контр.	Бутенко		

ТМ 04.01.01.00 503-6-1

Корпус кассеты

Стадия	Масса	Масштаб
Р	2.5	1:1

Лист 1 Листов 1

Круг 140 ГОСТ 2590-71* / Ст3 ГОСТ 535-79

Госкомнефтепродукт РСФСР ГИПРОНЕФТЕТРАНС г. Волгоград

Типовой проект 503-6-1 Альбом II

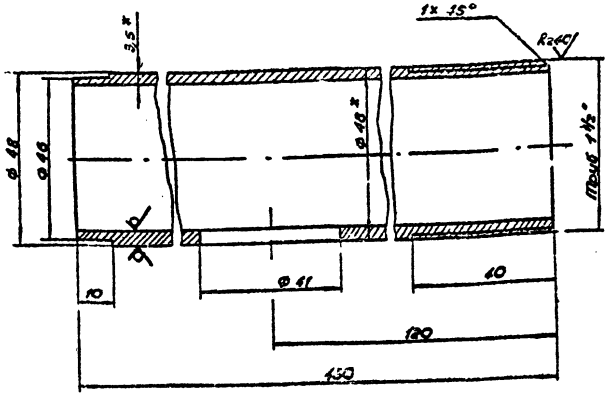

1 * Размер для справок

2 Неуказанные предельные отклонения размеров отверстий – по H_7, валов – по $Z7_1$, остальных – по CM_1

Разраб.	Курылева		ТМ 04 01 02 00		
Пров.	Коменский				
Рук. гр.	Коменский				
Исполнит.	Бутенко		Труба	Стадия	Масса	Масштаб
Нач. отд.	Бунтин			Р	1,3	1:1
Гл. инж. гр.	Новиков			Лист 1	Листов 1
Н. контр.	Бутенко		Труба 40х 3,5 ГОСТ 3262-75*	Госкомнефтепродукт РСФСР ГИПРОНЕФТЕТРАНС в Волгограде	

Типовой проект 503-6-1 Альбом II

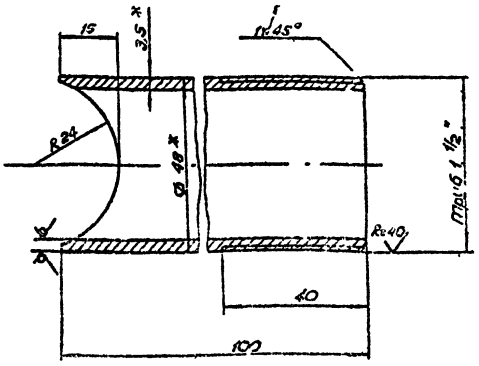

1. * Размер для справок

2. Неуказанные предельные отклонения размеров валов по $b7$

Разраб.	Курылева		ТМ 04 01. 03 00 503-6-1		
Пров.	Коменский				
Рук. гр.	Коменский				
Исполнит.	Бутенко		Труба	Стадия	Масса	Масштаб
Нач. отд.	Бунтин			Р	0,28	1:1
Гл. инж. гр.	Новиков			Лист 1	Листов 1
Н. контр.	Бутенко		Труба 40х 3,5 ГОСТ 3262-75*	Госкомнефтепродукт РСФСР СЫЗРАНЬНЕФТЕТРАНС в Сызрани	

Типовой проект 503-6-1 Альбом II

Рука условно повернута

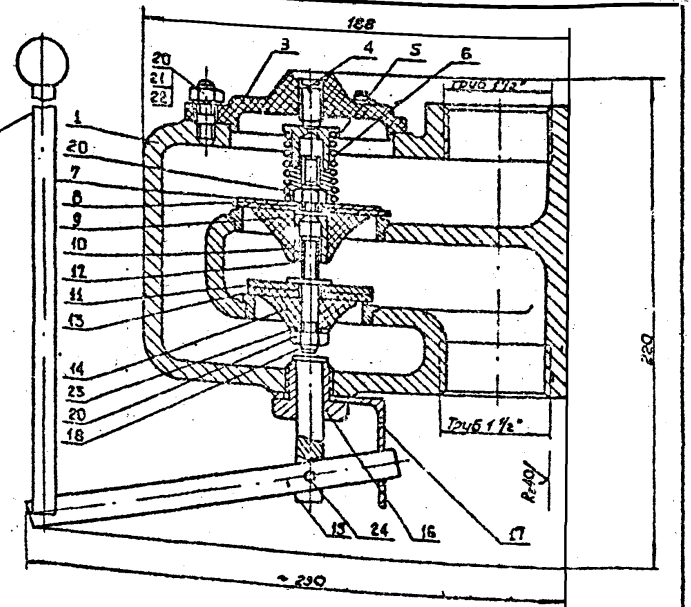

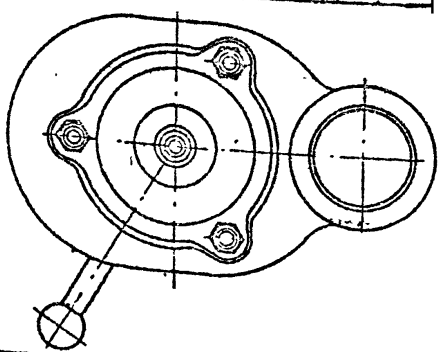

Разраб	Курылева			ТМ 04.02.00.00СБ		
Провер	Каменский					
Рук. гр.	Каменский					
Зам.нач.от	Бутенко			Клапан выхлопательный	Стадия	Масса	Масштаб
Нач. отд	Бунтин				Р	7.0	1:2
Гл. инж. пр	Новиков		03.86		Лист 1	Листов 1
Н. контр	Бутенко				Госкомнефтепродукт РСФСР ГИПРОНЕФТЕТРАНС г. Волгоград	

Альбом I

Типовой проект 503-6-1

Rz 32

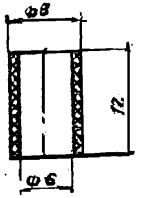

Неуказанные предельные отклонения размеров: отверстий - по A_1, валов - по B_1

Разраб	Курылева			ТМ 04-02-06.00 503-6-1		
Пров.	Каменский					
Рук. гр.	Каменский					
Зам.нач.от	Бутенко			Трубка защитная	Стадия	Масса	Масштаб
Нач. отд	Бунтин				Р	0,007	2:1
Гл. инж. пр	Новиков		03.86		Лист 1	Листов 1
Н. контр	Бутенко				Госкомнефтепродукт РСФСР ГИПРОНЕФТЕТРАНС г. Волгоград	
				Ст -4 сорт 1 ГОСТ 10007-72		

Инв. № подл. | Подпись и дата | Взам. инв. №

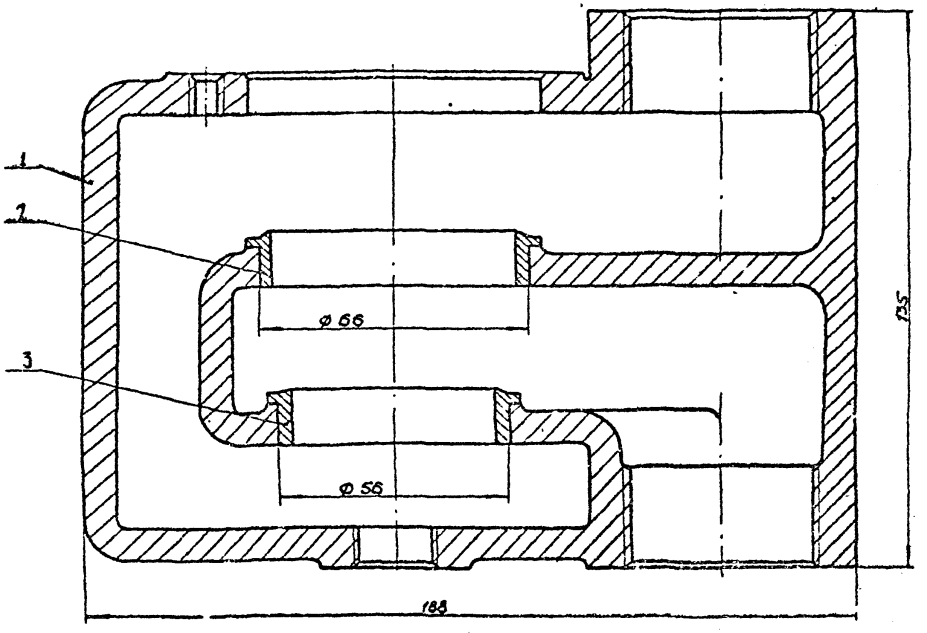

Неуказанные предельные отклонения размеров отверстий – по A_7

Разраб.	Курылева		
Пров.	Каменский		
Рук. гр.	Каменский		
Зам. нач. от.	Бутенко		17.5
Нач. отд.	Бунтин		
Гл. инж. пр.	Новиков		09.86
Н. контр.	Бутенко		

ТМ.04.02.01.00.СБ 503-6-1

корпус в сборе.

Стадия	Масса	Масштаб
Р	2132	1:1

Лист 1 | Листов 1

Госкомнефтепродукт РСФСР
ГИПРОНЕФТЕТРАНС
г. Волгоград

Инв. № подл. | Подпись и дата | Взам. инв. №

Типовой проект 503-6-1 Альбом II Копия верна

Копия верна

Типовой проект 503-6-1 Альбом II

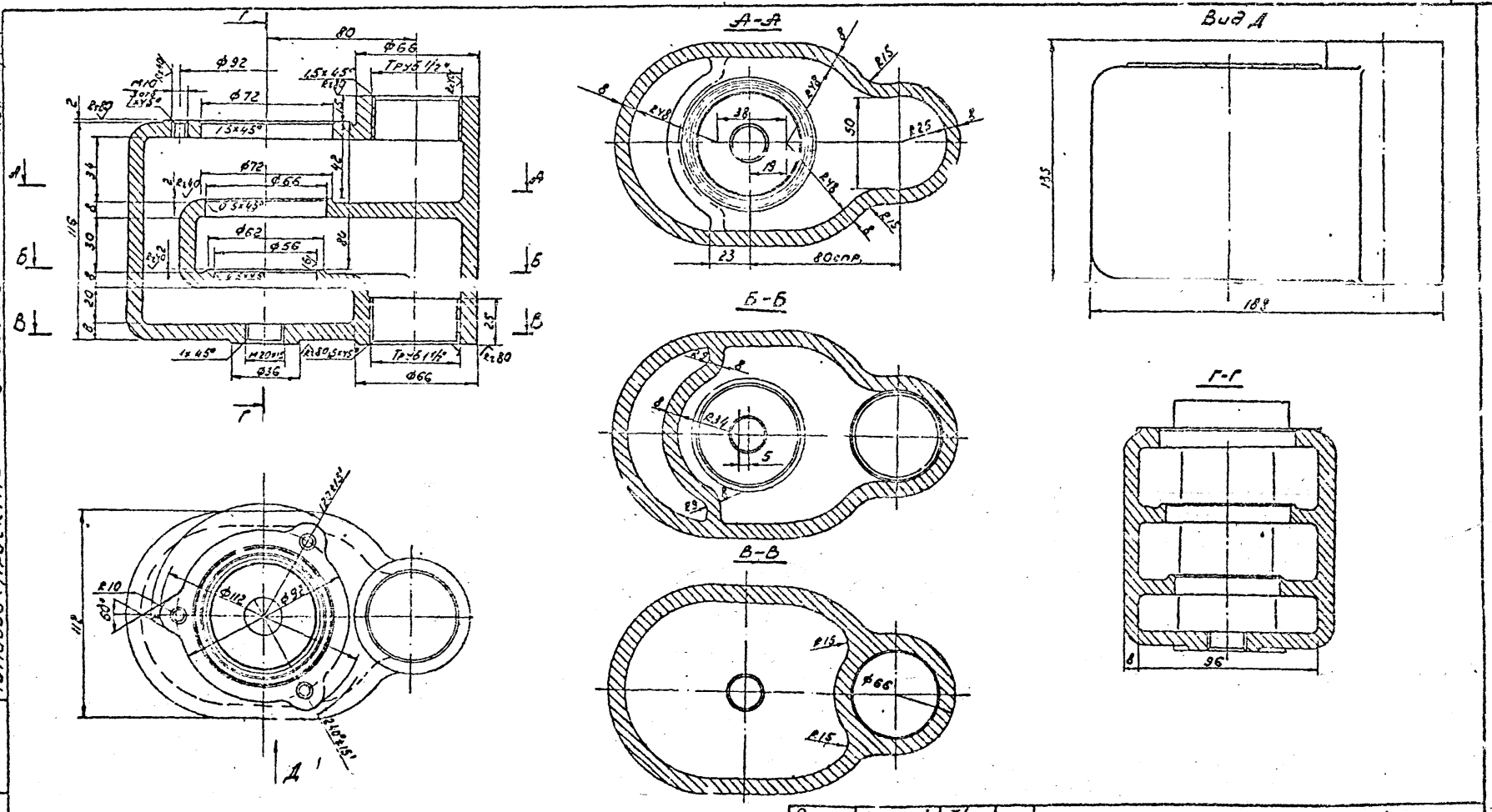

Разраб.	Курьмева			ТМ 04.02.01.01	503-6-1		
Провер.	Каменский		1980				
Рук. гр.	Каменский						
Заключ.	Бутенко		7.80	Корпус	Стадия	Масса	Масштаб
Нач. отд.	Бунтин				Р	2,0	1:2
Гл. инж. пр.	Новиков		09.80		Лист 1	Листов 1	
Н. контр.	Бутенко						
				СУ18-36 ГОСТ 1412-70	Госкомпетрострой		
					ГИПРОНЕФТЕТРАНС г. Волгоград		

Типовой проект 503-6-1 Альбом II

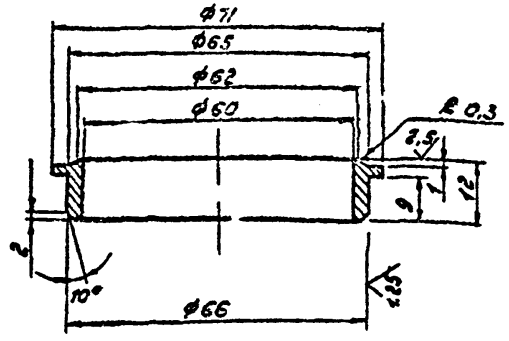

Неуказанные предельные отклонения размеров: отверстий – по A_1, валов – по B_1, остальных – по CM_1.

Разраб.	Курылева		
Провер.	Каменский		
Рук. гр.	Каменский		
Зам. нач. отд.	Бутенко		
Нач. отд.	Бунтин		
Гл. инж. пр.	Новиков		99 80
Н. контр.	Бутенко		

ТМ 04.02.01.02 503-6-1

Седло клапана давления

Стадия	Масса	Масштаб
Р	0,072	1:1

Лист 1 | Листов 1

Латунь Л68 ГОСТ 1020-77

Госкомпрофсоюз предприятия РСФСР ГИПРОНЕФТЕТРАНС г. Волгоград

Типовой проект 503-6-1 Альбом II

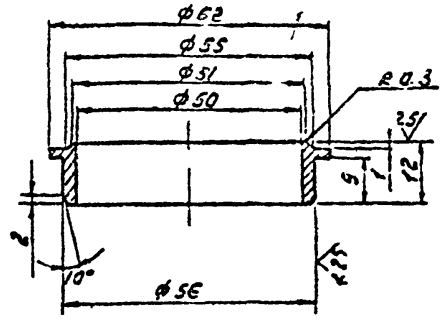

Неуказанные предельные отклонения размеров: отверстий – по A_1, валов – по B_1, остальных – по CM_1

Разраб.	Курылева		
Провер.	Каменский		
Рук. гр.	Каменский		
Зам. нач. отд.	Бутенко		
Нач. отд.	Бутенко		
Гл. инж. пр.	Новиков		99 80
Н. контр.	Бутенко		

ТМ 04.02.01.03 503-6-1

Седло клапана вакуума

Стадия	Масса	Масштаб
Р	0,06	1:1

Лист 1 | Листов 1

Латунь Л68 ГОСТ 1020-77

Госкомпрофсоюз предприятия РСФСР ГИПРОНЕФТЕТРАНС г. Волгоград

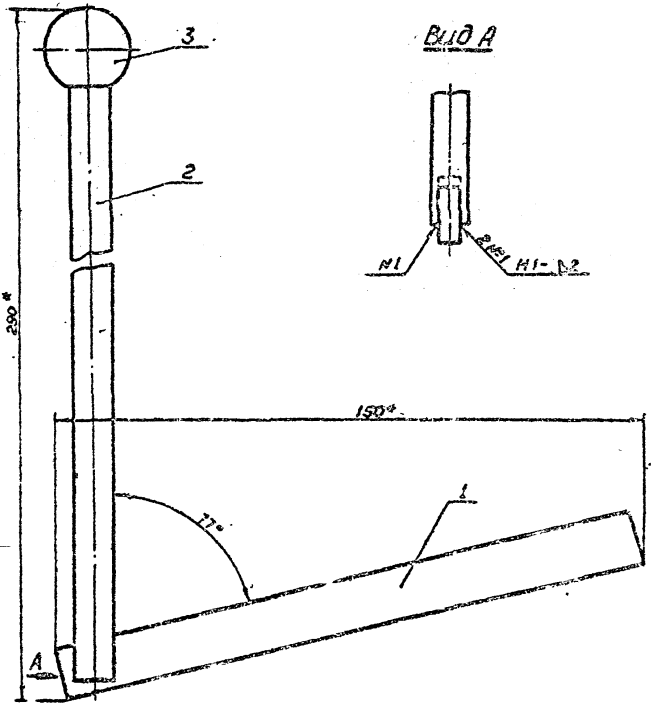

* Размер для справок.

Разраб.	Курилева			ТМ 04.02.02.00 СБ 503-6-1		
Провер.	Каменский					
Рук. гр.	Каменский					
Зам. нач. отд.	Бутенко			Ручка в сборе	Стадия: Р; Масса: 0,283; Масштаб: 1:1	
Нач. отд.	Бутенко					
Гл. инж. пр.	Новиков		09.80			
Н. контр.	Бутенко				Лист 1; Листов 1	
					Госкомнефтепродукт РСФСР ГИПРОНЕФТЕТРАНС г. Волгоград	

Узел V (V)

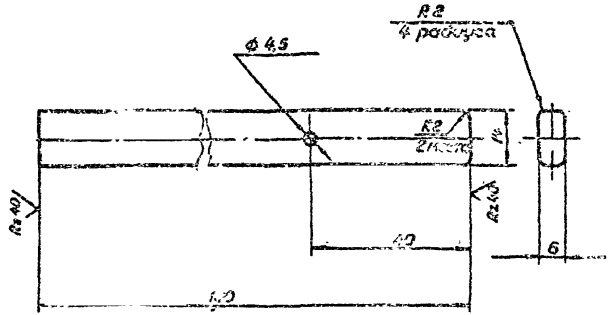

Неуказанные предельные отклонения размеров: отверстий - по A_1, валов - по a_1, остальных - по CM_1.

Разраб.	Курилева			ТМ 04.02.02.01 503-6-1		
Провер.	Каменский					
Рук. гр.	Каменский					
Зам. нач. отд.	Бутенко			Рычаг	Стадия: Р; Масса: 0,084; Масштаб: 1:1	
Нач. отд.	Бутенко					
Гл. инж. пр.	Новиков		09.80			
Н. контр.	Бутенко				Лист 1; Листов 1	
				Полоса 14×6 ГОСТ 103-76 / Ст 3 ГОСТ 535-79	Госкомнефтепродукт РСФСР ГИПРОНЕФТЕТРАНС г. Волгоград	

Инв. № подл. | Подпись и дата | Взам. инв. №

Типовой проект 503-6-1 Альбом II Копия верна

Rz40 (√)

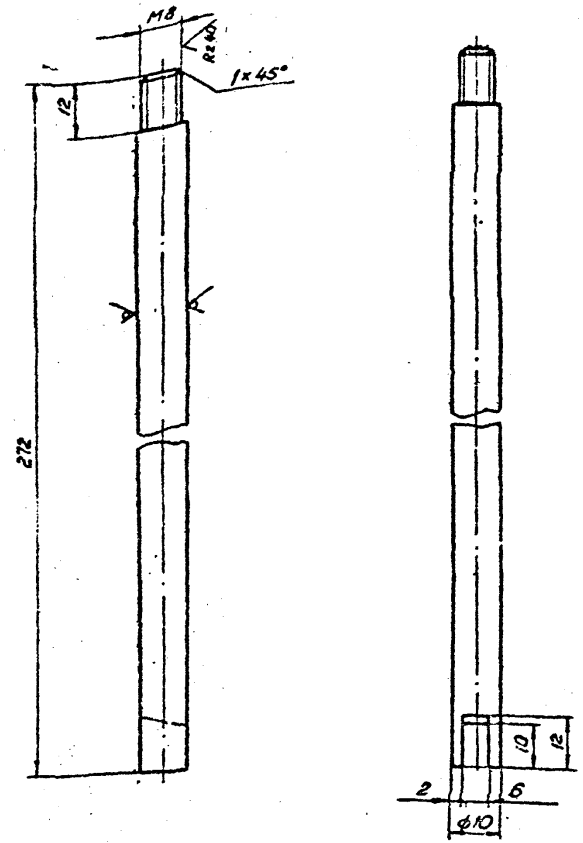

Неуказанные предельные отклонения размеров по $СМ_7$.

Разраб.	Курылева		
Пров.	Каменский		
Рук. гр.	Каменский		
Зам. нач. от.	Бутенко		
Нач. отд.	Бунтин		
Гл. инж. пр.	Новиков		09.88
Н. контр.	Бутенко		

ТМ 04.02.02.02 503-6-1

Стержень	Стадия	Масса	Масштаб
	Р	0,15	1:1

Лист 1 Листов 1

Круг 10 ГОСТ 2590-71*
Ст 3 ГОСТ 535-79

Госкомнефтепродукт РСФСР
ГИПРОНЕФТЕТРАНС
г. Волгоград

Инв. № подл. | Подпись и дата | Взам. инв. №

Типовой проект 503-6-1 Альбом II

Rz40 (√)

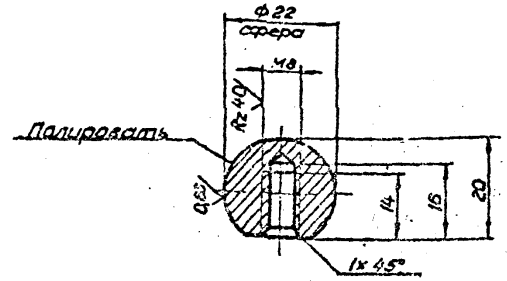

Неуказанные предельные отклонения размеров: валов - по $В_7$, остальных - по $СМ_7$.

Разраб.	Курылева		
Пров.	Каменский		
Рук. гр.	Каменский		
Зам. нач. от.	Бутенко		
Нач. отд.	Бунтин		
Гл. инж. пр.	Новиков		09.88
Н. контр.	Бутенко		

ТМ 04.02.02.03 503-6-1

Ручка	Стадия	Масса	Масштаб
	Р	0,033	1:1

Лист 1 Листов 1

Пластик ГОСТ 5-78

Госкомнефтепродукт РСФСР
ГИПРОНЕФТЕТРАНС
г. Волгоград

Инв. № подл. | Подпись и дата | Взам. инв. №

Типовой проект 503-6-1 Альбом II Копия верна

А-А

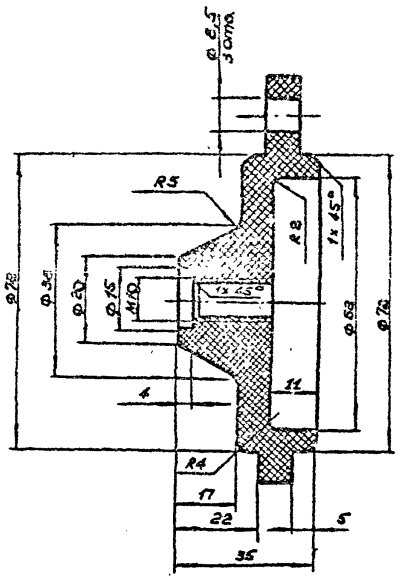

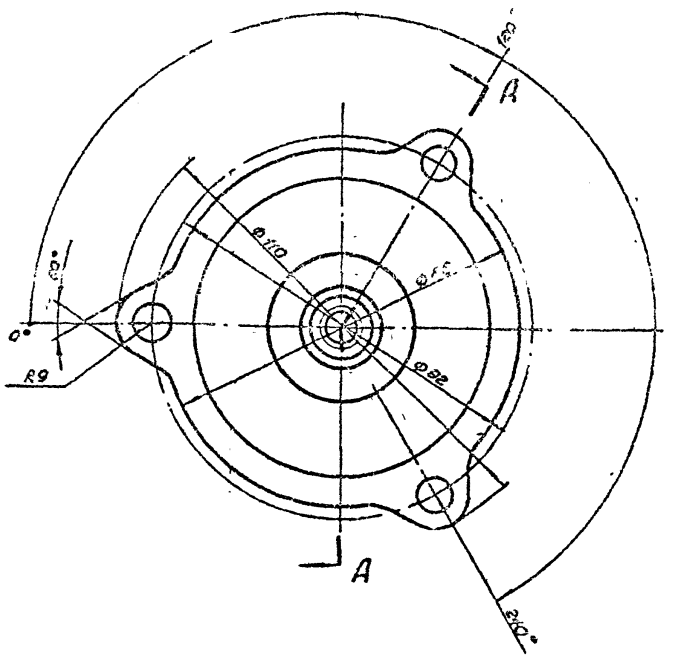

Неуказанные предельные отклонения размеров: отверстий – по A_7, валов – по B_7, остальных – по CM_7

Разраб.	Курылева			ТМ 04.02.03.00 503-6-1			
Провер	Каменский						
Рук ср	Каменский						
Зам нач от	Бутенко			Крышка	Стадия	Масса	Масштаб
Нач отд	Бунтин				Р	0,15	1:1
Гл инж пр	Новиков		05.8		Лист 1	Листов 1	
Н контр.	Бутенко			Капролактам ГОСТ 7850-74*	Госкомнефтепродукт РСФСР ГИПРОНЕФТЕПРОДУКТ г. Волгоград		

Rz 9 (✓)

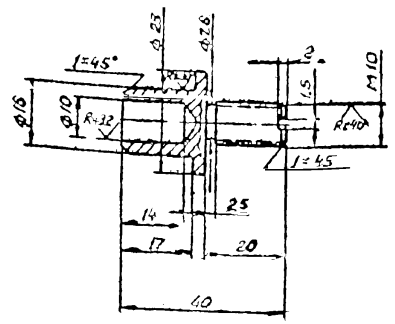

Неуказанные предельные отклонения размеров: отверстий - по A_T, валов - по B_T, остальных - по CM_1

Типовой проект 503-6-1 Альбом VI

Инв.№ подл. | Подпись и дата | Взам.инв.№

				ТМ 04 02 04 00 503-6-1			
Разраб	Курылева			Винт регулировочный	Стадия	Масса	Масштаб
Пров	Каменский		09.79		Р	0,04	1:1
Рук гр	Каменский				Лист 1	Листов 1	
Зам.нач.от	Бутенко		9.79				
Нач.отд	Бунтин						
Гл.инж.пр	Новиков		09.79				
Н.контр	Бутенко						
				Круг 25 ГОСТ 2590-71* / Ст3 ГОСТ 535-79	Госкомнефтепродукт РСФСР ГИПРОНЕФТЕТРАНС г. Волгоград		

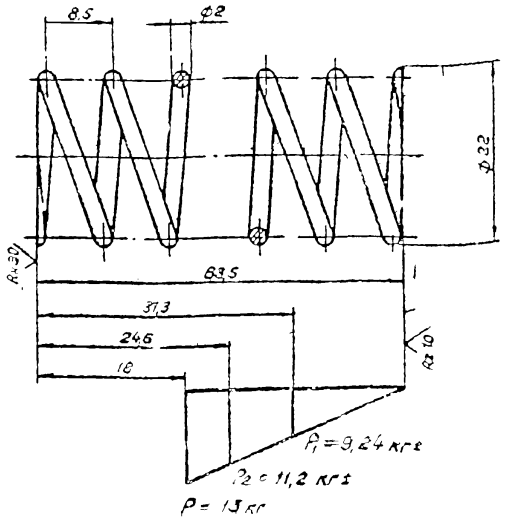

1. Термообработать HRC = 32
2. Заневолить до полного соприкосновения витков на 24 часа.
3. Покрытие: Хим. окс

Число рабочих витков	7	
Число витков полное	9	
Направление навивки пружины		правое
Длина развертки	504	

Типовой проект 503-6-1 Альбом VI

Инв.№ подл. | Подпись и дата | Взам.инв.№

				ТМ 04 02 05 00 503-6-1			
Разраб	Курылева			Пружина	Стадия	Масса	Масштаб
Пров	Каменский				Р	0,014	2:1
Рук гр	Каменский				Лист 1	Листов 1	
Зам.нач.от	Бутенко						
Нач.отд	Бунтин						
Гл.инж.пр	Новиков						
Н.контр	Бутенко						
				Проволока I-2 ГОСТ 9389-75	Госкомнефтепродукт РСФСР ГИПРОНЕФТЕТРАНС г. Волгоград		

Rz 40

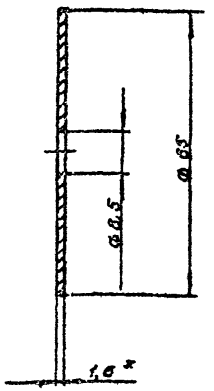

1. Неуказанные предельные отклонения размеров валов - по B_7, отверстий - по A_7
2.* Размер для справок

Типовой проект 503-6-1 Альбом I

Инв. № подл. | Подпись и дата | Взам. инв. №

Разраб.	Ульянова			ТМ 04 02 07 00 503-6-1	
Провер.	Кленский		1,710		
Рук. гр.	Каменский		1,26		
Н. контр.	Бутенко				
Зам. нач. отд.	Бунтик		1,93	Шайба прижимная	Стадия: Р; Масса: 0,035; Масштаб: 1:1
Нач. отд.	Бунтик				Лист 1 / Листов 1
Гл. инж. пр.	Новиков		33,68		Госгазинефтепроект, отд. Росгипронефтетранс, г. Волгоград

Лист $B_1.6$ ГОСТ 19904-74 / От 3 ГОСТ 16523-70*

Rz 40

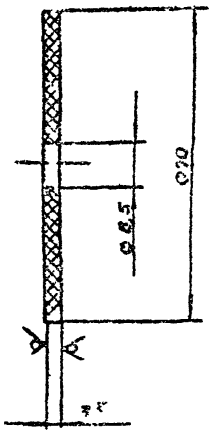

1. Неуказанные предельные отклонения размеров валов - по B_7, отверстий - по A_7
2.* Размеров для справок

Типовой проект 503-6-1 Альбом I

Инв. № подл. | Подпись и дата | Взам. инв. №

Разраб.	Ульянова			ТМ 04 02 08 00 503-6-1	
Пров.	Каменский				
Рук. гр.	Каменский				
Н. контр.	Бутенко				
Зам. нач. отд.	Бунтик		1,58	Тарелка давления	Стадия: Р; Масса: 0,023; Масштаб: 1:1
Нач. отд.	Бунтик				Лист 1 / Листов 1
Гл. инж. пр.	Новиков		63 Рс		Госгазинефтепроект, отд. Росгипронефтетранс, г. Волгоград

Резина ИМБ-А-СТ ОСТ 38 1133-71

Размеры для справок

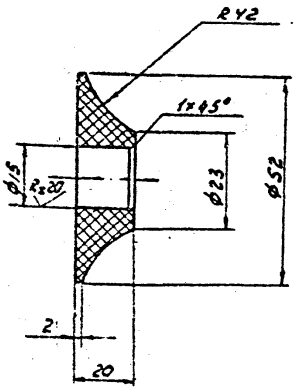

Разраб.	Ульянова			ТМ 04.02.09.00 503-6-1		
Провер.	Каменский					
Рук.гр.	Каменский					
Н.контр.	Бутенко			Конус верхний	Стадия: Р	Масса: 0.025
Зам.нач.от.	Бутенко					Масштаб: 1:1
Нач.отд.	Бунтин		1		Лист 1	Листов 1
Гл.инж.пр.	Новиков		09.80	Капролактам ГОСТ 7850-74*	Госкомнефтепродукт РСФСР ГИПРОНЕФТЕТРАНС г. Волгоград	

Инв.№ подл. | Подп. и дата | Взам.инв.№ | Инв.№ дубл. | Подп. и дата

Типовой проект 503-6-1 Альбом 3

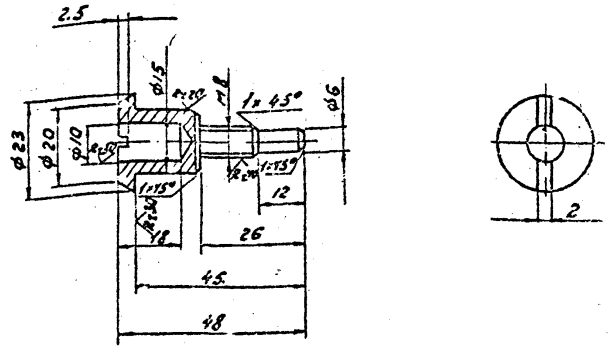

Неуказанные предельные отклонения размеров: отверстий – по A_1, валов – по B_1

Разраб.	Ульянова			ТМ 04.02.10.00 5С3-6-1		
Провер.	Каменский					
Рук.гр.	Каменский					
Н.контр.	Бутенко			Направляющая	Стадия: Р	Масса: 0.026
Зам.нач.от.	Бутенко					Масштаб: 1:1
Нач.отд.	Бунтин				Лист 1	Листов 1
Гл.инж.пр.	Новиков		10.80	Круг $\frac{B\ 25\ ГОСТ\ 2590-71^*}{Ст\ 3\ ГОСТ\ 535-79}$	Госкомнефтепродукт РСФСР ГИПРОНЕФТЕТРАНС г. Волгоград	

Инв.№ подл. | Подп. и дата | Взам.инв.№ | Инв.№ дубл. | Подп. и дата

Типовой проект 503-6-1 Альбом II

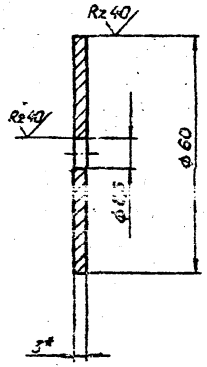

* Размер для справок.

Разраб.	Ульянова		
Провер.	Каменский		1970
Рук. гр.	Каменский		
Н. контр.	Бутенко		
Зам. нач. от.	Бутенко		07.80
Нач. отд.	Бунтин		
Гл. инж. пр.	Новиков		09.80

ТМ 04.02.11.00 503-6-1

Пригрузок

Стадия	Масса	Масштаб
Р	0,065	1:1

Лист 1 Листов 1

Лист 83 ГОСТ 19903-74*
Ст 3 ГОСТ 14637-69*.

Госкомнефтепродукт РСФСР
ГИПРОНЕФТЕТРАНС
г. Волгоград

Инв. № подл. | Подпись и дата | Взам. инв. №

Типовой проект 503-6-1 Альбом II

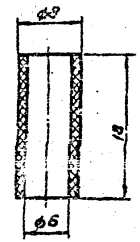

Неуказанные предельные отклонения размеров; валов - по B_7, отверстий - по A_7.

Разраб.	Ульянова		
Провер.	Каменский		1970
Рук. гр.	Каменский		
Н. контр.	Бутенко		
Зам. нач. от.	Бутенко		07.80
Нач. отд.	Бунтин		
Гл. инж. пр.	Новиков		09.80

ТМ 04.02.12.00 503-6-1

Трубка

Стадия	Масса	Масштаб
Р	0,002	2:1

Лист 1 Листов 1

Ф4 сорт 1 ГОСТ 10007-72

ГИПРОНЕФТЕТРАНС
г. Волгоград

Инв. № подл. | Подпись и дата | Взам. инв. №

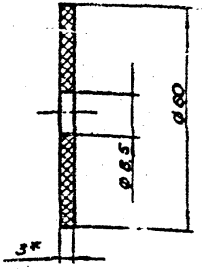

* Размер для справок

Разраб.	Ульянова			
Провер.	Каменский			0,16
Рук. гр.	Каменский			
Н. контр.	Бутенко			
Зам. нач. от	Бутенко			
Нач. отд.	Бунтин			
Гл. инж. пр.	Новиков			03.90

ТМ 04.02.13.00 503-6-1

Тарелка вакуума

Стадия	Масса	Масштаб
Р	0,018	1:1

Лист 1 | Листов 1

Резина 3МБ-А-С ГОСТ 7338-77

Госкомнефтепродукт РСФСР
ГИПРОНЕФТЕТРАНС
г. Волгоград

Альбом II

Типовой проект 503-6-1

Инв. № подл. | Подп. и дата | Взам. инв. №

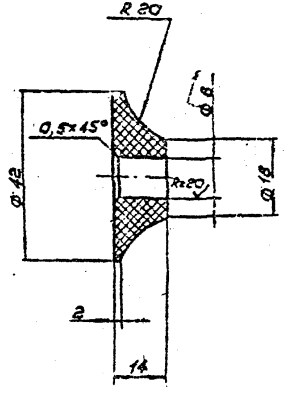

Разраб.	Ульянова			
Пров.	Каменский			0,16
Рук. гр.	Каменский			
Н. контр.	Бутенко			
Зам. нач.	Бутенко			
Нач. отд.	Бунтин			
Гл. инж. пр.	Новиков			03.90

ТМ 04.02.14.00 503-6-1

Конус нижний

Стадия	Масса	Масштаб
Р	0,012	1:1

Лист 1 | Листов 1

Капролактам ГОСТ 7850-74*

Госкомнефтепродукт РСФСР
ГИПРОНЕФТЕТРАНС
г. Волгоград

Альбом II

Типовой проект 503-6-1

Инв. № подл. | Подп. и дата | Взам. инв. №

Rz 32

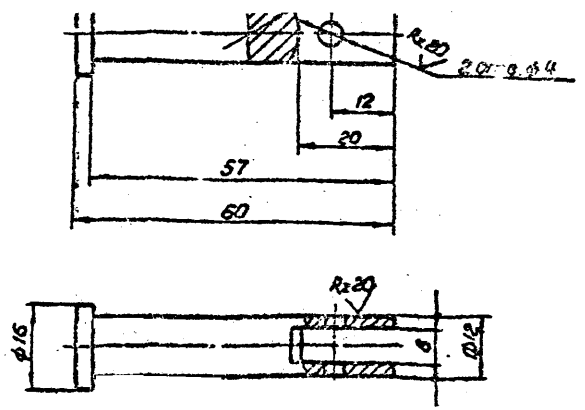

Неуказанные предельные отклонения размеров: отверстий - по A_7, валов - по B_7, остальных по CM_7.

Разраб.	Ульянова			ТМ 04.02.15.00	503-6-1
Провер.	Каменский				
Рук. гр.	Каменский				
Н.контр.	Бутенко			Шток	Стадия: Р; Масса: 0,05; Масштаб: 1:1
Зам.нач.от.	Бутенко				Лист 1; Листов 1
Нач.отд.	Бунтин				
Гл.инж.пр.	Новиков			Круг В16 ГОСТ 2590-71* / 14х18Н9 ГОСТ 5632-72	Госкомнефтепродукт РСФСР ГИПРОНЕФТЕТРАНС г. Волгоград

Типовой проект 503-6-1 Альбом II

Rz 22

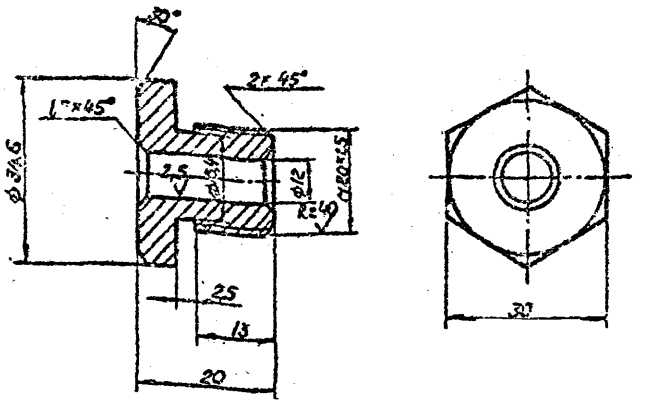

Неуказанные предельные отклонения размеров: отверстий - по A_7, валов - по B_7, остальные - по CM_7.

Разраб.	Ульянова			ТМ 04.02.16.00	503-6-1
Провер.	Каменский				
Рук. гр.	Каменский				
Н.контр.	Бутенко			Гайка	Стадия: Р; Масса: 0,11; Масштаб: 1:1
Зам.нач.от.	Бутенко				Лист 1; Листов 1
Нач.отд.	Бунтин				
Гл.инж.пр.	Новиков			Круг В30 ГОСТ 2590-71* / 14х18Н9 ГОСТ 5632-72	Госкомнефтепродукт РСФСР ГИПРОНЕФТЕТРАНС г. Волгоград

Инв. № подл. | Подпись и дата | Взам. инв. №

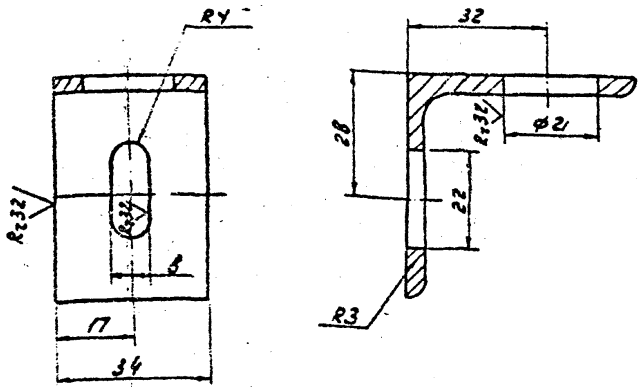

Неуказанные предельные отклонения размеров: отверстий по H_{11}, остальные по $\pm\frac{IT}{2}$

Разраб.	Ульянова			ТМ 04.02.17.00	503-6-1	
Провер.	Каменский					
Рук. гр.	Каменский					
Н. контр.	Бутенко			Уголок	Стадия: Р; Масса: 0,06; Масштаб: 1:1	
Зам. нач. отд.	Бутенко				Лист 1; Листов 1	
Нач. отд.	Бунтин					
Гл. инж. пр.	Новиков			Уголок $\frac{Б50\times50\times3\ ГОСТ\ 8509-72^*}{Ст\ 3\ ГОСТ\ 535-79}$	Гипронефтепродукт ресурс ГИПРОНЕФТЕТРАНС г. Волгоград	

Инв. № подл. | Подпись и дата | Взам. инв. №

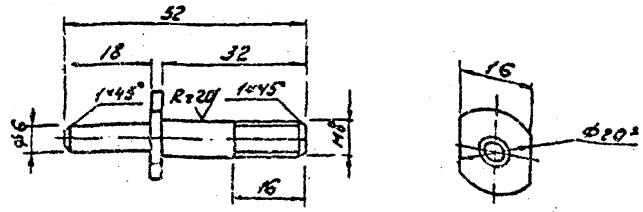

1.* Размер для справок

2. Неуказанные предельные отклонения размеров валов – по B_{11}, остальных – по $\pm\frac{IT}{2}$

Разраб.	Ульянова			ТМ 04.02.18.00	503-6-1	
Провер.	Каменский					
Рук. гр.	Каменский					
Н. контр.	Бутенко			Стержень	Стадия: Р; Масса: 0,03*; Масштаб: 1:1	
Зам. нач. отд.	Бутенко				Лист 1; Листов 1	
Нач. отд.	Бутенко					
Гл. инж. пр.	Новиков			Круг $\frac{В\ 20\ ГОСТ\ 2590-71^*}{Ст\ 3\ ГОСТ\ 535-79}$	Гипронефтепродукт ресурс ГИПРОНЕФТЕТРАНС г. Волгоград	

Инв. № подл. | Подпись и дата | Взам. инв. №

Типовой проект 503-6-1 Альбом II

Копия верна

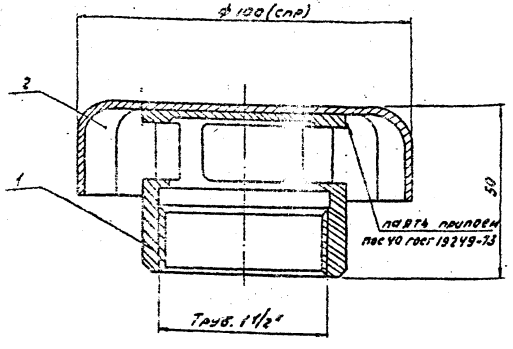

Разраб.	Курылева		
Провер.	Каменский		
Рук. гр.	Каменский		
Зам. нач. отд.	Бутенко		
Нач. отд.	Бунтин		
Н. инж. отд.	Новиков		03.80
Н. контр.	Бутенко		

ТМ 04.03.00.00.СБ 503-6-1

Крышка в сборе

Стадия	Масса	Масштаб
Р	1.0	1:1

Лист 1 Листов 1

Госкомнефтепродукт РСФСР
ГИПРОНЕФТЕТРАНС
г. Волгоград

Инв. № подл. | Подпись и дата | Взам. инв. №

Типовой проект 503-6-1 Альбом II

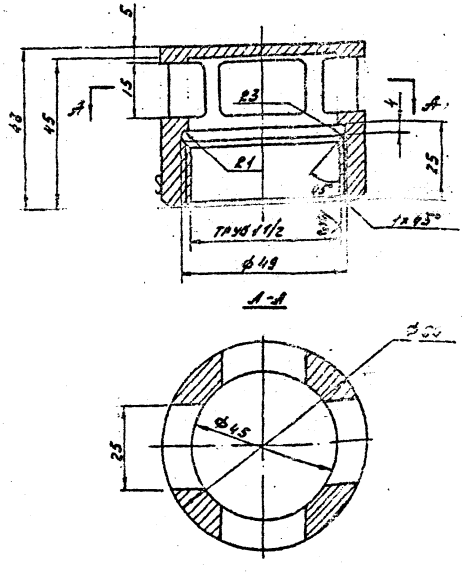

Разраб.	Курылева		
Провер.	Каменский		
Рук. гр.	Каменский		
Зам. нач. отд.	Бутенко		
Нач. отд.	Бунтин		
Гл. инж. пр.	Новиков		03.80
Н. контр.	Бутенко		

ТМ 04.03.01.00 503-6-1

Стакан

Стадия	Масса	Масштаб
Р	0.6	1:1

Лист 1 Листов 1

Госкомнефтепродукт РСФСР
ГИПРОНЕФТЕТРАНС

Инв. № подл. | Подпись и дата | Взам. инв. №

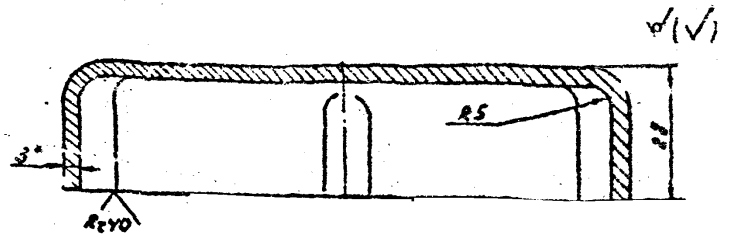

Вид А

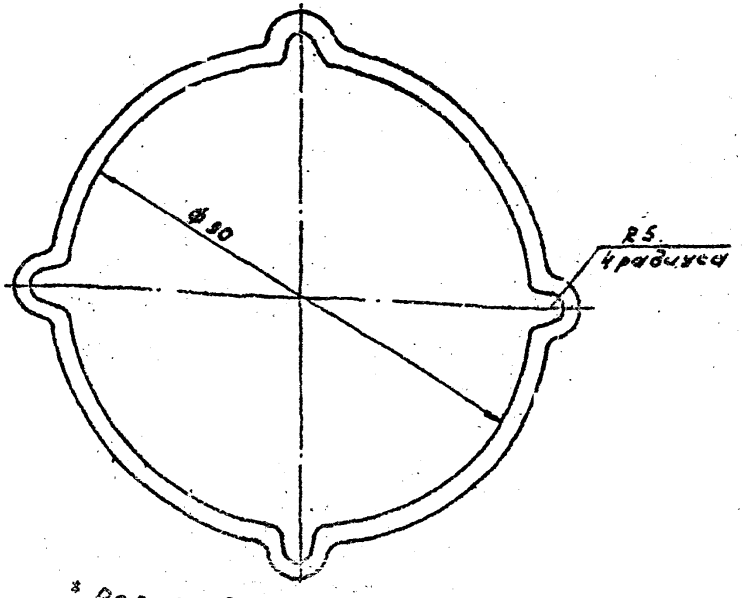

* Размер для справок

Разраб.	Курылева			
Провер.	Каменский			
Рук. гр.	Каменский			
Зам. нач. отд.	Бутенко			
Нач. отд.	Бунтин			
Гл. инж. пр.	Новиков			09.80
Н. контр.	Бутенко			

ТМ 04.03.02.00 503-6-1

Крышка

Стадия	Масса	Масштаб
Р	0.4	1:1
Лист 1	Листов 1	

Гасконнефтепродукт РСФСР
ГИПРОНЕФТЕТРАНС
г. Волгоград

Типовой проект 503-6-1 Альбом II

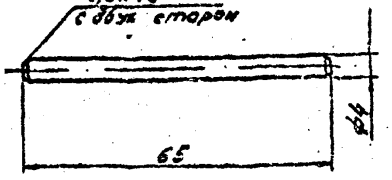

Разраб.	Курылева			
Провер.	Каменский			
Рук. гр.	Каменский			
Зам. нач. отд.	Бутенко			
Нач. отд.	Бунтин			
Гл. инж. пр.	Новиков			09.80
Н. контр.	Бутенко			

ТМ 04.06.03.00 503-6-1

Штифт

Стадия	Масса	Масштаб
Р	0.006	1:1
Лист 1	Листов 1	

Круг ГОСТ 2590-71* / Ст3 ГОСТ 535-79

Гасконнефтепродукт РСФСР
ГИПРОНЕФТЕТРАНС
г. Волгоград

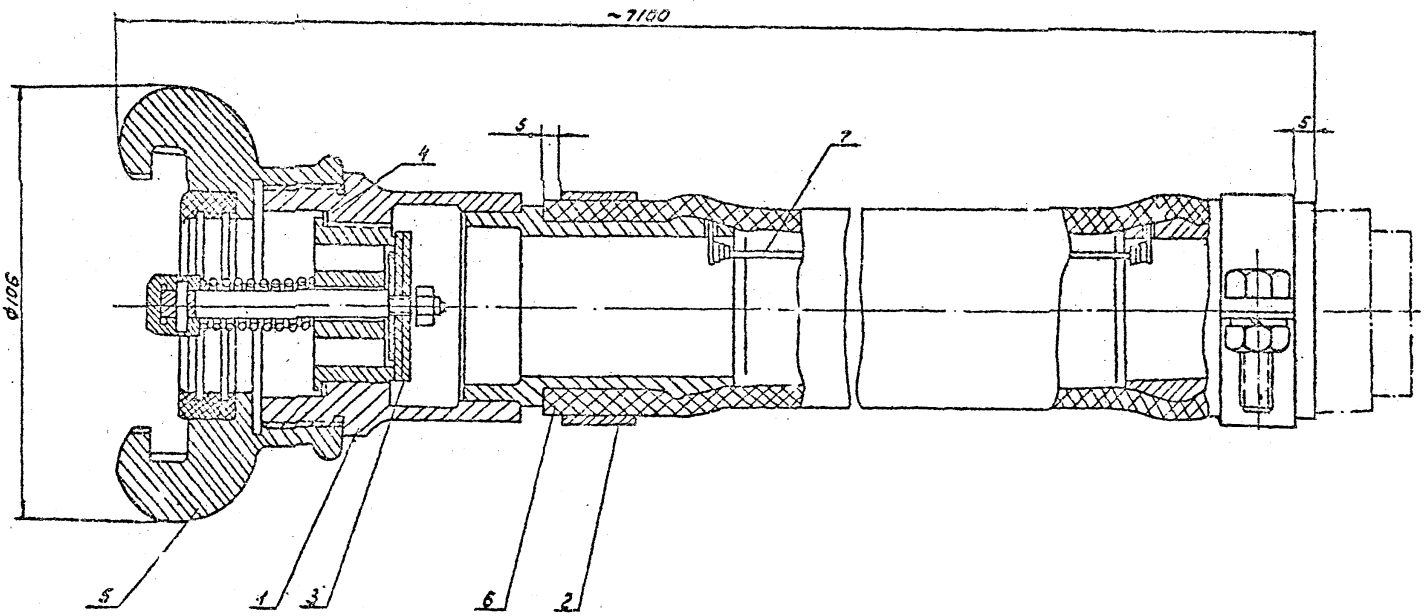

Разраб.	Ульянова			ТН 04.04.00.00.СБ 503-6-1
Пробер.	Коненский			
Рук. гр.	Коненский		0.10	Полумуфта герметизации верхняя
Н. контр.	Бутенко			
Зам. нач.	Бутенко		9.10	
Нач. отд.	Бунтин			
Гл. инж.	Новиков		19.10	

Стадия	Масса	Масштаб
	9.2	1:1
Лист 1	Листов 1	

Госкомнефтепродукт РСФСР
ГИПРОНЕФТЕТРАНС

Типовой проект 503-6-1 Альбом II

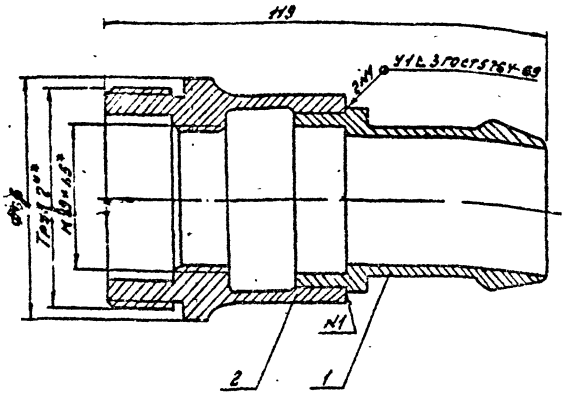

*Размер для справок

Разраб.	Ульянова			ТМ 04.04.01.00.СБ 503-6-1	
Провер.	Каменский				
Рук. гр.	Каменский				
Зам. нач. отд.	Бутенко			Штуцер в сборе	Стадия: Р; Масса: 0,7; Масштаб: 1:1
Н. контр.	Бутенко		7,80		Лист; Листов 1
Нач. отд.	Бунтин				Госкомнефтепродукт РСФСР ГИПРОНЕФТЕТРАНС г. Волгоград
Гл. инженер	Новиков		09.80		

Типовой проект 503-6-1 Альбом II

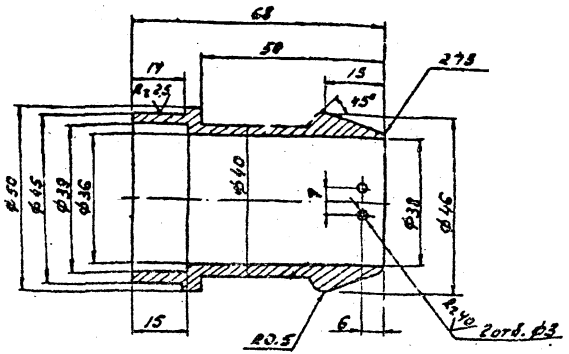

Неуказанные предельные отклонения размеров: валов - по h_7, отверстий - по H_7, остальных - по $\pm\frac{IT}{2}$

Разраб.	Ульянова			ТМ 04.04.01.01 503-6-1	
Провер.	Каменский				
Рук. гр.	Каменский				
Зам. нач. отд.	Бутенко			Штуцер	Стадия: Р; Масса: 0,3; Масштаб: 1:1
Н. контр.	Бутенко				Лист; Листов 1
Нач. отд.	Бунтин				Госкомнефтепродукт РСФСР ГИПРОНЕФТЕТРАНС г. Волгоград
Гл. инженер	Новиков		09.80	Круг В50 ГОСТ 2590-71* / Ст3 ГОСТ 535-79	

Типовой проект 503-6-1 Альбом II

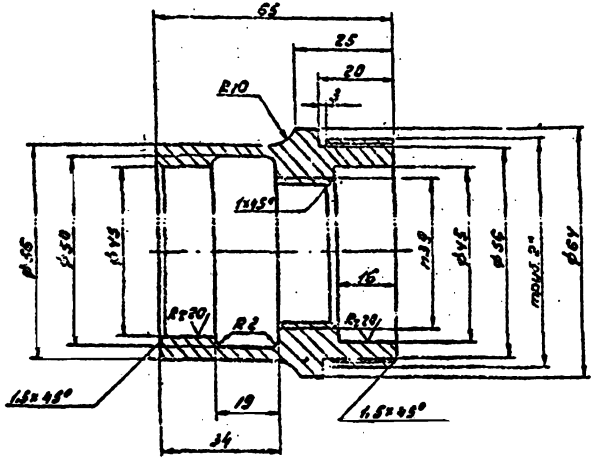

Неуказанные предельные отклонения размеров: валов - по B_7, отверстий - по A_7, остальных - по CM_7.

Разраб.	Ульянова		
Провер.	Каменский		19.80
Рук. гр.	Каменский		
Зам. нач. отд.	Бутенко		
Н. контр.	Бутенко		47.80
Нач. отд.	Бунтин		
Гл. инж. пр.	Новиков		09.80

ТМ 04.04.01.02 503-6-1

Корпус

Стадия	Масса	Масштаб
Р	0,4	1:1

Лист 1 Листов 1

Круг В60 ГОСТ 2590-71* / ТЗ ГОСТ 535-79

Гипроонефтепродукт РСФСР
г. Волгоград

Типовой проект 503-6-1 Альбом II

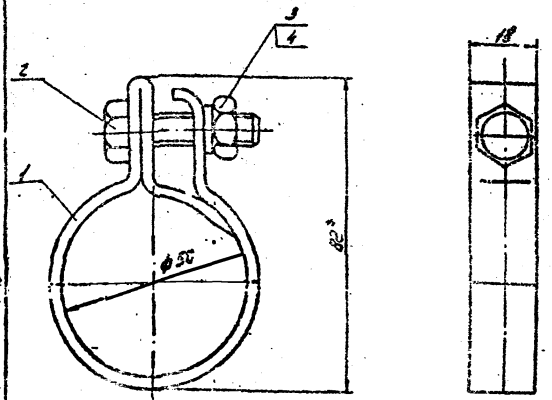

* Размеры для справок

Разраб.	Ульянова		
Провер.	Каменский		
Рук. гр.	Каменский		
Зам. нач. отд.	Бутенко		
Н. контр.	Бутенко		47.80
Нач. отд.	Бунтин		
Гл. инж. пр.	Новиков		09.80

ТМ 04.04.02.00.СБ 503-6-1

Хомут в сборе

Стадия	Масса	Масштаб
Р	0,146	1:1

Лист 1 Листов 1

Гипроонефтепродукт РСФСР
г. Волгоград

Типовой проект 503-6-1 Альбом I

Копия брата

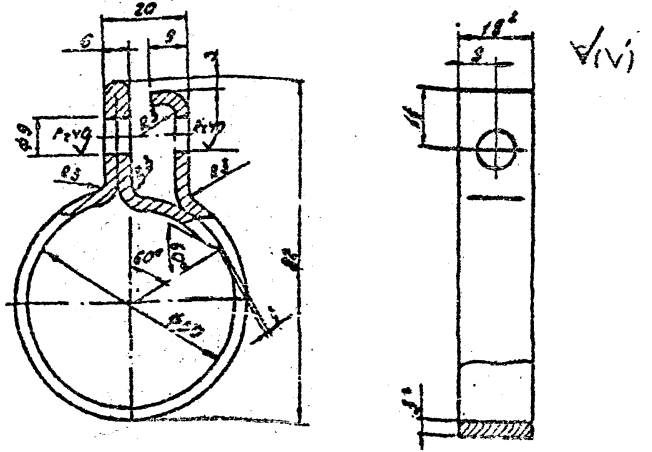

V(VI)

1. * Размер для справок.
2. Длина развертки ~ 270мм.
3. Неуказанные предельные отклонения размеров: отверстий - по A1, остальных - по ±IT/2

Разраб.	Ульянова		ТМ04.04.02.01	503-6-1		
Провер.	Каменский					
Рук.гр.	Каменский					
Зам.нач.отд	Бутенко					
Н.контр.	Бутенко					
Нач.отд.	Бунтин		Хомут	Стадия	Масса	Масштаб
Гл.инж.гр.	Новиков			Р	0,12	1:1
				Лист 1	Листов 1	
			Полоса 3х18 ГОСТ 103-76 / Ст3 ГОСТ 535-79	Всесоюзное теплопродукт. объединение ГИПРОНЕФТЕТРАНС г. Волгоград		

Типовой проект 503-6-1 Альбом I

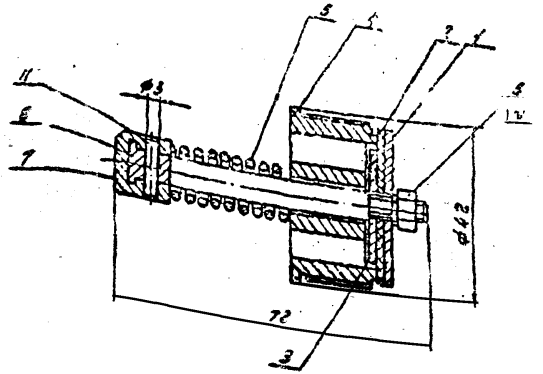

Разраб.	Ульянова		ТМ04.04.02.02.СБ	503-6-1		
Провер.	Каменский					
Рук.гр.	Каменский					
Зам.нач.отд	Бутенко					
Н.контр.	Бутенко					
Нач.отд.	Бунтин		Клипсы в сборе	Стадия	Масса	Масштаб
Гл.инж.гр.	Новиков			Р	0,196	1:1
				Лист 1	Листов 1	
				Всесоюзное теплопродукт. объединение ГИПРОНЕФТЕТРАНС г. Волгоград		

Копия верна

Типовой проект 503-6-1 Альбом II

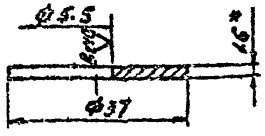

1.* Размер для справок.
2. Неуказанные предельные отклонения размеров: отверстий - по Л1, остальные по СН7

Разраб.	Ульянова		
Провер.	Каменский		
Рук. гр.	Каменский		
Зам. нач. отд.	Бутенко		
Н. контр.	Бутенко		07.80
Нач. отд.	Бутенко		
Гл. инж. пр.	Новиков		09.80

ТМ 04.04.03.01 503-6-1

Шайба

Стадия	Масса	Масштаб
Р	0,009	1:1

Лист 1 | Листов 1

Лист 1,6 ГОСТ 19903-74*
Ст 3 ГОСТ 16523-70*

Госкомнефтепродуктрефер
ГИПРОНЕФТЕТРАНС
г. Волгоград

Инв. № подл. | Подпись и дата | Взам. инв. №

Типовой проект 503-6-1 Альбом II

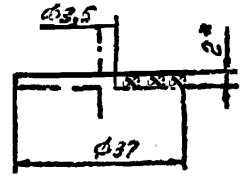

Разраб.	Ульянова		
Провер.	Каменский		1980
Рук. гр.	Каменский		
Зам. нач. отд.	Бутенко		
Н. контр.	Бутенко		07.80
Нач. отд.	Бунтин		
Гл. инж. пр.	Новиков		09.80

ТМ 04.04.03.02 503-6-1

Клапан

Стадия	Масса	Масштаб
Р	0,004	1:1

Лист 1 | Листов 1

Резина ГИБ-А-С ГОСТ 7133-71

Госкомнефтепродуктрефер
ГИПРОНЕФТЕТРАНС

Инв. № подл. | Подпись и дата | Взам. инв. №

Типовой проект 503-6-1 Альбом II

Копия верна

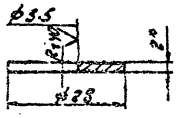

1. Размер для справок.
2. Неуказанные предельные отклонения размеров: отверстий – по A_1, валов – по B_1, остальных – по CM_1.

Разраб.	Ульянова		
Провер.	Каменский		
Рук. гр.	Каменский		
Н. контр.	Бутенко		
Зем. нач. от.	Бутенко		
Нач. отд.	Бунтин		
Гл. инж. пр.	Надиков		09.80

ТМ 04.04.03.03 503-6-1

Шайба

Стадия	Масса	Масштаб
Р	0.007	1:1

Лист 1 Листов 1

Лист 2 гост 15503-74* / Ст 3 гост 15523-70*

Госкомнефтепродукт РСФСР ГИПРОНЕФТЕТРАНС г. Волгоград

Инв. № подл. | Подпись и дата | Взам. инв. №

Типовой проект 503-6-1 Альбом II

Rz 32

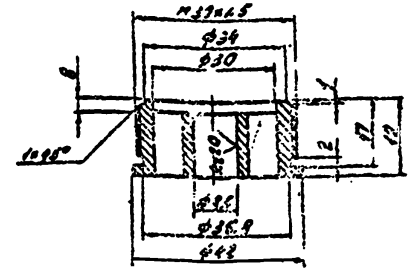

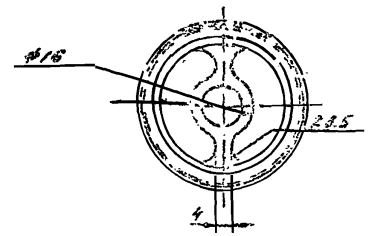

Неуказанные предельные отклонения размеров: отверстий – по A_1, валов – по B_1, остальных по CM_1.

Разраб.	Ульянова		
Провер.	Каменский		
Рук. гр.	Каменский		
Н. контр.	Бутенко		
Зем. нач. от.	Бутенко		
Нач. отд.	Бунтин		
Гл. инж. пр.	Надиков		09.80

ТМ 04.04.03.04. 503-6-1

Седло

Стадия	Масса	Масштаб
Р	0.122	1:1

Лист 1 Листов 1

Л062-17 2 гост 931-78

Госкомнефтепродукт РСФСР ГИПРОНЕФТЕТРАНС г. Волгоград

Инв. № подл. | Подпись и дата | Взам. инв. №

Типовой проект 503-6-1 Альбом II Копия верна

√(V)

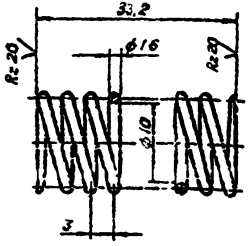

Число рабочих витков	10
Число витков полное	12
Направление навивки	произвольное
Диаметр по гильзе	10
Длина развернутой пружины	420

Разраб	Ульянова		
Провер	Каменский		
Рук гр	Каменский		
Н.контр	Бутенко		
Зам.нач.отд	Бутенко		
Нач отд	Бунтин		
Гл инж пр	Новиков		

ТМ 04.04.03.05 503-6-1

Пружина

Стадия	Масса	Масштаб
Р	0,008	2:1

Лист 1 Листов 1

Проволока 1-1,6 ГОСТ 9389-75

Госкомнефтепродукт РСФСР ГИПРОНЕФТЕТРАНС г Волгоград

Инв.№ подл | Подпись и дата | Взам инв.№

Типовой проект 503-6-1 Альбом II

Rz32 √(V)

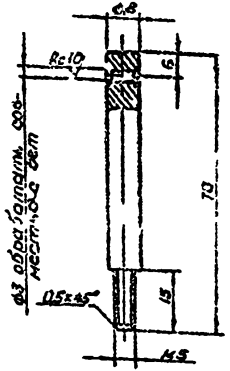

Разраб	Ульянова		
Провер	Каменский		
Рук гр	Каменский		
Н.контр	Бутенко		
Зам.нач.отд	Бутенко		
Нач отд	Бунтин		
Гл инж пр	Новиков		

ТМ 04.04.03.06 503-6-1

Шток

Стадия	Масса	Масштаб
Р	0,024	1:1

Лист 1 Листов 1

Круг 8,8 ГОСТ 2590-71* / Ст3 ГОСТ 16523-70*

Госкомнефтепродукт РСФСР ГИПРОНЕФТЕТРАНС

Инв.№ подл | Подпись и дата | Взам инв.№

Типовой проект 503-6-1 Альбом II

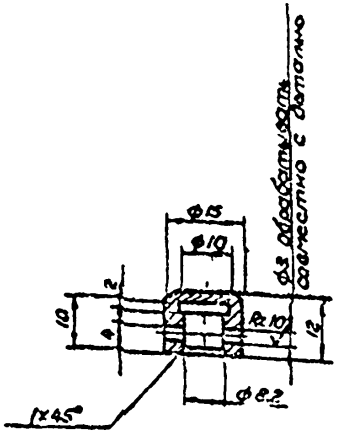

Разраб	Ульянова		
Провер	Каменский		
Рук гр	Каменский		
Н контр	Бутенко		
Зам нач отд	Бутенко		
Нач отд	Бунтин		
Гл инж пр	Новиков		

ТМ 04 04 03 07 503-6-1

Колпачек

Стадия	Масса	Масштаб
Р	0,016	1:1

Лист 1 Листов 1

Госкомнефтепродукт РСФСР ГИПРОНЕФТЕТРАНС г. Волгоград

АОБ2-1Т2 ГОСТ 951-70

Подпись и дата

Взам инв №

Инв. № подл.

Типовой проект 503-6-1 Альбом II

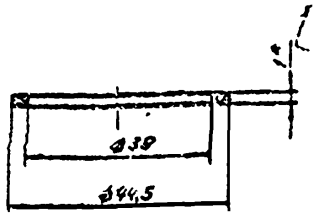

* Размер для справок

Разраб	Ульянова		
Пров	Каменский		
Рук гр	Каменский		
Н контр	Бутенко		
Зам нач отд	Бутенко		
Нач отд	Бунтин		
Гл инж пр	Новиков		

ТМ 04 04 04 00 503-6-1

Прокладка

Стадия	Масса	Масштаб
Р	0,001	1:1

Лист 1 Листов 1

Поронит 1×750×500 ГОСТ 481-71

Госкомнефтепродукт РСФСР ГИПРОНЕФТЕТРАНС г. Волгоград

Подпись и дата

Взам инв №

Инв. № подл.

Типовой проект 503-6-1 Альбом II Копия верна

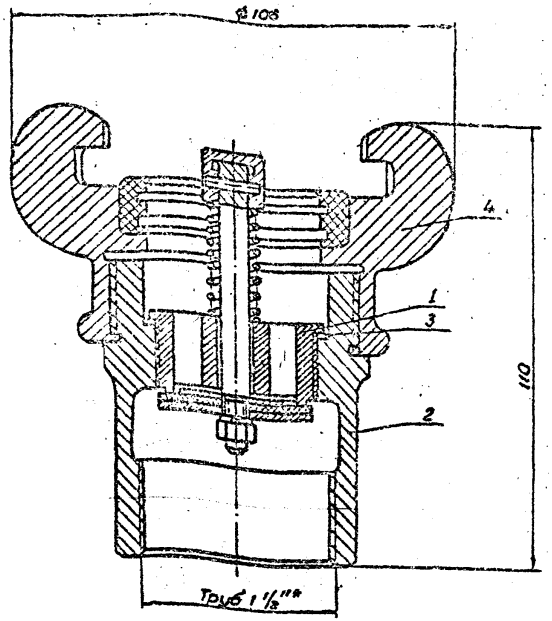

* Размер для справок.

Разраб.	Ульянова		ТМ 04.05.00.00 СБ	503-6-1	
Пров.	Каменский				
Рук. гр.	Каменский		Полумуфта герметизации нижняя	Стадия: Р; Масса: 0,12; Масштаб: 1:1	
Н. контр.	Бутенко			Лист 1; Листов 1	
Зам. нач. от	Бутенко			Госкомнефтепродукт РСФСР ГИПРОНЕФТЕТРАНС г. Волгоград	
Нач. отд	Бухтин				
Гл. инж. пр	Новиков				

Типовой проект 503-6-1 Альбом I

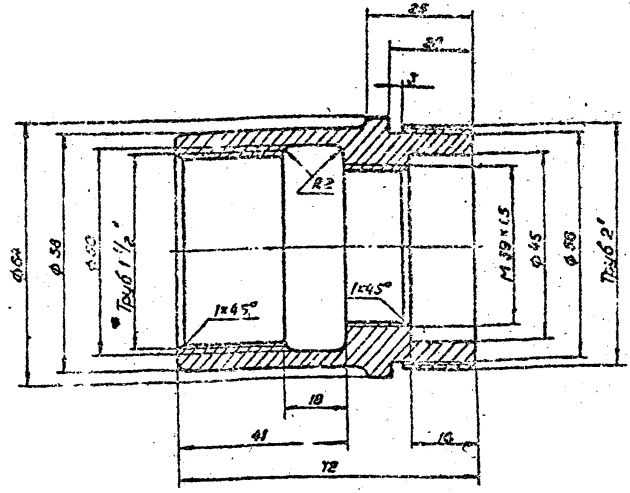

Неуказанные предельные отклонения размеров: отверстий - по A_1, валов - по B_1, остальных - по CM_1.

Разраб.	Ульянова		ТМ 04.05.01.00	503-6-1	
Провер.	Каменский				
Рук. гр.	Каменский		Корпус клапана	Стадия: Р; Масса: 0,5; Масштаб: 1:1	
Н. контр.	Бутенко			Лист 1; Листов 1	
Зам. нач. от	Бутенко			Госкомнефтепродукт РСФСР ГИПРОНЕФТЕТРАНС	
Нач. отд	Бухтин				
Гл. инж. пр.	Новиков				

Круг В 65 ГОСТ 2590-71 / Ст 5 ГОСТ 535-79

Типовой проект 503-6-1 Альбом II

Копия с/на

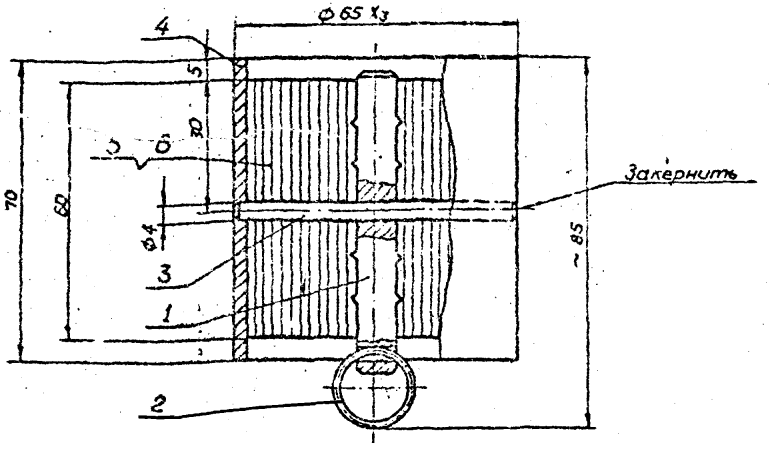

Стальная лента наматывается плотно на стержень ф 10 рулоном. Наматка рулона производится двумя лентами. Одна гофрированная, другая - плоская. Сечение канала образуемого гофрированной лентой - треугольник с размерами в свету $h = 1{,}45$ мм, основание $t = 3{,}9 \div 4$.

Разраб.	Курылева			ТМ 04.06.00.00 СБ 503-6-1		
Пров.	Коненский					
Рук. гр.	Коненский					
Зон. нач. от.	Бутенко		0,152			
Нач. отд.	Бунтин			Кассета в сборе	Стадия	Масса	Масштаб
Гл. инж. пр.	Новиков		09.80		Р	0,152	1:1
Н. контр.	Бутенко				Лист 1	Листов 1
					Госкомнефтепродукт РСФСР ГИПРОНЕФТЕТРАНС г. Волгоград	

Инв. № подл. | Подпись и дата | Взам. инв. №

Типовой проект 503-6-1 Альбом II

№ 40 V N1

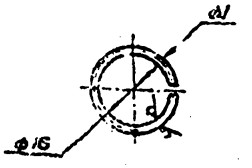

Длина заготовки 53 мм

Разраб.	Курылева			ТМ 04.06.02.00 503-6-1		
Пров.	Коненский					
Рук. гр.	Коненский					
Зон. нач. от.	Бутенко		0,152			
Нач. отд.	Бунтин		09.80	Кольцо	Стадия	Масса	Масштаб
Гл. инж. пр.	Новиков				Р	0,152	1:1
Н. контр.	Бутенко				Лист 1	Листов 1
				Проволока 1-45 ГОСТ 17305-71*	Госкомнефтепродукт РСФСР ГИПРОНЕФТЕТРАНС г. Волгоград	

Инв. № подл. | Подпись и дата | Взам. инв. №

Копия верна

Типовой проект 503-6-1 Альбом II

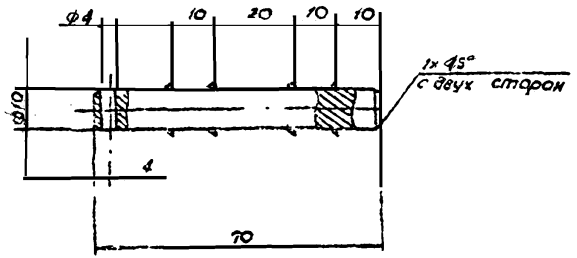

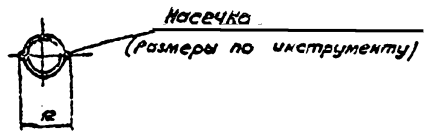

Разраб.	Курылева		
Провер.	Каменский		
Рук. гр.	Каменский		
Зам. нач. отд.	Бутенко		
Нач. отд.	Бунтин		
Гл. инж. пр.	Новиков		
Н. контр.	Бутенко		

ТМ 04.06.01.00 503-6-1

Стержень

Стадия	Масса	Масштаб
Р	0,046	1:1

Лист 1 Лист 1

Круг ГОСТ 2590-71* / Ст3 ГОСТ 535-79

Госкомнефтепродукт РСФСР
ГИПРОНЕФТЕТРАНС
г. Волгоград

Типовой проект 503-6-1 Альбом II

Подпись и дата

Инв. № подл.

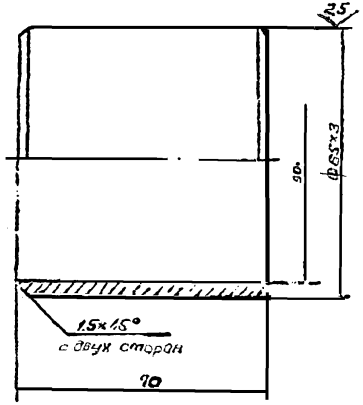

Разраб.	Курылева		
Провер.	Каменский		
Рук. гр.	Каменский		
Зам. нач. отд.	Бутенко		
Нач. отд.	Бунтин		
Гл. инж. пр.	Новиков		29.89
Н. контр.	Бутенко		

ТМ 04.06.04.00 503-6-1

Труба

Стадия	Масса	Масштаб
	0,54	1:1

Лист 1 Листов 1

Труба круглая 70×8 Д1М ГОСТ 184 75-75*1

ГИПРОНЕФТЕТРАНС
г. Волгоград

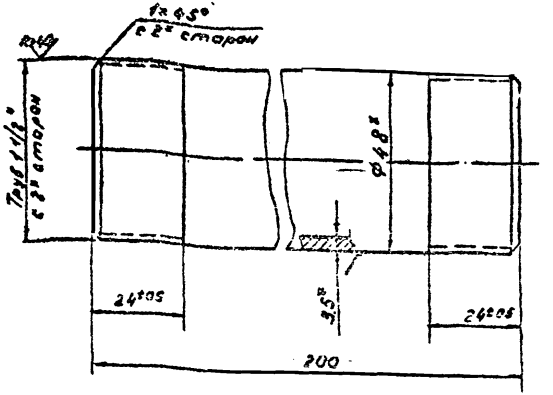

* Размер для справок

Разраб.	Ульянова		
Провер.	Каменский		
Рук. гр.	Каменский		
Н. контр.	Бутенко		
Зам. нач. отд.	Бутенко		09.80
Нач. отд.	Бунтин		
Гл. инж. пр.	Новиков		09.80

ТМ 04.07.00.00 503-6-1

Труба

Стадия	Масса	Масштаб
Р	0,6	1:1

Лист 1 Листов 1

Труба 40×3,5 ГОСТ 3262-75*

Госкомнефтепродукт РСФСР
ГИПРОНЕФТЕТРАНС
г. Волгоград

Типовой проект 503-6-1 Альбом II

Альбом II

Типовой проект 503-6-1

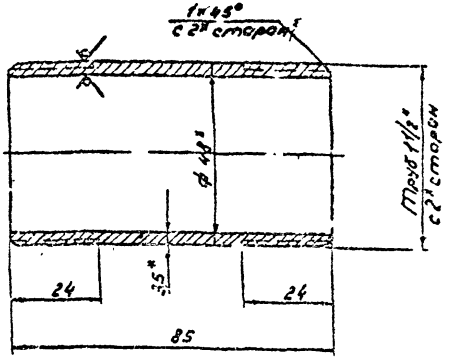

* Размер для справок

Разраб.	Ульянова		
Провер.	Каменский		
Рук. гр.	Каменский		
Н. контр.	Бутенко		
Зам. нач. отд.	Бутенко		09.80
Нач. отд.	Бунтин		
Гл. инж. пр.	Новиков		09.80

ТМ. 04.08.00.00 503-6-1

Труба

Стадия	Масса	Масштаб
Р	0,24	1:1

Лист 1 Листов 1

Труба 40×3,5 ГОСТ 3262-75*

Госкомнефтепродукт РСФСР
ГИПРОНЕФТЕТРАНС
г. Волгоград

Инв. № подл. | Подп. и дата | Взам. инв. №

Типовой проект 503-6-1 Альбом II

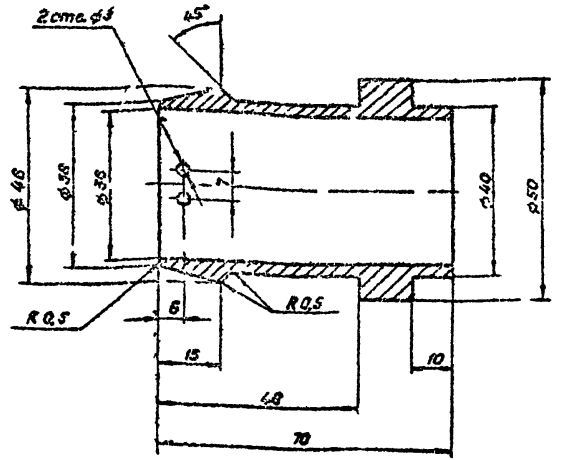

Неуказанные предельные отклонения размеров окружностей - по A_1, вылов - по B_1, остальных по CM_1.

Разраб	Ульянова			
Провер	Каменский			
Рук гр	Каменский			
Н.контр	Бутенко			
Гл инж пр	Новиков			

ТМ.04.09.00.00 503-6-1

Штуцер

Стадия	Масса	Масштаб
Р	0,3	1:1
Лист 1	Листов 1	

Круг $\frac{B\ 50\ ГОСТ\ 2590-71^*}{Ст3\ ГОСТ\ 535-79}$

Госкомнефтепродукт РСФСР ГИПРОНЕФТЕТРАНС г. Волгоград

Инв. № подл. | Подпись и дата | Взам. инв. №

Типовой проект 503-6-1 Альбом II

Вид Б

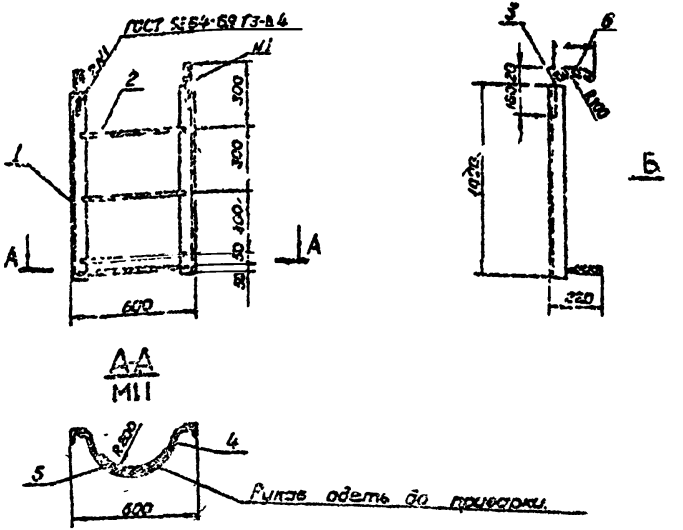

А-А
М11

Разраб	Ульянова			
Провер	Каменский			
Рук гр	Каменский			
Н.контр	Бутенко			
Нач отд	Бунтман			
Гл инж пр	Новиков			

ТМ05-00.00.00.СБ 503-6-1

Стремянка

Стадия	Масса	Масштаб
Р	21,5	1:20
Лист 1	Листов 1	

Госкомнефтепродукт РСФСР ГИПРОНЕФТЕТРАНС г. Волгоград

Инв. № подл. | Подпись и дата | Взам. инв. №

gost.e-ecolog.ru