ИСПОЛНИТЕЛЬНЫЙ КОМИТЕТ ЛЕНИНГРАДСКОГО ГОРОДСКОГО СОВЕТА НАРОДНЫХ ДЕПУТАТОВ

ГЛАВНОЕ АРХИТЕКТУРНО-ПЛАНИРОВОЧНОЕ УПРАВЛЕНИЕ

ТИПОВЫЕ КОНСТРУКЦИИ И ДЕТАЛИ ЗДАНИЙ И СООРУЖЕНИЙ ДЛЯ СТРОИТЕЛЬСТВА В ЛЕНИНГРАДЕ

СЕРИЯ 1.243.1 КЛ-3

ПЛИТЫ ПЕРЕКРЫТИЙ ЖЕЛЕЗОБЕТОННЫЕ СПЛОШНЫЕ ДЛЯ ЖИЛЫХ ОБЩЕСТВЕННЫХ ЗДАНИЙ

ВЫПУСК 2-1

АРМАТУРНЫЕ ИЗДЕЛИЯ

gost.e-ecolog.ru

1985

ИСПОЛНИТЕЛЬНЫЙ КОМИТЕТ ЛЕНИНГРАДСКОГО ГОРОДСКОГО СОВЕТА НАРОДНЫХ ДЕПУТАТОВ

ГЛАВНОЕ АРХИТЕКТУРНО-ПЛАНИРОВОЧНОЕ УПРАВЛЕНИЕ

ТИПОВЫЕ КОНСТРУКЦИИ И ДЕТАЛИ ЗДАНИЙ И СООРУЖЕНИЙ ДЛЯ СТРОИТЕЛЬСТВА В ЛЕНИНГРАДЕ

СЕРИЯ 1.243.1 КЛ-3

ПЛИТЫ ПЕРЕКРЫТИЙ ЖЕЛЕЗОБЕТОННЫЕ СПЛОШНЫЕ ДЛЯ ЖИЛЫХ И ОБЩЕСТВЕННЫХ ЗДАНИЙ

ВЫПУСК 2-1

АРМАТУРНЫЕ ИЗДЕЛИЯ

ЛЕННИИПРОЕКТ

Гл.констр. — Гл.спец. — Буинцкая, Новаева

Рук. группы — Баханкин

Разработал — Баханкин

Рассчитал — Терехов, Казаков

Исполнил — Кезя-А

Гл.инж.-тэ — Иванов

Гл. конст. ин-та — Баханкин

Нач. упр. №3 — Терехов

Нач. ОКУ — Пекерский

Согласовано: Буинцкая, Новаева, Баханкин, Терехов, Казаков

Проверил — Буинцкая

Нормоконтролер — Новаева

Рег.№	Дата	Внесены изменения	Должность	Подпись	Фамилия
изм.1	1986	изм.1	гл.спец.		Новаева
изм.2	1989	изм.2	гл.спец.		Новаева
изм.3	1989	изм.3	гл.спец.		Новаева

РАЗРАБОТАНЫ
ИНСТИТУТОМ ЛЕННИИПРОЕКТ

ВВЕДЕНЫ В ДЕЙСТВИЕ
УКАЗАНИЕМ № 85-У от 14.08.85

изм.1 УКАЗАНИЕ № 81-У от 16.10.86
изм.2 Указание № 98-У от 15.09.89
изм.3 Указание № 18-У от 19.02.90

1985

К1

Номер изм.	Основание изменений	Краткое содержание изменений	Номера листов: корректировка	Номера листов: дополнение	Номера листов: аннулирование	Подписи: ГИП, ГАП	Подписи: Гл.спец
1	Указание	Выпуск дополнен	тит. лист обложка	12, 13			
	№ 81-у	сетками С-24, С-23 и	ИК				
	от 16.10.86	каркасом К-4 для	СС				Ив
		сантехнической	С				(Иовлева)
		плиты П 33.15.16-8-1					
2.	Указание	Выпуск дополнен	тит. лист обложка				
	№ 91-у	сетками	ИК				
	от 15.09.89	Дс по ГОСТ 25279-85; откорректирована	СС. С				
		пояснительная записка; изменено название	ОЗ; ОЗСС				Бунич
		серии					
3.	Указание	Выпуск дополнен	обложка тит.л	стр. 14; 15;			
	№ 18-у	петлями УП2-8-1;	И.К	16; 17.			Ив
	от 19.02.90	УП2-10-1; УП2-12-1.	СС; С				Иовлева

Номер изм.	Основание изменений	Краткое содержание изменений	Номера листов: корректировка	Номера листов: дополнение	Номера листов: аннулирование	Подписи: ГИП, ГАП	Подписи: Гл.спец.

Согласовано

Взам. инв. №

Подпись и дата

Инв. № подл.

3		ЗАМ	Ук №	11.89		БАБИНА
2		ЗАМ	Ук № 91-у	08.89		БАБИНА
1		ЗАМ	Ук № 81-у	08.86		УСАТЕНКО
Изм	Кол. уч.	Лист	№ докум.	Дата	Подпись	Фамилия

Нач. отд.	Печерский	08.86
Гл. к. отд.	Бунич	"
Гл. спец. отд.	Иовлева	"
Н. контр.	Бунич	"
Провер.	Иовлева	"

1.243.1 КЛ-3 2—1 ИК

Информационная карта

Стадия	Лист	Листов
Р	1	1

ЛЕННИИПРОЕКТ ОКУ

№ выпуска	Наименование выпуска	Документ утверждения	Документ изменения
Выпуск 1-1	Плиты длиной от 179 до 419 см шириной 119 и 149 см.	Указание N 85-У от от 14.08.85	Указание N 81-У от 16.10.86 Указание № 18-У от 19.02.90
Выпуск 1-2	Плиты межколонные для вкладного перекрытия каркасов первых этажей.	—"—	Указание № 91-У от 15.09.89г
Выпуск 2-1	Арматурные изделия.	—"—	Указание N 81-У от 16.10.86 Указание № 91-У от 15.09.89г Указание №18-У от 19.02.90
Выпуск 1-11	Плиты длиной от 179 до 419 см шириной 119 и 149 см с петлями на торцах	Указание № 18-У от 19.02.90	

Согласовано

Инв.№ подл. | Подпись и дата | Взам.инв. №

Изм	Лист	N док	Дата	Подпись	фамилия
3		ЗАМ	Ук№	11 89	БАБИНА
2		ЗАМ	Ук№ 91-У	09 89	БАБИНА
1		ЗАМ	Ук№ 81-У	1986	Новлева

НАЧ.ОТД	ПЕЧЕРСКИЙ		06 89
ГА. К.ОТД	БУНИЧ		—"—
ГА.СП.ОТД	НОВЛЕВА		—"—
Н. КОНТР	БУНИЧ		—
Провер.	НОВЛЕВА		—"—
Разработ.	—	—	—
Исполнил	—	—	—

1.243.1.КЛ-3 2-1 СС

Состав серии

Стадия	Лист	Листов
Р		1

ЛЕННИИПРОЕКТ ОКУ

Формат 12

Обозначение	Наименование	№ стр.	Примечание
	ОБЛОЖКА		изм.1 зам.
	ТИТУЛЬНЫЙ ЛИСТ	1	
1.243.1 КЛ-3 2-1 ИК	ИНФОРМАЦИОННАЯ КАРТА	2	изм. 3 зам.
СС	СОСТАВ СЕРИИ	3	изм. 3 зам.
С	СОДЕРЖАНИЕ	4	изм. 3 зам.
ПЗ	ПОЯСНИТЕЛЬНАЯ ЗАПИСКА	5	изм. 2 зам
01	СЕТКИ С1 ÷ С20	6	
01СБ	СЕТКИ С1 ÷ С20	7	
02	КАРКАСЫ КК-1, КК-2, К-3; СЕТКИ С-21; С-22	8	изм. 1 зам.
02СБ	КАРКАСЫ КК-1, КК-2, К-3; СЕТКА С-21; С-22	9	изм 1 зам
03	ПЕТЛИ П-1; СП12-8 ÷ СП12-12 СЕТКИ 3С... ПО ГОСТ 23279-85	10	изм 2 зам.
03СБ	ПЕТЛИ П-1; СП12-8 ÷ СП12-12 СЕТКИ 4С... ПО ГОСТ 23279-85	11	изм 2 зам.
04	Сетки С-24, С-23. Каркас К-4	12	изм.1; нов.
04СБ	Сетки С-24, С-23. Каркас К-4	13	изм.1; нов.
	Сборочный чертёж		
05	Петли УП2-8-1; УП2-10-1; УП2-12-1	14	изм 3 нов
05СБ	Петли УП2-8-1; УП2-10-1; УП2-12-1		
	Сборочный чертеж	15	изм 3. нов.
06	Сетки: С-2-1; С-4-1; С-6-1; С-8-1;		
	С-10-1; С-12-1; С-14-1; С-15-1 ÷ С-18-1.	16	изм. 3. нов
06СБ	Сетки: С-2-1; С-4-1; С-6-1; С-8-1;		
	С-10-1; С-12-1; С-14-1; С-15-1 ÷ С-18-1	17	изм. 3 нов.

Обозначение	Наименование	№ стр.	Примечание

Изм	№ уч.	Лист	№ докум.	Дата	Подпись	Фамилия
3		ЗАМ	Ук-У	11.89		Бабина
2		зам.	Ук №71-У	09.89		Бабина
1		зам.	Ук №81-У	08.86г		Усатенко

Нач.отд.	Печерский		ОС.1.5
Гл.к.отд.	Бунич		-//-
Гл.сп.отд.	Новцева		-//-
Н.контр.	Бунич		-//-
Проверил	Иоблева		-//-
Разраб.	—		-//-
Исполнил			-//-

1.243.1 КЛ-3 2-1 С

СОДЕРЖАНИЕ

Стадия	Лист	Листов
Р	1	1

ЛЕННИИПРОЕКТ ОКУ

Взам.инв. № | Подпись и дата | Инв.№ подл.

Т-093-1

Формат А3

К1

I. ОБЩИЕ ПОЛОЖЕНИЯ.

I.I Настоящий выпуск содержит рабочую документацию арматурных изделий сплошных железобетонных плит перекрытий.

I.2 Опалубочно-арматурные чертежи плит разработаны в выпусках I-I и I-2 настоящей серии.

I.3 Арматурные изделия должны удовлетворять требованиям ГОСТ I0932-75 и ГОСТ I30I5.0-83.

I.4 Перечень нормативно-технической документации приведен в выпусках I-I и I-2 настоящей серии.

2. КОНСТРУКТИВНАЯ ХАРАКТЕРИСТИКА.

2.I Арматурные изделия приняты следующих видов:
- отдельные предварительно напряженные стержни класса А-IУ и АтУ по ГОСТ 578I-82;
- плоские каркасы с рабочей арматурой из стали класса А-Ш по ГОСТ 578I-82;
- сетки из стали класса Вр-I по ГОСТ 6727-80;
- сварные сетки из стали класса Вр-I по ГОСТ 8478-8I;
- строповочные петли из стали класса А-I по ГОСТ 578I-82.

3. УКАЗАНИЯ ПО ИЗГОТОВЛЕНИЮ.

3.I Изготовление плоских каркасов и сеток производить контактной точечной сваркой в соответствии с требованиями ГОСТ I4098-85 и СН 393-79.

3.2 Сварные крестообразные соединения стержней имеют ненормируемую прочность /в сетках и каркасах/.

3.3 Длины натягиваемых стержней на чертежах условно показаны равными длине пламеней. Фактическая длина заготовок натягиваемых стержней определяется с учетом выпусков для закрепления стержней на упорах форм в соответствии с "Руководством по технологии изготовления предварительно-напряженных конструкций (НИИЖБ, Госстроя СССР, I975г.).

3.4 Сетки С-2; С-I8 разрешается разрезать в нерабочем направлении Стык разрезанных сеток осуществлять внахлестку с перепуском на 110÷150мм.

1		ЗАМ.	Ук №91-У	08.89	[signature]	Бабина
Изм	№ уч.	Лист	№ докум.	Дата	Подпись	Фамилия

Нач.отд.	Бунич	[signature]	08.89
Гл.конст.	Бунич	[signature]	-и-
Гл.спец.	Новлева	[signature]	-и-
Рук.гр.	Бабина	[signature]	-и-
Провер.	Бабина	[signature]	-и-
Разработ.	—	—	—
Исполнит.	Седова	[signature]	-и-
Н.контр.	Новлева	[signature]	-и-

1.243.1 КЛ-3 2-1 ПЗ

Пояснительная записка

Стадия	Лист	Листов
Р	1	1

ЛЕННИИПРОЕКТ ОКУ

Формат 12

КЛ

Формат	Зона	Поз	Обозначение	Наименование	Кол. на исполнение 1.243.1 КЛ-3 2-1 01 СБ																		Примечание
					–	01	02	03	04	05	06	07	08	09	10	11	12	13	14	15	16	17	18	19	
				ДОКУМЕНТАЦИЯ																				
А3			1.243.1КЛ-3 2-1 01 СБ	сборочный чертеж																				
А3			1.243.1КЛ-3 2-1 ПЗ	пояснительная записка																				
				ДЕТАЛИ																				МАССА 1 поз. кг
Б.Ч		3	ГОСТ 6727-80	ϕ4 Вр I L = 1250																		2		0.114
Б.Ч		3		ϕ4 Вр I L = 1850																			2	0.169
Б.Ч		4		ϕ4 Вр I L = 300																		4	4	0.028
Б.Ч		2		ϕ4 Вр I L = 1170	8		9		10		11		13		14		15		16		17		7		0.107
Б.Ч		2		ϕ4 Вр I L = 1470		8		9		10		11		13		14		15		16		17		10	0.135
Б.Ч		1	ГОСТ 5781-82	ϕ6 А III L = 1750	6	8																	6		0.388
Б.Ч		1		ϕ6 А III L = 2050			4	6																	0.455
Б.Ч		3		ϕ8 А III L = 2050			2	2											1						0.809
Б.Ч		3		ϕ6 А III L = 2350					2	4															0.521
Б.Ч		1		ϕ8 А III L = 2350					4	4														6	0.928
Б.Ч		1		ϕ10 А III L = 2650							6	8													1.635
Б.Ч		3		ϕ10 А III L = 2950									2	2											1.820
Б.Ч		1		ϕ8 А III L = 2950									4	6											1.165
Б.Ч		1		ϕ10 А III L = 3250											6	8									2.005
Б.Ч		1		ϕ12 А III L = 3550													6	6							3.152
Б.Ч		3		ϕ10 А III L = 3550														2							2.190
Б.Ч		1		ϕ12 А III L = 3850															6	6					3.420
Б.Ч		3		ϕ10 А III L = 3850																2					2.375
Б.Ч		1		ϕ12 А III L = 4150																	11	15			3.685
					С-1	С-2	С-3	С-4	С-5	С-6	С-7	С-8	С-9	С-10	С-11	С-12	С-13	С-14	С-15	С-16	С-17	С-18	С-19	С-20	

Согласовано

Взам.инв.№

Подпись и дата

Инв.№ подл.

НАЧ.ОТД	ПЕЧЕРСКИЙ		06.85
ГА.К.ОТД	БУНИЧ		
ГА.СП.ОТД	ИОВАЕВА		
Н.КОНТР	БУНИЧ		
ПРОВЕРИЛ	ИОВАЕВА		
РАЗРАБОТ	МАЙЗАЛИНА		
ИСПОЛНИЛ	МАЙЗАЛИНА		

1.243.1КЛ-3 2-1 01

сетки С-1 ÷ С-20

Стадия	Лист	Листов
Р	1	1

ЛЕННИИПРОЕКТ ОКУ

Рис. 1

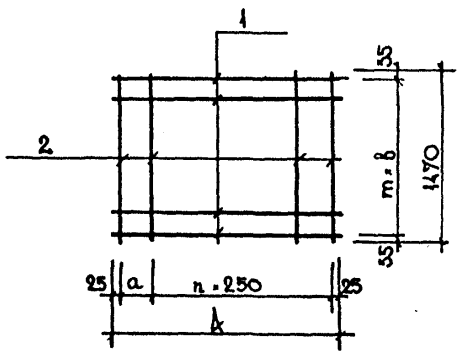

Рис. 2

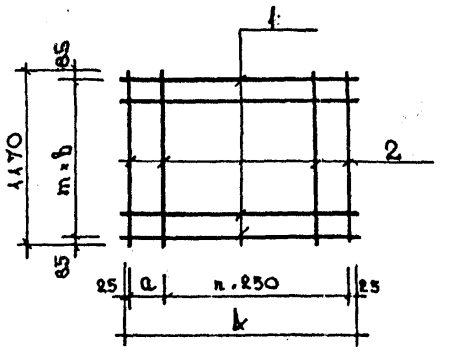

Рис. 3

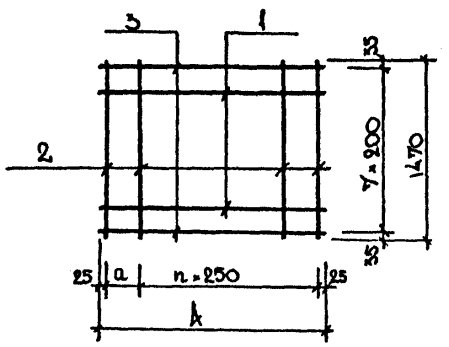

Рис. 4

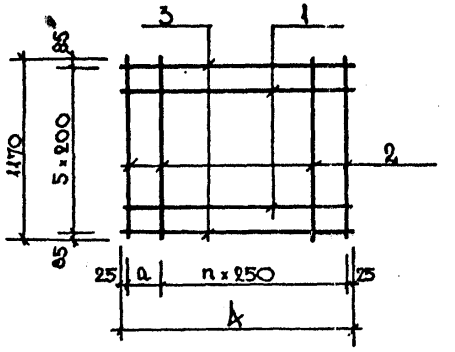

Рис. 5

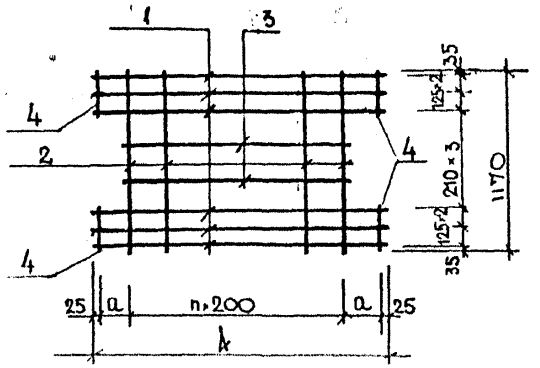

Обозначение	Рис.	№ сетки	Размеры в мм A	b	a	Шаг m	n	Масса кг
1.243.1 КАЗ 2-1-01СБ	2	С1	1750	200	200	5	6	3.19
-01	1	С2	1750	200	200	7	6	4.18
-18	5	С19	1750	–	250	–	6	3.41
-02	4	С3	2050	–	250	–	7	4.40
-03	3	С4	2050	–	250	–	7	5.57
-04	4	С5	2350	–	300	–	8	5.82
-05	3	С6	2350	–	300	–	8	7.14
-19	5	С20	2350	–	250	–	9	9.37
-06	2	С7	2650	200	350	5	9	10.99
-07	1	С8	2650	200	350	7	9	14.57
-08	4	С9	2950	–	150	–	11	9.69
-09	3	С10	2950	–	150	–	11	12.39
-10	2	С11	3250	200	200	5	12	13.53
-11	1	С12	3250	200	200	7	12	17.93
-12	2	С13	3550	200	250	5	13	20.52
-13	3	С14	3550	–	250	–	13	25.32
-14	2	С15	3850	200	300	5	14	22.23
-15	3	С16	3850	–	300	–	14	27.43
-16	2	С17	4150	100	350	10	15	42.36
-17	1	С18	4150	100	350	14	15	57.57

Указания по изготовлению сеток см. пояснительную записку.

Согласовано

Взам. инв. №

Подпись и дата

Инв. № подл.

Нач. отд.	Печерский		06.85
Гл. к. отд.	Бунич		-"-
Гл. св. отд.	Новлева		-"-
Н. контр.	Бунич		-"-
Проверил	Новлева		-"-
Разработ.	Майзлиц		-"-
Исполнил	Майзлиц		-"-

1.243.1 КЛ-3 2-1 01 СБ

Сетки С-1 ÷ С-20
Сборочный чертеж

Стадия	Масса	Масштаб
Р		
Лист 1	Листов 1	

ЛЕННИИПРОЕКТ ОКУ

Формат А3

К1

Формат	Зона	Поз	Обозначение	Наименование	Кол. на исполнение 1.243 КЛ-3 2-1 02 →	-01	-02	-03	-04	Примечание
				ДОКУМЕНТАЦИЯ						
А3			1.243.1 КЛ-3 2-1 02СБ	СБОРОЧНЫЙ ЧЕРТЕЖ						
А3			1.243.1 КЛ-3 2-1 ПЗ	ПОЯСНИТЕЛЬНАЯ ЗАПИСКА						
				ДЕТАЛИ						
				ГОСТ 5781-82						Масса 1поз., кг
Б4		1		⌀12 А III L=1100			2			0.98
				ГОСТ 6727-80						
Б4		2		⌀4 Вр I L=130			6			0,012
Б4		1		⌀4 Вр I L=660				5		0.053
Б4		2		⌀4 Вр I L=390				4		0.035
Б4		2		⌀4 Вр I L=200	10	18				0.012
Б4		1		⌀4 Вр I L=1000	2					0.092
Б4		1		⌀4 Вр I L=1800		2				0.17
Б4		1		⌀4 Вр I L=1730					6	0.16
Б4		2		⌀4 Вр I L=790					12	0.073
					КК-1	КК-2	К-3	С-21	С-22	

Согласовано

Взам.инв.№ | Подпись и дата | Инв.№ подл.

1		ЗДМ	Ук№ 81-У	07.89		БАБИНА	
Изм	N уч	Лист	N док.	Дата	Подп	Фамилия	

Нач. отд.	Печерский		06.89
Гл.к.отд.	Бунич		-"-
Гл.сп.отд.	Новлева		-"-
Н.контр.	Бунич		-"-
Проверил	Новлева		-"-
Разработ.	Майзлина		-"-
Исполнил	Майзлина		-"-

1.243.1 КЛ-3 2-1 02

КАРКАСЫ КК-1, КК-2, К-3 СЕТКА С-21; С-22

Стадия	Лист	Листов
Р	1	1

ЛЕННИИПРОЕКТ ОКУ

Т-92I-I

ОБОЗНАЧЕНИЕ	МАРКА ИЗДЕЛИЯ	Рис	Масса кг.
1.243.1КЛ-3 2-1 02СБ	КК-1	1	0.38
-01	КК-2	2	0.70
-02	К-3	3	2.03
-03	С-21	4	0.46
-04	С-22	5	1.84

Рис 1

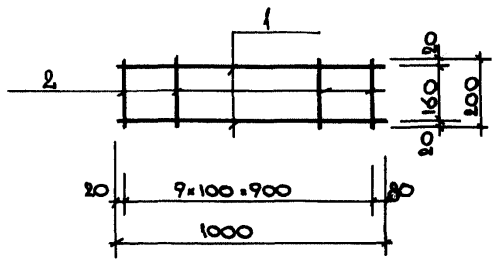

Рис 2

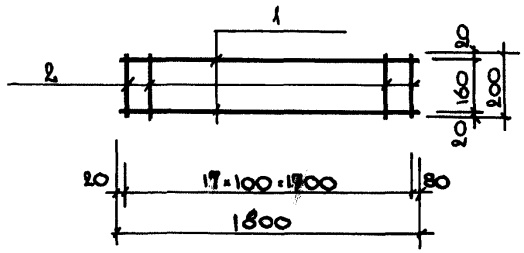

Рис 3

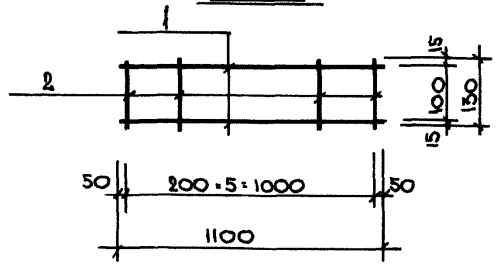

Рис 4

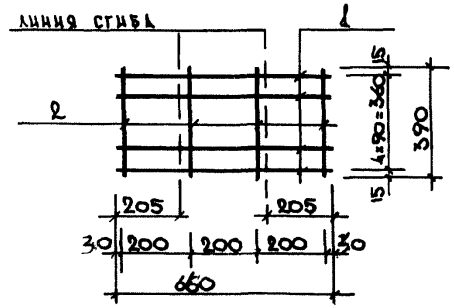

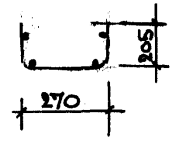

Рис 5

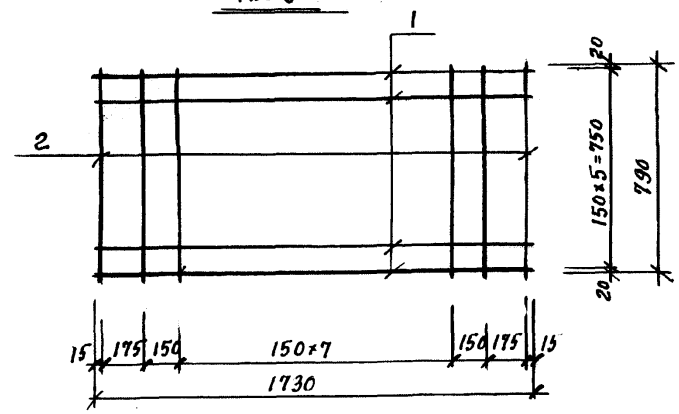

Изм	№ уч.	Лист	№ докум	Дата	Подп.	Фамилия
1		ЗАМ		0784		БАБИНА

Нач. отд.	Печерский		06.85
Гл.к.отд.	Бунич		-"-
Гл.сп.отд.	Новаева		-"-
Н.контр.	Бунич		-"-
Проверил	Новаева		-"-
Разработ.	Майзлина		-"-
Исполнил	Майзлина		-"-

1.243.1КЛ-3 2-1 02СБ

КАРКАСЫ КК-1, КК-2, К-3 СЕТКА С-21; С-22. СБОРОЧНЫЙ ЧЕРТЕЖ.

Стадия	Масса	Масштаб
Р	см. ТАБЛ	
Лист 1	Листов 1	

ЛЕННИИПРОЕКТ ОКУ

Формат 12

Согласовано

Взам. инв. №

Подпись и дата

Инв. № подл.

Формат	Зона	Поз	Обозначение	Наименование	Кол. на исполнение 1.243.1 КЛ-3 2-1 ОЗСБ										Примечание
					-	01	02	03	04	05	06	07	08	09	
				Документация											
А3			1.243.1 КЛ-3 2-1 ОЗСБ	сборочный чертеж											
А3			1.243.1 КЛ-3 2-1 ПЗ	пояснительная записка											
				Детали											
				ГОСТ 5781-82											Масса 1поз кг
А3		1		⌀8 AI L=810	1				1						0.32
А3		1		⌀10 AI L=930		1									0.57
А3		1		⌀10 AI L=930			1								0.57
Б4		2		⌀10 AI L=260	2	2	2	2							0,124
А3		1		⌀12 AI L=1050				1							0.93
				ГОСТ 6727-80											
Б4		1		⌀ 4Bpl L=4640						3					0.43
Б4		2		⌀ 3Bpl L=1140						19	17	14	15	20	0.06
Б4		1		⌀ 4Bpl L=4040							3				0.37
Б4		1		⌀ 4Bpl L=3440								3			0.32
Б4		1		⌀ 4Bpl L=3740									3		0.34
Б4		1		⌀ 4Bpl L=4920										3	0.45
										4С 481-500/381-250 114×464 70/70	4С 481-500/381-250 114×404 20/70	4С 481-300/381-250 114×344 100×92/70	4С 481-300/381-250 114×374 120/70	4С 481-300/381-250 114×492 100×70/70	
					СП 12-8	СП 12-10	СП 12-10.1	СП 12-12	П-1						

Согласовано

Взам.инв.№ | Подпись и дата | Инв.№ подл.

Изм	Кол.уч	Лист	N докум.	Дата	Подп.	Фамилия
2		Зам	Ук N°97-У	09.89		БАБИНА

Нач.отд.	Печерский	06.85
Гл.конструктор	Бунин	-"-
Гл.спец.отд.	Новлева	-"-
Н.контр.	Бунин	-"-
Проверил	Новлева	-"-
Разработал	Майзлина	-"-
Исполнил	Майзлина	-"-

1.243.1КЛ-3 2-1 03

Петли
СП 12-8 ÷ СП 12-12 ; П-1.
Сетки 4С.. по ГОСТ 23279-85

Стадия	Лист	Листов
Р	1	1

ЛЕННИИПРОЕКТ ОКУ

Формат А3

К1

СП12-...

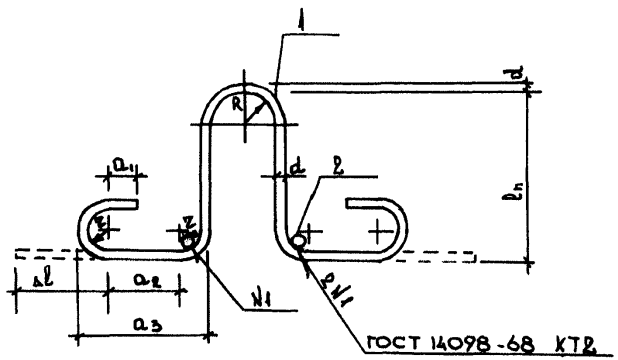

Обозначение	Марка изделия	Сечение ар-ры мм	Габариты мм R	r	a1	a2	a3	Δℓ	ℓn	Общая длина	Масса кг
1.243.1КЛ-3. 2-1. 03СБ	СП12-8	⌀8	30	20	30	95	155	110	165	810	0.57
-01	СП12-10	⌀10	30	20	30	155	215	110	165	930	0.82
-02	СП12-10.1	⌀10	30	20	30	145	175	110	205	930	0.82
-03	СП12-12	⌀12	30	20	30	175	235	110	205	1050	1.18
-04	П1	⌀8	30	20	30	–	–	–	–	810	0.32

Обозначение	Марка	Рис	Размеры, мм A	a	в	n	Масса, кг
1.243.1КЛ-3 2-1 03СБ	4С $\frac{4Bp1-500}{3Bp1-250}$ 114×464 $\frac{79}{70}$	1	4640	70	70	18	2.19
-06	4С $\frac{4Bp1-500}{3Bp1-250}$ 114×404 $\frac{20}{70}$	1	4040	20	20	16	2.13
-07	4С $\frac{4Bp1-500}{3Bp1-250}$ 114×344 $\frac{100+90}{70}$	1	3440	100	90	13	1.80
-08	4С $\frac{4Bp1-500}{3Bp1-250}$ 114×374 $\frac{120}{70}$	1	3740	120	120	14	1.92
-09	4С $\frac{4Bp1-500}{3Bp1-250}$ 114×492 $\frac{100+70}{70}$	1	4920	100	70	19	2.55

П-1

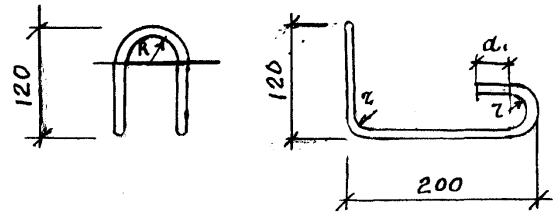

Рис. 1

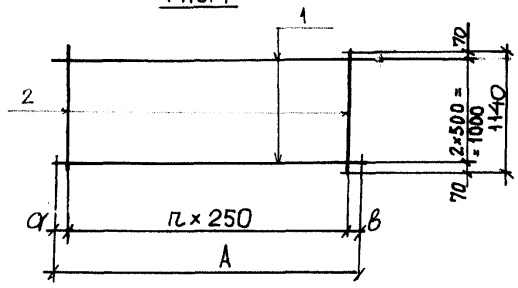

Изм	№ уч.	Лист	№ докум	Дата	Подп.	Фамилия
2		ЗАМ	УК №91-4	08.89		БАБИНА

Нач.отд.	Печерский		06.89
Гл.к.отд.	Бунич		–"–
Гл.сп.отд.	Новаева		–"–
Н.контр.	Бунич		–"–
Проверил	Новаева		–"–
Разработ.	Майзлина		–"–
Исполнил	Майзлина		–"–

1.243.1КЛ-3 2-1 03СБ

ПЕТЛИ
СП12-8 ÷ СП12-12; П-1,
СЕТКИ 4С-... по ГОСТ 23279-85
СБОРОЧНЫЙ ЧЕРТЕЖ.

Стадия	Масса	Масштаб
Р	см.табл.	
Лист 1	Листов 1	

ЛЕННИИПРОЕКТ ОКУ

Формат 12

Согласовано

Взам.инв.№ | Подпись и дата | Инв.№ подл.

Т-636

К1

Формат	Зона	Поз	Обозначение	Наименование	Кол. на исполнение 1.243.1 КЛ-3 2-1 04 СБ —	01	02	Примечание
				Документация				
А3			1.243.1 КЛ-3 2-1 04СБ	Сборочный чертёж				
				Детали				Масса поз, кг
				ГОСТ 5781 — 82				
Б4		4		ф14 АIII L = 3250		2		3.93
Б4		3		ф8 АI L = 240		14		0.10
				ГОСТ 6727 — 80				
Б4		1		ф4 ВрI L = 3250	8			0.30
Б4		2		ф4 ВрI L = 1470	14			0.14
Б4		6		ф4 ВрI L = 1240			2	0.11
Б4		5		ф4 ВрI L = 140			7	0.01
					С-24	С-23	К-4	

Согласовано

Взам.инв.№

Подпись и дата

Инв.№ подл.

Изм.	№ уч.	Лист	№ докум.	Дата	Подпись	Фамилия
1		нов.	УК № 81-9	08.86г		Усатенко

Нач. отд.	Печерский		08.86г
Гл. к. отд.	Бунич		"
Н. контр.	Бунич		"
Гл. спец.	Новлева		"
Рук. гр.	Гончар		"
Провер.	Новлева		"
Разраб.	Усатенко		"
Исполн.	Усатенко		"

1.243.1 КЛ-3 2—1 04

Сетки С-24, С-23
Каркас К-4

Стадия	Лист	Листов
Р	1	1

ЛЕННИИПРОЕКТ ОКУ

Обозначение	Марка	Рис.	Масса кг
1.243.1 КЛ-3 2-1 Д4 –	С-24	1	4.36
–Д1	С-23	2	9.26
–Д2	К-4	3	0.29

Рис. 1

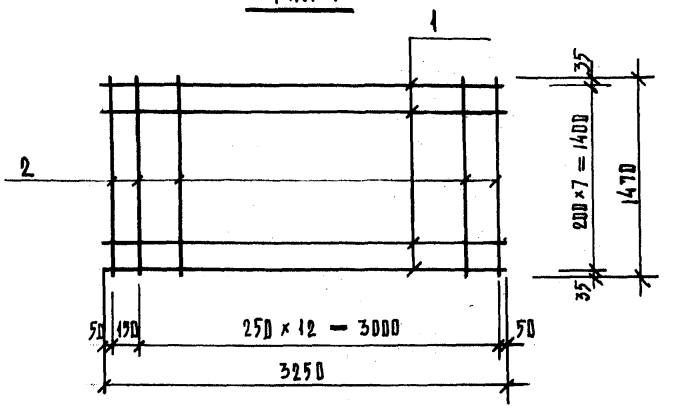

Рис. 2

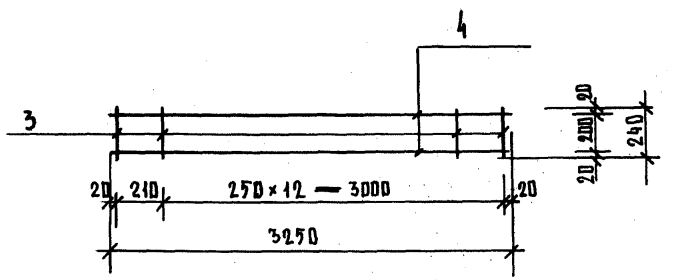

Рис. 3

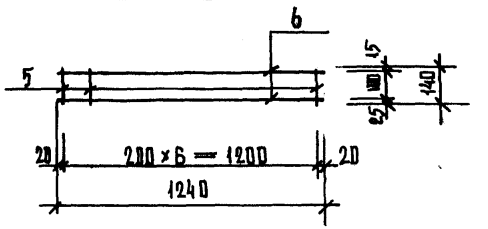

Согласовано

Инв.№ подл. | Подпись и дата | Взам.инв.№

Изм	№ уч.	Лист	№ докум	Дата	Подп.	Фамилия
1		НОВ	Ук 181-9	08.86		Усатенко

Нач. отд.	Печерский		08.86
Гл. к. отд.	Бунич		
Н. контр.	Бунич		
Гл. спец.	Иовлева		
Рук. гр.	Гончар		
Провер.	Иовлева		
Разраб.	Усатенко		
Исполн.	Усатенко		

1.243.1 КЛ—3 2—1 Д4 СБ

Сетки С-24, С-23
Каркас К-4
СБОРОЧНЫЙ ЧЕРТЕЖ

Стадия	Масса	Масштаб
Р	см. таблицу	—
Лист 1	Листов 1	

ЛЕННИИПРОЕКТ ОКУ

Формат А1

Т-636

| Формат | Зона | Поз | Обозначение | Наименование | Кол. на исполнение 1.243.1 КЛ-3 2-1 05 | | |

Обозначение	Марка изделия	Сечение ар-ры мм	Габариты мм R	r	a_1	Δl	$l_п$	Общая длина мм	Масса, кг
1.243.1 КЛ-3 2-1	УП2-8-1	ф 8 AI	30	20	30	80	300	810	0,36
01	УП2-10-1	ф 10 AI	30	20	30	80	360	930	0,61
02	УП2-12-1	ф 12 AI	30	20	30	80	420	1050	0,97

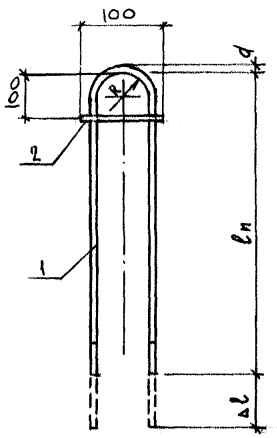

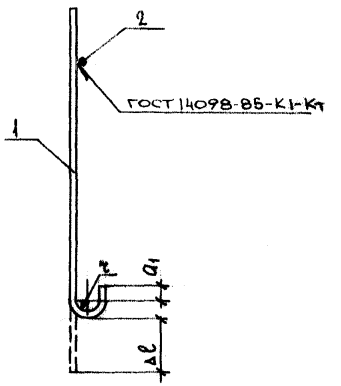

Изм.	Кол. уч.	Лист	№ докум.	Дата	Подп.	Фамилия
3		нов	Ук№	11.89		БАБИНА

Нач.отд.	Бунич		11.89
Гл.констр.	Бунич		
Гл.спец.	Иовлева		
Рук.гр.	Бабина		
Проверил	Кузьмина		
Разраб.	Кузьмина		
Исполнил	Нюхтикова		
Н.контр.	Иовлева		

1.243.1 КЛ-3 2-1 ОСБ

Петли УП2-8-1; УП2-10-1; УП2-12-1
Сборочный чертеж

Стадия	Масса	Масштаб
Р		
Лист 1	Листов 1	

ЛЕННИИПРОЕКТ ОКУ

Формат А2

Согласовано

Инв.№ подл. | Подпись и дата | Взам.инв.№

Формат	Зона	Поз	Обозначение	Наименование	Кол. на исполнение 1.243.1 КЛ-3 2-1 06											Примечание
					–	01	02	03	04	05	06	07	08	09	10	
				Документация												
А3			1.243.1 КЛ-3 2-1 ПЗ	Пояснительная записка												
А3			06 СБ	Сборочный чертеж.												
				Детали												Масса 1поз. кг
				ГОСТ 6727-80												
Б.Ч.		2		ф4 Вр I ℓ=640								16		17		0.06
Б.Ч.		2		ф4 Вр I ℓ=810	8	9	10	11	13	14	15		16		17	0.075
				ГОСТ 5781-82												
Б.Ч.		1		ф6 А III ℓ=1750	4											0,388
Б.Ч.		1		ф6 А III ℓ=2050		3										0.455
Б.Ч.		3		ф8 А III ℓ=2050		1										0,809
Б.Ч.		1		ф6 А III ℓ=2350			2									0.521
Б.Ч.		3		ф8 А III ℓ=2350			2									0,928
Б.Ч.		1		ф10 А III ℓ=2650				4								1.635
Б.Ч.		3		ф10 А III ℓ=2950					1							1,82
Б.Ч.		1		ф8 А III ℓ=2950					3							1,165
Б.Ч.		1		ф10 А III ℓ=3250						4						2,005
Б.Ч.		1		ф12 А III ℓ=3550							3					3,152
Б.Ч.		3		ф10 А III ℓ=3550							1					2,190
Б.Ч.		3,4		ф12 А III ℓ=3850								1	3			3,420
Б.Ч.		1;5		ф10 А III ℓ=3850								3	1			2,375
Б.Ч.		1		ф12 А III ℓ=4150										6	8	3,685
					С-2-1	С-4-1	С-6-1	С-8-1	С-10-1	С-12-1	С-14-1	С-15-1	С-16-1	С-17-1	С-18-1	

Согласовано

Инв.№ подл. | Подпись и дата | Взам.инв.№

3		нов.	Ук.№	11.89		БАБИНА	
Изм.	N уч.	Лист	№ докум.	Дата	Подп.	Фамилия	

Нач.отд.	БУНИЧ		1.12
Гл.констр.	БУНИЧ		
Гл.спец.	ИОВЛЕВА		
Рук.гр.	БАБИНА		
Провер.	БАБИНА		
Разраб.	СЧАСТЛИВАЯ		
Исполн.	СЧАСТЛИВАЯ		
Н.контр.	ИОВЛЕВА		

1.243.1 КЛ-3 2-1 06

Сетки: С-2-1; С-4-1; С-6-1; С-8-1; С-10-1; С-12-1; С-14-1; С-15-1; С-16-1; С-17-1; С-18-1

Стадия	Лист	Листов
Р	1	

ПЕНИИИПРОЕКТ ОКУ

Рис. 1

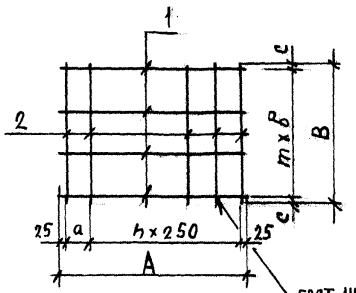

ГОСТ 14098-85-К1-КТ

Рис. 3

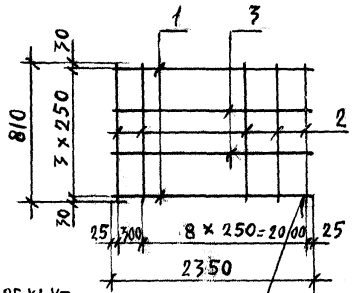

Гост 14098-85-К1-КТ

Рис. 2

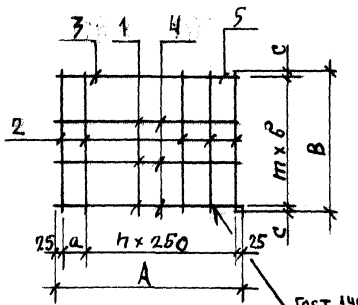

Гост 14098-85-К1-КТ

Обозначение	Рис.	Марка сетки	Размеры в мм A	B	a	b	c	Шаг m	n	Масса кг
1.243.1 КЛ-3 2-1-06-	1	С-2-1	1750	810	200	250	30	3	6	2.15
-01	2	С-4-1	2050	810	250	250	30	3	7	2.86
-02	3	С-6-1	2350	810	—	—	—	—	—	3.50
-03	1	С-8-1	2650	810	350	250	30	3	9	7.37
-04	2	С-10-1	2950	810	150	250	30	3	11	6.29
-05	1	С-12-1	3250	810	200	250	30	3	12	9.07
-06	2	С-14-1	3550	810	250	250	30	3	13	12.77
-07	2	С-15-1	3850	640	300	200	20	3	14	11.51
-08	2	С-16-1	3850	810	300	250	30	3	14	13.84
-09	1	С-17-1	4150	640	350	120	20	5	15	23.13
-10	1	С-18-1	4150	810	350	110	20	7	15	30.76

Указания по изготовлению сеток см. пояснительную записку.

Изм	№ уч.	Лист	№ докум	Дата	Подп.	Фамилия
3			НОВ	УК.N	11.89	БАБИНА

Нач. отд.	Бунич		11.12
Гл. констр.	Бунич		
Гл. спец.	Новаева		
Рук. гр.	Бабина		
Провер.	Бабина		
Разраб.	Счастливая		
Исполн.	Счастливая		
Н. контр.	Новаева		

1.243.1 КЛ-3 2-1 06 СБ

Сетки: С-2-1; С-4-1; С-6-1; С-8-1; С-10-1; С-12-1; С-14-1; С-15-1 ÷ С-18-1

Сборочный чертеж.

Стадия	Масса	Масштаб
Р	См. таблицу	Б/м
Лист 1	Листов	

ЛЕННИИПРОЕКТ ОКУ.

Формат 12

Согласовано

Взам. инв. №

Подпись и дата

Инв. №

gost.e-ecolog.ru