ИСПОЛНИТЕЛЬНЫЙ КОМИТЕТ ЛЕНИНГРАДСКОГО ГОРОДСКОГО СОВЕТА НАРОДНЫХ ДЕПУТАТОВ

ГЛАВНОЕ АРХИТЕКТУРНО-ПЛАНИРОВОЧНОЕ УПРАВЛЕНИЕ

ТИПОВЫЕ КОНСТРУКЦИИ И ДЕТАЛИ ЗДАНИЙ И СООРУЖЕНИЙ ДЛЯ СТРОИТЕЛЬСТВА В ЛЕНИНГРАДЕ

СЕРИЯ I.243.I КЛ-3

# ПЛИТЫ ПЕРЕКРЫТИЙ ЖЕЛЕЗОБЕТОННЫЕ СПЛОШНЫЕ ДЛЯ ЖИЛЫХ И ОБЩЕСТВЕННЫХ ЗДАНИЙ

ВЫПУСК I-2

ПЛИТЫ МЕЖКОЛОННЫЕ ДЛЯ ВКЛАДНОГО ПЕРЕКРЫТИЯ КАРКАСОВ ПЕРВЫХ ЭТАЖЕЙ

gost.e-ecolog.ru

1985

ИСПОЛНИТЕЛЬНЫЙ КОМИТЕТ ЛЕНИНГРАДСКОГО ГОРОДСКОГО СОВЕТА НАРОДНЫХ ДЕПУТАТОВ

ГЛАВНОЕ АРХИТЕКТУРНО-ПЛАНИРОВОЧНОЕ УПРАВЛЕНИЕ

ТИПОВЫЕ КОНСТРУКЦИИ И ДЕТАЛИ ЗДАНИЙ И СООРУЖЕНИЙ ДЛЯ СТРОИТЕЛЬСТВА В ЛЕНИНГРАДЕ

## СЕРИЯ 1.243.1 КЛ-3

# ПЛИТЫ ПЕРЕКРЫТИЙ ЖЕЛЕЗОБЕТОННЫЕ СПЛОШНЫЕ ДЛЯ ЖИЛЫХ И ОБЩЕСТВЕННЫХ ЗДАНИЙ

## ВЫПУСК 1-2

## ПЛИТЫ МЕЖКОЛОННЫЕ ДЛЯ ВКЛАДНОГО ПЕРЕКРЫТИЯ КАРКАСОВ ПЕРВЫХ ЭТАЖЕЙ

РАЗРАБОТАНЫ
ИНСТИТУТОМ ЛЕННИИПРОЕКТ

ВВЕДЕНЫ В ДЕЙСТВИЕ
УКАЗАНИЕМ № 85-У от 14.08.85
УКАЗАНИЕ № 91-У от 15.09.89

1985

Рег.№

| | | | | | | | |
|---|---|---|---|---|---|---|---|
| Гл.констр. | БУНИЦ | | согласовано | | Проверил | НОВЛЕВА | |
| Гл. спец. | НОВЛЕВА | | Заказчик | | Нормоконтролер | БУНИЦ | |
| Рук. группы | — | | п.о. Барраков | Пак | внесены изменения | | |
| Разработал | — | | | | Дата | Рег.№ | Должность | Подпись | Фамилия |
| Рассчитал | — | | Т. Технолог | Резанова | | | | | |
| Исполнил | — | | ЖБЦ-4 | | | | | | |

ЛЕННИИПРОЕКТ

| | | |
|---|---|---|
| Гл. инж.-ти | ПАНОВ | |
| ГАИВ. КОНСТ. ИН. | ЗАХАРКИН | |
| НАЧ. УПР. | АОВКАЧЕВ | |
| Нач. ОКУ | ПЕЧЕРСКИЙ | |

Т-479

К1

| Номер изм. | Основание изменений | Краткое содержание изменений | Номера листов: корректировка | Номера листов: дополнение | Номера листов: аннулирование | Подписи: ГИП, ГАП | Подписи: Гл.спец |
|---|---|---|---|---|---|---|---|
| 1 | | Изменение названия серии, корректировка пояснительной записки; изменение армирования опорных зон | Обложка титульн. лист СС ИК С ПЗ ДИ Н 01; 01СБ 02; 02СБ 05 | | | | Бунич |

| Номер изм. | Основание изменений | Краткое содержание изменений | Номера листов: корректировка | Номера листов: дополнение | Номера листов: аннулирование | Подписи: ГИП, ГАП | Подписи: Гл.спец. |
|---|---|---|---|---|---|---|---|

Согласовано

Взам.инв.№

Подпись и дата

Инв.№ подл.

| | | | |
|---|---|---|---|
| НАЧ. ОТД | ПЕЧЕРСКИЙ | | 06.85 |
| ГЛ.К.ОТД | БУНИЧ | | -"- |
| ГЛ.СП.ОТД | ИОВЛЕВА | | -"- |
| Н. КОНТР | БУНИЧ | | -"- |
| ПРОВЕРИЛ | ИОВЛЕВА | | -"- |
| РАЗРАБОТ | | | |
| ИСПОЛНИЛ | | | |

1.243.1 КЛ-3 1-2 ИК

ИНФОРМАЦИОННАЯ КАРТА

| Стадия | Лист | Листов |
|---|---|---|
| Р | 1 | 1 |

ЛЕННИИПРОЕКТ ОКУ

Т-925

Формат А3 КЛ

| № выпуска | Наименование выпуска | Документ утверждения | Документ изменения |
|---|---|---|---|
| Выпуск 1-1 | Плиты длиной от 179 до 419 см. шириной 119 и 149 см. | Указание N 85-У от 4.08.85 | Указание № 81-У от 16.10.86 |
| Выпуск 1-2 | Плиты межколонные для вкладного перекрытия каркасов первых этажей. | —"— | Указание № 91-У от 15.09.89 |
| Выпуск 2-1 | Арматурные изделия. | —"— | Указание № 91-У от 15.09.89 |

Согласовано

Инв. № подл. | Подпись и дата | Взам. инв. №

| | | | |
|---|---|---|---|
| Нач. отд. | Печерский | | 06.85 |
| Гл. к. отд. | Бунич | | —"— |
| Гл. спец. отд. | Новлева | | —"— |
| Н. контр. | Бунич | | —"— |
| Провер. | Новлева | | —"— |
| Разработ. | Майзлина | | —"— |
| Исполнил | Майзлина | | —"— |

1.243.1-КЛ-3 1-2 СС

Состав серии

| Стадия | Лист | Листов |
|---|---|---|
| Р | 1 | 1 |

ЛЕННИИПРОЕКТ ОКУ

Формат 12

Т-585

К1

| Обозначение | Наименование | № стр. | Примечание |
|---|---|---|---|
| | Обложка | | |
| | Титульный лист | 1 | |
| 1.243.1 КЛ-3 1-2 ИК | Информационная карта | 2 | изм. 1 зам. |
| СС | Состав серии | 3 | изм. 1 зам |
| С | Содержание | 4 | изм. 1 нов |
| ПЗ | Пояснительная записка | 5÷7 | изм. 1 зам |
| ДИ | Данные для испытаний | 8,9 | изм. 1 зам |
| Н | Номенклатура | 10 | |
| 01 | Плиты перекрытий П60.12.22-5АIV, | | |
| | П60.12.22-8АIV, П54.12.22-5АIV, П54.12.22-8АIV | | |
| | П48.12.22-5АIV, П48.12.22-8АIV, П63.12.22-5АIV, | | |
| | П63.12.22-8АIV, П51.12.22-5АIV, П51.12.22-8АIV | 11,12 | изм. 1 нов |
| 01СБ | Плиты перекрытий П60.12.22-5АIV, | | |
| | П60.12.22-8АIV, П54.12.22-5АIV, П54.12.22-8АIV, | | |
| | П48.12.22-5АIV, П48.12.22-8АIV, П63.12.22-5АIV, | | |
| | П63.12.22-8АIV, П51.12.22-5АIV, П51.12.22-8АIV | | |
| | Сборочный чертеж. | 13 | изм. 1 зам. |
| 02 | Плиты перекрытий П60.12.22-5АтV, | | |
| | П60.12.22-8АтV, П54.12.22-5АтV, П54.12.22-8АтV | | |
| | П48.12.22-8АтV, П63.12.22-5АтV, П63.12.22-8АтV | | |
| | П51.12.22-8АтV. | 14,15 | изм. 1 нов |
| 02СБ | Плиты перекрытий П60.12.22-5АтV, | | |
| | П60.12.22-8АтV, П54.12.22-5АтV, | | |
| | П54.12.22-8АтV, П48.12.22-8АтV, | | |
| | П63.12.22-5АтV, П63.12.22-8АтV, | | |
| | П51.12.22-8АтV. | | |
| | Сборочный чертеж. | 16 | изм. 1 зам |
| 03 | Плиты перекрытий П18.12.12-8-1, | | |
| | П24.12.12-8-1 | 17 | |
| 03СБ | Плиты перекрытий П18.12.12-8-1, | | |
| | П24.12.12-8-1. | | |
| | Сборочный чертеж. | 18 | |
| 1.243.1 КЛ-3 1-2 04 | Детали I, II, III. | 19 | |
| 05 | Детали IV, V, VI | 20 | изм. 1 нов |
| ВРС | Ведомость расхода стали | | |
| | на элемент, кг | 21 | изм. 1 зам. |

| Изм. | № уч. | Лист | № докум. | Дата | Подп. | |
|---|---|---|---|---|---|---|
| 1 | | Зам | | 08.89 | | Бабина |

| | | | |
|---|---|---|---|
| Нач. отд. | Бунич | | 08.89 |
| Гл. кон. | Бунич | | |
| Гл. спец. | Ивалева | — | |
| Н. контр. | Ивалева | — | |
| Проверил | Майзлина | | |
| Рук. гр. | Бабина | | |
| Исполнил | Бабина | | |

1.243.1 КЛ-3 1-2 С

СОДЕРЖАНИЕ

| Стадия | Лист | Листов |
|---|---|---|
| Р | 1 | 1 |

ЛЕННИИПРОЕКТ ОКУ

Инв. № подл. | Подпись и дата | Взам. инв. №

Т-923-1

КЛ

Формат А3

## I. ОБЩИЕ ПОЛОЖЕНИЯ.

I.I Настоящий выпуск содержит рабочую документацию железобетонных сплошных (с пленками на торцах) межколонных [illegible] вкладного перекрытия для унифицированного каркаса I-ых этажей жилых зданий.

I.2 Плиты предназначены для применения при проектировании и строительстве вкладных перекрытий жилых кирпичных и панельных зданий с унифицированным сборным каркасом в I-ом этаже.

I.3 Рабочие чертежи [illegible] разработаны в соответствии с требованиями ГОСТ I30I5.0-83 и ГОСТ I2767-80 с учетом опыта изготовления изделий на предприятиях [illegible] "БАРРИКАДА"

I.4 К серийному производству изделий разрешается приступать только после проведения испытаний в соответствии с ГОСТ 8829-77 и чертежами на испытания изделий, помещенными в настоящем выпуске.

I.5 Монтажные петли приняты по серии I.03IКЛ-I вып.6-I.2

I.6 Арматурные изделия даны в выпуске 2-I данной серии.

## 2. КОНСТРУКТИВНАЯ ХАРАКТЕРИСТИКА.

2.I Плиты разработаны длиной 4780, 5080, 5380, 5980, 6260 мм, шириной II90 мм, высотой 220мм и длиной I790 и 2390мм, шириной II90 мм, высотой I20мм с вырезами и пленками на торцах.

2.2 Плиты изготавливаются из тяжелого бетона марки /КЛАССА В15; В20/ 200, 250. Марка по морозостойкости F 50. ВОДОНЕПРОНИЦАЕМОСТЬ НЕНОРМИРУЕТЦА

2.3 Плиты длиной 4780 ÷ 6260мм армируются предварительно-напряженной арматурой из стали классов АIУ, АтУ.
Кроме преднапряженных стержней плиты армируются плоскими каркасами, плоскими сетками и опорными корытообразными сетками.

2.4 Плиты длиной I790 и 2390 мм армируются плоскими сварными сетками с рабочей арматурой из стали класса А-Ш.

## 3. РАСЧЕТ ПЛИТЫ.

3.I. Расчет плиты выполнен в соответствии с требованиями СНиП 2[illegible]-84 и "Руководства по проектированию предварительно-напряженных железобетонных конструкций из тяжелого бетона" (I986г.)

3.2 Плиты рассчитаны на расчетные нагрузки (без учета собственного веса) 450 и 800 кг/м2.
Расчетные схемы плиты даны в таблице на стр. 7.

## 4. СИСТЕМА МАРКИРОВКИ.

4.I Маркировка плиты принята по ГОСТ 23009-79 и состоит из буквенных и цифровых индексов.
Пример маркировки:

П 48. I2. 22 - 5 АтV

- арматура класса АтУ
- расчетная нагрузка в сотнях кг (без учета соб. веса)
- высота плиты в см
- ширина плиты в дм (округленно)
- длина плиты в дм (округленно)
- плита сплошная

## 5. ТЕХНИЧЕСКИЕ ТРЕБОВАНИЯ.

5.I Изготовление изделий предусматривается в условиях специализированных заводов в горизонтальных формах.

5.2 Прочность бетона при отпуске натяжения должна быть не менее 70% от проектной марки бетона. /КЛАССА БЕТОНА + 14 кПа/

5.3 Предварительное напряжение в арматуре осуществляется электротермическим способом с передачей усилий на внешние упоры форм.

5.4 Контроль качества бетона производить в соответствии с ГОСТ I2730.0-78, прочности бетона - по ГОСТ.I0I80-78.

| Изм | № уч. | Лист | № докум. | Дата | Подп. | Фамилия |
|---|---|---|---|---|---|---|

| | | | |
|---|---|---|---|
| НАЧ ОТД | ПЕЧЕРСКИЙ | [signature] | 06.85 |
| ГЛ. К ОТД | БУНИЧ | [signature] | -"- |
| ГЛ. СП ОТД | НОВЛЕВА | [signature] | -"- |
| Н. КОНТР | БУНИЧ | [signature] | -"- |
| Провер. | НОВЛЕВА | [signature] | -"- |
| Разработ. | — | — | — |
| Исполнил | ДРЕМЛЮК | [signature] | -"- |

1.243.1 КЛ-3 1-2 ПЗ

ПОЯСНИТЕЛЬНАЯ ЗАПИСКА

| Стадия | Лист | Листов |
|---|---|---|
| Р | 1 | 3 |

ЛЕННИИПРОЕКТ ОКУ

Формат 12

Согласовано

Инв. № подл. | Подпись и дата | Взам. инв. №

Т-585

К1

5.5 Точность изготовления изделий должна соответствовать требованиям ГОСТ I30I5.0-83 и ГОСТ I2767-80.

5.6 В соответствии с требованиями ГОСТ I30I5.0-83. Категория отделки поверхности нижней плоскости панели должна быть А2, остальные поверхности-А7.

5.7 Величина отпускной прочности бетона в изделиях в соответствии с ГОСТ I30I5.I-83 должна быть не менее 70% от проектной марки бетона. для теплого периода года и 85% для холодного периода года

6. ХРАНЕНИЕ, ТРАНСПОРТИРОВКА, МАРКИРОВКА.

6.I Хранение изделий на складе и транспортировка их должны осуществляться в рабочем положении на подкладках по всей ширине панелы

6.2 Подъем панелей при транспортировке и монтаже должен осуществляться с помощью траверс, обеспечивающих вертикальность строп под нагрузкой или "пауком" с углом наклона строп к горизонту не менее $60^0$.

6.3 При выемки из форм на панелях масляной краской наносят марки панелей. Категорически запрещается отпуск панелей на строительство без отчетливо видимых марок.

6.4 Правила приемки готовых изделий, составление документа о качестве и правила маркировки должны соответствовать требованиям ГОСТ I30I5.I-8I ; ГОСТ I30I5.2-8I ; ГОСТ I30I5.3-8I.

7. ПЕРЕЧЕНЬ нормативно-технической литературы для руководства при проектировании, изготовлении и применения изделий.

| | |
|---|---|
| СНиП 2.03.01-84 | Бетонные и железобетонные конструкции. Нормы проектирования |
| СНиП II-6-74 | Нагрузки и воздействия |
| ГОСТ I2767-80 | Плиты железобетонные сплошные для жилых общественных зданий. Общие технические требования. |
| ГОСТ 8829-85 | Конструкции и изделия железобетонные сборные. Методы испытаний и оценки прочности, жесткости и трещиностойкости |
| ГОСТ I30I5-75 | Изделия железобетонные сборные |
| ГОСТ I30I5.0-83 | Конструкции и изделия железобетонные и бетонные сборные. Общие технические требования |
| ГОСТ I30I5.I-8I | -"- Правила приемки |
| ГОСТ I30I5.2-8I | -"- Правила маркировки |
| ГОСТ I30I5.3-8I | -"- Документ о качестве |
| ГОСТ I0I80-78 | Бетоны. Методы определения прочности на сжатие и растяжение. |
| ГОСТ 5781-82 | Сталь горячекатанная для армирования железобетонных конструкций |
| ГОСТ 6727-80 | Проволока из низкоуглеродистой стали холоднотянутая для армирования железобетонных конструкций Технические условия |
| ГОСТ 8478-8I | Сетки сварные для железобетонных конструкций Технические условия |
| ГОСТ I4098-85 | Соединения сварные арматуры железобетонных конструкций. Контактная и ванная сварка |
| ГОСТ I0922-75 | Арматурные изделия и закладные детали сварные для железобетонных конструкций |
| СН393-78 | Инструкция по сварке соединений арматуры и закладных деталей железобетонных конструкций. |

8. УКАЗАНИЯ О ПРЕДВАРИТЕЛЬНОМ НАТЯЖЕНИИ АРМАТУРЫ.

8.I Величина остаточного предварительного натяжения перед бетонированием принята равной:
- для стали класса АIУ- 4500кг/см$^2$;
- для стали класса А У- 5000кг/см$^2$

8.2 Допустимые отклонения предварительного напряжения приняты при длине плит
= 6260мм - 873кгс/см$^2$
= 5980мм - 902кгс/см$^2$
= 5380мм - 970кгс/см$^2$
= 5080мм -I0I0кгс/см$^2$
= 4780мм -I053кгс/см$^2$

8.3 Отпуск арматуры необходимо производить плавно в шахматном порядке: например согласно следующей схеме

I 3 4 2
• • • •

Взам.инв. № | Подпись и дата | Инв.№ подл.

| Изм. | № уч. | Лист | № докум. | Дата | Подп. | Фамилия |
|---|---|---|---|---|---|---|

1.243.1 КЛ-3 1-2 ПЗ

Лист 2

Т-586

Формат 12

К1

| Марка изделия | Схема опирания и загружения изделий | Расчетный пролет $l_р$ м.м | Обозначение нагрузок размерность | Нагрузки: полная расчетная | Нагрузки: нормативная длительно действующая от постоянных и длительных нагрузок | Расчетный прогиб от постоянной и длительной нагрузки см | Полная нормативная нагрузка с учетом собственного веса |
|---|---|---|---|---|---|---|---|
| 1 | 2 | 3 | 4 | 5 | 6 | 7 | 8 |
| П60.12.22-5АIV | 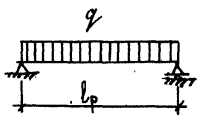 | 5800 | $q$ кг/м² | 1055 | 760 | 0.60 | 910 |
| П60.12.22-8АIV | | 5800 | | 1405 | 1070 | 0.60 | 1220 |
| П54.12.22-5АIV | | 5200 | | 1055 | 760 | 0.39 | 910 |
| П54.12.22-8АIV | | 5200 | | 1405 | 1070 | 0.51 | 1220 |
| П48.12.22-5АIV | | 4600 | | 1055 | 760 | 0.27 | 910 |
| П48.12.22-8АIV | | 4600 | | 1405 | 1070 | 0.35 | 1220 |
| П65.12.22-5АIV | | 6080 | | 1055 | 760 | 0.72 | 910 |
| П65.12.22-8АIV | | 6080 | | 1405 | 1070 | 0.60 | 1220 |
| П51.12.22-5АIV | | 4900 | | 1055 | 760 | 0.38 | 910 |
| П51.12.22-8АIV | | 4900 | | 1405 | 1070 | 0.50 | 1220 |
| П60.12.22-5АIV | | 5800 | | 1055 | 760 | 0.60 | 910 |
| П60.12.22-8АIV | | 5800 | | 1405 | 1070 | 0.60 | 1220 |
| П54.12.22-5АIV | | 5200 | | 1055 | 760 | 0.39 | 910 |
| П54.12.22-8АIV | | 5200 | | 1405 | 1070 | 0.51 | 1220 |
| П48.12.22-8АIV | | 4600 | | 1405 | 1070 | 0.35 | 1220 |
| П65.12.22-5АIV | | 6080 | | 1055 | 760 | 0.72 | 910 |
| П65.12.22-8АIV | | 6080 | | 1405 | 1070 | 0.60 | 1220 |
| П51.12.22-8АIV | | 4900 | | 1405 | 1070 | 0.5 | 1220 |
| П18.12.12-8 -1 | | 1680 | | 1130 | 820 | 0.30 | 970 |
| П[illegible].12.12-8 -1 | | 2280 | | 1130 | 820 | 1.17 | 970 |

Взам.инв.№ | Подпись и дата | Инв.№ подл.

| Изм. | № уч. | Лист | № докум. | Дата | Подп. | Фамилия |
|---|---|---|---|---|---|---|
| 1 | | | | | | |

1.243.1 КЛ-3 1-2 ПЗ

Лист 3

Формат 12

КЛ

Т-637

Таблица №1

| Марка изделия | Схема опирания и загружения изделий | Расчетный пролёт $l_p$ мм | Обозначение нагрузок. Размерность. | Проверка прочности по ГОСТ 8829-85. Вид разрушения: Текучесть продольной растянутой арматуры до наступления раздробления бетона сжатой зоны сечения. С=1.35: Контрольная нагрузка с учётом собственного веса конструкции | Контрольная нагрузка без учета собственного веса конструкции | Разрыв продольной растянутой арматуры. Раздробление бетона сжатой зоны сечения до наступления текучести продольной растянутой арматуры или разрушение по сечениям, наклонным к продольной оси конструкции. С=1.6: Контрольная нагрузка с учётом собственного веса конструкции | Контрольная нагрузка без учёта собственного веса конструкции. | Проверка жесткости и ширина раскрытия трещин по ГОСТ 8829-85: Контрольная нагрузка без учета собственного веса конструкции. | Контрольный прогиб от контрольной нагрузки $f_к$ мм | Контрольная ширина раскрытия трещин. мм |
|---|---|---|---|---|---|---|---|---|---|---|
| 1 | 2 | 3 | 4 | 5 | 6 | 7 | 8 | 9 | 10 | 11 |
| П60.12.22-5АIV | 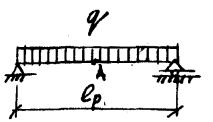 | 5800 | $q$ кг/м² | 1424 | 874 | 1688 | 1138 | 360 | 1,2 | 0,2 |
| П60.12.22-8АIV | | 5800 | | 1897 | 1347 | 2248 | 1698 | 670 | 8,2 | 0,2 |
| П54.12.22-5АIV | | 5200 | | 1424 | 874 | 1688 | 1138 | 360 | 1,0 | 0,2 |
| П54.12.22-8АIV | | 5200 | | 1897 | 1347 | 2248 | 1698 | 670 | 4,2 | 0,2 |
| П48.12.22-5АIV | | 4600 | | 1424 | 874 | 1688 | 1138 | 360 | 1,0 | 0,2 |
| П48.12.22-8АIV | | 4600 | | 1897 | 1347 | 2248 | 1698 | 670 | 1,4 | 0,2 |
| П63.12.22-5АIV | | 6080 | | 1424 | 874 | 1688 | 1138 | 360 | 1,6 | 0,2 |
| П63.12.22-8АIV | | 6080 | | 1897 | 1347 | 2248 | 1698 | 670 | 11,2 | 0,2 |
| П51.12.22-5АIV | | 4900 | | 1424 | 874 | 1688 | 1138 | 360 | 1,0 | 0,2 |
| П51.12.22-8АIV | | 4900 | | 1897 | 1347 | 2248 | 1698 | 670 | 2,3 | 0,2 |

Согласовано

Взам. инв. №

Подпись и дата

Инв. № подл.

| Изм | № уч. | Лист | № докум | Дата | Подп. | Фамилия |
|---|---|---|---|---|---|---|
| 1 | | Изм | | 08.87 | [signature] | Бабина |

## Примечания:

1. При испытании изделий их следует опирать на двухшарнирные опоры, одна из которых допускает свободное перемещение вдоль оси изделия.
2. Место замера контрольного прогиба ($f_к$) по проверке жесткости-точка А (см. схему опирания и загружения).

| | | | |
|---|---|---|---|
| Нач. отд. | Печерский | [signature] | 06.85 |
| Гл. к. отд. | Бунич | [signature] | -"- |
| Гл. сп. отд. | Новлева | [signature] | -"- |
| Н. контр. | Бунич | [signature] | -"- |
| Проверил | Новлева | [signature] | -"- |
| Разраб. | Майзлина | [signature] | -"- |
| Исполнил | Майзлина | [signature] | -"- |

1.243.1 КЛ-3 1-2 ДИ

Данные для испытаний

| Стадия | Лист | Листов |
|---|---|---|
| Р | 1 | 2 |

ЛЕННИИПРОЕКТ ОКУ

Формат 12

КЛ

| Марка изделия | Схема опирания и загружения изделий | Расчетный пролёт $l_р$ мм | Обозначение нагрузок. Размерность. | Проверка прочности по ГОСТ 8829-85. Вид разрушения: Текучесть продольной растянутой арматуры до наступления раздробления бетона сжатой зоны сечения. С=1,4 — Контрольная нагрузка с учётом собственного веса конструкции | Текучесть продольной растянутой арматуры до наступления раздробления бетона сжатой зоны сечения. С=1,4 — Контрольная нагрузка без учета собственного веса конструкции | Разрыв продольной растянутой арматуры. Раздробление бетона сжатой зоны сечения до наступления текучести продольной растянутой арматуры или разрушение по сечениям, наклонным к продольной оси конструкции. С=1,6 — Контрольная нагрузка с учётом собственного веса конструкции | Разрыв продольной растянутой арматуры. Раздробление бетона сжатой зоны сечения до наступления текучести продольной растянутой арматуры или разрушение по сечениям, наклонным к продольной оси конструкции. С=1,6 — Контрольная нагрузка без учёта собственного веса конструкции. | Проверка жесткости и ширина раскрытия трещин по ГОСТ 8829-85. Контрольная нагрузка без учета собственного веса конструкции. | Контрольный прогиб от контрольной нагрузки $f_к$ мм | Контрольная ширина раскрытия трещин. мм |
|---|---|---|---|---|---|---|---|---|---|---|
| 1 | 2 | 3 | 4 | 5 | 6 | 7 | 8 | 9 | 10 | 11 |
| П60.12.22-5АтV | 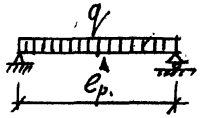 | 5800 | кг/м² | 1477 | 927 | 1688 | 1138 | 360 | 1,2 | 0,2 |
| П60.12.22-8АтV | | 5800 | | 1967 | 1417 | 2248 | 1698 | 670 | 8,2 | 0,2 |
| П54.12.22-5АтV | | 5200 | | 1477 | 927 | 1688 | 1138 | 360 | 1,0 | 0,2 |
| П54.12.22-8АтV | | 5200 | | 1967 | 1417 | 2248 | 1698 | 670 | 4,2 | 0,2 |
| П48.12.22-8АтV | | 4600 | | 1967 | 1417 | 2248 | 1698 | 670 | 1,4 | 0,2 |
| П65.12.22-5АтV | | 6080 | | 1477 | 927 | 1688 | 1138 | 360 | 1,6 | 0,2 |
| П65.12.22-8АтV | | 6080 | | 1967 | 1417 | 2248 | 1698 | 670 | 11,2 | 0,2 |
| П51.12.22-8АтV | | 4900 | | 1967 | 1417 | 2248 | 1698 | 670 | 2,3 | 0,2 |
| П18.12.12-8-1 | | 1680 | | 1582 | 1282 | 1808 | 1508 | 670 | 1,5 | 0,2 |
| П24.12.12-8-1 | | 2280 | | 1582 | 1282 | 1808 | 1508 | 670 | 5,8 | 0,2 |




Примечания:

1. При испытании изделий их следует опирать на двухшарнирные опоры, одна из которых допускает свободное перемещение вдоль оси изделия.
2. Место замера контрольного прогиба ($f_к$) по проверке жесткости — точка А (см. схему опирания и загружения).

Согласовано

Инв. № подл. | Подпись и дата | Взам. инв. №

| Изм | № уч | Лист | N докум | Дата | Подп | Фамилия |
|---|---|---|---|---|---|---|
| 1 | | Изм | | 4.89 | | Бабина |

1.243.1 КЛ-3 1-2 ДИ

Лист 2

Формат А2

КЛ

Г-635

| № п/п | Эскиз изделия | Марка изделия по ГОСТ (каталогу) | Марка изделия сокращенная | Габариты, мм l | B | h | Масса, кг | Площадь изделия, брутто | Бетон Вид | Класс | Объем, м3 | Расход цемента | Расход стали (натуральной), кг Арматурная сталь AI | AII | AIII | AIV | AтV | BpI | | Итого | Закладные детали | Всего | за 1 м3 изделия | Расход приведенной стали, кг |
|---|---|---|---|---|---|---|---|---|---|---|---|---|---|---|---|---|---|---|---|---|---|---|---|---|
| | 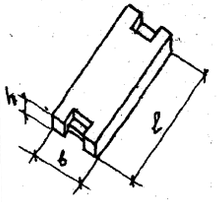 | П60.12.22-5AIV | | 5980 | 1190 | 220 | 3425 | 6.68 | тяжелый | B20 | 1.37 | | 5.12 | | 3.92 | 28.88 | | 11.85 | | 49.77 | | | | |
| | | П60.12.22-8AIV | | 5980 | 1190 | 220 | 3425 | 6.68 | | B20 | 1.37 | | 5.12 | | 3.92 | 47.80 | | 11.85 | | 68.69 | | | | |
| | | П54.12.22-5AIV | | 5380 | 1190 | 220 | 3025 | 5.96 | | B20 | 1.21 | | 3.76 | | 3.92 | 26.00 | | 11.56 | | 45.13 | | | | |
| | | П54.12.22-8AIV | | 5380 | 1190 | 220 | 3025 | 5.96 | | B20 | 1.21 | | 3.76 | | 3.92 | 33.96 | | 11.56 | | 53.09 | | | | |
| | | П48.12.22-5AIV | | 4780 | 1190 | 220 | 2650 | 5.25 | | B20 | 1.06 | | 3.76 | | 3.92 | 16.96 | | 8.66 | | 33.31 | | | | |
| | | П48.12.22-8AIV | | 4780 | 1190 | 220 | 2650 | 5.25 | | B20 | 1.06 | | 3.76 | | 3.92 | 23.08 | | 8.66 | | 39.42 | | | | |
| | | П63.12.22-5AIV | | 6260 | 1190 | 220 | 3600 | 7.01 | | B20 | 1.44 | | 5.12 | | 3.92 | 39.52 | | 11.97 | | 59.53 | | | | |
| | | П63.12.22-8AIV | | 6260 | 1190 | 220 | 3600 | 7.01 | | B20 | 1.44 | | 5.12 | | 3.92 | 50.04 | | 11.97 | | 70.05 | | | | |
| | | П51.12.22-5AIV | | 5080 | 1190 | 220 | 2825 | 5.61 | | B20 | 1.13 | | 3.76 | | 3.92 | 18.04 | | 8.78 | | 34.94 | | | | |
| | | П51.12.22-8AIV | | 5080 | 1190 | 220 | 2825 | 5.61 | | B20 | 1.13 | | 3.76 | | 3.92 | 24.56 | | 8.78 | | 41.46 | | | | |
| | | П60.12.22-5AтV | | 5980 | 1190 | 220 | 3425 | 6.68 | | B20 | 1.37 | | 5.12 | | 3.92 | | 25.06 | 11.85 | | 45.86 | | | | |
| | | П60.12.22-8AтV | | 5980 | 1190 | 220 | 3425 | 6.68 | | B20 | 1.37 | | 5.12 | | 3.92 | | 37.76 | 11.85 | | 58.65 | | | | |
| | | П54.12.22-5AтV | | 5380 | 1190 | 220 | 3025 | 5.96 | | B20 | 1.21 | | 3.76 | | 3.92 | | 19.12 | 11.56 | | 38.36 | | | | |
| | | П54.12.22-8AтV | | 5380 | 1190 | 220 | 3025 | 5.96 | | B20 | 1.21 | | 3.76 | | 3.92 | | 26.00 | 11.56 | | 45.13 | | | | |
| | | П48.12.22-8AтV | | 4780 | 1190 | 220 | 2650 | 5.25 | | B20 | 1.06 | | 3.76 | | 3.92 | | 16.96 | 8.66 | | 33.30 | | | | |
| | | П63.12.22-5AтV | | 6260 | 1190 | 220 | 3600 | 7.01 | | B20 | 1.44 | | 5.12 | | 3.92 | | 30.24 | 11.97 | | 51.25 | | | | |
| | | П63.12.22-8AтV | | 6260 | 1190 | 220 | 3600 | 7.01 | | B20 | 1.44 | | 5.12 | | 3.92 | | 39.52 | 11.97 | | 60.53 | | | | |
| | | П51.12.22-8AтV | | 5080 | 1190 | 220 | 2825 | 5.61 | | B20 | 1.13 | | 3.76 | | 3.92 | | 18.04 | 8.78 | | 34.50 | | | | |
| | 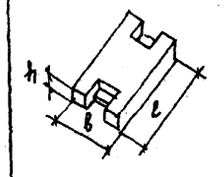 | П18.12.12-8-1 | | 1790 | 1190 | 120 | 500 | 1.86 | | B20 | 0.20 | | 2.28 | | 2.32 | | | 1.09 | | 5.69 | | | | |
| | | П24.12.12-8-1 | | 2390 | 1190 | 120 | 730 | 2.58 | | B20 | 0.29 | | 2.28 | | 5.57 | | | 1.80 | | 9.65 | | | | |

| Изм. | № уч. | Лист | № докум. | Дата | Подп. | Фамилия |
|---|---|---|---|---|---|---|
| 1 | | НОВ | | 02.89 | | БАБИНА |

| | | |
|---|---|---|
| Нач.отд. | Бунич | 03.89 |
| Гл.констр. | Бунич | " |
| Гл.спец. | Иовлева | " |
| Рук.гр. | Бабина | " |
| Проверил | Бабина | " |
| Рассчит | Майзлина | " |
| Исполнил | Кузьмина | " |
| Н.контр. | Иовлева | " |

1.243.1КЛ-3 1-2 Н

НОМЕНКЛАТУРА

| Стадия | Лист | Листов |
|---|---|---|
| Р | 1 | 1 |

ЛЕННИИПРОЕКТ ОКУ

Инв.№ подл. | Подпись и дата | Взам.инв.№

КЛ

| Формат | Зона | Поз | Обозначение | Наименование | Кол. на исполнение 1.243.1 КЛ-3 1-2 01 | | | | | | | | | | Примечание |
|---|---|---|---|---|---|---|---|---|---|---|---|---|---|---|---|
| | | | | | – | -01 | -02 | -03 | -04 | -05 | -06 | -07 | -08 | -09 | |
| | | | | Документация | | | | | | | | | | | |
| 12 | | | 1.243.1 КЛ-3 1-2 01СБ | Сборочный чертеж | | | | | | | | | | | |
| 12 | | | 1.243.1 КЛ-3 1-2 ПЗ | Пояснительная записка | | | | | | | | | | | |
| 12 | | | 1.243.1 КЛ-3 1-2 ВМС | Выборка стали и материалов | | | | | | | | | | | |
| | | | | Сборочные единицы | | | | | | | | | | | |
| 12 | | 3 | 1.243.1 КЛ-3 2-1 02 | Каркас КК-1 | | | | | 8 | 8 | | | 8 | 8 | |
| 12 | | 3 | -01 | КК-2 | 8 | 8 | 8 | 8 | | | 8 | 8 | | | |
| 12 | | 5 | -02 | К-3 | 2 | 2 | 2 | 2 | 2 | 2 | 2 | 2 | 2 | 2 | |
| 12 | | 2 | -03 | Сетка С-21 | 8 | 8 | 8 | 8 | 8 | 8 | 8 | 8 | 8 | 8 | |
| БЧ | | 4 | 03 -05 | 4С $\frac{4Вр1-500}{3Вр1-250}$ 114×464 $\frac{70}{70}$ | 1 | 1 | | | | | | | | | |
| БЧ | | 4 | -06 | 4С $\frac{4Вр1-500}{3Вр1-250}$ 114×404 $\frac{70}{70}$ | | | 1 | 1 | | | | | | | |
| БЧ | | 4 | -07 | 4С $\frac{4Вр1-500}{3Вр1-250}$ 114×344 $\frac{100+90}{70}$ | | | | | 1 | 1 | | | | | |
| БЧ | | 4 | -08 | 4С $\frac{4Вр1-500}{3Вр1-250}$ 114×374 $\frac{120}{70}$ | | | | | | | | | 1 | 1 | |
| БЧ | | 4 | -09 | 4С $\frac{4Вр1-500}{3Вр1-250}$ 114×492 $\frac{100+70}{70}$ | | | | | | | 1 | 1 | | | |
| | | | | Напрягаемые стержни ГОСТ 5781-82 | | | | | | | | | | | Масса поз., кг |
| БЧ | | 1 | | СН-1 $l$=5980 ⌀14AIV | 4 | | | | | | | | | | 7,22 |
| БЧ | | 1 | | СН-2 $l$=5980 ⌀18AIV | | 4 | | | | | | | | | 11,95 |
| БЧ | | 1 | | СН-3 $l$=5380 ⌀14AIV | | | 4 | | | | | | | | 6,50 |
| БЧ | | 1 | | СН-4 $l$=5380 ⌀16AIV | | | | 4 | | | | | | | 8,49 |
| БЧ | | 1 | | СН-5 $l$=4780 ⌀12AIV | | | | | 4 | | | | | | 4,24 |
| БЧ | | 1 | | СН-6 $l$=4780 ⌀14AIV | | | | | | 4 | | | | | 5,77 |
| | | | | | П60.12.22-5AIV | П60.12.22-8AIV | П54.12.22-5AIV | П54.12.22-8AIV | П48.12.22-5AIV | П48.12.22-8AIV | П63.12.22-5AIV | П63.12.22-8AIV | П51.12.22-5AIV | П51.12.22-8AIV | |

Согласовано

Инв.№ подл. | Подпись и дата | Взам.инв.№

| | | | | | | | |
|---|---|---|---|---|---|---|---|
| 1 | | 2АМ | | 08.89 | | Бабина | |
| Изм | № уч | Лист | N докум. | Дата | Подп. | Фамилия | |

| | | | |
|---|---|---|---|
| Нач.отд. | Бунич | | 09.89 |
| Гл.конструк. | Бунич | | –"– |
| Гл.спец. | — | | — |
| Рук.гр. | Бабина | | –"– |
| Проверил | Бабина | | –"– |
| Рассчит. | Майзлина | | –"– |
| Исполнил | Громова | | –"– |
| Н.контр. | Новлева | | –"– |

1.243.1 КЛ-3 1-2 01

ПЛИТЫ ПЕРЕКРЫТИЙ

П60.12.22-5AIV ; П60.12.22-8AIV
П54.12.22-5AIV ; П54.12.22-8AIV
П48.12.22-5AIV ; П48.12.22-8AIV
П63.12.22-5AIV ; П63.12.22-8AIV
П51.12.22-5AIV ; П51.12.22-8AIV

| Стадия | Лист | Листов |
|---|---|---|
| Р | 1 | 2 |

ЛЕННИИПРОЕКТ
ОКУ

КЛ

| Формат | Зона | Поз. | Обозначение | Наименование | Кол. на исполнение 1243.1 КЛ-3 1-2 01 | | | | | | | | | | Примечание |
|---|---|---|---|---|---|---|---|---|---|---|---|---|---|---|---|
| | | | | | – | -01 | -02 | -03 | -04 | -05 | -06 | -07 | -08 | -09 | Масса поз., кг |
| Б.Ч. | | 1 | | СН-7 L=6260 ⌀16 А IV | | | | | | | 4 | | | | 9,88 |
| Б.Ч. | | 1 | | СН-8 L=6260 ⌀18 А IV | | | | | | | | 4 | | | 12,51 |
| Б.Ч. | | 1 | | СН-9 L=5080 ⌀12 А IV | | | | | | | | | 4 | | 4,51 |
| Б.Ч | | 1 | | СН-10 L=5080 ⌀14 А IV | | | | | | | | | | 4 | 6,14 |
| | | | | | | | | | | | | | | | |
| | | | | Петли | | | | | | | | | | | |
| 11 | | 6 | | СП8-12 | | | 4 | 4 | 4 | 4 | | | 4 | 4 | |
| 11 | | 6 | | СП8-14 | 4 | 4 | | | | | 4 | 4 | | | |
| | | | | | | | | | | | | | | | |
| | | | | Материал | | | | | | | | | | | |
| | | | | Бетон тяжелый | | | | | | | | | | | |
| | | | | класса В20 ГОСТ 26633-85 | 1,37 | 1,37 | 1,21 | 1,21 | 1,06 | 1,06 | 1,44 | 1,44 | 1,13 | 1,13 | м3 |
| | | | | | ПБ01.12.22-5АIV | ПБ01.12.22-8АIV | ПБ4.12.22-5АIV | ПЗ4.12.22-8АIV | ПЧ8.12.22-5АIV | ПЧ8.12.22-8АIV | ПБ3.12.22-5АIV | ПБ3.12.22-8АIV | ПЗ1.12.22-5АIV | ПЗ1.12.22-8АIV | |

Взам.инв.№ | Подпись и дата | Инв.№ подл.

| Изм | № уч | Лист | N докум | Дата | Подп. | Фамилия |
|---|---|---|---|---|---|---|
| 1 | | Зам. | | 08.89 | | Бдвина |

1.234.1 КЛ-3 1-2 01

Лист 2

| ОБОЗНАЧЕНИЕ | МАРКА | РАЗМЕРЫ мм | | | | | | МАССА кг |
|---|---|---|---|---|---|---|---|---|
| | | A | a | B | n | | | |
| 1.243.1 КЛ-3 1-2 01СБ | П60.12.22-5АIV | 5980 | 390 | 390 | 26 | | | 3425 |
| -01 | П60.12.22-8АIV | 5980 | 390 | 390 | 26 | | | 3425 |
| -02 | П54.12.22-5АIV | 5380 | 290 | 290 | 24 | | | 3025 |
| -03 | П54.12.22-8АIV | 5380 | 290 | 290 | 24 | | | 3025 |
| -04 | П48.12.22-5АIV | 4780 | 390 | 390 | 20 | | | 2650 |
| -05 | П48.12.22-8АIV | 4780 | 390 | 390 | 20 | | | 2650 |
| -06 | П63.12.22-5АIV | 6260 | 330 | 330 | 28 | | | 3600 |
| -07 | П63.12.22-8АIV | 6260 | 330 | 330 | 28 | | | 3600 |
| -08 | П51.12.22-5АIV | 5080 | 340 | 340 | 22 | | | 2825 |
| -09 | П51.12.22-8АIV | 5080 | 340 | 340 | 22 | | | 2825 |

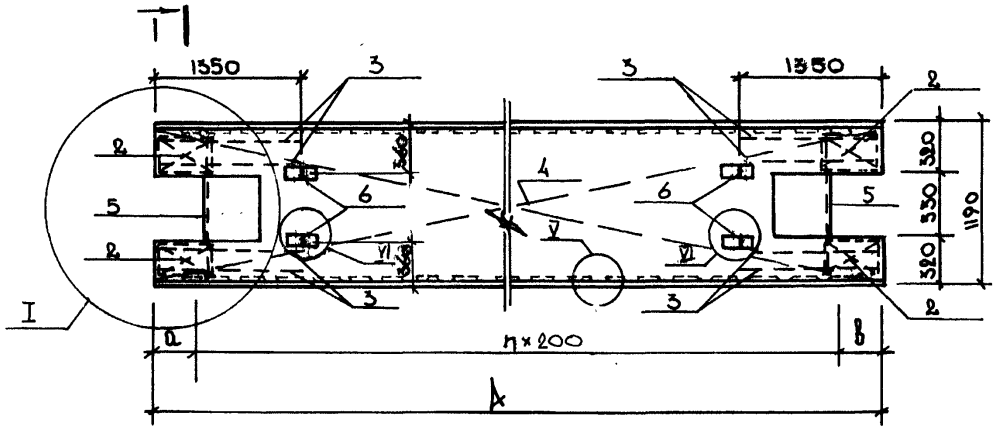


1 - 1

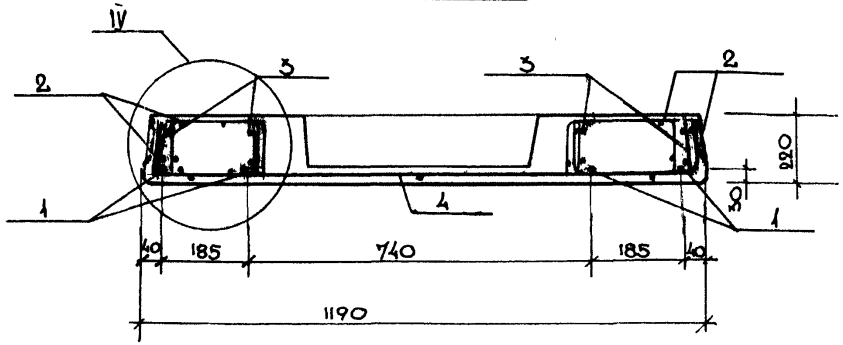


| Изм | № уч. | Лист | № докум | Дата | Подп. | Фамилия |
|---|---|---|---|---|---|---|
| 1 | | ЗАМ | | 07.89 | [signature] | БАБИНА |

| | | | |
|---|---|---|---|
| Нач.отд. | Печерский | [signature] | 06.85 |
| Гл.к.отд. | Бунич | [signature] | -"- |
| Гл.оп.отд. | Новлева | [signature] | -"- |
| Н.контр. | Бунич | [signature] | -"- |
| Проверил | Новлева | [signature] | -"- |
| Разработ. | Майзлина | [signature] | -"- |
| Исполнил | Майзлина | [signature] | -"- |

1.243.1 КЛ-3 1-2 01СБ

ПЛИТЫ ПЕРЕКРЫТИЙ
П60.12.22-5АIV; П60.12.22-8АIV; П54.12.22-5АIV
П54.12.22-8АIV; П48.12.22-5АIV; П48.12.22-8АIV
П63.12.22-5АIV; П63.12.22-8АIV; П51.12.22-5АIV
П51.12.22-8АIV. СБОРОЧНЫЙ ЧЕРТЕЖ

| Стадия | Масса | Масштаб |
|---|---|---|
| Р | см. табл. | |

Лист 1 Листов 1

ЛЕННИИПРОЕКТ ОКУ

Формат 12

КЛ

Согласовано

Взам инв №

Подпись и дата

Инв. № подл

Т-636

| Формат | Зона | Поз | Обозначение | Наименование | Кол. на исполнение 1.243.1 КЛ-3 1-2 02 | | | | | | | | Примечание |
|---|---|---|---|---|---|---|---|---|---|---|---|---|---|
| | | | | | — | -01 | -02 | -03 | -04 | -05 | -06 | -07 | |
| | | | | Документация | | | | | | | | | |
| 12 | | | 1.243.1 КЛ-3 1-2 02СБ | Сборочный чертеж | | | | | | | | | |
| 12 | | | 1.243.1 КЛ-3 1-2 ПЗ | Пояснительная записка | | | | | | | | | |
| 12 | | | 1.243.1 КЛ-3 1-2 ВНС | Выборка стали и материалов | | | | | | | | | |
| | | | | Сборочные единицы | | | | | | | | | |
| 12 | | 3 | 1.243.1 КЛ-3 2-1 02СБ | Каркас КК-1 | | | | | 8 | | | 8 | |
| 12 | | 3 | -01 | КК-2 | 8 | 8 | 8 | 8 | | 8 | 8 | | |
| 12 | | 2 | -02 | К-3 | 2 | 2 | 2 | 2 | 2 | 2 | 2 | 2 | |
| 12 | | 5 | -03 | Сетка С-21 | 8 | 8 | 8 | 8 | 8 | 8 | 8 | 8 | |
| БЧ | | 4 | 03-05 | 4с $\frac{4Bp\text{I}-500}{3Bp\text{I}-250}$ 114×464 $\frac{70}{70}$ | 1 | 1 | | | | | | | |
| БЧ | | 4 | -06 | 4с $\frac{4Bp\text{I}-500}{3Bp\text{I}-250}$ 114×404 $\frac{20}{70}$ | | | 1 | 1 | | | | | |
| БЧ | | 4 | -07 | 4с $\frac{4Bp\text{I}-500}{3Bp\text{I}-250}$ 114×344 $\frac{100+90}{70}$ | | | | | 1 | | | | |
| БЧ | | 4 | -08 | 4с $\frac{4Bp\text{I}-500}{3Bp\text{I}-250}$ 114×492 $\frac{100+70}{70}$ | | | | | | 1 | 1 | | |
| БЧ | | 4 | -09 | 4с $\frac{4Bp\text{I}-500}{3Bp\text{I}-250}$ 114×374 $\frac{120}{70}$ | | | | | | | | | |
| | | | | Напрягаемые стержни ГОСТ 10884-81 | | | | | | | | | Масса 1 поз., кг |
| БЧ | | 1 | | СН-11 $L=5980$ ⌀14 Ат V | 2 | | | | | | | | 7,22 |
| БЧ | | 1 | | СН-12 $L=5980$ ⌀16 Ат V | | 4 | | | | | | | 9,44 |
| БЧ | | 1 | | СН-13 $L=5980$ ⌀12 Ат V | 2 | | | | | | | | 5,31 |
| БЧ | | 1 | | СН-14 $L=5380$ ⌀12 Ат V | | | 4 | | | | | | 4,78 |
| БЧ | | 1 | | СН-16 $L=5380$ ⌀14 Ат V | | | | 4 | | | | | 6,50 |
| | | | | | ПГ60.12.22-5Ат V | ПГ60.12.22-8Ат V | ПГ54.12.22-5Ат V | ПГ54.12.22-8Ат V | ПГ48.12.22-8Ат V | ПГ63.12.22-5Ат V | ПГ63.12.22-8Ат V | ПГ51.12.22-8Ат V | |

Согласовано

Взам.инв.№ | Подпись и дата | Инв.№ подл.

| Изм | № уч. | Зам | Лист | N докум | Дата | Подп. | Фамилия |
|---|---|---|---|---|---|---|---|
| 1 | | Зам | | | 08.89 | | Бабина |

| | | | |
|---|---|---|---|
| Нач.отд. | Бунич | | 08.89 |
| Гл.констр. | Бунич | | 4 |
| Гл.спец. | — | | |
| Рук.гр. | Бабина | | 4 |
| Проверил | Бабина | | 4 |
| Разработ. | Майзлина | | 4 |
| Исполнил | Громова | | 1 |
| Н.контр. | Иовлева | — | 4 |

1.243.1 КЛ-3 1-2 02

Плиты перекрытий ПГ54.12.22-5Ат V; ПГ54.12.22-8Ат V; ПГ48.12.22-8Ат V; ПГ63.12.22-5Ат V; ПГ63.12.22-8Ат V; ПГ51.12.22-8Ат V; ПГ60.12.22-5Ат V; ПГ60.12.22-8Ат V

| Стадия | Лист | Листов |
|---|---|---|
| Р | 1 | 2 |

ЛЕННИИПРОЕКТ ОКУ

| Формат | Зона | Поз. | Обозначение | Наименование | Кол. на изделие 1.243.1 КЛ-3 1-2 02 – | -01 | -02 | -03 | -04 | -05 | -06 | -07 | Примечание Масса поз., кг |
|---|---|---|---|---|---|---|---|---|---|---|---|---|---|
| БЧ | | 1 | | СН-16 L=4780 ⌀12 AтV | | | | | 4 | | | | 6,50 |
| БЧ | | 1 | | СН-17 L=6260 ⌀14 AтV | | | | | | 4 | | | 4,24 |
| БЧ | | 1 | | СН-18 L=6260 ⌀16 AтV | | | | | | | 4 | | 7,56 |
| БЧ | | 1 | | СН-19 L=5080 ⌀12 AтV | | | | | | | | 4 | 9,88 |
| | | | | | | | | | | | | | 4,51 |
| | | | | Петли | | | | | | | | | |
| БЧ | | 6 | СЕРИЯ 1.031 КЛ-1 ВЫП 6-1.2 | СП8-12 | | | 4 | 4 | 4 | | | 4 | |
| | | | | СП8-14 | 4 | 4 | | | | 4 | 4 | | |
| | | | | | | | | | | | | | |
| | | | | Материал | | | | | | | | | |
| | | | | Бетон тяжелый | | | | | | | | | |
| | | | | класса В20 ГОСТ 26633-85 | 1,37 | 1,37 | 1,21 | 1,21 | 1,06 | 1,14 | 1,44 | 1,13 | м3 |
| | | | | | | | | | | | | | |
| | | | | | | | | | | | | | |
| | | | | | | | | | | | | | |
| | | | | | | | | | | | | | |
| | | | | | | | | | | | | | |
| | | | | | | | | | | | | | |
| | | | | | | | | | | | | | |
| | | | | | | | | | | | | | |
| | | | | | | | | | | | | | |
| | | | | | | | | | | | | | |
| | | | | | | | | | | | | | |
| | | | | | | | | | | | | | |
| | | | | | П68.12.22-5АтV | П80.12.22-8АтV | П51.12.22-5АтV | П51.12.22-8АтV | П148.12.22-8АтV | П63.12.22-5АтV | П63.12.22-8АтV | П51.12.22-8АтV | |

Взам. инв. №

Подпись и дата

Инв. № подл.

| Изм | № уч. | Лист | № докум | Дата | Подп. | Фамилия |
|---|---|---|---|---|---|---|
| 1 | | ЗАМ. | | 08.89 | | Балина |

1.243.1 КЛ-3 1-2 02

Лист 2

| ОБОЗНАЧЕНИЕ | МАРКА | РАЗМЕРЫ мм | | | | | | Масса кг |
|---|---|---|---|---|---|---|---|---|
| | | l | a | B | n | | | |
| 1.243.1КЛ-3 1-2 02СБ | П60.12.22-5АтV | 5980 | 390 | 390 | 26 | | | 3425 |
| -01 | П60.12.22-8АтV | 5980 | 390 | 390 | 26 | | | 3425 |
| -02 | П54.12.22-5АтV | 5380 | 290 | 290 | 24 | | | 3025 |
| -03 | П54.12.22-8АтV | 5380 | 290 | 290 | 24 | | | 3025 |
| -04 | П48.12.22-8АтV | 4780 | 390 | 390 | 20 | | | 2650 |
| -05 | П63.12.22-5АтV | 6260 | 380 | 380 | 28 | | | 3600 |
| -06 | П63.12.22-8АтV | 6260 | 380 | 380 | 28 | | | 3600 |
| -07 | П51.12.22-8АтV | 5080 | 340 | 340 | 22 | | | 2825 |

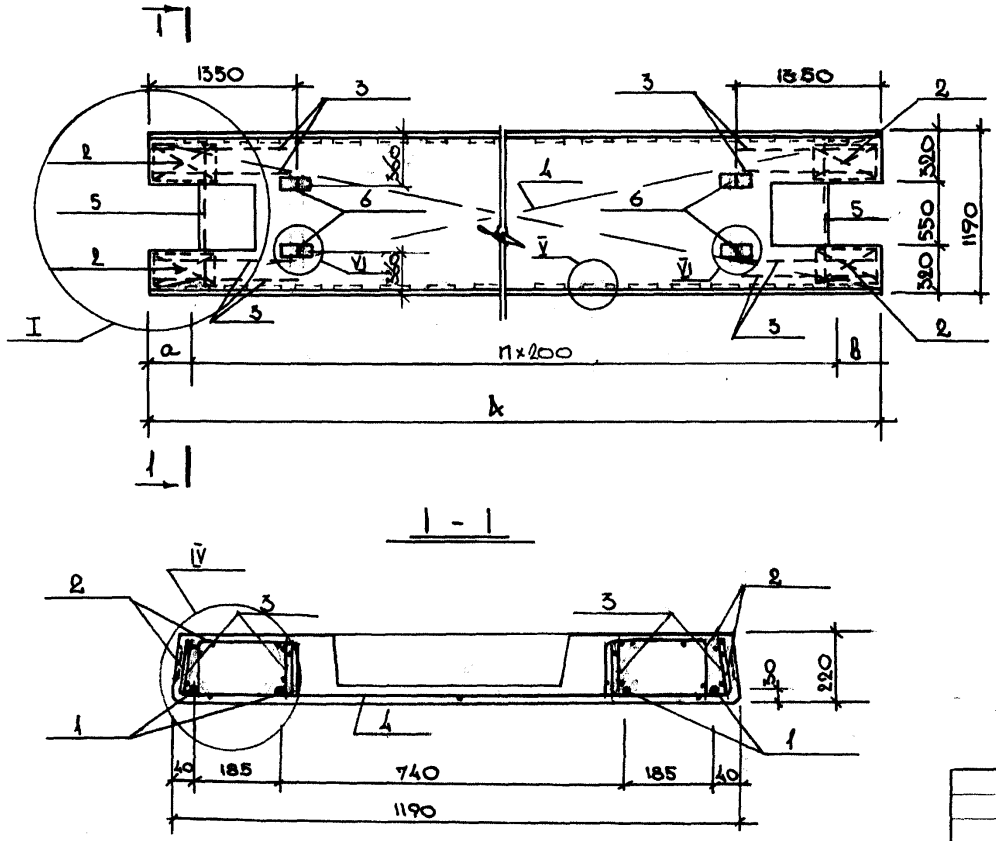


Согласовано

Взам.инв.№

Подпись и дата

Инв.№ подл.

| Изм | № уч. | Лист | № докум | Дата | Подп. | Фамилия |
|---|---|---|---|---|---|---|
| 1 | | ЗАМ | | 06.89 | | БАБИНА |

| | | | |
|---|---|---|---|
| Нач. отд. | Печерский | | 06.89 |
| Гл.к.отд. | Бунин | | -"- |
| Гл.констр. | Новаева | | -"- |
| Н.контр. | Бунин | | -"- |
| Проверил | Новаева | | -"- |
| Разработ. | Майзлина | | -"- |
| Исполнил | Майзлина | | -"- |

1.243.1КЛ-3 1-2 02СБ

ПАНЕЛИ ПЕРЕКРЫТИЙ П54.12.22-5АтV ; П54.12.22-8АтV ; П48.12.22-5АтV ; П63.12.22-5АтV ; П63.12.22-8АтV ; П51.12.22-8АтV ; П60.12.22-5АтV ; П60.12.22-8АтV

СБОРОЧНЫЙ ЧЕРТЕЖ

| Стадия | Масса | Масштаб |
|---|---|---|
| Р | | |
| Лист 1 | Листов 1 | |

ЛЕННИИПРОЕКТ ОКУ

Формат 12

КЛ

| Формат | Зона | Поз | Обозначение | Наименование | Кол. на исполнение 1.243.1 КЛ-3 1-2. 03 СБ | | Примечание |
|---|---|---|---|---|---|---|---|
| | | | | | – | -01 | |
| | | | | ДОКУМЕНТАЦИЯ | | | |
| 12 | | | 1.243.1 КЛ-3 1-2. 03СБ | СБОРОЧНЫЙ ЧЕРТЕЖ | | | |
| 12 | | | 1.243.1 КЛ-3 1-2 ПЗ | ПОЯСНИТЕЛЬНАЯ ЗАПИСКА | | | |
| 12 | | | 1.243.1 КЛ-3 1-2 ВМС | ВЫБОРКА СТАЛИ И МАТЕРИАЛОВ | | | |
| | | | | СБОРОЧНЫЕ ЕДИНИЦЫ | | | |
| | | | | СЕТКА | | | |
| 12 | | 1 | 1.243.1 КЛ-3 2-1 01СБ-18 | С-19 | 1 | | |
| 12 | | 1 | -19 | С-20 | | 1 | |
| 12 | | 2 | 1.243.1 КЛ-3 2-1 03СБ | ПЕТЛЯ СП 12-8 | 4 | 4 | |
| | | | | МАТЕРИАЛ | | | |
| | | | | БЕТОН ТЯЖЕЛЫЙ | | | |
| | | | | КЛАССА В20 ГОСТ 26633-85 | 0.20 | 0.29 | $м^3$ |
| | | | | | П18.12.12-8-1 | П24.12.12-8-1 | |

Согласовано

Взам.инв.№

Подпись и дата

Инв.№ подл.

| Изм | N уч. | Лист | N докум. | Дата | Подп. | Фамилия |
|---|---|---|---|---|---|---|

| | | | |
|---|---|---|---|
| Нач.отд. | Печерский | | 06.85 |
| Гл.к.отд. | Бунич | | –"– |
| Гл.св.отд. | Новлева | | –"– |
| Н.контр. | Бунич | | –"– |
| Провер. | Новлева | | –"– |
| Разработ. | Майзлина | | –"– |
| Исполнит. | Майзлина | | –"– |

1.243.1 КЛ3. 1-2 03

ПЛИТЫ ПЕРЕКРЫТИЙ
П18.12.12-8-1; П24.12.12-8-1

| Стадия | Лист | Листов |
|---|---|---|
| Р | 1 | 1 |

ЛЕННИИПРОЕКТ
ОКУ

| Обозначение | Марка | Размеры мм | | Масса кг |
|---|---|---|---|---|
| | | l | c | |
| 1.243.1КЛ3. 1-2 ОЗСБ | П18.12.12-8-1 | 1790 | 550 | 500 |
| -01 | П24.12.12-8-1 | 2390 | 500 | 730 |

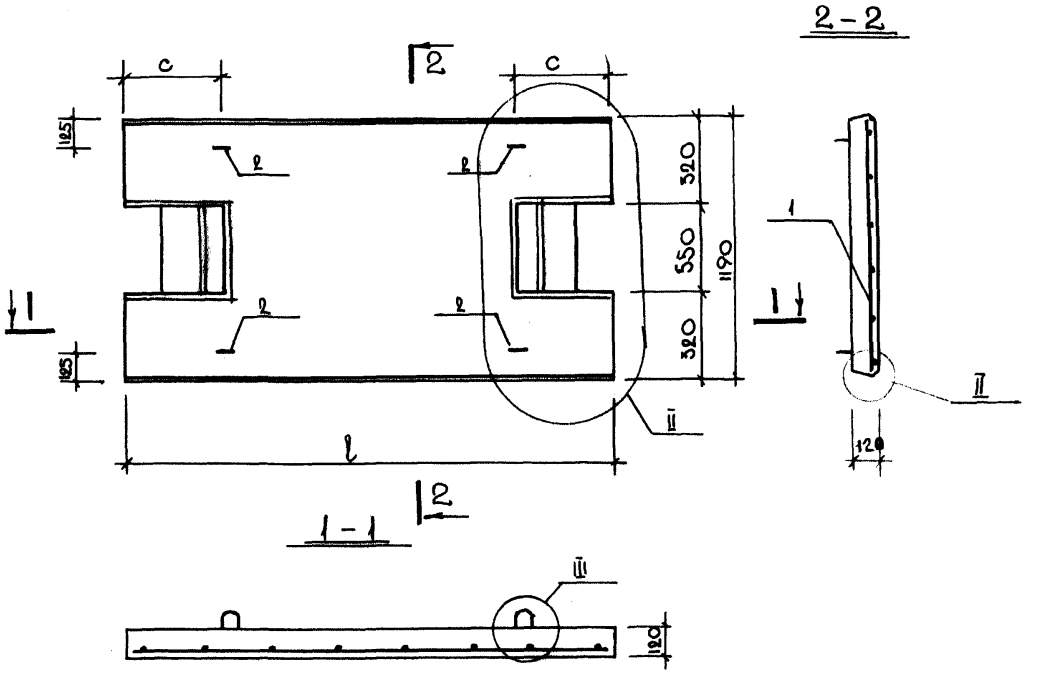


Согласовано

Взам. инв. №

Подпись и дата

Инв. № подл.

| Изм | № уч. | Лист | № докум | Дата | Подп. | Фамилия |
|---|---|---|---|---|---|---|
| | | | | | | |

1.243.1КЛ-3 1-2 ОЗСБ

| | | | |
|---|---|---|---|
| Нач. отд. | Печерский | | 06.89 |
| Гл. к. отд. | Бунич | | — " — |
| Гл. сп. отд. | Новлева | | — " — |
| Н. контр. | Бунич | | — " — |
| Проверил | Новлева | | — " — |
| Разработ. | Майзлина | | — " — |
| Исполнил | Майзлина | | — " — |

ПЛИТЫ ПЕРЕКРЫТИЙ П18.12.12-8-1 П24.12.12-8-1
СБОРОЧНЫЙ ЧЕРТЕЖ

| Стадия | Масса | Масштаб |
|---|---|---|
| Р | см. табл. | |
| Лист 1 | Листов 1 | |

ЛЕННИИПРОЕКТ ОКУ

Формат 12

Т-636

К1

I

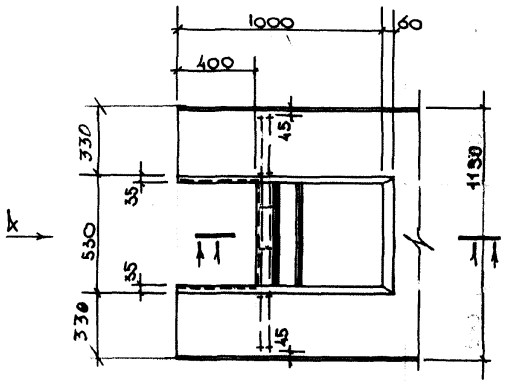


II

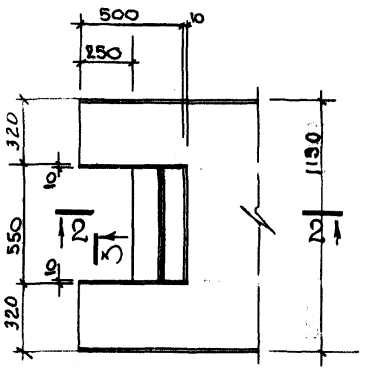


3-3

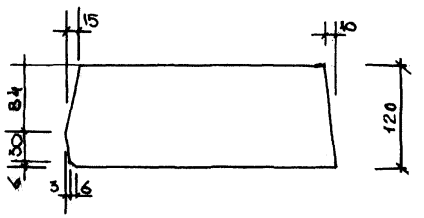


III

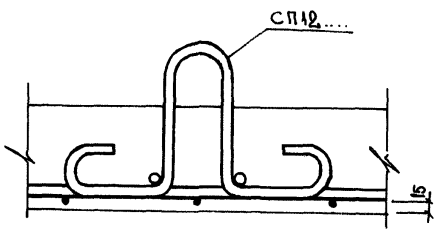


1-1

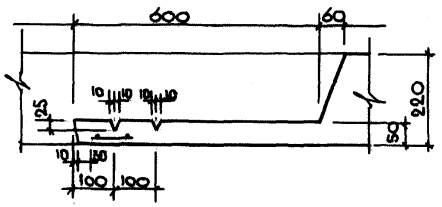


2-2

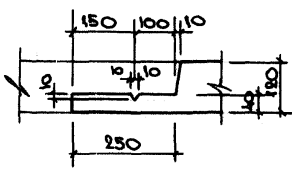


Вид А

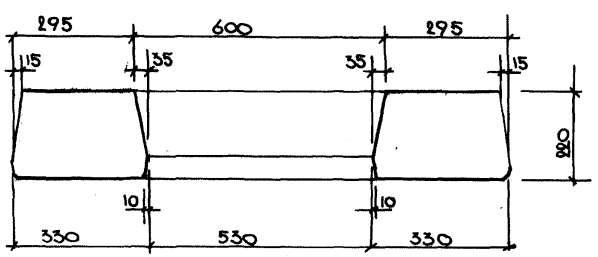


| | | | |
|---|---|---|---|
| Нач.отд. | Печерский | | 06.85 |
| Гл.к.отд. | Бунин | | -"- |
| Гл.сп.отд. | Новаева | | -"- |
| Н.контр. | Бунин | | -"- |
| Провер. | Новаева | | -"- |
| Разработ. | Майзлина | | -"- |
| Исполнил | Майзлина | | -"- |

1.243.1 КЛ-3 1-2 04

Детали: I; II; III

| Стадия | Лист | Листов |
|---|---|---|
| Р | 1 | 1 |

ЛЕНИНГРАДПРОЕКТ ОКУ

Формат 12

Согласовано

Инв.№ подл. | Подпись и дата | Взам. инв. №

Т-585

КЛ

IV

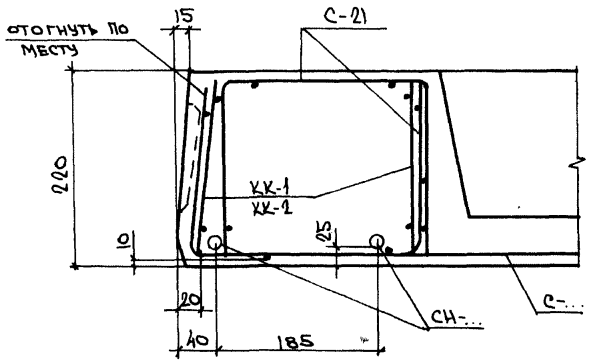


V

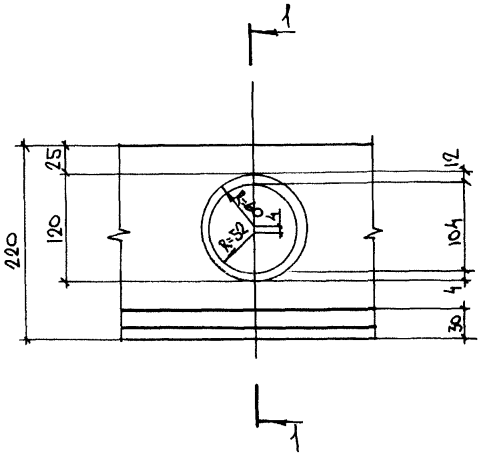


1 - 1

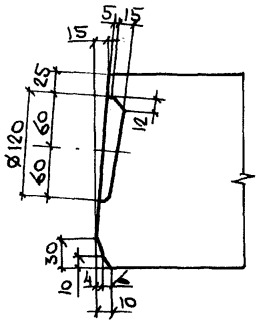


VI

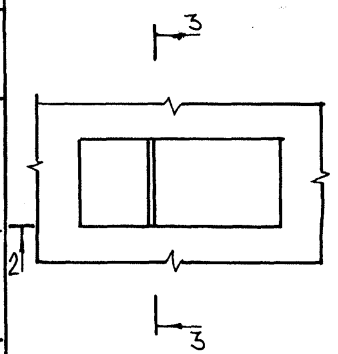


2 - 2

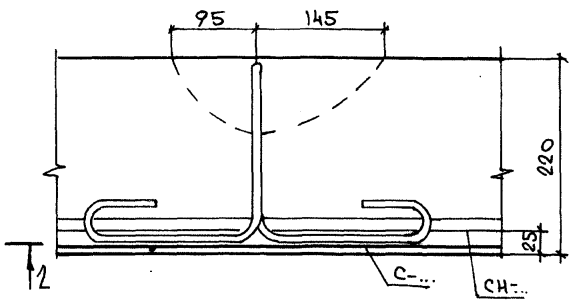


3 - 3

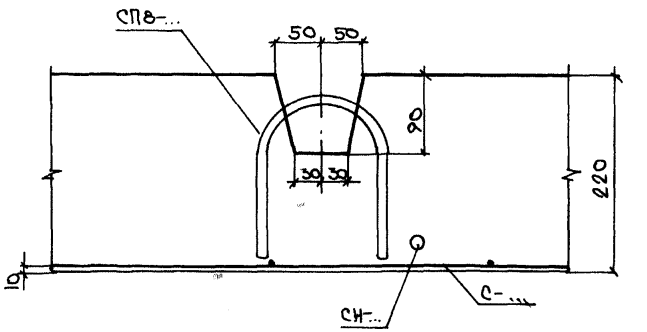


| Изм. | № уч. | Зам. | Лист | № докум. | Дата | Подп. | Фамилия |
|---|---|---|---|---|---|---|---|
| 1 | | Зам. | | | 0789 | | Бабина |

| | | | |
|---|---|---|---|
| Нач. отд. | Бучич | | 05.89 |
| Гл. констр. | Бучич | | |
| Гл. спец. | Иовлева | | |
| Рук. гр. | Бабина | | |
| Провер. | Бабина | | |
| Разработ. | Кузьмина | | |
| Исполнил | Кузьмина | | |
| Н. контр. | Иовлева | | |

1.243.1 КЛ-3 1-2 05

Детали IV; V; VI

| Стадия | Лист | Листов |
|---|---|---|
| Р | 1 | |

ЛЕННИИПРОЕКТ
ОКУ

Согласовано

Инв. № подл. | Подпись и дата | Взам. инв. №

Формат 12

КЛ

| Марка элемента | Напрягаемая арматура класса | | | | | | | | | Изделия арматурные | | | | | | | | | | | | | | | | | Всего | Общий расход |
|---|---|---|---|---|---|---|---|---|---|---|---|---|---|---|---|---|---|---|---|---|---|---|---|---|---|---|---|---|
| | | | | | | | | | | Арматура класса | | | | | | | | | | | | | | | | | | |
| | А IV | | | | | Ат V | | | | Вр I | | | А I | | | | | А III | | | | | | | | | | |
| | ГОСТ 5781-82 | | | | | ГОСТ 10884-81 | | | | ГОСТ 6727-80 | | | ГОСТ 5781-82 | | | | | ГОСТ 5781-82 | | | | ГОСТ | | | | | | |
| | ø12 | ø14 | ø16 | ø18 | итого | ø12 | ø14 | ø16 | итого | ø4 | ø3 | итого | ø12 | ø14 | ø8 | ø10 | итого | ø12 | ø6 | ø8 | Итого | | | | | Итого | | |
| П60.12.22 - 5 А IV | | 28.88 | | | 28.88 | | | | | 10.71 | 1.14 | 11.85 | | 5.12 | | | 5.12 | 3.92 | | | 3.92 | | | | | | 20.89 | 49.77 |
| П60.12.22 - 8 А IV | | | | 47.80 | 47.80 | | | | | 10.71 | 1.14 | 11.85 | | 5.12 | | | 5.12 | 3.92 | | | 3.92 | | | | | | 20.89 | 68.69 |
| П54.12.22 - 5 А IV | | 26.00 | | | 26.00 | | | | | 10.54 | 1.02 | 11.56 | 3.76 | | | | 3.76 | 3.92 | | | 3.92 | | | | | | 19.12 | 45.13 |
| П54.12.22 - 8 А IV | | | 33.96 | | 33.96 | | | | | 10.54 | 1.02 | 11.56 | 3.76 | | | | 3.76 | 3.92 | | | 3.92 | | | | | | 19.12 | 53.09 |
| П48.12.22 - 5 А IV | 16.96 | | | | 16.96 | | | | | 7.82 | 0,84 | 8.66 | 3.76 | | | | 3.76 | 3.92 | | | 3.92 | | | | | | 16.34 | 33.34 |
| П48.12.22 - 8 А IV | | 23.08 | | | 23.08 | | | | | 7.82 | 0.84 | 8.66 | 3.76 | | | | 3.76 | 3.92 | | | 3.92 | | | | | | 16.34 | 39.42 |
| П63.12.22 - 5 А IV | | | 39.52 | | 39.52 | | | | | 10.77 | 1.20 | 11.97 | | 5.12 | | | 5.12 | 3.92 | | | 3.92 | | | | | | 21.01 | 59.53 |
| П63.12.22 - 8 А IV | | | | 50.04 | 50.04 | | | | | 10.77 | 1.20 | 11.97 | | 5.12 | | | 5.12 | 3.92 | | | 3.92 | | | | | | 21.01 | 70.05 |
| П51.12.22 - 5 А IV | 18.04 | | | | 18.04 | | | | | 7.88 | 0.90 | 8.78 | 3.76 | | | | 3.76 | 3.92 | | | 3.92 | | | | | | 16.90 | 34.94 |
| П51.12.22 - 8 А IV | | 24.56 | | | 24.56 | | | | | 7.88 | 0.90 | 8.78 | 3.76 | | | | 3.76 | 3.92 | | | 3.92 | | | | | | 16.90 | 41.45 |
| П60.12.22 - 5 Ат V | | | | | | 10.62 | 14.44 | | 25.06 | 10.71 | 1.14 | 11.85 | | 5.12 | | | 5.12 | 3,92 | | | 3.92 | | | | | | 20.89 | 45.86 |
| П60.12.22 - 8 Ат V | | | | | | | | 37.76 | 37.76 | 10.71 | 1.14 | 11.85 | | 5.12 | | | 5.12 | 3,92 | | | 3.92 | | | | | | 20.89 | 58.65 |
| П54.12.22 - 5 Ат V | | | | | | 19.12 | | | 19.12 | 10.54 | 1.02 | 11.56 | 3.76 | | | | 3.76 | 3.92 | | | 3.92 | | | | | | 19.12 | 37.35 |
| П54.12.22 - 8 Ат V | | | | | | | 26.00 | | 26.00 | 10.54 | 1.02 | 11.56 | 3.76 | | | | 3.76 | 3.92 | | | 3.92 | | | | | | 19.12 | 45.13 |
| П48.12.22 - 8 Ат V | | | | | | 16.96 | | | 16.96 | 7.82 | 0.84 | 8.66 | 3.76 | | | | 3.76 | 3,92 | | | 3.92 | | | | | | 16.34 | 33.30 |
| П63.12.22 - 5 Ат V | | | | | | | 30.24 | | 30.24 | 10.77 | 1.20 | 11.97 | | 5.12 | | | 5.12 | 3.92 | | | 3.92 | | | | | | 21.01 | 51.25 |
| П63.12.22 - 8 Ат V | | | | | | | | 39.52 | 39.52 | 10.77 | 1.20 | 11.97 | | 5.12 | | | 5.12 | 3.92 | | | 3.92 | | | | | | 21.01 | 60.53 |
| П51.12.22 - 8 Ат V | | | | | | 18.04 | | | 18.04 | 7.88 | 0,90 | 8.78 | 3.76 | | | | 3.76 | 3.92 | | | 3.92 | | | | | | 16.40 | 34.50 |
| П18.12.12 - 8 - 1 | | | | | | | | | | 1.09 | | 1.09 | | | 1.28 | 1.0 | 2.28 | | 2.32 | | 2.32 | | | | | | 5.69 | 5.69 |
| П24.12.12 - 8 - 1 | | | | | | | | | | 1.80 | | 1.80 | | | 1.28 | 1.0 | 2.28 | | | 5.57 | 5.57 | | | | | | 9.65 | 9.65 |

| Изм | N уч | Лист | N докум | Дата | Подп. | Фамилия |
|---|---|---|---|---|---|---|
| 1 | | ЗАМ | | 08.86 | | БАБИНА |

| | | | |
|---|---|---|---|
| Нач.отд. | Печерский | | 06.85 |
| Гл.к.отд. | Бунич | | -"- |
| Гл.сп.отд. | Новлева | | -"- |
| Л.контр. | Бунич | | -"- |
| Проверил | Новлева | | -"- |
| Разраб. | Майзлина | | -"- |
| Исполнил | Майзлина | | -"- |

1.243.1 КЛ-3 1-2 ВРС

Ведомость расхода стали на элемент, кг

| Стадия | Лист | Листов |
|---|---|---|
| Р | 1 | 1 |

ЛЕННИИПРОЕКТ ОКУ

Взам.инв. №

Подпись и дата

Инв. подл.

gost.e-ecolog.ru

Формат А3

КЛ

Т-926