ТИПОВОЙ ПРОЕКТ
214-1-284.84

ДЕТСКИЕ ЯСЛИ-САД НА 280 МЕСТ (СТЕНЫ КИРПИЧНЫЕ С ВАРИАНТОМ НАРУЖНЫХ СТЕН ИЗ ГАЗОСИЛИКАТНЫХ ПАНЕЛЕЙ)

АЛЬБОМ IV

ОСНОВНЫЕ ПОЛОЖЕНИЯ ПО ПРОИЗВОДСТВУ СТРОИТЕЛЬНО-МОНТАЖНЫХ РАБОТ

gost.e-ecolog.ru

Привязан

Инв №

ТИПОВОЙ ПРОЕКТ
214-1-284.84

ДЕТСКИЕ ЯСЛИ-САД НА 280 МЕСТ (СТЕНЫ КИРПИЧНЫЕ С ВАРИАНТОМ НАРУЖНЫХ СТЕН ИЗ ГАЗОСИЛИКАТНЫХ ПАНЕЛЕЙ)

АЛЬБОМ IV

СОСТАВ ПРОЕКТА

АЛЬБОМ 0 МАТЕРИАЛЫ ДЛЯ ПРИВЯЗКИ И ЧЕРТЕЖИ НУЛЕВОГО ЦИКЛА РАБОТ.
АЛЬБОМ I АРХИТЕКТУРНО-СТРОИТЕЛЬНЫЕ РЕШЕНИЯ. ТЕХНОЛОГИЧЕСКИЕ ЧЕРТЕЖИ. ИЗДЕЛИЯ МЕТАЛЛИЧЕСКИЕ, ИЗДЕЛИЯ ДЕРЕВЯННЫЕ.
АЛЬБОМ II ОТОПЛЕНИЕ И ВЕНТИЛЯЦИЯ. ВНУТРЕННИЙ ВОДОПРОВОД И КАНАЛИЗАЦИЯ.
АЛЬБОМ III ЭЛЕКТРОТЕХНИЧЕСКИЕ ЧЕРТЕЖИ.
АЛЬБОМ IV ОСНОВНЫЕ ПОЛОЖЕНИЯ ПО ПРОИЗВОДСТВУ СТРОИТЕЛЬНО-МОНТАЖНЫХ РАБОТ.
АЛЬБОМ V СМЕТЫ. ПОКАЗАТЕЛИ РЕЗУЛЬТАТОВ ПРИМЕНЕНИЯ НАУЧНО-ТЕХНИЧЕСКИХ ДОСТИЖЕНИЙ В СТРОИТЕЛЬНЫХ РЕШЕНИЯХ ПРОЕКТА. (КНИГИ 1, 2).
АЛЬБОМ VI ВЕДОМОСТИ ПОТРЕБНОСТИ В МАТЕРИАЛАХ.

РАЗРАБОТАН
ПРОЕКТНЫМ ИНСТИТУТОМ
«БЕЛГОСПРОЕКТ»
ГЛАВНЫЙ ИНЖЕНЕР ИНСТИТУТА А.М.ТЕЛЕШ
ГЛАВНЫЙ ИНЖЕНЕР ПРОЕКТА Л.И СТЕЛЬМАШОНОК

РАБОЧАЯ ДОКУМЕНТАЦИЯ
УТВЕРЖДЕНА ГОССТРОЕМ БССР
ПРИКАЗ № 60 ОТ 4·IV 1984Г
ВВЕДЕН В ДЕЙСТВИЕ ИНСТИТУТОМ
«БЕЛГОСПРОЕКТ» С 1. VIII 1984 Г
ПРИКАЗ № 71 ОТ 16·IV 1984 Г

1478-05

Привязан

Инв №

Ведомость чертежей

Лист	Наименование	Стр.	Примечание
1	Общие данные (начало)	2	
2	Общие данные (продолжение)	3	
3	Общие данные (окончание)	4	
4	План монтажной площадки	5	
5	Схема производства земляных работ	6	
6	Схема монтажного плана фундаментов	7	
7	Схемы монтажных планов перекрытий		
	на отм. -0.300 и 3.000 м	8	
8	Схема монтажного плана покрытия на отм.	9	
9	Сетевой график производства работ (начало)	10	
10	Сетевой график производства работ (окончание)	11	
11	Таблица исходных данных к сетевому		
	графику производства работ	12	
12	Схема расстановки подмостей 2 этажа	13	
13	Ведомость потребности машин, оборудования, приспособлений и инструментов	Ц	

Основные положения по производству строительно-монтажных работ разработаны в соответствии с „Инструкцией по разработке проектов организации строительства и проектов производства работ" – СН 47-74.

При разработке раздела использована следующая нормативная документация:

СНиП III-1-16 „Организация строительного производства

СН 440-79 „Нормы продолжительности строительства и задела в строительстве предприятий, зданий и сооружений.

СНиП III-4-80 „Техника безопасности в строительстве."

СН 276-74 „Указания по проектированию бытовых зданий и помещений строительно-монтажных организаций.

Правила пожарной безопасности при производстве строительно-монтажных работ (ГУПО МВД СССР 4.11.77г.).

Соответствующие главы СНиП, часть III „Правила производства работ".

Согласовано

Инв. № подл. | Подпись и дата | Взам. инв. №

Соответствие проекта действующим нормам и правилам удостоверяю:

Главный инж. пр-та Степьнашонок

Гл. спец. Зальцман

Подтверждаю соответствие привязанного типового проекта действующим нормам и правилам

Главный инж. пр-та

					Привязан:	
Инв. №						
Гл. инж. пр.	Вигдорчик			13.11.83	214-1-284.84 ПР	
Гл. спец. пр.	Гулько			29.11.83	Типовые проекты детских яслей-садов на 190, 280 и 330 мест	
Гл. арх. пр.	Щербина			29.11.83		
Гл. инж. пр.	Степьнашонок			13.11.83	Детские ясли-сад на 280 мест	Стадия: Р; Лист: 1; Листов:
Нач. отд.	Столпнер			13.11.83		
Рук. сект.	Зальцман			13.11.83		
Рук. бр.	Давыдова			29.11.83		
Рук. гр.	Бакланова			13.11.83	Общие данные (начало)	БЕЛГОСПРОЕКТ г. Минск
Н. контр.	Давыдова			23.11.83		

Копировал: Сентябрева

Настоящие основные положения по производству строительно-монтажных работ разработаны в составе рабочей документации типового проекта: „Детские ясли-сад на 190 мест."

Привязка настоящих основных положений должна выполняться строительной организацией на основе рабочей документации, привязанной к местным условиям.

Строительные и монтажные работы по возведению здания принято осуществлять:

подземной части – пневмоколесным краном типа К-102, грузоподъемностью 10т, со стрелой 18м;

надземной части – башенным краном типа КБ-306, грузоподъемностью 4÷8т с вылетом стрелы 25м.

Монтаж конструкций подземной и надземной части проектом предусмотрен с приобъектного склада.

За монтажную захватку принят один этаж.

При возведении здания все строительно-монтажные работы должны выполняться по графику производства работ.

В настоящих основных положениях дается пример сетевого графика, представляющего собой технологическую схему производства строительно-монтажных работ, который при разработке ППР должен быть откорректирован и рассчитан в соответствии с рабочими чертежами, привязанными к местным условиям.

Поставка конструкций и материалов на объект должна осуществляться комплектно, в строго установленной технологической последовательности монтажа, в соответствии с графиком производства работ.

Изделия и материалы должны быть снабжены паспортами, выдаваемыми потребителю предприятием-изготовителем при отпуске изделий.

Лестничные марши, площадки и другие доборные элементы, сантехдетали, заготовки и фурнитура, отделочные и облицовочные материалы должны поставляться на стройплощадку в контейнерах, а половая рейка, столярные и погонажные изделия – в пакетах.

Складирование материалов, конструкций и оборудования должно осуществляться в соответствии с требованиями стандартов [illegible] или технических условий на материалы, изделия и оборудование.

Монтаж конструкций, как правило, нужно вести по методу „на кран", т.е. раньше устанавливать конструкции наиболее удаленные от крана, затем – расположенные ближе к нему. Порядок монтажа указан на монтажных планах.

До начала работ по подземной части должны быть выполнены в необходимом объеме работы подготовительного периода и закончена геодезическая разбивка здания.

Рытье котлована и траншей выполняется экскаватором типа ЭО-3322А, оборудованным обратной лопатой с ковшом емк. 0,4м³.

Доработка траншей и зачистка дна котлована до проектных отметок осуществляется вручную.

Обратная засыпка наружных пазух фундаментов осуществляется бульдозером типа Д-271, а засыпка внутренних пазух и подсыпка грунта под полы – экскаватором с грейферным ковшом емк. 0,35м³. Послойное уплотнение грунта выполняется пневмотрамбовками типа И-157.

Производство работ по монтажу конструкций фундаментов и подвала выполняется в следующем порядке: геодезическая разбивка положения фундаментов, монтаж маячных блоков, установка причалок и монтаж рядовых блоков, монтаж плит перекрытия над подвалом.

При устройстве монолитных бетонных фундаментов работы начинаются также с разбивки осей фундаментов. Затем выполняются работы по устройству опалубки и бетонированию.

Для уплотнения бетонной смеси предусматривается использовать вибраторы типа ИВ-56 и ИВ-79 с гибким валом.

До начала возведения надземной части здания должны быть закончены и сданы по акту все работы по подземной части здания произведена инструментальная проверка соответствия их проекту и выполнена геодезическая исполнительная съемка конструкций подземной части.

Разбивочной основой возведения надземной части здания должны служить основные оси, ранее разбитые для возведения подземной части с передачей их по высоте на поэтажные монтажные горизонты.

В связи с большими размерами здания в плане и небольшой этажностью надземную часть здания предусматривается возводить башенным краном типа КБ-306 (С-981), грузоподъемностью 4÷8 т с вылетом стрелы 25м установленным по оси „9" с задержкой монтажа конструкций подземной части в осях 8÷10 – Б÷Н. Устройство ленточных монолитных фундаментов в осях 8÷10 – Б÷Н предусматривается до установки башенного крана.

В связи с такой установкой крана, а также воизбежание горизонтальных штраб в кирпичных стенах, монтаж плана перекрытия и покрытия предусматривается выполнять в следующей последовательности:

1. Монтаж 1 этажа в осях 1÷8 – А÷Щ;
2. Монтаж 2 этажа в осях 1÷8 – Е÷Щ;
3. Монтаж 1 этажа в осях 10÷15 – Г÷Ц;
4. Монтаж 2 этажа в осях 8÷10 – Т÷Ш;
5. Монтаж 1 и 2 этажей в осях 8÷10 – М÷Н;
6. Монтаж 1 этажа в осях 8÷10 – Б÷Ж;
7. Монтаж 2 этажа в осях 1÷15 – А÷Е;

Подкрановые пути по мере выхода крана из здания частично демонтируются.

Строительно-монтажные работы на захватке следует выполнять в следующей технологической последовательности:

1. Кладка наружных и внутренних кирпичных стен.
2. Кладка кирпичных перегородок.
3. Монтаж гипсобетонных перегородок
4. Монтаж лестничных площадок и маршей.
5. Монтаж плит перекрытий.

Привязан:				214-1-284.84 ПР			
				Типовые проекты детских яслей-садов на 190, 280 и 330 мест			
				Детские ясли-сад на 280 мест	Стадия	Лист	Листов
					Р	2	
				Общие данные (продолжение)	БЕЛГОСПРОЕКТ г. Минск		
Инв.№							

Нач. отд.	Столпнер	[illegible]	23.11.83
Рук. сект.	Зальцман	[illegible]	23.11.83
Рук. бр.	Давыдова	[illegible]	23.11.83
Рук. гр.	Бакланова	[illegible]	23.11.83
Н. контр.	Давыдова	[illegible]	23.11.83

Согласовано: ГИП Стельмашинский 24.11.83

Подпись и дата | Взам. инв. №

Инв. № подл.

Копировал Кедрова

Кирпичная кладка стен должна выполняться с соблюдением требований СНиП III-17-78 „Каменные конструкции". Особое внимание обратить на соблюдение пунктов 2.18 ÷ 2.27 указанного СНиП. Основные из них:

- не допускается ослабление стен отверстиями, бороздами, нишами и проемами, не предусмотренными проектом.
- Толщина горизонтальных швов не должна быть меньше 10мм и более 15мм, а вертикальных — не менее 8 мм и более 15мм.
- Кладку кирпичных стен в местах взаимных пересечений или примыканий следует вести одновременно.
- Разность высот возводимой кладки на соседних участках и при примыкании наружных стен к внутренним не должна превышать высоты этажа.

При кладке стен из кирпича рекомендуется применять щирично-панельные подмости треста №94, пакетные подмости, площадки — подмости конструкции треста „Оргтехстрой" Главсредуралстроя и подмости на деревянных конвертах.

Подмащивать кирпич на подмости в зону производства работ следует, как правило, пакетами на поддонах при помощи четырехстеночных и трехстеночных футляров.

Плиты перекрытия следует начинать монтировать от лестничной клетки и вести в обе стороны.

Плиты перекрытия должны укладываться по маякам на слой цементного раствора, расстилаемого по верху кирпичных стен, с соблюдением равных площадок опирания.

Монтаж плит перекрытия производится: первых по ходу монтажа — с монтажных столиков, а последующих — с соседних, ранее смонтированных плит.

По окончании монтажа элементов лестниц сразу же должны устанавливаться постоянные или временные ограждения.

Производство работ в зимнее время выполнять в соответствии с требованиями СНиПов части III, с соблюдением указаний по производству работ в зимних условиях, произведенных в разделе АС (см. лист 9.)

Все строительно - монтажные работы должны осуществляться с соблюдением требований СНиП III-4-80 „Техника безопасности в строительстве"

При организации строительной площадки должны быть выполнены следующие мероприятия:

1. Строительная площадка должна быть ограждена деревянным забором.

2. Подъездные дороги к строительной площадке должны быть сооружены до начала строительных работ и обеспечивать свободный доступ транспортных средств и строительных машин к строящемуся зданию.

3. По периметру строящегося здания необходимо установить зону, опасную для нахождения людей, и обозначить её хорошо видимыми предупредительными (запрещающими) знаками и надписями.

4. Проезды, проходы, погрузочно-разгрузочные площадки и рабочие места необходимо регулярно очищать от строительного мусора и не загромождать, в зимнее время — очищать от снега и льда, дороги посыпать песком или шлаком.

5. Металлические части строительных машин и механизмов с электроприводом и подкрановые пути должны быть заземлены в соответствии с „Правилами устройства электроустановок" Минэнерго СССР, „Инструкцией по заземлению передвижных строительных механизмов и электрифицированного инструмента" Госстроя СССР и „Инструкцией по выполнению сетей заземления в электрических установках" Госстроя СССР.

6. На всех участках строительства, где это требуется по условиям работы: у машин и механизмов, на автомобильных дорогах и в других опасных местах должны быть вывешены хорошо видимые, а в темное время суток освещенные предупредительные и указательные надписи или знаки безопасности.

7. В местах перехода через канавы и траншеи (глубиной более 1м), а также проходы к рабочим местам, где это необходимо, должны быть устроены переходные мостики или ходы шириной не менее 0.6м с перилами высотой 1м.

8. Временная открытая проводка непосредственно в местах производства работ должна выполняться изолированным проводом на надежных опорах так, чтобы нижняя точка провода находилась над рабочими местами не ниже 2.5м, [illegible] над проходами не ниже 3,5 над проездами — не ниже 6м.

9. Освещение строительной площадки и мест производства работ должно выполняться в соответствии с СН81-80.

При организации строительной площадки и производстве строительно-монтажных работ руководствоваться „Правилами пожарной безопасности при производстве строительно-монтажных работ" (НВД СССР, ГлавУПО).

Согласовано:

Инв.№ подл. | Подпись и дата | Взам.инв.№

Привязан:			
Инв.№			

214-1-284.84 ПР

Типовые проекты детских яслей-садов на 190, 280 и 330 мест

Нач.отд.	Столлнер		23.11.83
Рук.сект.	Зольцман		23.11.83
Рук.бр.	Давыдова		23.11.83
Рук.гр.	Бокланова		23.11.83
Ст.инж.	Косякина		23.11.83
Н.контр.	Давыдова		23.11.83

Детские ясли-сад на 280 мест

Стадия	Лист	Листов
Р	3	

Общие данные (окончание)

БЕЛГОСПРОЕКТ г. Минск

План монтажной площадки

М 1:500

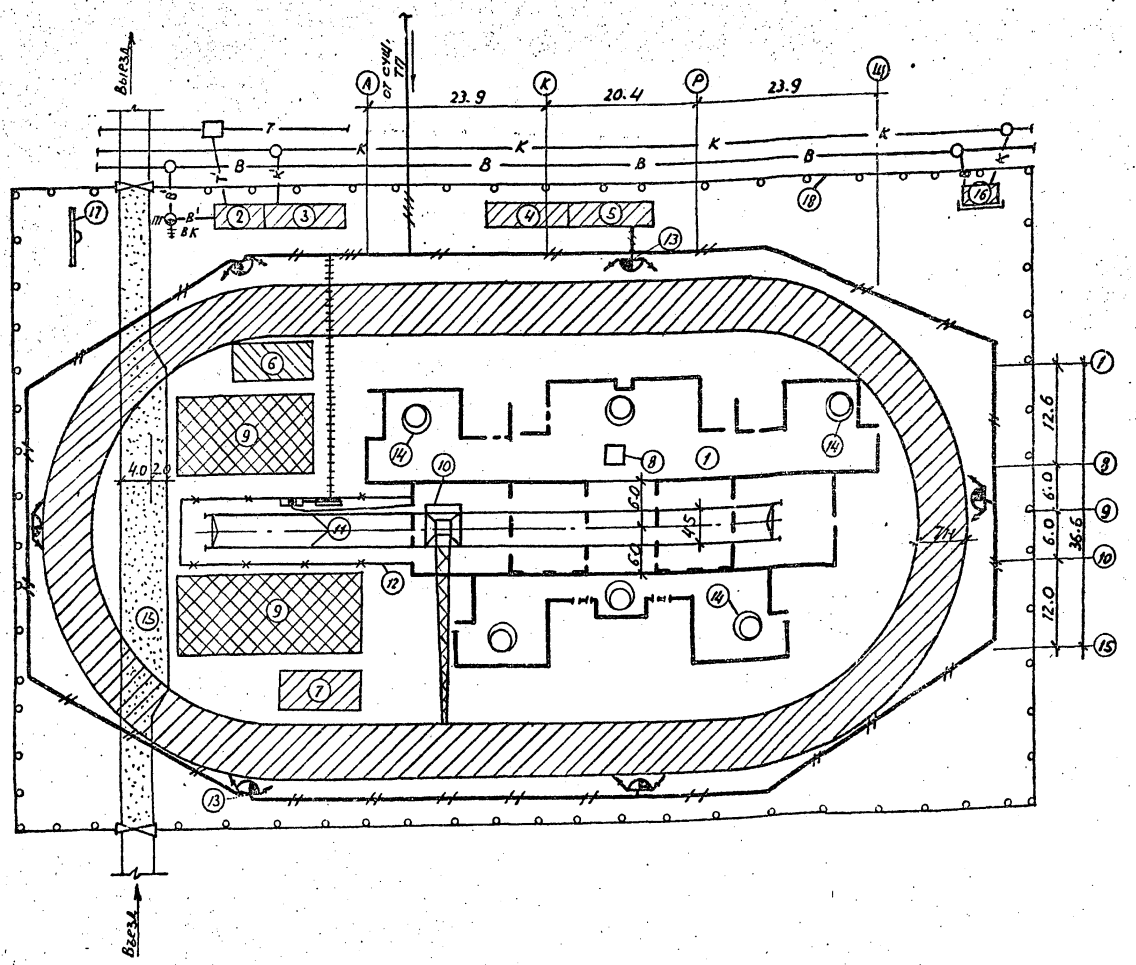

Экспликация

NN п/п	Наименование	Тип марка	К-во	Характеристика
1	Строящееся здание		1	2х этажное кирпичное
2	Контора прораба и помещение для отдыха рабочих	инв. 9405	1	передв. типа деревян. размером 6.7х3.9х2.8м
3	Гардеробная с помещением для приема пищи	ВР-56	1	передвижн. типа метал. размером 11.1х3.2х3м
4	Склад инвентаря и разных инструментов	ВСГ-30	1	передвижной металлический размером 11.1х3.2х3.9м
5	Мастерская-склад специальных работ	—"—	1	—"—
6	Навес для сантехнических материалов и заготовок	Т. пр. 154	1	Сборно-разборн. деревян. разм. 11.2х5х3м
7	Навес для столярных изделий	—"—	1	—"—
8	Будка мастера	Леноргстрой	1	Переносная
9	Открытые склады		по ППР	открытые площадки
10	Башенный кран	КБ-306	1	Q=4÷8mL стр=25м
11	Путибашенного крана, м		15	инвентарные звенья e=12.5м
12	Временное ограждение башенного крана, м		68	деревянное в две доски
13	Прожекторы на мачте	ПЗС-45	6	переносные
14	Светильники	Оргстрой	13	"
15	Дорога с разгрузочной площадкой, м		85	грунтовая, улучшенная добавками гравия
16	Уборная	Т. пр. 154	1	контейнерн. дерев. разм. 4.9х2.5х2.5м
17	Щит с противопож. оборудованием,		1	деревянный
18	Временный забор, м	ЩО-2	440	деревянные щиты

1. План монтажной площадки разработан для варианта монтажа конструкций со склада при возведении надземной части здания.
2. До начала работ по строительству надземной части здания должны быть выполнены все подготовительные работы, инженерная подготовка и общеплощадочные работы.
3. Возведение надземной части здания осуществляется башенным кранами типа КБ-306, который устанавливается по оси „9".
4. Дороги для доставки деталей и материалов к объекту, как правило, следует использовать постоянные, если их расположение, ширина и конструкция удовлетворяют требованиям производства.
5. План монтажной площадки предусматривает принципиальное размещение дорог и временных помещений. Расчет временных бытовых и производственных помещений производится по расчетным нормативам ЦНИИОМТП 1973 г.
6. Все работы должны производиться в соответствии с действующими правилами по технике безопасности (СНиП. III-4-80) и противопожарной безопасности.

Условные обозначения:

- Увеличение опасной зоны крана не менее, чем на 7м
- Временный забор
- Ворота во временном заборе
- ПГ ВК — Пожарный гидрант с водоразборным краном
- Временная автодорога грунтовая, улучшенная добавками гравия
- Прожекторная мачта
- 5 — Временные здания и сооружения
- Инвентарное устройство для подключения башенных кранов
- Шкаф вводный
- Временное ограждение башенного крана
- —В'— Временный водопровод
- —К'— Временная канализация
- —Т— Временная теплотрасса
- Временная электросеть из 2 проводов
- Временная электросеть из 4 проводов
- Временная кабельная электролиния
- —К— Канализация (сущ.)
- —В— Водопровод (сущ.)
- —Т— Теплотрасса (сущ.)

Согласовано: ГИП Стельмашонок 23.11.83

Подпись и дата | Взам. инв. №

Привязан:

Инв. №

Нач. отд.	Столпнер		23.11.83
Рук. сект.	Зальцман		23.11.83
Рук. бр.	Давыдова		23.11.83
Рук. гр.	Баклонова		23.11.83
Инженер	Комикарова		23.11.83
Н. контр.	Давыдова		23.11.83

214-1-284.84 ПР

Типовые проекты детских яслей-садов на 190, 280 и 330 мест

Детские ясли-сад на 280 мест

Стадия	Лист	Листов
Р	4	

План монтажной площадки

БЕЛГОСПРОЕКТ г. Минск

Копировала: Сентябрь

План
м 1:500

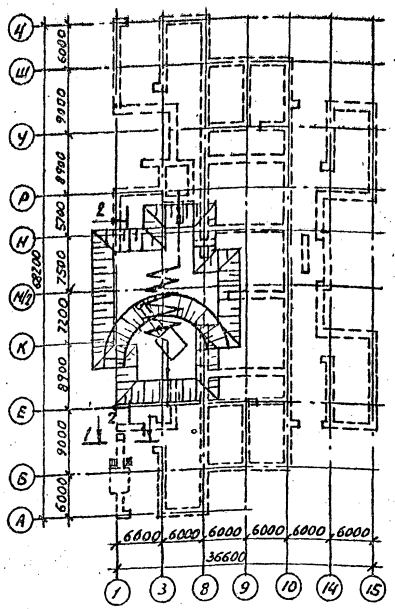

Разрез 1-1
м 1:100

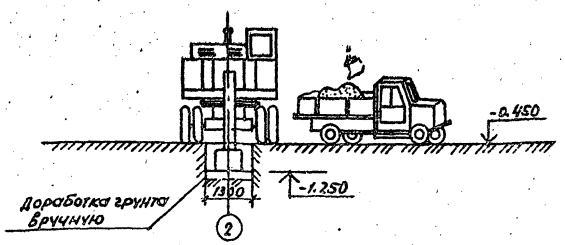

Техническая характеристика универсального одноковшового гидравлического экскаватора 30-3322А, оборудованного обратной лопатой

№ п/п	Наименование	Характеристика
1	Емкость ковша, ($м^3$)	0,4
2	Наибольшая глубина копания, (м)	5,0
3	Наибольшая высота выгрузки, (м)	5,22
4	Наибольший радиус копания, (м)	8,56

Условные обозначения:

— — — ось движения экскаватора

Машины, инструменты и приспособления

N п/п	Наименование	Кол-во
1	Экскаватор 30-3322А	1
2	Автосамосвалы	по пр.
3	Бульдозер	1
4	Пневмотрамбовки И-157	2
5	Нивелир	1
6	Рейка геодезическая	1
7	Теодолит	1
8	Рулетка стальная (50м)	1
9	Проволока Д-1мм	691м
10	Уровень	
11	Лопата совковая	8
12	Лопата штыковая	8
13	Лом	2
14	Отвес со шнуром	2
15	Грейферный ковш 0,35$м^3$	1

Разрез 2-2
м 1:100

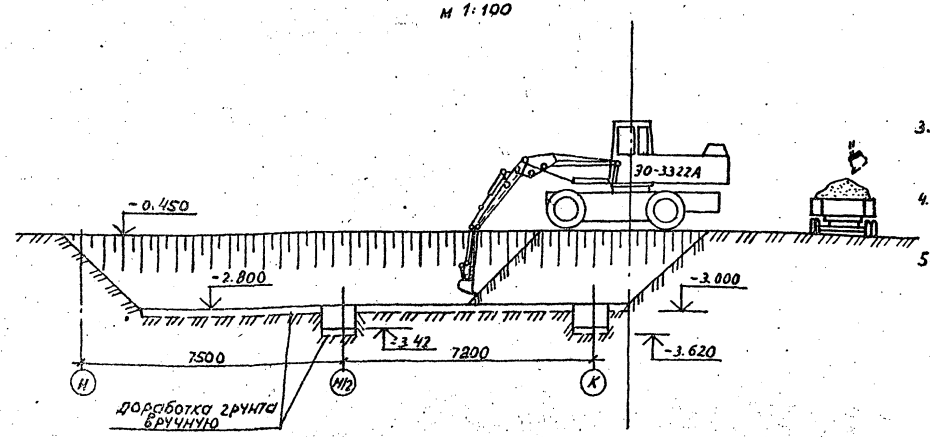

1. За планировочную отметку принята отметка земли -0.45м.
2. До начала производства земляных работ должны быть выполнены следующие работы:
   а) геодезическая разбивка осей здания с установкой реперов;
   б) срезка грунта на площади застройки, если она предусмотрена планировкой площадки;
   в) обеспечение отвода поверхностных вод с площадки.
3. Разработка котлована под подвал производится экскаватором типа 30-3322А, оборудованным обратной лопатой с емкостью ковша 0,4$м^3$ до отм. -2.800м.
4. Разработка траншей под ленточные фундаменты глубиной до 1.0м предусматривается вручную, глубиной более 1м-экскаватором.
5. Доработка грунта под фундаменты производится вручную.
6. Обратная засыпка внутренних пазух и подсыпка под полы производится экскаватором 30-3322А с грейферным ковшом емк. 0.35$м^3$ после монтажа сборных и устройства монолитных фундаментов.
7. Обратная засыпка наружных пазух производится бульдозером после окончания монтажа подземной части. Обратная засыпка выполняется слоями по 20см с уплотнением пневмотрамбовками типа И-157.
8. Все работы должны производиться в соответствии с действующими правилами по технике безопасности (СНиП III-4-80).

				214-1-284.84 ПР	
				Типовые проекты детских яслей-садов на 190, 280 и 330 мест	
Привязан:	Нач. отд.	Столлнер		Детские ясли-сад на 280 мест	Стадия: Р; Лист: 5; Листов:
	Рук. сект.	Зельцион			
	Рук. бриг.	Лабыдова			
	Рук. гр.	Бакланова		Схема производства земляных работ	БЕЛГОСПРОЕКТ г. Минск
Инв. №	Ст. инж.	Косякина			
	Н. контр.	Лабыдова			

Согласовано
ГПИ
Инв. № подл. | Подпись и дата | Взам. инв. №

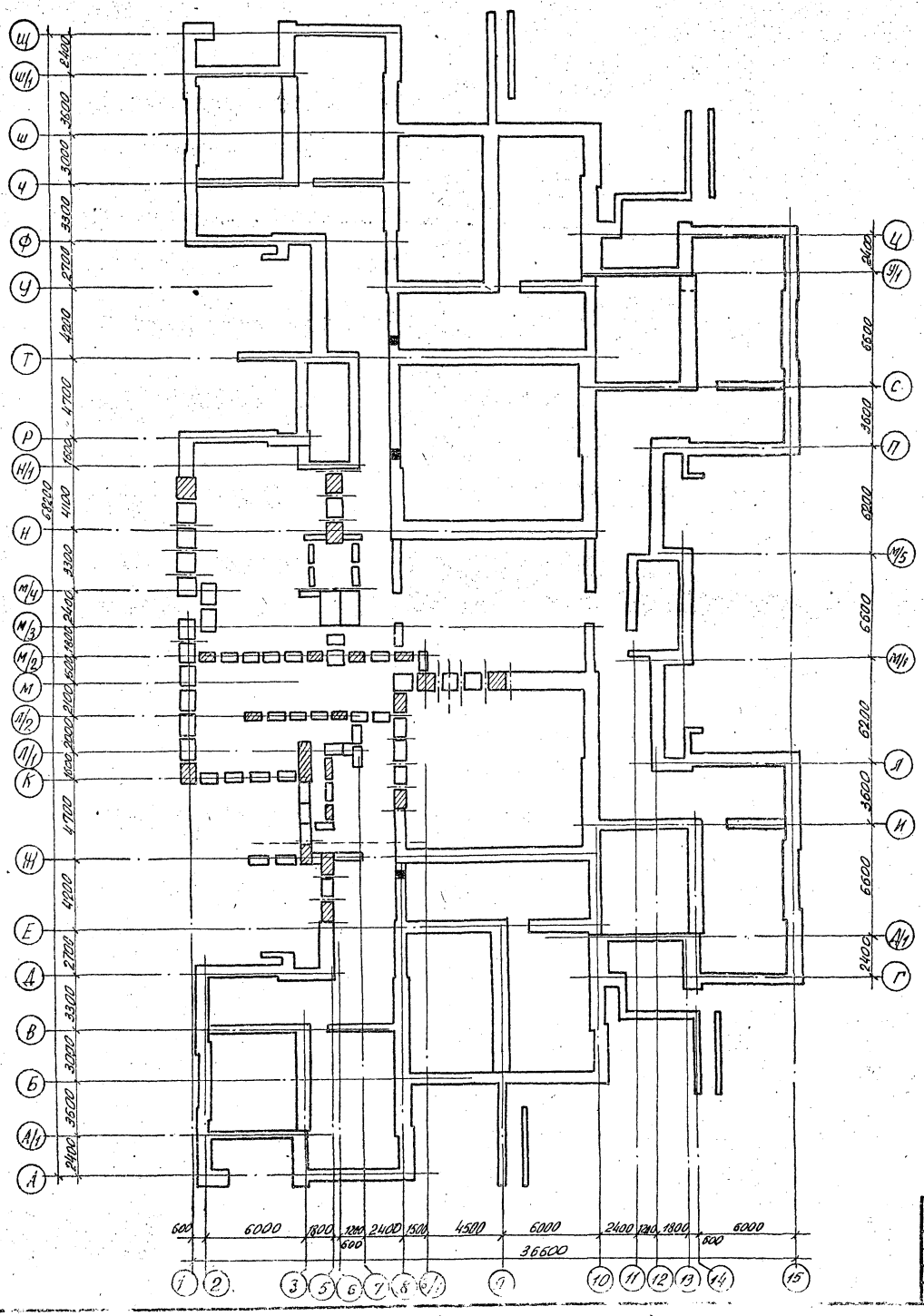

1. Монтаж фундаментов следует осуществлять пневмоколесным краном типа К-102 грузоподъемностью 10 т со стрелой 18 м с бровки котлована. Максимальный вес фундаментных блоков – 1,76 т (ФЛ 12.24-1).
2. До начала монтажа сборных и устройства монолитных фундаментов с помощью нивелира должны быть приняты по акту отметки дна котлована и траншей, установлена инвентарная обноска, на которую наносятся все базовые оси здания.
   Затем составляется исполнительная схема разбивки, которая сдается заказчику вместе с актом.
3. Монтаж фундаментов начинать с установки маячных блоков и с геодезической проверки правильности их положения.
4. Уложенные блоки засыпаются с боков грунтом с тщательным трамбованием грунта, не допуская сдвига блоков.
5. Данный лист рассматривать совместно с соответствующими чертежами архитектурно-строительной части.

Условные обозначения:

– маячные фундаментные блоки.

Согласовано:

Инв. № подл. | Подпись и дата | Взам. инв. №

				214-1-284.84 ПР	
				Типовые проекты детских ясли-садов на 190, 280 и 330 мест.	
привязан:				Детские ясли-сад на 280 мест	Стадия: Р; Лист: 6; Листов:
	Нач. отд.	Столяров	23.11.83		
	Рук. сект.	Зальцман	23.11.83		
	Рук. гр.	Лобынцева	23.11.83		
	Рук. гр.	Баклажков	23.11.83	Схема монтажного плана фундаментов	БЕЛГОСПРОЕКТ г. Минск
	Инженер	Каниссова	23.11.83		
Т.1.18, А.№	Н. контр.	Лобынцева	23.11.83		

Копировал

Схема монтажного плана панелей перекрытия на отм. 3.000

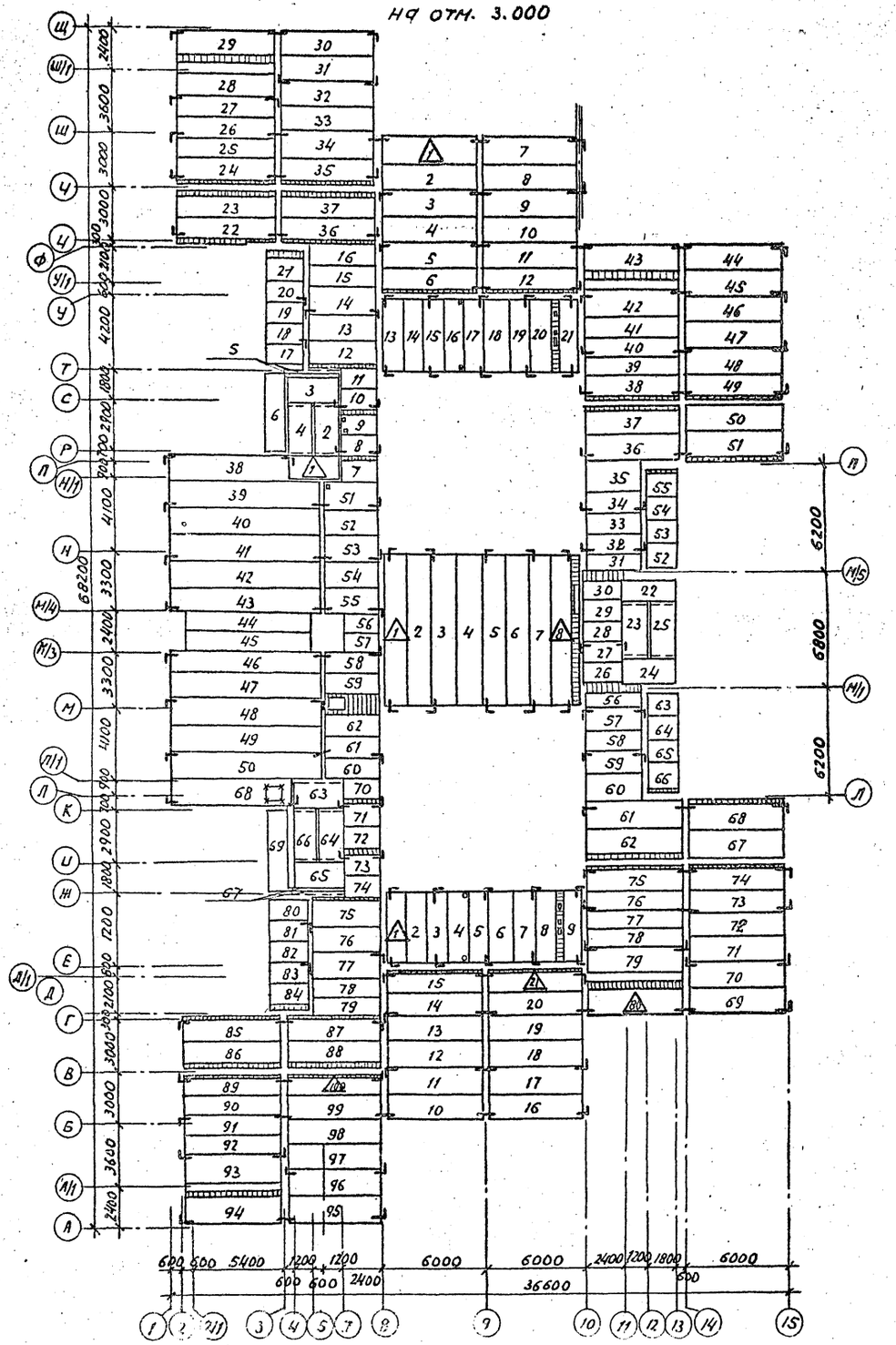

Схема монтажного плана панелей перекрытия на отм. -0.300

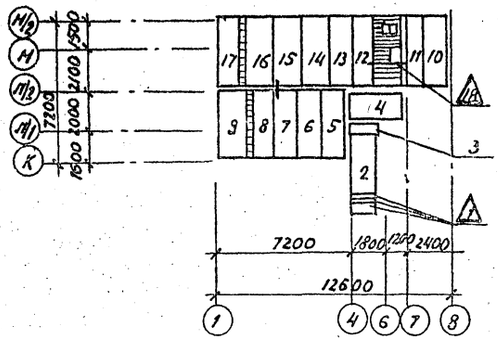

1. Данный лист рассматривать совместно с чертежами архитектурно-строительной части.
2. Панели перекрытий должны укладываться по маякам на слой цементного раствора, расстилаемого по верху кирпичных стен с соблюдением равных площадок опирания.
3. После монтажа панелей перекрытия и устройства постоянных креплений швы должны быть заполнены цементным раствором.
4. Перед монтажом перекрытия следует загрузить этаж пакетами деталей и изделий, необходимых для последующих строительных и сантехнических работ, равномерно по этажу, не допуская перегрузки на панели перекрытий.
5. Монтаж перекрытия предусматривается производить захватками:
   - I захватка - в осях 1÷8 - А÷Щ.
   - II захватка - в осях 8÷10 - Т÷Ш; 10÷15 - Г÷Ц.
   - III захватка - в осях 8÷10 - М÷Н.
   - IV захватка - в осях 8÷10 - Б÷Ж.

Условные обозначения:

1/7 — начальный и конечный номера монтируемых элементов на каждой захватке.

2 — порядковый номер монтируемого элемента.

					214-1-284.84 ПР		
					Типовые проекты детских яслей-садов на 190, 280 и 330 мест		
Привязан:					Детские ясли-сад на 280 мест	Стадия: Р	Лист: 7	Листов:
	Нач. отд.	Столпнер		23.11.83			
	Рук. сект.	Зальцман		23.11.83			
	Рук. бр.	Давыдов		23.11.83	Схемы монтажных планов панелей перекрытия на отметках - 0.300 и 3.000	БЕЛГОСПРОЕКТ г. Минск	
	Рук. гр.	Баклонова		23.11.83			
	Инженер	Мальцева		23.11.83			
Инв. №	Н. контр.	Давыдов		23.11.83			

Инв. № подл. | Подпись и дата | Взам. инв. №

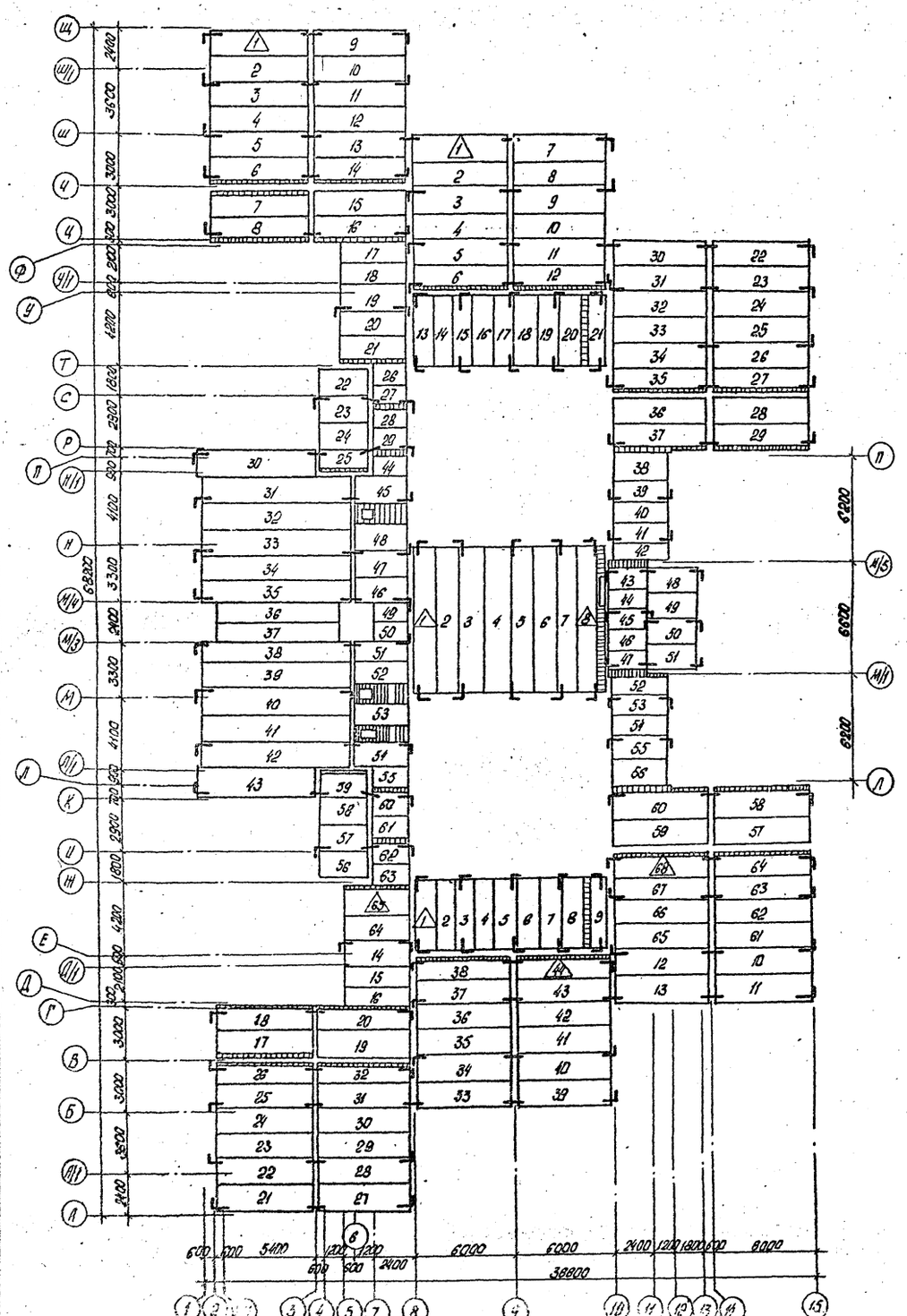

1. Данный лист рассматривать совместно с чертежами архитектурно-строительной части.
2. Панели перекрытий должны укладываться по маякам на слой цементного раствора, рассеиваемого по верху кирпичных стен, с соблюдением равных площадок опирания.
3. После монтажа панелей перекрытия и устройства постоянных креплений швы между панелями должны быть заполнены тщательно цементным раствором.
4. Монтаж перекрытий предусматривается производить захватками:

I захватка – в осях 1÷8 – Е÷Ш;
II захватка – в осях 8÷10 – Т÷Ш и 10÷15 – Е÷Ц;
III захватка – в осях 8÷10 – М÷Н;
IV захватка – в осях 1÷15 – А÷Е.

Условные обозначения:

1 — начальный и конечный номера монтируемых элементов на каждой захватке

2 — порядковый номер монтируемого элемента

					214-1-284.84 ПР		
					Типовые проекты детских яслей-садов на 190, 280 и 330 мест		
Привязан:		Нач.отд.	Столпнер		Детские ясли-сад на 280 мест	Стадия: Р	Лист: 8	Листов:
		Рук.сект.	Замышкин					
		Рук.бр.	Давыдова					
		Рук.гр.	Баклакова		Схема монтажного плана покрытия на отм. 8.300	БЕЛГОСПРОЕКТ г. Минск		
Инв.№		Инженер	Мальцева					
		Н.контр.	Давыдова					

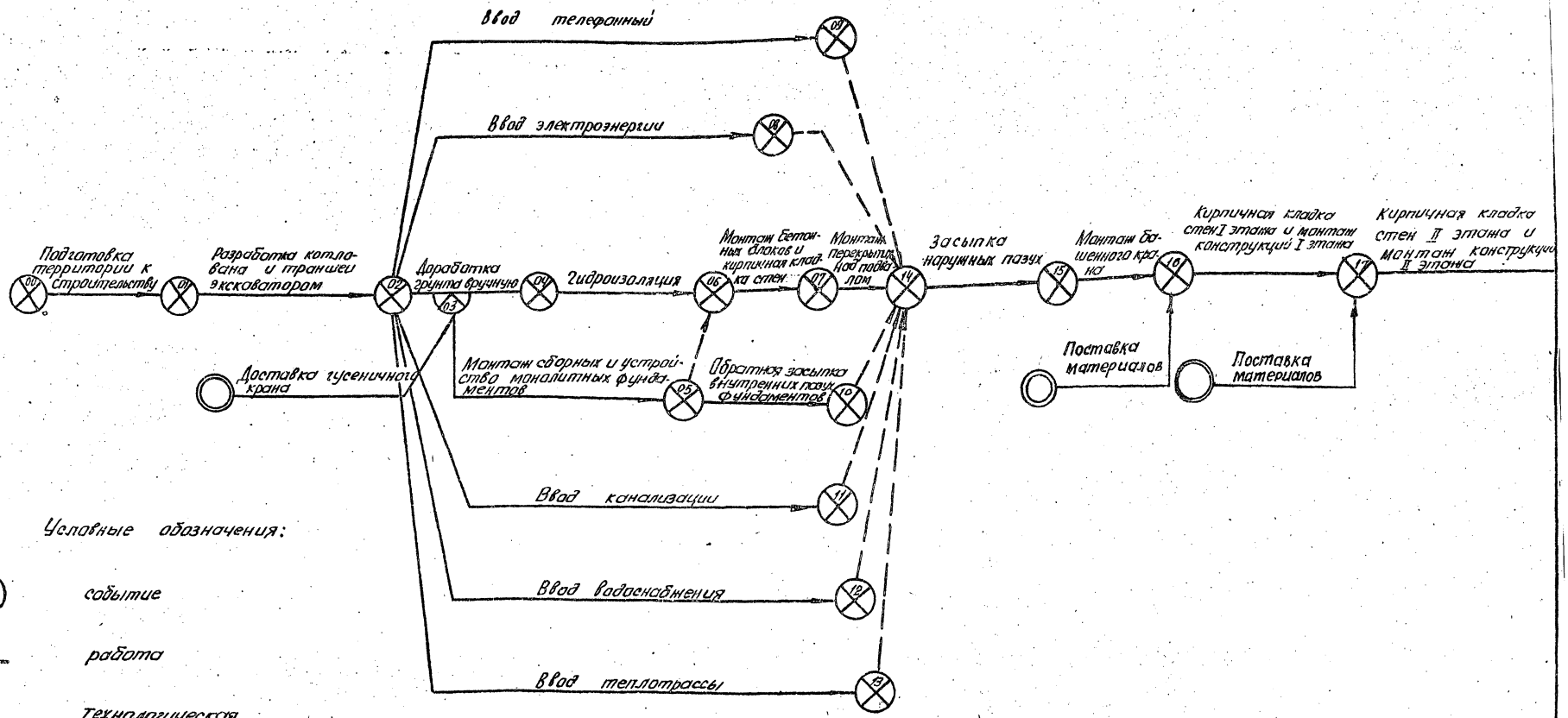

Условные обозначения:

- событие
- работа
- технологическая зависимость
- Поставка материалов

					214-1-284.84 ПР	
					Типовые проекты детских яслей-садов на 190, 280 и 330 мест	
Привязан:					Детские ясли-сад на 280 мест	Стадия: Р; Лист: 9; Листов:
		Нач. отд.	Столлингер	23.11.83		
		Рук. сект.	Зальцман	23.11.83		
		Рук. груп.	Лавыдова	23.11.83	Сетевой график производства работ (начало)	БЕЛГОСПРОЕКТ г. Минск
Инв. №		Рук. гр.	Баклинова	23.11.83		
		Испол.	Лавыдова	23.11.83		

Копировал:

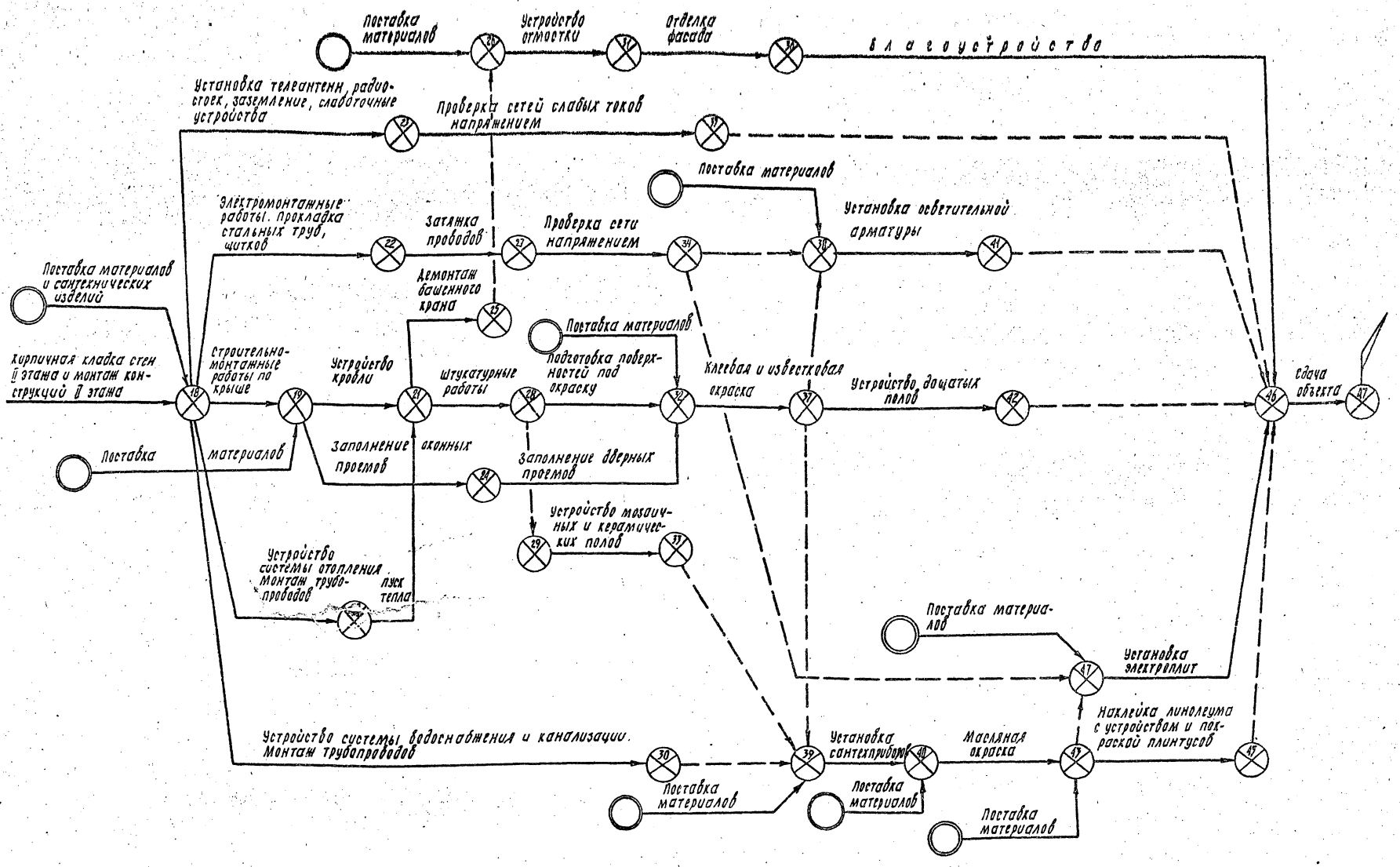

1. Продолжительность строительства детских яслей-сада на 280 мест строительным объемом 10795 м³ со стенами из кирпича согласно СН440-79 раздел „И" 3п.5. стр 434 с учетом экстраполяции составляет 10 месяцев, в том числе подготовительный период 2 месяца.

2. Данный сетевой график представляет собой технологическую схему производства строительно-монтажных работ и при разработке ППР стройорганизацией должен быть рассчитан и привязан к конкретным условиям.

3. Условные обозначения смотри лист 9

Привязан:	Нач. отд.	Столпнер		23.11.83	214-1-284.84 ПР
	Рук. сект.	Зальцман		23.11.83	Типовые проекты детских яслей-садов на 190, 280 и 330 мест
	Рук. бр.	Давыдова		23.11.83	Детские ясли-сад на 280 мест
	Рук. гр.	Бакланова		23.11.83	Сетевой график производства работ (окончание)
Инв. №	Н. контр.	Давыдова		23.11.83	

Стадия	Лист	Листов
Р	10	

БЕЛГОСПРОЕКТ г. Минск

Предшествующая работа	NN п/п	Характеристика работы: Наименование	Шифр работы	Объем: Ед.изд.	Объем: К-во	Трудоемк. чел. днях	Продолж. в днях	Бригада: Профессия	Кол-во рабочих в день	Сменность	Основные механизмы: Наименование	Наш. с мен.	К-во шт.
	1	Подготовка территории к строительству	00-01					рабочие		1			
Подготовка территории к строительству	2	Разработка котлована и траншей экскаватором	01-02					экскаваторщик		2	ЭО-3322А		1
—"— —"— —"—	3	Ввод водоснабжения электроэнергии, теплотрассы, телефонный, канализации	02-12; 02-08; 02-13; 02-09 02-11					сантехники, электрики		1			
Разработка котлована и траншей экскаватором	4	Доработка грунта вручную	02-04					землекопы		1			
Доработка грунта вручную	5	Монтаж сборных и устройство монолитных фундаментов	03-05					монтажники, бетонщики		2	К-102		1
Монтаж сборных и устройство монолитных фундаментов	8	Обратная засыпка внутренних пазух фундаментов	05-10					землекопы		2	экскаватор		1
Гидроизоляция	7	Монтаж бетонных блоков и кирпичная кладка стенок	06-07					монтажники		2	К-102		1
Монтаж бетонных блоков и кирпичная кладка стенок	8	Монтаж перекрытия над подвалом	07-14					монтажники		2	К-102		
Доработка грунта вручную	9	Гидроизоляция	04-06					изолировщики		1			
Монтаж перекрытия над подвалом	10	Засыпка наружных пазух	14-15					машинист, землекопы		2	Д-271		1
Засыпка наружных пазух	11	Монтаж башенного крана	15-16					монтажники		2	КБ-306		1
Монтаж башенного крана	12	Кирпичная кладка стен 1 этажа и монтаж конструкций 1 этажа	16-17					монтажники		2	КБ-306		1
Кирпичная кладка стен I этажа и монтаж конструкций I этажа	13	Кирпичная кладка стен II этажа и монтаж конструкций II этажа	17-18					монтажники		2	КБ-306		1
Кирпичная кладка стен II этажа и монтаж конструкций II этажа	14	Строительно-монтажные работы по крыше	18-19					монтажники		2			1
Строительно-монтажные работы по крыше	15	Устройство кровли	19-21					кровельщики		1			
Устройство кровли	16	Демонтаж башенного крана	21-25					монтажники		2			1
Устройство кровли	17	Штукатурные работы	21-28					штукатуры		1			
Штукатурные работы	18	Подготовка поверхностей под окраску, клеевая известковая окраска	28-32; 32-37					маляры		1			
Строительно-монтажные работы по крыше	19	Заполнение оконных проемов, заполнение дверных проемов	19-24; 24-32					плотники		1			
Кирпичная кладка стен II этажа и монтаж конструкций II этажа	20	Электромонтажные работы. Прокладка стальных труб, щитков. Затяжка проводов	18-22; 22-27					электромонтажники, электрики		1			
Затяжка проводов	21	Проверка стен, напряжением. Установка осветительной арматуры	27-34, 38-41					электрики		1			
Кирпичная кладка стен II этажа и монтаж конструкций II этажа	22	Установка телеантенн, радиостоек, заземление, слаботочные устройства	18-23					монтер связи		1			
Установка телеантенн, радиостоек, заземление, слаботочные устройства	23	Проверка сетей слабых токов напряжением	23-35					электрики		1			
Клеевая окраска	24	Устройство дощатых, мозаичных и керамических полов	37-42; 29-33					плотники, облицовщики		1			
Кирпичная кладка стен II этажа и монтаж конструкций II этажа	25	Устройство системы отопления. Монтаж трубопроводов. Пуск тепла.	18-20; 20-21					сантехники		1			
—"— —"— —"—	26	Устройство системы водоснабжения и канализации. Монтаж трубопроводов. Установка сантехприборов	18-30					сантехники		1			
Установка сантехприборов	27	Масляная окраска	40-43					маляры		1			
Масляная окраска	28	Наклейка линолеума с устройством и покраской плинтусов	43-45					паркетчики		1			
Демонтаж башенного крана	29	Устройство отмостки. Отделка фасада	26-31; 31-36					бетонщики, отделочники		1			
Масляная окраска	30	Установка электроплит	44-46					электрики		1			
Отделка фасада	31.	Благоустройство. Сдача объекта						рабочие		1			

Согласовано: ГИП, Стельмашинов, 24.11.83

Подпись и дата | Взам. инв. №

Привязан:

Инв. №

Нач. отд.	Столпнер		23.11.83
Рук. сект.	Зальцман		23.11.83
Рук. бр.	Давыдова		23.11.83
Рук. гр.	Баклонова		23.11.83
Н. контр.	Давыдова		23.11.83

214-1-284.84 ПР

Типовые проекты детских яслей-садов на 190, 280 и 330 мест

Детские ясли-сад на 280 мест

Стадия	Лист	Листов
Р	11	

Таблица исходных данных к сетевому графику производства работ

БЕЛГОСПРОЕКТ г. Минск

Копировала: Сентебова

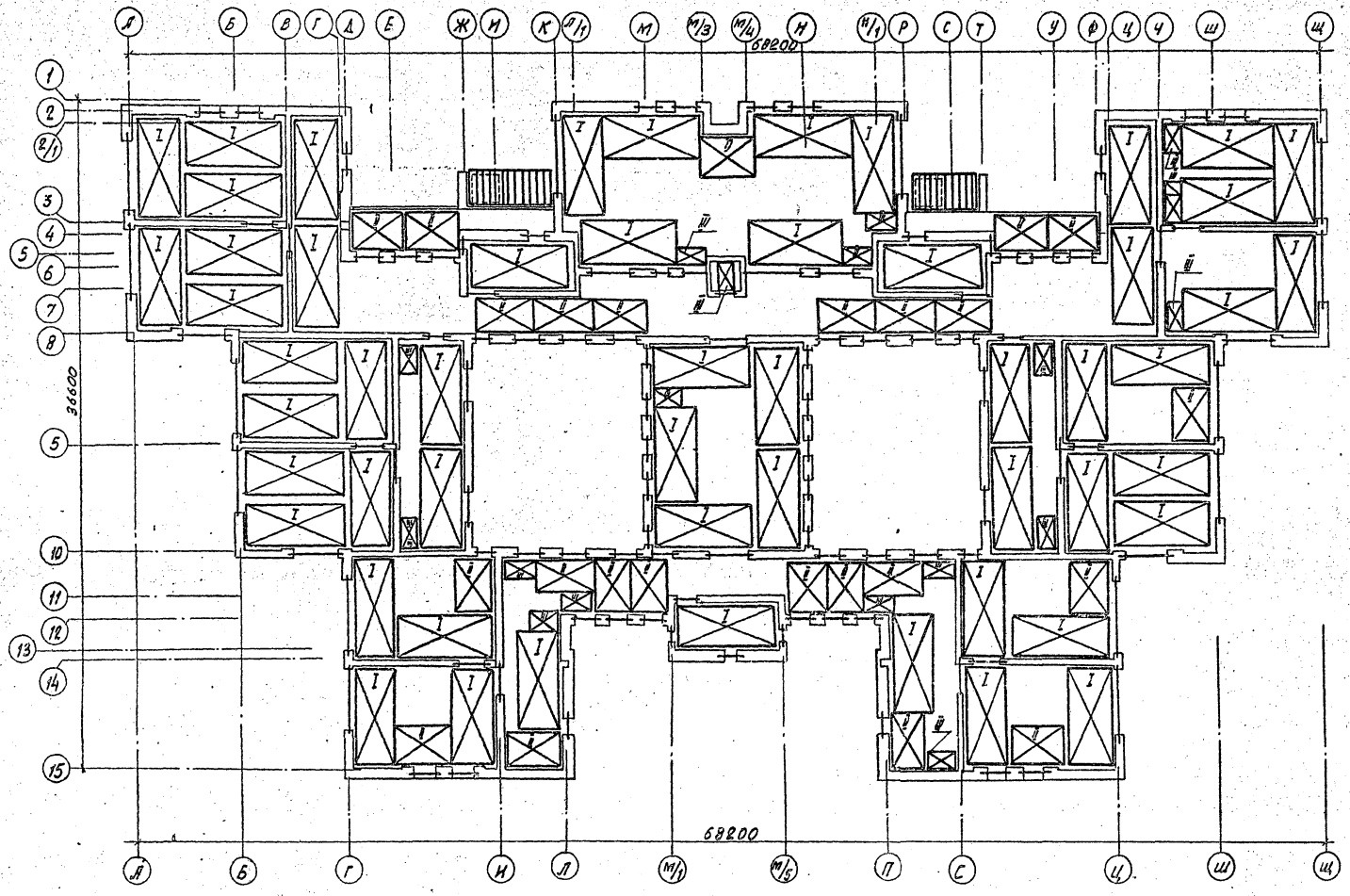

1 Данный лист рассматривать совместно с чертежами архитектурно-строительной части.

Условные обозначения:

- Шарнирно-панельные подмости треста № 94 размером 5,5×2,4
- Пакетные подмости конструкции треста „Оргтехстрой" Главсредуралстроя размером 3,16×2,16м
- Подмости ППЛК размером 1,7×1
- Прибчатые [illegible] ВНИОМСа.

Привязан:	Нач. отд	Столлнер		23.11.83	214-1-284.84 ПР		
	Рук. сек	Зарьцман		23.11.83	Типовые проекты детских яслей-садов на 190, 280, 330 мест		
	Рук. бр.	Давыдова		23.11.83	Детские ясли-сад на 280 мест	Стадия	Лист	Листов
	Рук. гр.	Бакланова		23.11.83		Р	12	
	Инженер	Любельская		23.11.83	Схема расстановки подмостей на 2 этаже	БЕЛГОСПРОЕКТ г. Минск		
Инв. №	Н. контр.	Давыдова		23.11.83				

Копировал: Федотенко Формат А2

NN п/п	Наименование	Марка	Кол	Назначение
1	Башенный кран грузоподъем. 4÷8т.	КБ-306	1	Кирпичная кладка и монтаж конструкций
2	Экскаватор	30-3322А	1	Земляные работы
3	Бульдозер	Д-271	1	—"—
4	Пневмоколесный кран грузоподъемностью 10т	К-102	1	Монтаж сборных и устройство монолитных фундаментов
5	Тягач	МАЗ-200В	по ППР	Транспортирование кирпича и конструкций
6	Автомашина бортовая	МАЗ-200	по ППР	—"—
7	Полуприцеп	МАЗ-584	по ППР	—"—
8	Кельма типа КБ	ГОСТ 9533-66	по ППР	Кирпичная кладка
9	Грейферный ковш емк. 0.35м³	СКБ мосстрой № 126-63	1	Земляные работы
10	Пневмотрамбовка	И-157	по ППР	Уплотнение грунта
11	Трансформатор сварочный	СТЭ-24	1	Электросварочные работы
12	Передвижной бункер	Уникомп р.ч. 280-86	2	Подача раствора
13	Вибратор с гибким шлангом	С-697	2	Заделка стыков
14	Ящик-контейнер для раствора	КБ 600-49	3	Подача раствора
15	Строп четырех ветвевой грузоподъем. 5т	трест Оргтехстрой № 1093	2	Монтаж конструкций
16	Теодолит	Т30	1	Производство
17	Нивелир	НС-4	1	геодезических
18	Рейка геодезическая		2	работ
19	Передвижная площадка сварщика	Гипроргсельстрой № КБ 8500	4	Монтаж конструкций
20	Лестница-площадка	НИИСП	4	—"—
21	Отвес рейка	Оргстрой	2	Монтаж конструкций
22	Уровень гибкий	Оргстрой КБ 590.60	2	Монтаж конструкций
23	Дом монтажный	ГОСТ 1405-72	4	—"—
24	Молоток сварщика	ГОСТ 11042-72*	4	—"—
25	Лопата растворная тип ЛР	ГОСТ 3620-63	4	Подача раствора
26	Скребки		5	Очистка поверхностей монтируемых изделий
27	Защитный щиток на лицо		4	Заделка стыков.
28	Шарнирно-панельные подмости	Трест № 94	по ППР	Кирпичная кладка
29	Пакетные подмости	Оргтехстрой Главсевкавуралстроя	по ППР	Кирпичная кладка
30	Захват для поддонов с кирпичом	Новосибирск техпроект	по ППР	Кирпичная кладка
31	Подмости	ППЛК	по ППР	Кирпичная кладка
32	Площадка-подмости	трест Оргтехстрой Главсевкавстроя	по ППР	Кирпичная кладка
33	Трубчатые леса	ВНИИОМСа	по ППР	Кирпичная кладка

согласовано:
ГИП Усенчанова 12.11.84

Инв.№ подл. | Подпись и дата

привязан:

Инв.№

214-1-284.84 ПР

Типовые проекты детских яслей-садов на 190, 280 и 330 мест.

Нач.отд.	Столяпнер		23.11.84
Гл.спец.	Зальцман		23.11.84
Рук.брыг.	Давыдова		23.11.84
Рук.груп.	Бахтанова		23.11.84
Н.контр.	Давыдова		23.11.84

Детские ясли-сад на 280 мест

Стадия	Лист	Листов
Р	13	

Ведомость потребности машин, оборудования, приспособлений и инструментов

БЕЛГОСПРОЕКТ г. Минск

Копировал Дербина

Госстрой СССР
ЦЕНТРАЛЬНЫЙ ИНСТИТУТ ТИПОВОГО ПРОЕКТИРОВАНИЯ
Свердловский филиал
620062, г.Свердловск-62, ул.Чобышева,4
Заказ №2824 Инв.№ 1478-05 тираж 170
Сдано в печать 9/VII 1986г цена 1-22

gost.e-ecolog.ru