ТИПОВОЙ ПРОЕКТ
214-1-284.84

ДЕТСКИЕ ЯСЛИ-САД НА 280 МЕСТ (СТЕНЫ КИРПИЧНЫЕ С ВАРИАНТОМ НАРУЖНЫХ СТЕН ИЗ ГАЗОСИЛИКАТНЫХ ПАНЕЛЕЙ)

АЛЬБОМ I

АРХИТЕКТУРНО- СТРОИТЕЛЬНЫЕ РЕШЕНИЯ
ТЕХНОЛОГИЧЕСКИЕ ЧЕРТЕЖИ
ИЗДЕЛИЯ МЕТАЛЛИЧЕСКИЕ
ИЗДЕЛИЯ ДЕРЕВЯННЫЕ

Привязан

Инв. №

Формат А2

gost.e-ecolog.ru

ТИПОВОЙ ПРОЕКТ
214-1-284.84

ДЕТСКИЕ ЯСЛИ-САД НА 280 МЕСТ (СТЕНЫ КИРПИЧНЫЕ С ВАРИАНТОМ НАРУЖНЫХ СТЕН ИЗ ГАЗОСИЛИКАТНЫХ ПАНЕЛЕЙ)

АЛЬБОМ I

СОСТАВ ПРОЕКТА

АЛЬБОМ 0	МАТЕРИАЛЫ ДЛЯ ПРИВЯЗКИ И ЧЕРТЕЖИ НУЛЕВОГО ЦИКЛА РАБОТ
АЛЬБОМ I	АРХИТЕКТУРНО-СТРОИТЕЛЬНЫЕ РЕШЕНИЯ ТЕХНОЛОГИЧЕСКИЕ ЧЕРТЕЖИ ИЗДЕЛИЯ МЕТАЛЛИЧЕСКИЕ ИЗДЕЛИЯ ДЕРЕВЯННЫЕ
АЛЬБОМ II	ОТОПЛЕНИЕ И ВЕНТИЛЯЦИЯ ВНУТРЕННИЙ ВОДОПРОВОД И КАНАЛИЗАЦИЯ
АЛЬБОМ III	ЭЛЕКТРОТЕХНИЧЕСКИЕ ЧЕРТЕЖИ
АЛЬБОМ IV.87	ОСНОВНЫЕ ПОЛОЖЕНИЯ ПО ПРОИЗВОДСТВУ СТРОИТЕЛЬНО-МОНТАЖНЫХ РАБОТ
АЛЬБОМ V *книги 1,2,3*	СМЕТЫ ПОКАЗАТЕЛИ РЕЗУЛЬТАТОВ ПРИМЕНЕНИЯ НАУЧНО-ТЕХНИЧЕСКИХ ДОСТИЖЕНИЙ В СТРОИТЕЛЬНЫХ РЕШЕНИЯХ ПРОЕКТА КНИГИ 1, 2, 3
АЛЬБОМ VI	ВЕДОМОСТИ ПОТРЕБНОСТИ В МАТЕРИАЛАХ
АЛЬБОМ VII	ВАРИАНТ ОТОПЛЕНИЯ С КОНВЕКТОРАМИ «УНИВЕРСАЛ» ВАРИАНТ ВНУТРЕННЕЙ КАНАЛИЗАЦИИ И ВОДОСТОКОВ ИЗ ПЛАСТМАССОВЫХ ТРУБ

РАЗРАБОТАН
ПРОЕКТНЫМ ИНСТИТУТОМ
«БЕЛГОСПРОЕКТ»
ГЛАВНЫЙ ИНЖЕНЕР ИНСТИТУТА А.М.ТЕЛЕШ
ГЛАВНЫЙ ИНЖЕНЕР ПРОЕКТА Л.И. СТЕЛЬМАШОНОК

РАБОЧАЯ ДОКУМЕНТАЦИЯ
УТВЕРЖДЕНА ГОССТРОЕМ БССР
ПРИКАЗ № 60 ОТ 4.IV.1984Г
ВВЕДЕН В ДЕЙСТВИЕ ИНСТИТУТОМ
«БЕЛГОСПРОЕКТ»
ПРИКАЗ № 71 ОТ 16.IV.1984Г.

1478/2

Привязан

Инв. №

Ведомость основных комплектов рабочих чертежей и прилагаемых документов.

Обозначение	Наименование	Стр. альбома
АС	Архитектурно-строительные решения	2÷76
ТХ	Технологические чертежи	77÷84
ИМ	Изделия металлические	85÷92
ИД	Изделия деревянные	93, 94
ТХ.СО	Спецификации оборудования.	95÷100

Ведомость рабочих чертежей основного комплекта

Лист	Наименование	Примечание
	Обложка	
	Титульный лист	
1	Общие данные (начало)	АС
2	Общие данные (продолжение)	
3	Общие данные (продолжение)	
4	Общие данные (продолжение)	
5	Общие данные (продолжение)	
6	Общие данные (продолжение)	
7	Общие данные (окончание).	
8	Технические требования.	
9	Указание по производству работ в зимнее время. Технико-экономические показатели. Таблица привязок.	
10	План 1-го этажа в осях 2÷15 и А÷Л.	
11	План 1-го этажа в осях 1÷15 и М÷Т.	
12	План 1-го этажа в осях 2÷15 и П÷Щ.	
13	План 2-го этажа в осях 2÷15 и А÷Л.	
14	План 2-го этажа в осях 1÷15 и М÷Т.	
15	План 2-го этажа в осях 2÷15 и П÷Щ.	
16	План 1-го этажа в осях 2÷15 и А÷Л (Вариант с применением панелей).	
17	План 1-го этажа в осях 1÷15 и М÷Т (Вариант с применением панелей)	
18	План 1-го этажа в осях 2÷15 и П÷Щ (Вариант с применением панелей).	
19	План 2-го этажа в осях 2÷15 и А÷Л (Вариант с применением панелей).	
20	План 2-го этажа в осях 1÷15 и М÷Т (Вариант с применением панелей).	
21	План 2-го этажа в осях 2÷15 и П÷Щ (Вариант с применением панелей).	
22	Фасады в осях А÷Щ; Щ-А;	
23	Фасады в осях 1÷15; 15-1; Фасад в осях 2÷15; 15-2.	
24	Фрагменты фасадов.	
25	Фасады в осях А÷Щ; Щ÷А (Вариант).	
26	Фасады в осях 1÷15; 15÷1; Фасад в осях 2÷15; 15-2 (Вариант)	
27	Фасады в осях А÷Щ; Щ÷А (Вариант с применением панелей).	
28	Фасады в оси 1÷15; 15÷1; Фасад в осях 2÷15; 15-2. (Вариант с применением панелей).	
29	Разрезы 1-1; 1'-1'; 4-4;	
30	Разрезы 2-2; 3-3;	
31	План кровли. Таблица толщин утеплителя.	
32	Детали кровли	
33	План внутреннего дворика. (пример решения).	
34	Спецификация на малые архитектурные формы.	
35	Схемы заполнения оконных проемов (основное решение, Вариант с двойным остеклением, Вариант со стеклопакетами).	
36	Схемы заполнения оконных проемов (вариант с применением панелей).	
37	Спецификация столярных изделий выше отм. 0.000;	
38	Щиты-решетки ограждения конвекторов радиаторов; спецификация;	
39	Встроенный шкаф Ш-2; установка экрана ИЭС.	
40	Развертки стен групповой, спальни;	
41	Развертки стен зала музыкальных и гимнастических занятий.	
42	Металлическая лестница для выхода на кровлю. Наружная эвакуационная лестница.	
43	Ведомость отделки помещений. Экспликация полов.	
44	Ведомость отделки фасадов.	
45	Шкаф для одежды детей с подсушкой (Ш-1).	
46	Подвесные потолки.	
47	Спецификация столярных изделий выше отм. 0.000 (Вариант с применением панелей)	

Согласовано:
Гл. технолог. Фейгин 21.11.83

Подтверждаю соответствие привязанного типового проекта действующим нормам и правилам, а также безопасную эксплуатацию здания при соблюдении предусмотренных проектом мероприятий

Главный инженер проекта

Соответствие проекта действующим нормам и правилам, а также безопасную эксплуатацию здания при соблюдении предусмотренных проектом мероприятий удостоверяю

Главный архитектор проекта Щербина В.И.
Главный инженер проекта Стельмашонок Л.И.

Инв.№ подл. | Подпись и дата | Взам. инв.№

Привязан:

Инв. №

Гл. арх. инж.	Потапов		21.11.83
Зам. гл. инж.	Вигдорчик		21.11.83
Гл. констр.	Герасимчук		21.11.83
Гл. спец. ТП	Гулько		21.11.83
Нач. АКМ-3	Пирогов		6.12.83
Гл. констр.	Козырев		6.12.83
ГАП	Щербина		6.12.83
ГИП	Стельмашонок		6.12.83
Нормоконт.	Чистякова		6.12.83

214-1-284.84

Типовые проекты детских яслей-садов на 190, 280, 330 мест

Детские ясли-сад на 280 мест

Стадия	Лист	Листов
Р	1	

Общие данные (начало)

БЕЛГОСПРОЕКТ г. Минск

Копировал Кедрова

Формат А2

1478-02

Лист	Наименование	Примечан.
48	Схема расположения типов перемычек 1 этажа.	АС
49	Схема расположения типов перемычек 2 этажа.	
50.	Ведомость перемычек наружных стен.	
51	Ведомости перемычек наружных (продолжение) и внутренних стен.	
52	Ведомость перемычек наружных стен (утолщенный кирпич).	
53	Спецификация к схемам расположения типов перемычек.	
54.	Схема расположения элементов перекрытия на отм. 3.000.	
55	Схема расположения элементов покрытия на отм. 6.300.	
56	Монолитные участки.	
57	Монолитные участки. Спецификация.	
58	Схема расположения элементов перекрытия на отм. 3.000 (вариант ПБФ).	
59.	Схема расположения элементов покрытия на отм 6.300 (Вариант ПБФ).	
60	Схема расположения элементов лестниц в осях Н-1/1 и Н/1-Т.	
61	Схема расположения элементов лестницы в осях М/1 - М/5.	
62	Схема расположения элементов наружной эвакуационной лестницы.	
63	Развертки стен с каналами по осям В, Е, И, Ч, С, Ч.	
64.	Развертки стен с каналами по осям 4, 6, 8, 10.	
65	Вентшахты ВШ1÷ВШ4, ВШ8; ВШ9.	
66	Вентшахты ВШ5, ВШ7, ВШ10-ВШ12, ВШ17, 18, 21.	
67	Вентшахты ВШ13÷ВШ16, ВШ-19, ВШ20. Детали установки сеток над отверстиями вент. каналов.	
68	Схема расположения стеновых панелей (вариант наружных стен с применением стеновых панелей).	
69	Узлы крепления стеновых панелей (вариант наружных стен с применением стеновых панелей)	
70	Лифт грузовой вынимной Q=500кг; V=0,5 м/сек. План шахты, план машинного помещения. Разрезы 1-1, 2-2. Развертки.	
71	Лифт грузовой вынимной Q=500 м; V=0,5 м/сек. Сечение А-А. Узлы I, II, III, IV.	
72	Парогидроизоляция пастирочной и гладильной. Разрез 1-1, 2-2.	
73	Парогидроизоляция постирочной и гладильной. Детали стыков	
74.	Деталь крепления вентотсосов. Спецификация металлических изделий.	
75	Детали крепления утеплителя охлаждаемой камеры, венткамеры и тамбура.	
	Технологические чертежи.	ТХ
1	План 1 этажа в осях 2÷15; А÷Л. Расстановка и привязка оборудования.	
2	План 1 этажа в осях 1÷15, Н÷Т. Расстановка и привязка оборудования.	
3	План 1 этажа в осях 1÷15, Н-Т с привязками подводок коммуникаций к оборудованию.	
4	План 1 этажа в осях 2÷15, П-Щ. Расстановка и привязка оборудования.	
5	План 2 этажа в осях 2÷15; А÷Л. Расстановка и привязка оборудования	
6	План 2 этажа в осях 1÷15; Н÷Т. Расстановка и привязка оборудования	
7	План 2 этажа в осях 2÷15; П÷Щ. Расстановка и привязка оборудования.	
8	Холодоснабжение. План охлаждаемой камеры. Схема холодильной установки.	
	Изделия металлические	ИМ
1	Звенья МПЛ-2 и МПЛ-3 металлической лестницы для выхода на кровлю.	
2.	Верхнее звено МП1-1 и кронштейн МК-1 металлической лестницы для выхода на кровлю.	
3	Металлические изделия УМ-1, УМ-2, УМ-3.	
4	Металлические изделия УМ-4,5; УМ-7÷УМ11.	
5	Монолитные участки перекрытий. Сетки С1÷С4. Каркасы Кр1÷Кр4.	
6	Монолитные участки перекрытий. Сетки С1÷С4. каркасы Кр1÷Кр4. Спецификация.	
7	Армирование внутренних стен. Сетки С1÷С6	
8	Армирование внутренних стен. Сетки С1÷С6. Спецификация	
9.	Армирование стен. Сетки С7÷С11.	
10.	Крепление стаканов вентшахт. Крепление утеплителя в охлаждаемой венткамере. Изделие закладное УМ1; анкеры А1, А2	
11	Анкеры МН3, МН4.	
12.	Лифт грузовой вынимной Q=500кг, V=0,5 м/сек. Закладные изделия с МН1 по МН6	
13.	Детали крепления стеновых панелей и наружных лестниц УМС1÷УМС7	
14	Детали крепления стеновых панелей и наружных лестниц. Спецификация УМС8	
15.	Крепление вентотсосов. Рама вентотсосов Р1.	
16.	Лифт грузовой вынимной Q=500кг V=0,5 м/сек. МН-7, МН-8, МН-9. Закладные изделия МН-8, МН-9.	
	Изделия деревянные	ИД
1.	Изделия ИД-1; ИД-2; ИД-3	
2	Щиты ограждения радиаторов, конвекторов, экран ИЭС	
3	Изделия ПК, ДН.	
4	Изделия ФН-1, ПЖ.	

Ведомость прилагаемых документов

Обозначение	Наименование	Примечание
ТХ. СО	Спецификация оборудования.	на 12 листах

привязан

Инв. №

Нач. АКП	Пирогов		10.10.83
Гл. констр.	Козырев		10.10.83
ГАП	Щербинин		5.10.83
ГИП	Стельмашук		5.09.83
Рук. гр.	Егорова		5.09.83
Н. контр.	Чистякова		10.10.83

214-1-284.84

Типовые проекты детских яслей-садов на 190, 280 и 330 мест

Детские ясли-сад на 280 мест

Стадия	Лист	Листов
Р	2	

Общие данные (продолжение)

БЕЛГОСПРОЕКТ г. Минск

Копировала Левкина

Формат А2

Инв. № подл. | Подпись и дата | Взам. инв. №

Ведомость ссылочных документов

Обозначение	Наименование	Примечание
	Типовые изделия и проекты	
1.138-10 Вып. 1÷5	Перемычки железобетонные для	
	зданий с кирпичными стенами	
1.225-1	Железобетонные прогоны	
1.225-2 Вып.5	Железобетонные прогоны. Опорные плиты	
1.241-1 Вып.21	Панели перекрытий ж/б многопустотные	
1.220.1-2 Вып.8	Панели перекрытий ж/б многопустотные	
1.141-1 Вып.58,60	Панели перекрытий ж/б многопустотные	
0-264-3	Плиты перекрытий ж/б многопустотные	
	безопалубочного формования	
1.243.1-4	Плиты плоские железобетонные	
1.251-3 Вып.1	Лестничные марши. Накладные проступи	
1.252-3 Вып.1	Лестничные площадки ребристые	
1.256-1	Металлические ограждения лестниц	
2.250-2 Вып.1	Железобетонные лестницы кирпичных зданий	
2.240-1 Вып.2	Перекрытия кирпичных зданий	
3.900-3 Вып.7	Сборные ж/б конструкции для круглых колодцев	
1.494-24 Вып.1	Стаканы для крепления крышных венти-	
	ляторов, дифлекторов и зонтов	
1.020-1 Вып.5-2	Панели наружных стен	
2.230-1 Вып.5	Детали стен и перегородок общественных зданий	
2.236-2 Вып.1	Детали примыкания оконных и дверных блоков	
	в общественных зданиях	
2.260-1 Вып.3	Бесчердачные невентилируемые покрытия	
	кирпичных зданий	
3.006-2 Вып II-1	Сборные ж/б каналы и тоннели	
	из лотковых элементов	
ГОСТ 11214-78	Окна и балконные двери деревянные	
	с двойным остеклением	
ГОСТ 6629-74*	Двери деревянные внутренние для жилых	
	и общественных зданий	
ГОСТ 24698-81	Двери деревянные наружные	
1.172-4	Встроенные и антресольные шкафы	
ГОСТ 17280-79	Доски подоконные деревянные	
ГОСТ 8242-75	Детали деревянные фрезерованные для	
	строительства	
ГОСТ 16289-80	Окна и балконные двери деревянные	
	с тройным остеклением	
Гипрохолод ПС-13815	Двери изолированные прислонные	
	распашные	
ТП 310-4-1	Малые архитектурные формы и эле-	
	менты благоустройства участков	
	дошкольных детских учреждений,	
	школ и школ-интернатов	
ТП 310-5-4	Малые архитектурные формы и	
	элементы благоустройства жилых	
	зон и микрорайонов	
ГОСТ 24700-81	Окна и балконные двери деревянные со	
	стеклопакетами для жилых и общест-	
	венных зданий.	

Обозначение	Наименование	Примечание
	Типовые узлы	
2.230-2 Вып.1	Кирпичные стены сплошной кладки	
2.244-1 Вып.4	Детали полов общественных зданий	
2.240-1 Вып.2	Перекрытия кирпичных зданий	
2.250-2 Вып.1	Железобетонные лестницы кирпичных зданий	
2.260-1 Вып.3	Бесчердачные невентилируемые покрытия	
	кирпичных зданий.	
2.460-14 Вып.0	Типовые узлы покрытий промышленных	
	зданий в местах пропуска вентшахт.	
	Строительные материалы	
ГОСТ 530-80	Кирпич и камни керамические	
ГОСТ 7484-78	Кирпич и камни керамические лицевые	
ГОСТ 379-79	Кирпич и камни силикатные	
ГОСТ 5781-82	Сталь горячекатаная для армирова-	
	ния ж/б конструкций	
ГОСТ 6727-80	Проволока из низкоуглеродистой стали холод-	
	но-тянутая для армирования ж/б конструкций	
ГОСТ 19111-77	Изделия погонажные профильные	
	поливинилхлоридные	
ГОСТ 8509-72*	Сталь прокатная угловая равнополочная	
ГОСТ 103-76	Полоса стальная горячекатаная	
ГОСТ 3262-75*	Трубы стальные водогазопроводные	
ГОСТ 378-76	Листы асбестоцементные волнистые	
ГОСТ 8510-72*	Сталь прокатная угловая неравнополочная	
ГОСТ 8239-72*	Сталь горячекатаная. Балки двутавровые	
ГОСТ 8240-72	Сталь горячекатаная. Швеллеры	
ГОСТ 2590-71*	Сталь горячекатаная круглая	
ГОСТ 19903-74*	Сталь листовая горячекатаная	
ГОСТ 6141-82	Плитки керамические	
ГОСТ 13996-77	Плитки керамические фасадные	
ГОСТ 10140-80	Плиты теплоизоляционные минераловатные	
ГОСТ 10923-82	Рубероид.	
ГОСТ 6787-80	Плитки керамические для полов.	
ГОСТ 4598-74*	Плиты древесноволокнистые	
ГОСТ 5336-80	Сетки стальные плетеные одинарные	
ГОСТ 8478-81	Сетки сварные для ж/б конструкций	
ГОСТ 7415-74*	Гидроизол	
ГОСТ 6428-83	Плиты гипсовые для перегородок	

Ведомость спецификаций

Лист	Наименование	Примечание
32	Спецификация элементов наружного водостока	
34	Спецификация элементы покрытия навесо-беседки тип I А	
	Спецификация изделий на балансир тип I	
	Спецификация на стенку тип II со скамьей	
	Спецификации на малые архитектурные формы	
37	Спецификация столярных изделий выше отм. 0.000	
38	Спецификация на щиты-решетки, ограждения радиа-	
	торов и конвекторов	
42	Перечень элементов на устройство металлической	
	лестницы N1. Перечень элементов на устройство	
	наружной эвакуационной лестницы	
45	Перечень элементов на шкаф (с подсушкой) Ш-1	
46	Спецификация на подвесные потолки	
47	Спецификация столярных изделий выше отм. 0.000	
	(Вариант с применением панелей)	
53	Спецификация к схемам расположения типов перемычек	
54,55	Спецификация к схемам расположения элементов пере-	
	крытий на отм. 3.000 и 6.300	
57	Спецификация монолитных участков	
58,59	Спецификация к схемам расположения элементов пере-	
	крытий на отм 3.000 и 6.300 (Вариант ПБФ)	
60	Спецификация элементов лестниц в осях Ж-Л/1 и Н/1-Т	
61	Спецификация элементов лестницы в осях М/1-М/5	
62	Спецификация элементов наружной эвакуационной лестницы	
65	Спецификация элементов вентшахт	
68	Спецификация наружных стеновых панелей	
71	Спецификация материалов на лифт	
74	Спецификация деталей крепления вентотсосов	
	Спецификация металлических изделий	

Инв. № подл. | Подпись и дата | Взам. инв. №

Привязан:

Инв. №

Нач. АКМ-3	Пирогов		10.10.83
Гл. констр.	Козырев		10.10.83
ГАП	Щербина		6.10.83
ГИП	Стельмашонок		22.8.83
Рук. гр.	Егорова		22.8.83
Архит	Карпенко		20.8.83
Ст. техн.	Захарина		20.8.83
Н. контр.	Чистякова		10.10.83

214-1-284.84

Типовые проекты детских яслей-садов на 190, 280 и 330 мест

Детские ясли-сад на 280 мест

Стадия	Лист	Листов
Р	3	

Общие данные (продолжение)

БЕЛГОСПРОЕКТ г. Минск

Копировал Кедрова

Формат А2

1478-02

Общие данные

Проект разработан АКМ-5 института „Белгоспроект"

Авторский коллектив:

Архитекторы: Потапов Ю.Ф., Пирогов М.М., Щербина В.И., Турлюк Н.Н., Хованский В.М.

при участии арх. Прохорова А.Г., Карпенко Т.Т., Брылева В.Я.

инженеры-конструкторы: Стельмашонок Л.Ц., Ершова А.П., Егорова Н.Е.

инженеры-технологи: Поскоков П.А., Зонтович Л.Н.

инженеры-сантехники: Пташкова В.Ц., Уревич Н.Е. Блок И.Я.

инженеры-электрики: Левин А.Л., Паперно И.И., Калинин Ю.К.,

Характеристика здания

Класс здания II

Степень огнестойкости — II

Степень долговечности II

Класс ответственности I

Инженерное оборудование здания - отопление, вентиляция, холодное и горячее водоснабжение, канализация, электрооборудование, слаботочные устройства.

Архитектурная часть.

Градостроительное решение.

Проект детских яслей-сада на 280 мест разработан на основании плана типового проектирования на 1983-84 г.г. утвержденного Госграждастроем 12.08.83г. №5-9-2442 (раздел Т-Г/III п.2).

Детские ясли-сад на 280 мест разработаны для строительства в жилых микрорайонах и предназначены для применения во II и III климатических районах и в I в климатическом подрайоне с расчетной зимней температурой -20°С; -25°С; -30°С (основное решение) для нормальной зоны влажности.

Геологические условия-обычные.

Выбранная композиция обеспечивает ориентацию по сторонам горизонта основных помещений групповых ячеек в азимутах: от 85° до 275° и от 355° до 5°;

Объемно-планировочное решение.

В основу объемно-пространственного решения здания детских яслей-сада на 280 мест положен принцип функционального разделения помещений групповых ячеек и помещений служебно-бытового назначения. Здание - двухэтажное без технического подполья с подвальным помещением для узла управления и приточной венткамеры, с полами 1-го этажа по грунту. Высота этажей от пола до пола - 3,3м, Планировочная отметка земли — 0,45м.

Здание яслей-сада построено по принципу формирования объемов групповых ячеек вокруг объема центрального блока (пищеблока, медицинских помещений, зала музыкальных и гимнастических занятий, служебно-бытовых помещений) с лестничными клетками и внутренними двориками, что позволяет создать пластичную, запоминающуюся композицию сооружения в целом.

Внутренние дворики использованы как световые карманы для освещения административных помещений, коридоров, холлов, санитарных узлов, туалетных, бытовых и др. помещений, а также как игровые площадки для детей (пример решения благоустройства внутреннего дворика см. лист - 33).

Состав и площади помещений детских яслей-сада на 280 мест приняты по СНиП II-64-80 „Детские дошкольные учреждения."

На 1-ом этаже размещаются 4 ясельные группы и две группы детсада дошкольного возраста (количественный и возрастной состав групп см. на листе: „Генеральный план, пример решения"). Здесь же располагаются медицинские помещения, пищеблок, постирочная с гладильной, кладовая белья, технические помещения. Помещения групповых ячеек детей ясельного возраста имеют самостоятельные наружные входы.

На 2-ом этаже располагаются помещения 6 групп детсада, зал музыкальных и гимнастических занятий, кабинет заведующего, комната персонала, завхоза, методический кабинет.

Вертикальная связь между этажами осуществляется по трем лестницам. Кроме этого для вертикальной транспортировки пищи, белья и т.п. предусмотрен грузопассажирский лифт (Q = 500кг).

Все групповые ячейки оснащены встроенной мебелью - шкафами для одежды детей с подушкой и шкафами для хозяйственного инвентаря в туалетных.

В спальнях дошкольных групп применена трансформирующаяся мебель (выкатные кроватки), разработанная институтом „Минскпроектмебель."

В зале музыкальных и гимнастических занятий проектом предусмотрена возможность установки, развижной перегородки; позволяющей организовать два равноценных помещения для занятий физкультурой, играми, музыкой и т.д.

При входах в здание под нависающими козырьками предусмотрены места для хранения колясок, велосипедов, санок, лыж.

В наружной и внутренней отделке здания детских яслей-сада применены современные отделочные материалы (см. листы - 43, 44).

В проекте разработан вариант фасадов для основного решения (см. листы - 25,26). Кроме этого разработаны: вариант внутренней отделки стен и перегородок помещений. (см. лист - 43), вариант решения конструкции окон и балконных дверей с двойным остеклением: (см. лист -35).

Противопожарные мероприятия.

Запроектированное здание детских яслей-сада на 280 мест относится ко II степени огнестойкости. огнестойкости.

Основные несущие конструкции: стены междуэтажные перекрытия, лестницы, перегородки - выполнены несгораемыми.

Эвакуационными выходами из помещений первого этажа являются коридоры, тамбуры, закрытые лестничные клетки, из помещений второго этажа - три внутренние лестницы, открытые наружные лестницы каждой групповой ячейки.

Ширина маршей внутренних и наружных эвакуационных лестниц, ширина дверей и проходов на путях эвакуации, а также их высота запроектированы в пределах нормативных требований.

Условные обозначения

- кирпичная стена
- кирпичная перегородка
- кирпичная стена с вентканалами
- армированные участки стен и перегородок
- теплоизоляция
- газосиликатная панель
- перегородки из мелкоразмерных гипсовых плит.

Привязан:

инв. №

Нач.АКМ-5	Пирогов		6.12.83
Гл.констр.	Говорев		6.12.83
ГАП	Щербина		6.12.83
ГИП	Стельмашонок		6.12.83
Рук.гр.	Турлюк		6.12.83
Нормонт.	Чистякова		6.12.83

214-1-284.84

Типовые проекты детских яслей-садов на 190 280 и 330 мест

Детские ясли-сад на 280 мест

Стадия	Лист	Листов
Р	4	

Общие данные (продолжение)

БЕЛГОСПРОЕКТ г. Минск

Инв. № подл. | Подпись и дата | Взам. инв. №

Расчет естественного освещения помещения в осях В-9 и Б-Е.

при боковом освещении помещений по формуле

$$100\frac{S_o}{S_n} = \frac{e_н K_з n^o}{\tau_o \tau_1} K_{зд}; \quad e_н = \frac{100 \cdot S_o \cdot \tau_o \cdot \tau_1}{K_з \cdot n_o \cdot K_{зд} \cdot S_n}$$

Нормированные значения КЕО $e_н$ для зданий, располагаемых в I, II поясах светового климата СССР следует определять по формуле $e'_н = e_{нIII} \cdot m \cdot c$, где $e_{нIII}$ - значения КЕО по табл. 1,2, m - коэффициент светового климата по табл. 4, c - коэффициент солнечности климата по табл. 5. Коэффициенты см. СНиП II-4-79

$e_н^{18} = e_{нIII} \cdot m \cdot c = 1.5 \times 1.2 \times 0.9 = 1.62$;

$e_{нII} = e_{нIII} \cdot m \cdot c = 1.5 \times 1.1 \times 0.9 = 1.485$;

$$e_р = \frac{100 \cdot S_o \cdot \tau_o \cdot r_1}{K_з \cdot \tau_o \cdot K_{зд} \cdot S_n} = \frac{100 \times 8.16 \times 0.52 \times 8.29}{1.2 \times 36.15 \times 1.0 \times 50} = 1.62$$

см. рис. 1

где S_o - площадь световых проемов при боковом освещении $S_o = 1.32 \times 2.06 \times 3 = 8.16$;

$\tau_o = \tau_1 \cdot \tau_2 \cdot \tau_3$ по табл. 28 τ_1 - коэффициент светопропускания материала - 0.8, τ_2 - коэффициент, учитывающий потери света в переплетах светопроема - 0.65; τ_3 - коэффициент, учитывающий потери света в несущих конструкциях - 1.0

$\tau_o = 0.8 \times 0.65 \times 1.0 = 0.52$.

r_1 - коэффициент, учитывающий повышение КЕО при боковом освещении благодаря свету, отраженному от поверхностей помещения и подстилающего слоя прилегающего к зданию, принимаемый по табл. 30.

r_1 = 8.29 при значениях 3.75; 1.88; 0.55; 0.65

$K_з$ - коэффициент запаса, принимаемый по табл. 3 $K_з = 1.2$; n_o - световая характеристика окон определяемая по табл. 26 $n_o = 36.15$ при значениях 0.65; 3.75

$K_{зд}$ - коэффициент, учитывающий затенение окон противостоящими зданиями, определяемый по табл. 27; $K_{зд} = 1.0$

S_n - площадь пола помещения, $S_n = 50.0\ м^2$

$1.485 < 1.50 \leq 1.62$

$e_{р\ пан.}$ - КЕО для варианта с применением панелей $e_{р\ пан.} = \frac{100 \cdot S_o \cdot \tau_o \cdot r_1}{K_з \cdot n_o \cdot K_{зд} \cdot S_n} = \frac{100 \times 9.29 \times 0.52 \times 8.29}{1.2 \times 42.60 \times 1.0 \times 50}$

см. рис. 2

$e_{р.пан.} = 1.56$ при следующих значениях

$S_o = 1.32 \times 1.76 \times 4 = 9.29$; $\tau_o = 0.52$;

$r_1 = 8.29$ при 4.150, 0.88, 0.55, 0.65; $K_з = 1.2$

$n_o = 42.60$ при 0.65, 4.150; $K_{зд} = 1.0$; $S_n = 50.0$

$e_{р\ пан.} < e_{н18}$, $1.56 < 1.62$, площадь светового проема для варианта с применением панелей для строительства в 18 климатическом подрайоне занижен на 4%, что допускается СНиП 11-4-79 п. 2.5

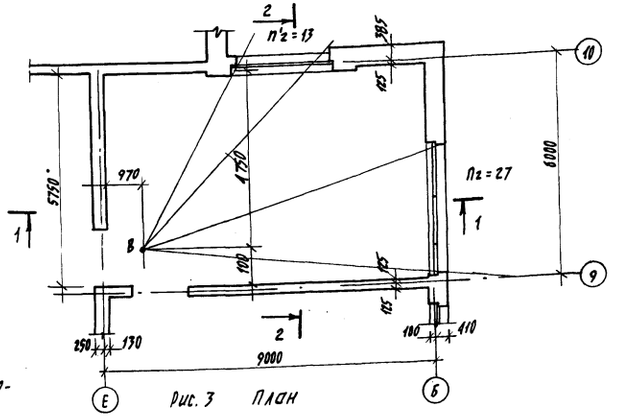

Рис. 3 План

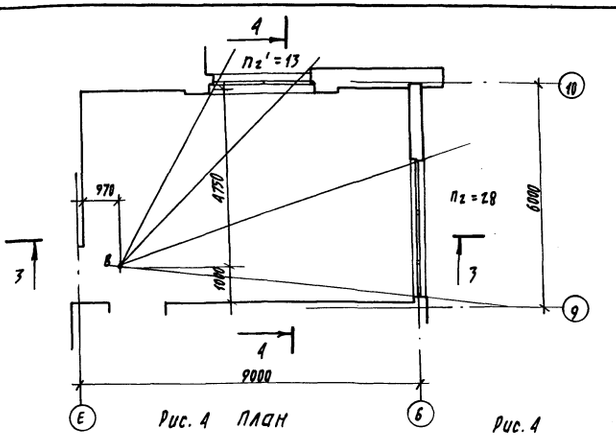

Рис. 4 План

Рис. 4

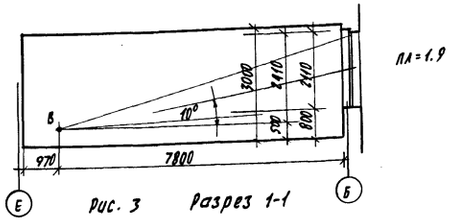

Рис. 3 Разрез 1-1

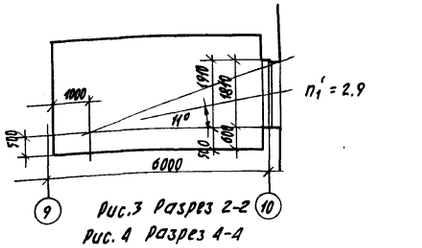

Рис. 3 Разрез 2-2

Рис. 4 Разрез 4-4

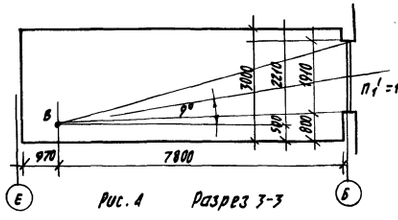

Рис. 4 Разрез 3-3

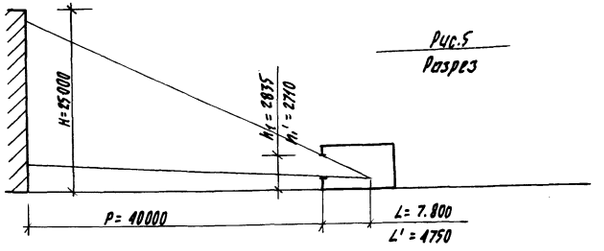

Рис. 5 Разрез

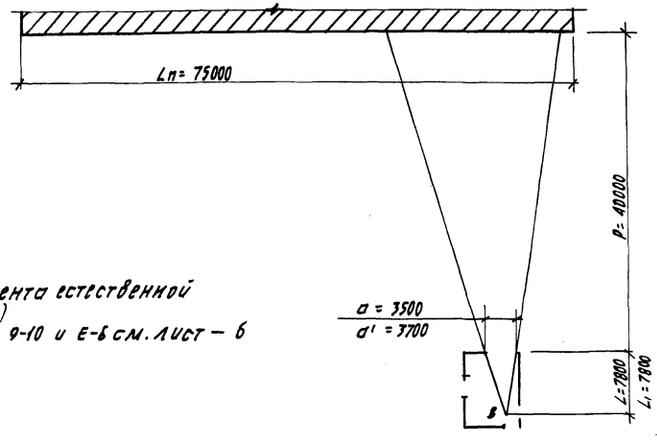

Расчет коэффициента естественной освещенности (КЕО) помещения в осях 9-10 и Е-Б см. лист - 6

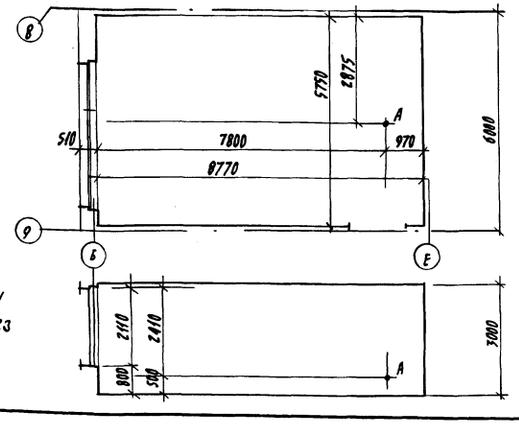

Рис. 1 План

Рис. 1 Разрез

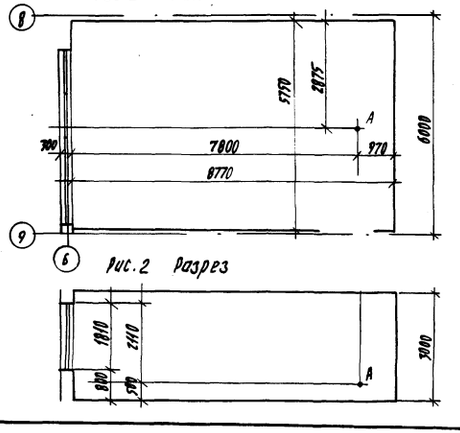

Рис. 2 План

Рис. 2 Разрез

Нач. ПКИ	Пирогов		6.10.83	214-1-284.84
Гл. конс.	Козырев		6.10.83	Типовые проекты детских яслей-садов на 190, 280 и 330 мест
ГАП	Шербина		6.10.83	Детские ясли-сад на 280 мест
ГИП	Стельмахович		6.10.83	Стадия: Р; Лист: 5; Листов:
Рук. гр. сан.	Туралюк		6.10.83	Общие данные (продолжение)
Привязан:				БЕЛГОСПРОЕКТ г. Минск
Инв. №	Н. контр.	Чистякова	6.10.83	

Копировал Цапкалова Формат А2

1478-02

Инв. № подл. | Подпись и дата | Взам. инв. №

Расчет коэффициента естественной освещенности (КЕО) помещения в осях 9-10 и Е-Б при боковом освещении следует производить по формуле $ep^{б} = (\varepsilon_{бq} + \varepsilon_{зд} R) r_1 \frac{\tau_0}{K_3}$; расчет освещенности рассматривать совместно с рис. 3, 4. см. лист-5.

Расчетные значения КЕО см. СНиП II-4-79

$\varepsilon_б$ - геометрический КЕО в расчетной точке при боковом освещении, учитывающий прямой свет неба, определяемый по графикам 1 и 11.

$\varepsilon_{б1} = 0.01(n_1 n_2) = 0.01 \times 1.9 \times 27 = 0.51$

$\varepsilon_{б2} = 0.01(n' n'_2) = 0.01 \times 2.9 \times 13 = 0.38$

q - коэффициент, учитывающий неравномерную яркость облочного МКО определяемый по табл. 35;

$q_1 = 0.58$ при $\theta = 10°$; $q_2 = 0.60$ при $\theta = 11$

$\varepsilon_{зд}$ - геометрический КЕО в расчетной точке при боковом освещении, учитывающий свет, отраженный от противостоящих зданий, определяется по графикам 1 и 11. $\varepsilon_{зд} = 0.01(n_1 n_2) = 0.01 \times 1.9 \times 27 = 0.51$.

R - коэффициент, учитывающий относительную яркость противостоящего здания, принимаемый по табл. 36; $Z_1 = \frac{L_n L}{(P+L)\,d} = \frac{75.000 \times 7.800}{(40.000 + 7.800) \times 3.500} = 3.5$;

$Z_2 = \frac{HL}{(P+L) \cdot h_1} = \frac{40.000 \times 7.800}{(40.000 + 7.800) \times 2.835} = 2.30$; $R = 0.16$

r_1 - коэффициент, учитывающий повышение КЕО при боковом освещении благодаря свету, отраженному от поверхностей помещения и подстилающего слоя, прилегающего к зданию, принимаемый по табл. 30.

$r_1 = 8.26$ при 3.63; 0.89; 0.55; 0.65;

$r'_1 = 3.05$ при 3.01; 0.83; 0.55; 1.50;

τ_0 - общий коэффициент светопропускания, определяемый по формуле $\tau_0 = \tau_1 \cdot \tau_2 \cdot \tau_3 = 0.8 \times 0.65 \times 1.0 = 052$.

K_3 - коэффициент запаса, принимаемый по табл. 3.

$K_3 = 1.2$

$ep_1 = (\varepsilon_{б19} + \varepsilon_{зд} R) \cdot r_1 \frac{\tau_0}{K_3} = (0.51 \times 0.58 + 0.51 \times 0.16) \times 8.26 \times \frac{0.52}{1.2} = 1.314$;

$ep_2^{б} = (\varepsilon_{б2} q_2 + \varepsilon_{зд} \cdot R) \cdot r_2 \frac{\tau_0}{K_3} = (0.38 \times 0.60 + 0) \times 3.05 \frac{0.52}{1.2} = 0.306$.

$ep^{б} = ep_1^{б} + ep_2 = 1.31 + 0.30 = 1.61$;

$1.485 < 1.5 < 1.616 < 1.62$; в 1в климатическом подрайоне $ep^{1в} = 1.61$; $eн^{1в} = 1.62$. Площадь светового проема занижена на 0.75%, что допускается СНиПом II-4-79.

Расчет коэффициента естественной освещенности (КЕО) помещения в осях 9-10 и Е-Б при боковом освещении для варианта с применением панелей следует рассматривать совместно с рис. 4 см. лист-5

$ep_п^{б} = ep_{1п}^{б} + ep_{2п}^{б}$.

$\varepsilon_{p2п}^{б} = 0.306$ т.к. параметры окон их размещение в плане и по разрезу не изменяются.

$\varepsilon_{б1} = 0.01(n_1 n_2) = 0.01 \times 1.8 \times 28 = 0.50$;

$q = 0.56$ при $\theta = 9°$;

$\varepsilon_{зд1} = 0.01(n'_1 n'_2) = 0.01 \times 1.8 \times 28 = 0.50$;

$Z_1 = \frac{L_n L}{(P+L)\,d_1} = \frac{75.000 \times 7800}{(40.000 + 7.800) \times 3.700} = 3.32$;

$Z_2 = \frac{HL}{(P+L)\,d} = \frac{40.000 \times 7.800}{(40.000 + 7.800) \times 2.710} = 2.40$; $R = 0.15$

$r_1 = 8.26$ при 3.96; 0.89; 0.55; 0.65.

$\tau_0 = \tau_1 \tau_2 \cdot \tau_3 = 0.8 \times 0.65 \times 1.0 = 0.52$; $K_3 = 1.2$

$ep_{1п}^{б} = (\varepsilon_{б19} + \varepsilon_{зд1} R) r_1 \frac{\tau_0}{K_3} = (0.50 \times 0.56 + 0.50 \times 0.15) 8.26 \frac{0.5}{1.2} = 1.24$

$ep_п^{б} = ep_{1п}^{б} + ep_{2п}^{б} = 1.24 + 0.30 = 1.54$;

$ep_п^{б\,1в} = 1.54$; $eн^{1в} = 1.62$; площадь светового проема занижена на 5.0%; что допускается СНиПом II-4-79 п. 2.5.

На основании этих расчетов следует, что в игральных, групповых и спальных помещениях КЕО соответствует нормированным значениям СНиП II-4-79.

Конструктивная часть

Здание 2-х этажное, с полами по грунту, с кирпичными стенами, с вариантом частичного применения газосиликатных панелей для наружных стен (для температур -20°С и -25°С).

Пространственная жесткость обеспечивается дисками перекрытия и покрытия, а также системой продольных и поперечных кирпичных стен.

Грунты основания нескальные, однородные, непучинистые, грунтовые воды отсутствуют.

Характеристика грунта:

плотность ниже подошвы фундамента $\gamma = 1.8$ т/м³;

плотность выше подошвы фундамента $\gamma = 1.7$ т/м³;

угол внутреннего трения для расчета стен подвала $\varphi = 30°$; для расчета основания $\varphi = 20°$; удельное сцепление $c = 0.11$ кгс/см²;

модуль деформации $E = 190$ кгс/см²;

коэффициент Пуассона $\mu = 0.32$.

Планировочная отметка земли относительно уровня чистого пола 1-го этажа принята -0,45 м.

Фундаменты ленточные бетонные монолитные из тяжелого бетона марки 100, в зоне подвала - из сборных железобетонных фундаментных плит по серии 1.112-5; стены подвала из сборных бетонных блоков по ГОСТ 13579-78.

Подпольные каналы из сборных железобетонных элементов серии 3.006-2 и серии 1.243.1-4.

Фундаменты под оборудование бетонные монолитные.

Наружные стены из керамического рядового пустотелого кирпича марки 75, плотностью 1450 кг/м³, морозостойкостью МР315 (КРП75/1450/15 ГОСТ 530-80). Снаружи облицовка глиняным лицевым пустотелым кирпичом $\gamma = 1450$ кг/м³, МР3 15 по ГОСТ 7484-78. Морозостойкость кирпича для постирочной и гладильной Мрз 25. Кладка наружных стен на цементно-известковом растворе марки 10.

Кирпичные участки цоколей наружных стен (от верха бетона по горизонтальной гидроизоляции) выполнять только из кирпича керамического рядового полнотелого обыкновенного марки 75 МР3 25.

Внутренние стены и столбы - из керамического рядового полнотелого обыкновенного кирпича марки 75. (КР/75/1650/15 ГОСТ 530-80); кладка на цементно-известковом растворе марки 25 с армированием отдельных участков и столбов.

Кирпичные перегородки в помещениях с повышенной влажностью - из кирпича КР/75/1650/15 ГОСТ 530-80, в остальных помещениях - из гипсовых плит для перегородок по ГОСТ 6428-83. Кладку вести на цементно-известковом растворе марки 25.

Перекрытия и покрытия из сборных железобетонных многопустотных плит.

Марки кирпича по морозостойкости для наружных стен назначены в соответствии с табл. 1 СНиП II-22-81. При привязке проекта необходимо руководствоваться местными нормативными документами (РСН и т.п.)

Нач.АКМ5	Пирогов		10.10.83	214-1-284.84	
Гл.констр.	Козырев		10.10.83	Типовые проекты детских яслей-садов на 190, 280 и 330 мест	
Гап	Щербина		6.10.83	Детские ясли-сад на 280 мест	Стадия: Р; Лист: 6; Листов:
Гип	Стельмашонок		22.8.83		
Рук.гр.	Турлюк		25.7.83		
Рук.гр.	Егорова		10.8.83	Общие данные (продолжение)	БЕЛГОСПРОЕКТ г. Минск
Ст.инж.	Вегера		4.8.83		
Н.контр.	Чистякова		10.10.83		

Привязан

Инв.№

Инв.№ подл. | Подпись и дата | Взам.инв.№

Копировала: Сентебова

Формат А2

Перемычки по серии 1.138-10.
Прогоны по серии 1.225-2, вып. 5.
Лестничные марши по серии 1.251-3 вып. 1
Лестничные площадки по серии 1.252-3 вып. 1
Ступени лестницы входа в подвал по серии 1.055.1-1, ступени наружных эвакуационных лестниц - из перемычек по серии 1.138-10.

Кровля 4-х слойная рулонная, совмещенная, с внутренним водостоком, с защитным слоем из гравия.
Утеплитель-плиты из ячеистых бетонов $\gamma = 400$ кгс/м^3, $\lambda = 0.12$ ккал/(м·г°с); для создания уклонов применен керамзитовый гравий $\gamma = 600$ кг/м^3 с минимальной толщиной слоя - 30 мм.

Указания по гидроизоляции, детали конструкций и частей здания смотри на листах проекта.

Кроме основного решения, в проекте предусмотрены три варианта стен, а также вариант с применением плит перекрытий безопалубочного формования по серии 0-264-3, вып. 1, 2, 3.

Варианты стен:

Вариант 1. Наружные стены кирпичные по основному варианту с частичным применением самонесущих стеновых панелей из ячеистых бетонов (газосилика) по серии 1.020-1, $\gamma = 700$ кг/м^3. Внутренние стены выполнять по основному варианту.
Вариант 1 применим для расчетных зимних температур -20°С и -25°С.
Цоколь выполнить по основному варианту.

Вариант 2. Цоколь выполнить по основному варианту. Наружные стены - из силикатного 14-ти пустотного камня по ГОСТ 379-79 марки 100 МРЗ 15 на цементно-известковом растворе марки 10, с облицовкой снаружи силикатным пустотелым лицевым камнем МРЗ15 ГОСТ379-79. Внутренние стены - из силикатного полнотелого кирпича по ГОСТ 379-79 марки 100 на цементно-известковом растворе марки 25.
Армирование участков стен - по основному варианту.

Вариант 3. Цоколь выполнить по основному варианту. Наружные стены - из кирпича керамического рядового полнотелого обыкновенного (КР/75/1650/15 ГОСТ 530-80) на цементно-известковом растворе марки 10 с облицовкой снаружи керамическим полнотелым лицевым кирпичом по ГОСТ 7484-78 МРЗ 25.
Внутренние стены - по основному варианту.

Технологическая часть

Технологическая часть типового проекта детских яслей-сада на 280 мест разработана на основании задания на проектирование Госстроя БССР, раздел Т-Г/III п.2, 4, 6 и согласно СНиП II-64-80 „Детские дошкольные учреждения".

В проекте применена мебель, выпускаемая предприятиями минлесдревпрома БССР.

Запроектированы встроенные шкафы для одежды детей с подсушкой и хозяйственные шкафы (см. лист 45, раздел АС).

В спальнях дошкольных групп проектом предусмотрены выкатные кровати (тумбакровать трехъярусная) Барановичской мебельной фабрики.

Групповые ячейки, административно-бытовые, медицинские и хозяйственные помещения оборудованы согласно „Санитарным правилам устройства и содержания детских дошкольных учреждений," утвержденным главным Государственным санитарным врачом СССР 22.12.1975г. N 1374-75.

Прачечная оснащена автоматизированными стиральными машинами с электрообогревом марки КП-114, центрифугой КП-211, сушильным барабаном КП-307, гладильным прессом КП-513.

Пищеблок запроектирован на I этаже, оснащен, в основном, секционным модулированным оборудованием. Набор и размещение оборудования произведен в соответствии с особенностями технологических процессов приготовления и отпуска пищи.
Оборудование работает на электроэнергии.

Здание детских яслей-сада оборудовано водопроводом, канализацией, отоплением, вентиляцией, электроосвещением и электрооборудованием согласно существующим нормам.

Количество персонала предусматривается в соответствии со штатным расписанием - 61 человек.

				214-1-284.84			
Нач. АКИЗ	Пирогов		10.10.83	Типовые проекты детских яслей-садов на 190, 280 и 330 мест			
Гл. констр.	Козырев		10.10.83				
Гап	Щербина		6.10.83	Детские ясли-сад на 280 мест	Стадия	Лист	Листов
Гип	Стельмашонок		22.8.83		Р	7	
Рук. гр.	Пасюков		18.8.83				
Рук. гр.	Егорова		10.8.83	Общие данные (окончание)	БЕЛГОСПРОЕКТ г. Минск		
Ст. инж.	Вегера		4.8.83				
Н. контр.	Чистякова		10.10.83				

Привязан:

Инв. №

Инв. № подл. | Подпись и дата | Взам. инв. №

Копировала: Сентебова Формат А2

1478-02

Технические требования.

1. За условную отметку 0.000 принят уровень чистого пола 1-го этажа.

2. Работы по строительству здания производить, руководствуясь соответствующими действующими СНиПами на производство и приемку работ, и также другими действующими инструкциями и указаниями.

3. Система перевязки швов кирпичной кладки для наружных стен:
один тычковый ряд на четыре ряда кладки - основной вариант и варианты 1 и 3;
один тычковый ряд на три ряда кладки - для варианта 2;
для внутренних стен:
столбы, простенки, участки стен с вентканалами, армированные участки стен - однорядная перевязка; остальные участки - один тычковый ряд на четыре ряда кладки.

4. Армированные участки стен см. планы этажей и развертки стен с каналами.

5. Привязка наружных стен на планах дана для основного решения проекта. Для вариантов проекта дана таблица привязок наружных стен.

6. Плиты покрытия укладывать по достижении раствором кладки 1-го этажа 50% марочной прочности раствора.

7. Ослабление простенков нишами, бороздами и отверстиями, не предусмотренными проектом, запрещается. При кладке внутренних стен обратить особое внимание на устройство вентиляционных каналов, борозд, ниш.

8. Перегородки устанавливать на перекрытие только после замоноличивания всех швов между плитами, анкеровки плит перекрытий, выполнения монолитных участков (по достижении 70% прочности).

9. Перемычки должны укладываться с обеспечением одинаковой длины опирания по сторонам проема. Отметку низа перемычек над дверными проемами в перегородках определять по устанавливаемой дверной коробке.

10. Детали крепления перегородок приняты по указаниям серии 2.230-1. вып. 5. По высоте к стенам перегородки крепятся в 2-х местах - на 750 мм от пола и от потолка; к потолку - через 1.5м по длине (только перегородки длиной более 2.0м).
Кирпичные перегородки крепятся по узлам 1, 14, 19, 21; гипсоблочные - по узлам 2, 15, 23, 24, 70.

11. Детали установки оконных и дверных блоков, подоконных досок в проемах стен и перегородок приняты по указаниям серии 2.236-2 вып. 1. В проемах кирпичных стен и перегородок заложить деревянные антисептированные пробки размером 65×65×120 мм по 2 шт. на откос для окон и по 3 шт. - для дверей. В простенках шириной менее 640 мм деревянные пробки не устанавливать, крепление оконных и дверных блоков производить металлическими ершами.

12. Полы выполнять после прокладки инженерных коммуникаций. Детали полов приняты по серии 2.244-1, вып. 4, таблицу полов см. лист 43. Примыкания полов приняты по серии 2.244-1. вып. 3. Утепление пола у наружных стен см. л. 08
Лючки в полу на планах этажей условно не показаны, привязку их см. санитарно-техническую часть проекта.

13. Размеры ниш для отопительных приборов на планах даны для основного варианта проекта (с чугунными радиаторами) для температуры наружного воздуха -30°С и не корректируется для температур -25°С и -20°С.
Для варианта отопления со стальными радиаторами ниши для отопительных приборов не выполнять.

14. Канализационные стояки, проходящие в помещениях открыто, заложить кирпичом толщиной 65мм на всю высоту помещения и оштукатурить на всю высоту.

15. Планировочным решением проекта предусматривается место для установки раздвижной перегородки в зале музыкальных и гимнастических занятий, перегородка разрабатывается при привязке проекта.
Пример планировочного решения без устройства раздвижной перегородки см. на листе 14.

16. Проект разработан для производства работ в летнее время.

17. Указания по производству работ в зимних условиях см. лист 9.

18. При варианте стен с применением стеновых панелей во время кладки стен оставить штрабы и заложить закладные детали для крепления панелей. Панели монтировать по мере возведения кладки на высоту панели.

19. Все открытые металлические изделия окрасить масляными или эмалевыми красками по грунтовке в соответствии с указаниями СНиП II-28-73*

20. Привязку трапов смотреть в сантехнической части проекта. Уклон к трапам принят 1%.

Инв. № подл. | Подпись и дата | Взам. инв. №

Привязан:

Инв. №

			214-1-284.84
Нач. АКНВ	Пирогов		10.10.83
Гл. констр.	Козырев		10.10.83
Гап	Щербина		6.10.83
ГИП	Стельмашонок		22.08.83
Рук. гр.	Гурлюк		15.07.83
Рук. гр.	Егорова		10.08.83
Ст. инж.	Вегера		1.08.83
Н. контр.	Чистякова		10.10.83

Типовые проекты детских яслей-садов на 190, 280 и 330 мест

Детские ясли-сад на 280 мест

Стадия	Лист	Листов
Р	8	

Технические требования

БЕЛГОСПРОЕКТ г. Минск

Копировал: Свитебова Формат А2

Указания по производству работ в зимних условиях

Дополнительные условия при строительстве в зимних условиях следующие:

1. Работы производить, руководствуясь соответствующими строительными нормами и правилами, указанными в п. 2 „технических требований" (лист 8). До начала строительства должен быть разработан проект производства работ (ППР) с указанием способа строительства в зимних условиях в зависимости от конкретных условий строительства.

2. Монолитные фундаменты выполнить из бетона марки 150, к моменту замерзания или охлаждения ниже расчетных температур прочность должна быть не менее 70% проектной прочности. Укладку бетона производить на отогретое основание. Способ прогрева бетона определяется ППР.

Установка сборных фундаментов на покрытое льдом или снегом основание не допускается. Обратную засыпку производить талым грунтом.

3. Бетонирование монолитных железобетонных шпонок стен подвала, столбов, монолитных участков перекрытий производить с электропрогревом.

4. В случае применения кладки с противоморозными химическими добавками следует выполнять следующие условия:

раствор должен быть не ниже марки 50;

для кладки стен и перегородок постирочной и гладильной в качестве противоморозной добавки следует применять только нитрит натрия;

для варианта стен из силикатного кирпича не допускается применять добавки поташа.

5. В случае выполнения кладки способом замораживания с растворами без химических добавок следует выполнять следующие условия:

Повысить марку раствора на одну ступень при среднесуточной температуре наружного воздуха выше −15°С; и на две ступени - при температуре от −15°С до −30°С; для кладки стен подвала марка раствора не изменяется; для 1-го этажа марка раствора для внутренних стен должна быть не менее 50, для наружных стен - не менее 25; под опорами перемычек 1-го этажа, несущими нагрузку от перекрытий, на период оттаивания и твердения раствора следует поставить временные деревянные стойки на клиньях.

6. Укладку утеплителя и кровли производить в строгом соответствии с СНиП III-20-74*.

7. Указания по отделке помещений в зимних условиях см. СНиП III-21-73*.

8. Подсыпку грунта под полы 1-го этажа выполнить только талым грунтом. Полы выполнять при положительных температурах (см. СНиП III-В.14-72).

Таблица привязок

Индекс привязки	при толщине стен (мм)		
	380	510	640
а	30	160	290
б	35	165	295
в	120	250	380
г	150	280	410
д	180	310	440

Индекс привязки	при толщине стен (мм)		
	380	510	640
е	70	200	330
ж	280	410	540
и	350	480	610

Технико-экономические показатели

Наименование	Ед. измер.	по проекту
Класс здания		второй
Степень огнестойкости		вторая
Расчетная температура наружного воздуха		-20°С-25;-30°
Климатические районы и подрайоны СССР		II, III Р-ны I.6 подр-н
Стоимость		
Общая сметная стоимость	тыс. руб.	454.43
в том числе строительно-монтажных работ	тыс. руб.	354.00
в том числе оборудования и мебели	тыс. руб.	100.43
стоимость СМР, приходящаяся на 1 м³ строительного объема	руб.	32.79
стоимость СМР на 1 м² полезной площади	руб.	145.01
стоимость 1 места	руб.	1622,96
Трудоемкость		
построечные трудовые затраты на 1 м² полезной площади	чел./дн.	2,58
Расходы		
ценент, приведенный к М 400, на 1 м² полезной площади	т	0.162
стали, приведенная к классам А-I и С 38/23 на 1 м² полезной площади	кг	20.9
расход тепла на отопление 1 м² полезной площади (при норме 90.0 ккал/час)	ккал. час	89.0
Технические характеристики		
строительный объем здания (основное решение)	м³	10795.00
строительный объем подвала в том числе	м³	268.20
строительный объем на расчетный показатель (1 место)	м³	38.55
площадь застройки	м²	1771.30
полезная площадь	м²	2441.20
площадь подвала в том числе	м²	61.80
полезная площадь на расчетный показатель (1 место)	м²	8.71
рабочая площадь	м²	1972,80
Рабочая площадь на расчетный показатель (1 место)	м²	7.04
общая площадь	м²	2834.20
рабочая площадь на 1 м² полезной площади (K_1)	—	0.81
строительный объем на 1 м² рабочей площади (K_2)	—	5.47
Освещенность (значение (КЕО)		
спальни (основное решение)	КЕО	1.61
игральные, групповые (основное решение)		1.54
спальни (вариант с применением панелей)	КЕО	1.56
игральные, групповые (вариант с примен. панелей)		1.62

привязан:

инв. №

Нач. АКиС	Пирогов		10.10.83
Гл. констр.	Козырев		10.10.83
ГАП	Щербина		6.10.83
ГИП	Степанайтис		22.8.83
Рук. гр.	Турлюк		20.8.83
Рук. гр.	Егорова		11.8.83
Ст. инж.	Вегера		10.8.83
Н. контр.	Чистякова		10.10.83

214-1-284.84

Типовые проекты детских яслей-садов на 190, 280 и 330 мест

Детские ясли-сад на 280 мест

стадия	лист	листов
Р	9	

Указания по производству работ в зимних условиях. Технико-экономические показатели. Таблицы привязок

БЕЛГОСПРОЕКТ г. Минск

1478-02

Копировала: Сентебова Формат А2

Инв. № подл. | Подпись и дата | Взам. инв. №

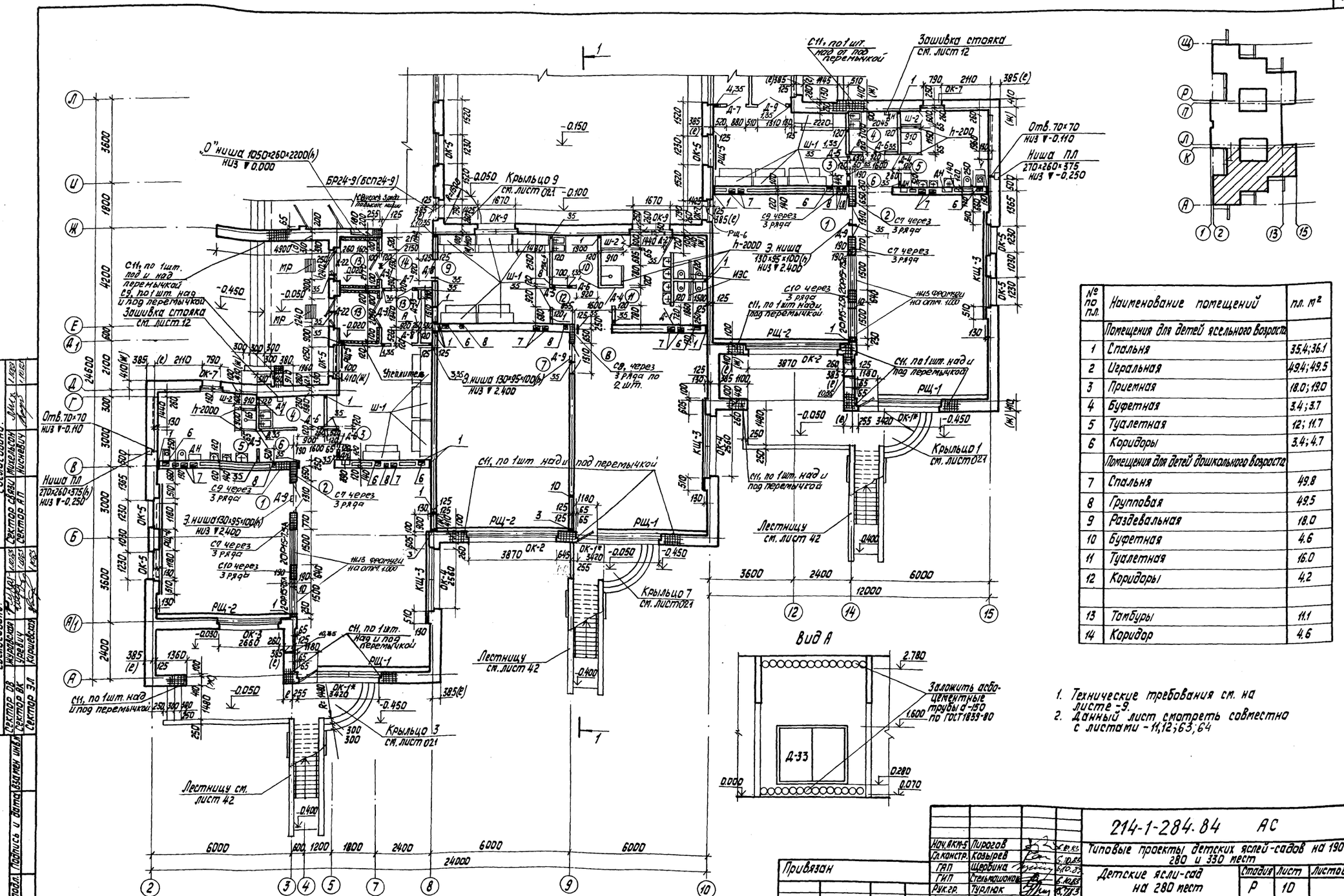

№ по пл.	Наименование помещений	пл. м²
	Помещения для детей ясельного возраста	
1	Спальня	35.4; 36.1
2	Игральная	49.4; 49.5
3	Приемная	18.0; 19.0
4	Буфетная	3.4; 3.7
5	Туалетная	12; 11.7
6	Коридоры	3.4; 4.7
	Помещения для детей дошкольного возраста	
7	Спальня	49.8
8	Групповая	49.5
9	Раздевальная	18.0
10	Буфетная	4.6
11	Туалетная	16.0
12	Коридоры	4,2
13	Тамбуры	11.1
14	Коридор	4.6

1. Техническое требования см. на листе -9.
2. Данный лист смотреть совместно с листами -11,12;63;64

Тип отв.	Размеры, мм		Отм. низа, м	Назначение
	в	н		
1	2	3	4	5
1	100	100	-0.100	ВВ,Э
2	100	100	0.400	ОВ
3	200	100	-0.100	ОВ
4	400	100	-0.100	ОВ

1	2	3	4	5
5	1440	100	-0.100	ОВ
6	270	250	2.600	ОВ, ВК
7	270	500	2.350	ОВ
8	200	200	2.650	ОВ
9	1050	2200	0.000	ОВ
10	20	20	2.980	ОВ заложить гильзу ПО Ду-15

1	2	3	4	5
11	20	20	6.280	ПО заложить гильзу Ду-15
12	300	100	-0.100	Э
13	660	840	1.200	Э
14	450	450	2.550	ОВ
15	580	750	2.250	ОВ
16	550	250	2.700	ОВ

№ по пл.	Наименование помещений	Пл. м²
15	Коридоры	119,5
16	Тамбуры	20,4
17	Загрузочная	6,4
18	Охлаждаемая камера	6,3
19	Кладовая овощей	8,0
20	Кладовая сухих продуктов	6,0
21	Заготовочный цех	13,5
22	Кухня с раздаточной	30,3
23	Моечная кухонной посуды	5,2
24	Коридор	7,8
25	Машинное отделение лифта	7,5
26	Приемная	6,1
27	Палата	5,9; 5,9
28	Медицинская комната	9,5
29	Процедурный кабинет	7,7
30	Помещение для приготовления дезинфицирующих средств	2,5
31	Туалетная	3,8
32	Коридоры	15,4
33	Гладильная	13,8
34	Стиральная	18,7
35	Электрощитовая	7,9
36	Кладовая чистого белья	10,0
37	Комната кастелянши	6,0
38	Уборная персонала	4,5
39	Инвентарная	3,3

1. Технические требования смотреть на листе 9
2. Данный лист смотреть совместно с листами 10,12,63,64

d-d

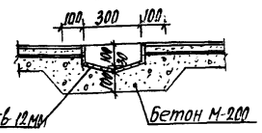

Привязан:

Инв. №:

Нач. ИКМ-5	Пирогов		6.10.83
Гл. констр.	Козырев		6.10.83
ГИП	Цербина		6.10.83
ГИП	Стельмашонок		6.10.83
Рук. гр.	Турлюк		15.7.83
Ст. арх.	Прилорова		15.7.83
Н. контр.	Чистякова		6.10.83

214-1-284.84 АС

Типовые проекты детских яслей-садов на 190, 280 и 330 мест

Детские ясли-сад на 280 мест

Стадия	Лист	Листов
Р	11	

План 1го этажа в осях 1÷15; Ж÷Т

БЕЛГОСПРОЕКТ г. Минск

Копировала Цапалова Формат А2

1478-02

Согласовано: Сектор ОВ, Сектор ВК, Сектор ЭО; Сектор АС, Сектор ТС, Сектор СС; Сектор СПДЗ, Сектор ТМ, Сектор ОВиК; Инв. № подл. | Подпись и дата | Взам. инв. №

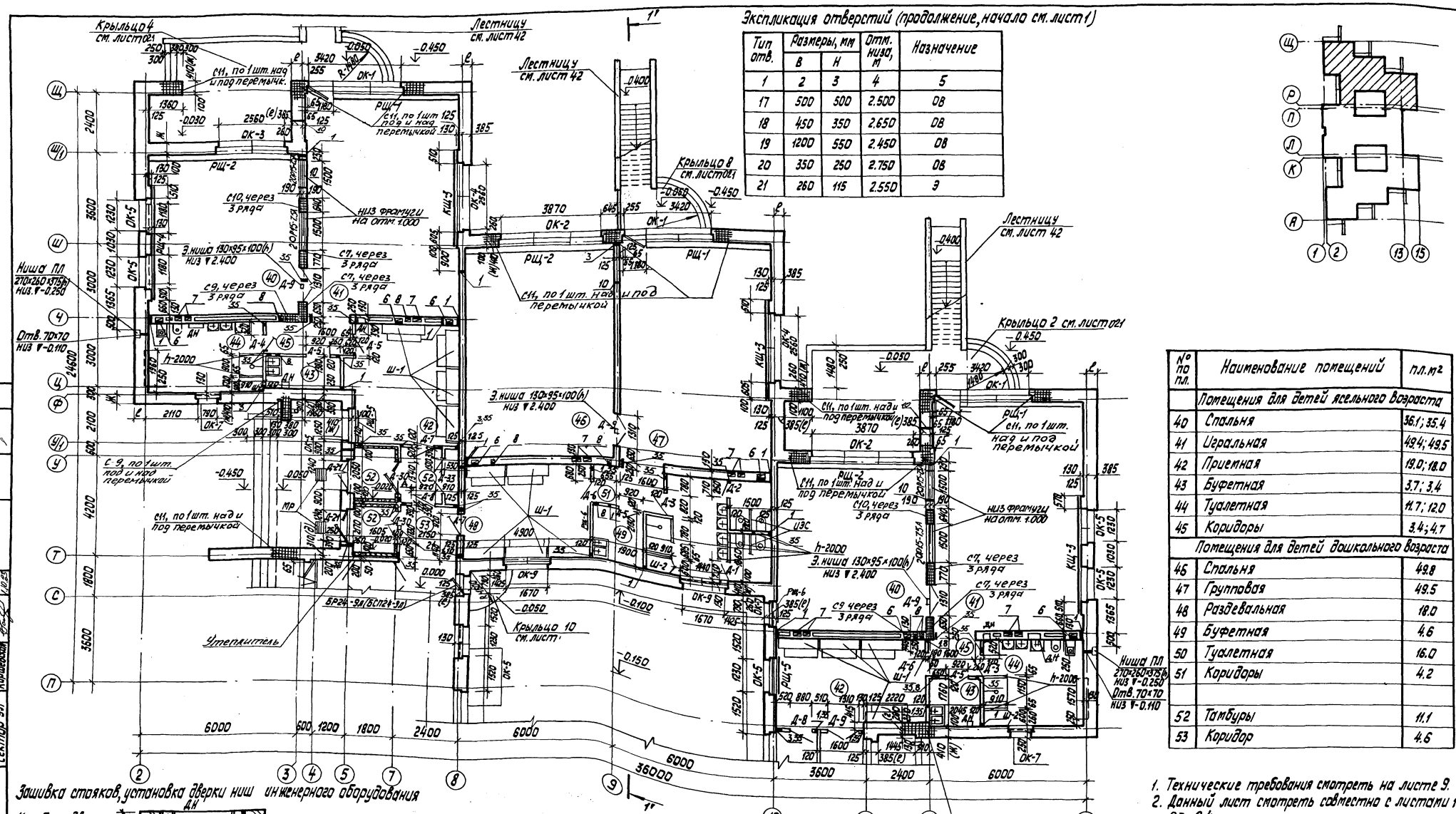

Экспликация отверстий (продолжение, начало см. лист 1)

Тип отв.	Размеры, мм		Отм. низа, м	Назначение
	В	Н		
1	2	3	4	5
17	500	500	2.500	ОВ
18	450	350	2.650	ОВ
19	1200	550	2.450	ОВ
20	350	250	2.750	ОВ
21	260	115	2.550	Э

№ по пл.	Наименование помещений	пл. м²
	Помещения для детей ясельного возраста	
40	Спальня	36.1; 35.4
41	Игральная	49.4; 49.5
42	Приемная	19.0; 18.0
43	Буфетная	3.7; 3.4
44	Туалетная	11.7; 12.0
45	Коридоры	3.4; 4.7
	Помещения для детей дошкольного возраста	
46	Спальня	49.8
47	Групповая	49.5
48	Раздевальная	18.0
49	Буфетная	4.6
50	Туалетная	16.0
51	Коридоры	4.2
52	Тамбуры	11.1
53	Коридор	4.6

Зашивка стояков, установка дверки ниш инженерного оборудования

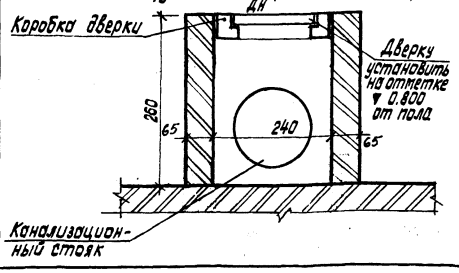

1. Технические требования смотреть на листе 9.
2. Данный лист смотреть совместно с листами 10, 11, 63, 64

Согласовано: Сектор ОВ Жуковский; Сектор ВиК Урядич; Сектор ЭМ Куршевский; Сектор АТ Янковский; Сектор ЭлО Ильинский

Инв. № подл. | Подпись и дата | Взам. инв. №

Привязан

Инв. №

				214-1-284.84 АС
Нач. АКМ-5	Пирогов		6.10.83	Типовые проекты детских яслей-садов на 190, 280 и 330 мест
Гл. констр.	Козырев		6.10.83	
ГАП	Щербина		6.10.83	Детские ясли-сад на 280 мест
ГИП	Стельмашонок		6.10.83	Стадия Р; Лист 12; Листов
Рук. гр.	Турлюк		01.08.83	
Ст. арх.	Прохоров		15.7.83	План 1ᵉᵍᵒ этажа в осях 2÷15, П÷Щ
Н. контр.	Чистякова		6.10.83	БЕЛГОСПРОЕКТ г. Минск

Копировал Рябцева Формат А3

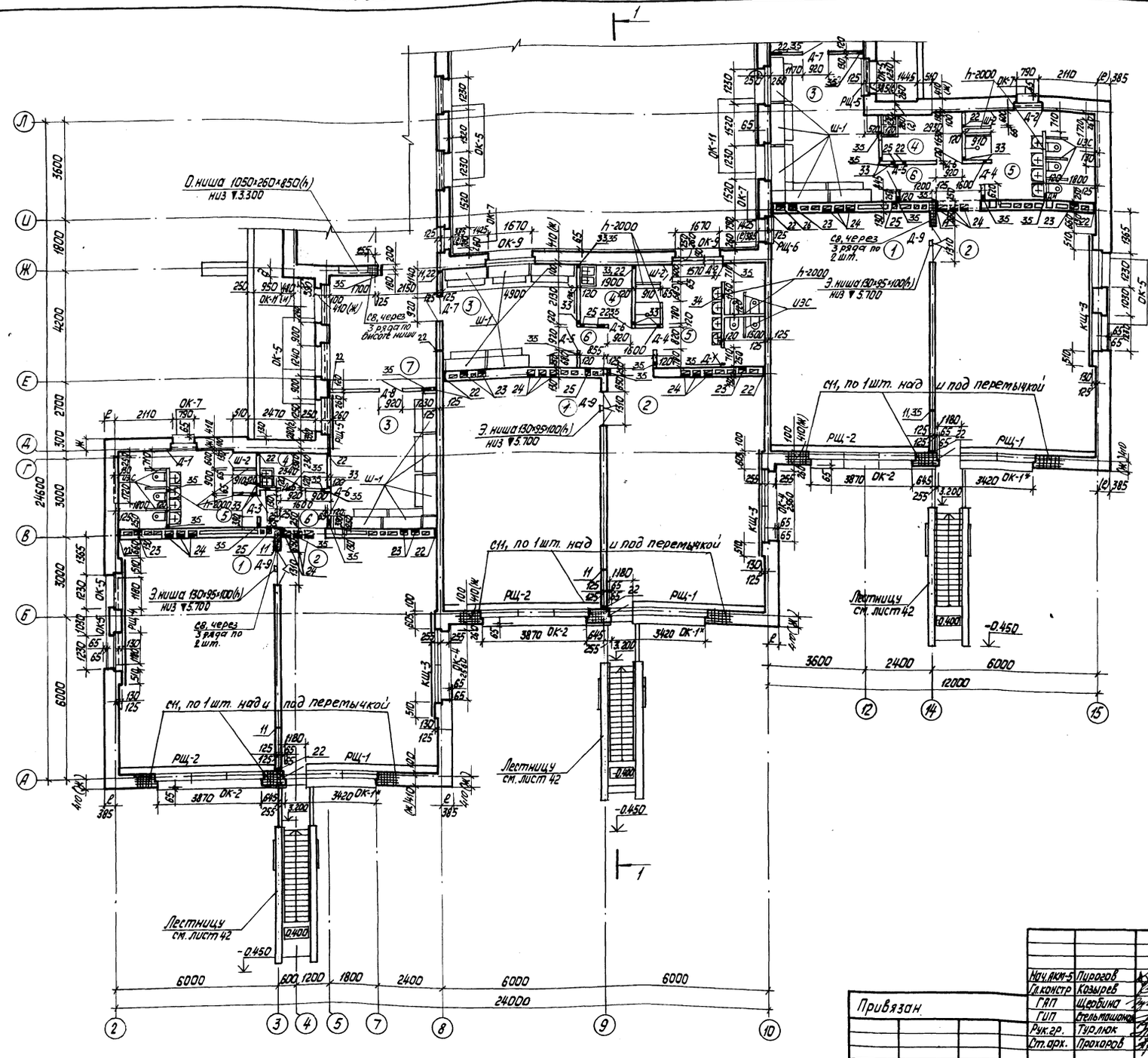

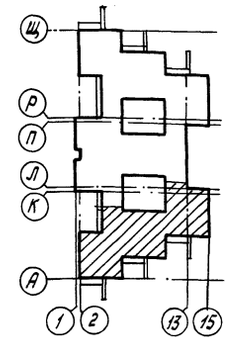

№ по пл.	Наименование помещений	пл. м²
	Помещения для детей дошкольного возраста:	
1	Спальня	49,8×2; 49,4
2	Групповая	49,4; 49,5×2
3	Раздевальная	18,7; 18×2
4	Буфетная	4,4; 4,6; 3,2
5	Туалетная	14,6; 16; 14,8
6	Коридоры	4; 4,2; 4,3
7	Коридор	17,6

1. Технические требования смотреть на листе 9.
2. Данный лист смотреть с листами 14, 15, 63, 64.

Согласовано:
Сектор ОВ Журавский
Сектор ВК Уревич
Сектор ЭП Кушнеренко
Сектор СВязи Мизинов
Сектор АП Ничневич
Сектор ЭОМ Лесз
Инв. № подл. | Подпись и дата | Взам. инв. №

Привязан.
Инв. №

Нач. АКМ-5	Пирогов		6.10.83
Гл. констр.	Козырев		6.10.83
ГАП	Щербина		6.10.83
ГИП	Стельмашонок		6.10.83
Рук. гр.	Туролюк		15.07.83
Ст. арх.	Прохоров		15.7.83
Н. контр.	Чистякова		6.10.83

214-1-284.84 АС

Типовые проекты детских яслей-садов на 190, 280 и 330 мест

Детские ясли-сад на 280 мест

Стадия	Лист	Листов
Р	13	

План 2-го этажа в осях 2÷15, А÷Л

БЕЛГОСПРОЕКТ г. Минск

Копировал Савченко

Формат А2

1478-02

Экспликация отверстий (продолжение, начало см. листы 11,12)

Тип отв.	Размеры, мм В	Размеры, мм Н	Отм. низа, м	Назначение	1	2	3	4	5
1	2	3	4	5	26	270	250	5.650	ОВ
22	100	100	3.200	ОВ	27	250	250	6.050	ОВ
23	270	250	5.900	ОВ	28	400	100	3.200	ОВ
24	270	500	5.650	ОВ	29	1310	350	5.400	ОВ
25	200	200	5.950	ОВ	30	200	200	6.100	ОВ
					31	200	400	5.900	ОВ
					32	350	350	5.950	ОВ
					33	100	100	6.000	ВК
					34	150	150	3.300	ВК
					35	40	40	2,900 6,200	Э, ГПО, СС-2

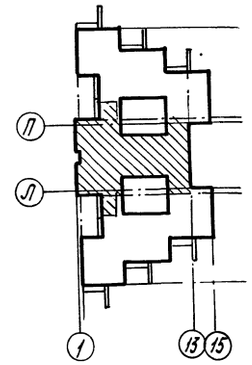

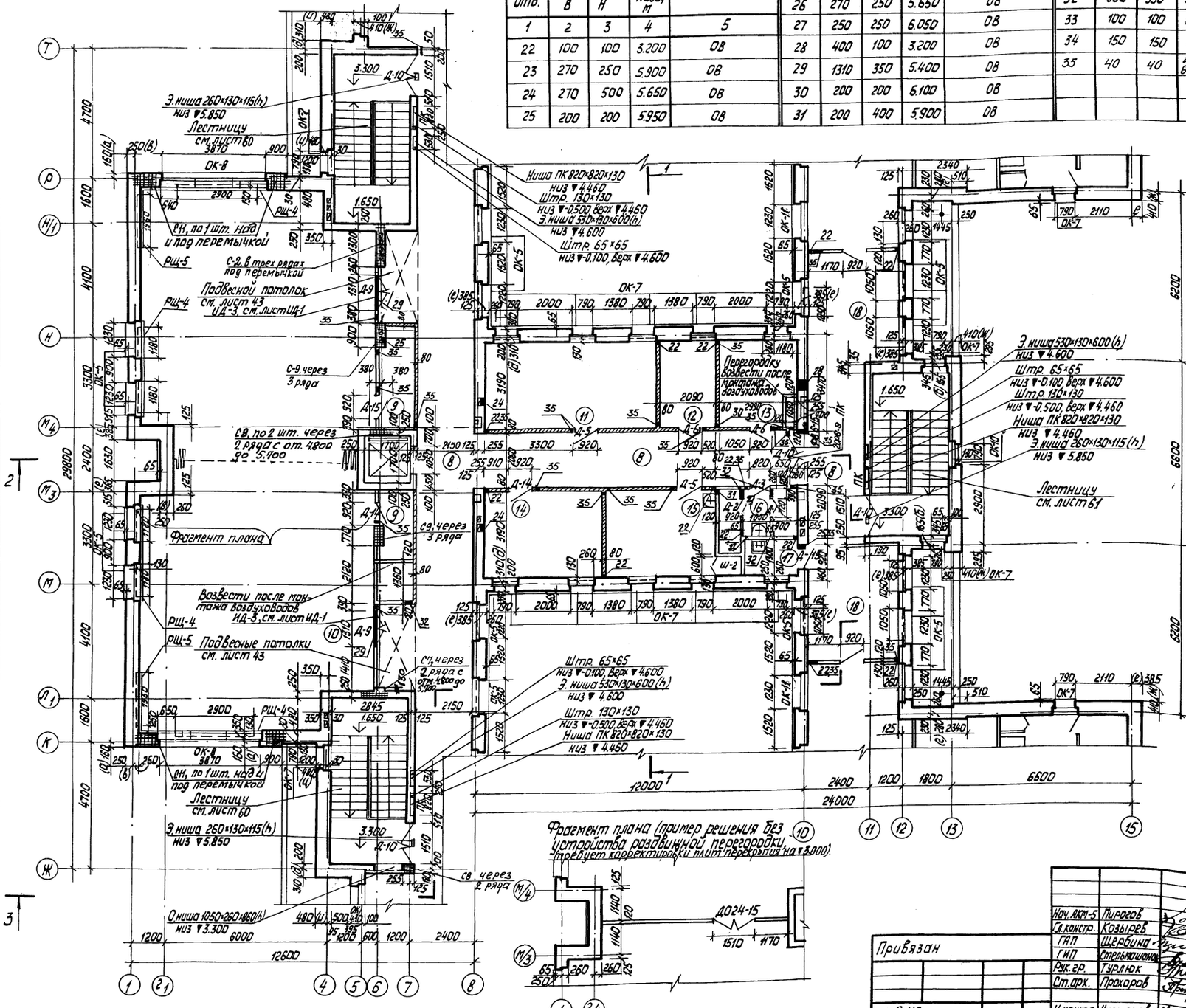

№ по пл.	Наименование помещений	пл. м²
8	Коридоры	104,5
9	Кладовые физкультурного инвентаря	6,9
10	Зал для музыкальных и гимнастических занятий	152,3
11	Методический кабинет	19.1
12	Комната завхоза	6.2
13	Кабинет заведующего	9.2
14	Хозяйственная кладовая	13.0
15	Комната персонала	12.0
16	Уборная персонала	4.5
17	Кладовая уборочного инвентаря	2.4
18	Холл	28.3

1. Технические требования смотреть на листе 9.
2. Данный лист смотреть с листами 13,15,63,64.

Согласовано: Сектор ОВ Жуковская; Сектор ВК Гуревич; Сектор ЭЛ Кирилевская; Сектор связи Нуцельсон; Сектор АПТ Лисневич

Привязан

Инв. N=

Нач. АКТ-5	Пирогов		6.10.83
Гл. констр.	Казырев		6.10.83
ГИП	Щербина		6.10.83
ГИП	Стельмашонок		6.10.83
Рук. гр.	Турлюк		6.10.83
Ст. арх.	Прокоров		6.10.83
			15.7.84
Н. контр	Чистякова		6.10.83

214-1-284.84 АС

Типовые проекты детских яслей-садов на 190, 280 и 330 мест

Детские ясли-сад на 280 мест

Стадия	Лист	Листов
Р	14	

План 2-го этажа в осях 1÷15, Ж÷Т

БЕЛГОСПРОЕКТ г. Минск

Копировал Макарова Формат А3

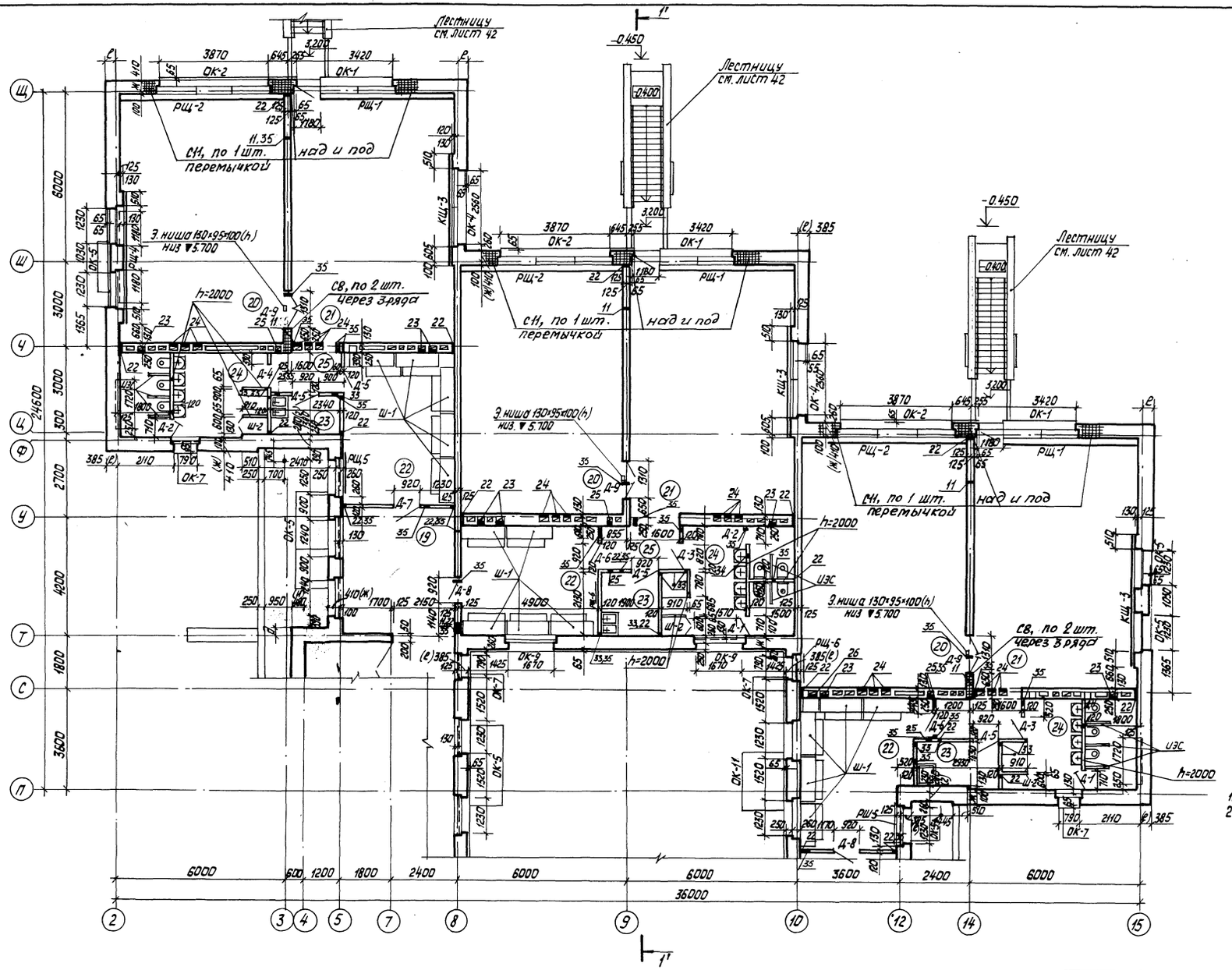

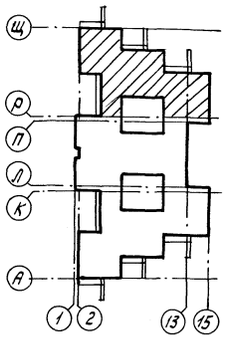

№ по пл.	Наименование помещений	п.л. м²
19	Коридор	17,6
	Помещения для детей дошкольного возраста	
20	Спальня	49,4; 49,8×2
21	Групповая	49,5×2; 49,4
22	Раздевальная	18; 18; 18,7
23	Буфетная	3,2; 4,6; 4,4
24	Туалетная	14,8; 16; 14,6
25	Коридоры	4,3; 4,2; 4

1. Технические требования смотреть на листе 9.
2. Данный лист смотреть с листами 13, 14, 63, 64.

Согласовано:
Сектор ОВ Жидовская
Сектор ВК Зайцев
Сектор ЭМ Куршевская
Сектор связи Мишельсон
Сектор АП Нисневич
Сектор КЖ Дёмина

Инв. № подл. | Подпись и дата | Взам. инв. №

				214-1-284.84 АС
Нач. АКМ-5	Пирогов		6.10.83	Типовые проекты детских яслей-садов на 190 280 и 330 мест
Гл. констр.	Козырев		6.10.83	
ГИП	Щербина		6.10.83	Детские ясли-сад на 280 мест
ГИП.	Стельмашонок		6.10.83	Стадия Р; Лист 15; Листов
Рук. гр.	Турлюк		6.10.83	
Ст. арх.	Прохоров		6.10.83	План 2го этажа в осях 2÷15, П÷Щ
Н. контр.	Чистякова		6.10.83	БЕЛГОСПРОЕКТ г. Минск

Привязан

Инв. № подл.

Копировал Савченко Формат А2

1478-02

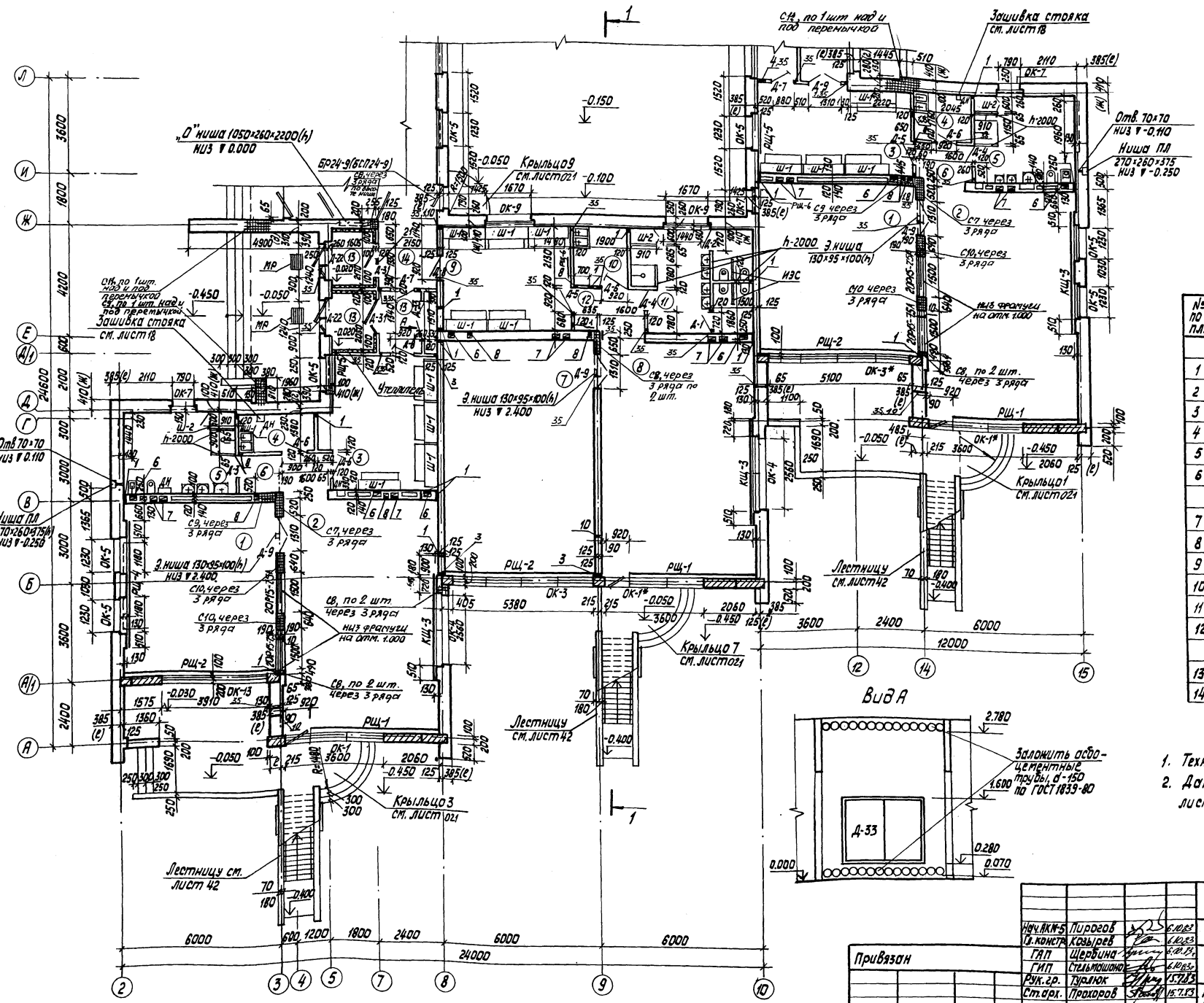

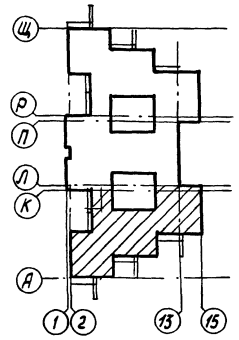

№ по пл.	Наименование помещений	пл. м²
	Помещения для детей ясельного возраста	
1	Спальня	35.4; 36.1
2	Игральная	49.4; 49.5
3	Приемная	18.0; 19.0
4	Буфетная	3.4; 3.7
5	Туалетная	12; 11.7
6	Коридоры	3.4; 4.7
	Помещения для детей дошкольного возраста	
7	Спальня	49.8
8	Групповая	49.5
9	Раздевальная	18.0
10	Буфетная	4.6
11	Туалетная	16.0
12	Коридоры	4.2
13	Тамбуры	11.1
14	Коридор	4.6

1. Технические требования см. на листе -9.
2. Данный лист смотреть совместно с листами -17, 18, 63, 64

Нач. АК№-5	Пирогов		6.10.83
Гл. констр.	Козырев		6.10.83
ГАП	Щербина		6.10.83
ГИП	Стельмашонок		6.10.83
Рук. гр.	Турлюк		15.7.83
Ст. арх.	Прохоров		15.7.83
Н. контр.	Чистякова		6.10.83

Привязан

Инв. №

214-1-284.84 АС

Типовые проекты детских яслей-садов на 190, 280 и 330 мест

Детские ясли-сад на 280 мест

Стадия	Лист	Листов
Р	16	

План 1го этажа в осях 2÷10, А÷Л (вариант с применением панелей)

БЕЛГОСПРОЕКТ г. Минск

Копировал Савченко

Формат А2

Согласовано: Сектор ОВ Жуковская; Сектор ВК Уревич; Сектор ЭЛ Коршевская; Сектор связи Михельсон; Сектор АП Нисневич

Согласовано: Сектор ОВ Жуковская; Сектор ВК Уревич; Сектор ЭЛ Коршевская; Сектор связи Михельсон; Сектор АП Нисневич

Инв. № подл. | Подпись и дата | Взамен инв. №

Экспликация отверстий

Тип отв.	Размеры, мм. В	Размеры, мм. Н	Отм. низа, м	Назначение
1	2	3	4	5
1	100	100	-0.100	ОВ,ВК
2	100	100	-0.400	ОВ
3	200	100	-0.100	ОВ
4	400	100	-0.100	ОВ

1	2	3	4	5
5	1440	100	-0.100	ОВ
6	270	250	2.600	ОВ, ВК
7	270	500	2.350	ОВ
8	200	200	2.650	ОВ
9	1050	2200	0.000	ОВ
10	20	20	2.980	ПО Заложить гильзу Ду=15

1	2	3	4	5
11	20	20	0.280	ПО Заложить гильзу Ду-15
12	300	100	-0.100	3
13	680	840	1.200	3
14	450	450	2.350	ОВ
15	500	750	2.250	ОВ
16	550	250	2.700	ОВ

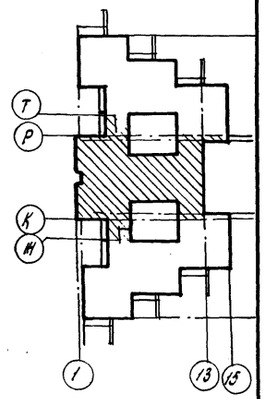

№ по пл.	Наименование помещений	пл. м²
15	Коридоры	119.5
16	Тамбуры	20,4
17	Загрузочная	6,4
18	Охлаждаемая камера	6,3
19	Кладовая общего	8.0
20	Кладовая сухих продуктов	6,0
21	Заготовочный цех	13,5
22	Кухня с раздаточной	30,3
23	Моечная кухонной посуды	5,2
24	Коридор	7.8
25	Машинное отделение лифта	7.5
26	Приемная	6.1
27	Палата	5,9; 5,9
28	Медицинская комната	9,5
29	Процедурный кабинет	7,1
30	Помещение для приготовления дезинфицирующих средств	2,5
31	Туалетная	3,8
32	Коридоры	15,4
33	Гладильная	13,8
34	Стиральная	18,7
35	Электрощитовая	7,9
36	Кладовая чистого белья	10,0
37	Комната кастелянши	6.0
38	Уборная персонала	4,5
39	Инвентарная	3,3

1. Технические требования смотреть на листе 9.
2. Данный лист смотреть совместно с листами 16, 18, 63, 64.

а-а

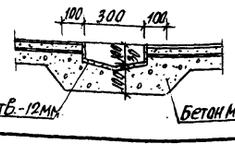

Согласовано: Сектор ОВ Жуковская; Сектор ВК Чуев; Сектор ЭМ Коршевская; Сектор АП Ивлиева; Сектор СВ и ЭМ Ивлиева; Гл.инж. Ивлиев; Гл.конс. Пирогов

Инв.№ подл. | Подпись и дата | Взам. инв.№

Привязан:

Инв.№

Нач. АКЦ 5	Пирогов		6.10.83
Гл.конст.	Козырев		6.10.83
ГАП	Щербинин		6.10.83
ГИП	Стельмашонок		6.10.83
Рук. гр.	Тяпляк		6.10.83
Ст.инж.	Прокаров		15.7.85
Н. контр.	Чистякова		6.10.83

214-1-284.84 АС

Типовые проекты детских яслей-садов на 190, 280 и 330 мест

Детские ясли-сад на 280 мест

Стадия	Лист	Листов
Р	17	

План 1го этажа в осях 1÷15; м÷Т (Вариант с применением панелей)

БЕЛГОСПРОЕКТ г. Минск

Копировал Кедровы

Формат А2

1478-02

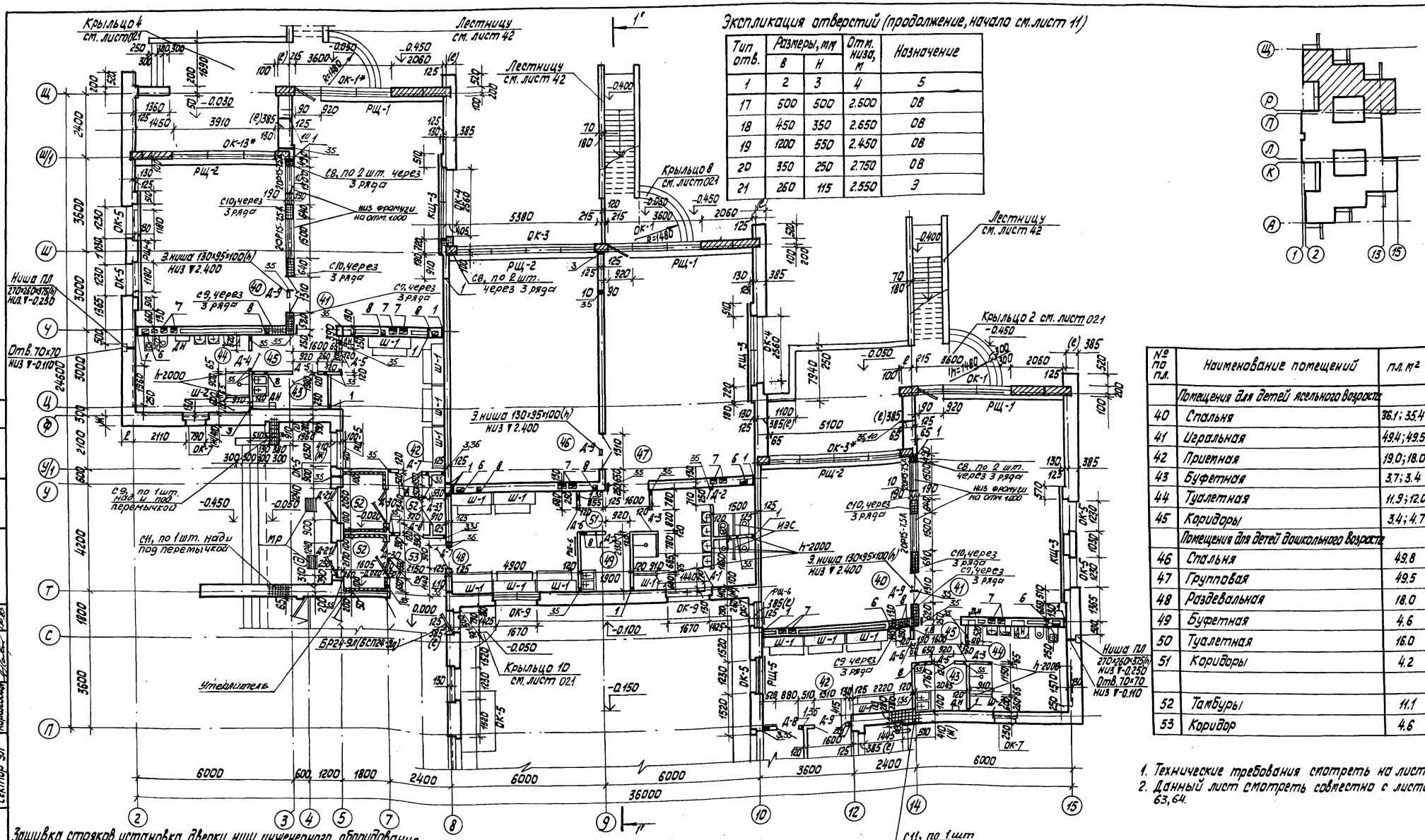

Экспликация отверстий (продолжение, начало см. лист 11)

Тип отв.	Размеры, мм		Отм. низа, м	Назначение
	в	н		
1	2	3	4	5
17	500	500	2.500	ОВ
18	450	350	2.650	ОВ
19	1200	550	2.450	ОВ
20	350	250	2.750	ОВ
21	260	115	2.550	Э

№ по пл.	Наименование помещений	п.л. м²
	Помещения для детей ясельного возраста	
40	Спальня	36.1; 35.4
41	Игральная	49.4; 49.5
42	Приемная	19.0; 18.0
43	Буфетная	3.7; 3.4
44	Туалетная	11.9; 12.0
45	Коридоры	3.4; 4.7
	Помещения для детей дошкольного возраста	
46	Спальня	49.8
47	Групповая	49.5
48	Раздевальная	18.0
49	Буфетная	4.6
50	Туалетная	16.0
51	Коридоры	4.2
52	Тамбуры	11.1
53	Коридор	4.6

1. Технические требования смотреть на листе 9.
2. Данный лист смотреть совместно с листами 16,17, 63, 64.

Зашивка стояков, установка дверки ниш инженерного оборудования.

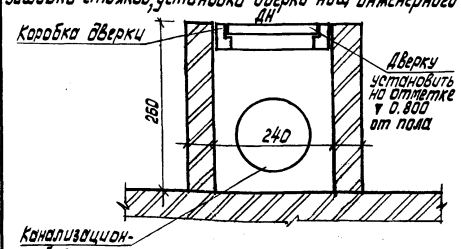

Привязан

Инв. №

Нач. АКТ-5	Пирогов		6.10.83
Гл. констр.	Козырев		6.10.83
ГАП	Щербина		6.10.83
ГИП	Стельмашонок		6.10.83
Рук. гр.	Турлюк		27.12.83
Ст. арх.	Прохоров		15.12.83
Н. контр.	Чистякова		6.10.83

214-1-284.84 АС

Типовые проекты детских яслей-садов на 190, 280 и 350 мест

Детские ясли-сад на 280 мест

Стадия	Лист	Листов
Р	18	

План 1го этажа в осях 2-15, П-Ш. (Вариант с применением панелей).

БЕЛГОСПРОЕКТ г. Минск

Согласовано:
Сектор ОВ Жуковский
Сектор ВК Урядин
Сектор ЭЛ Куршевская
Сектор АП Сектор СПДС Моисеенок Лисневич

Инв. № подл. | Подпись и дата | Взам. инв. №

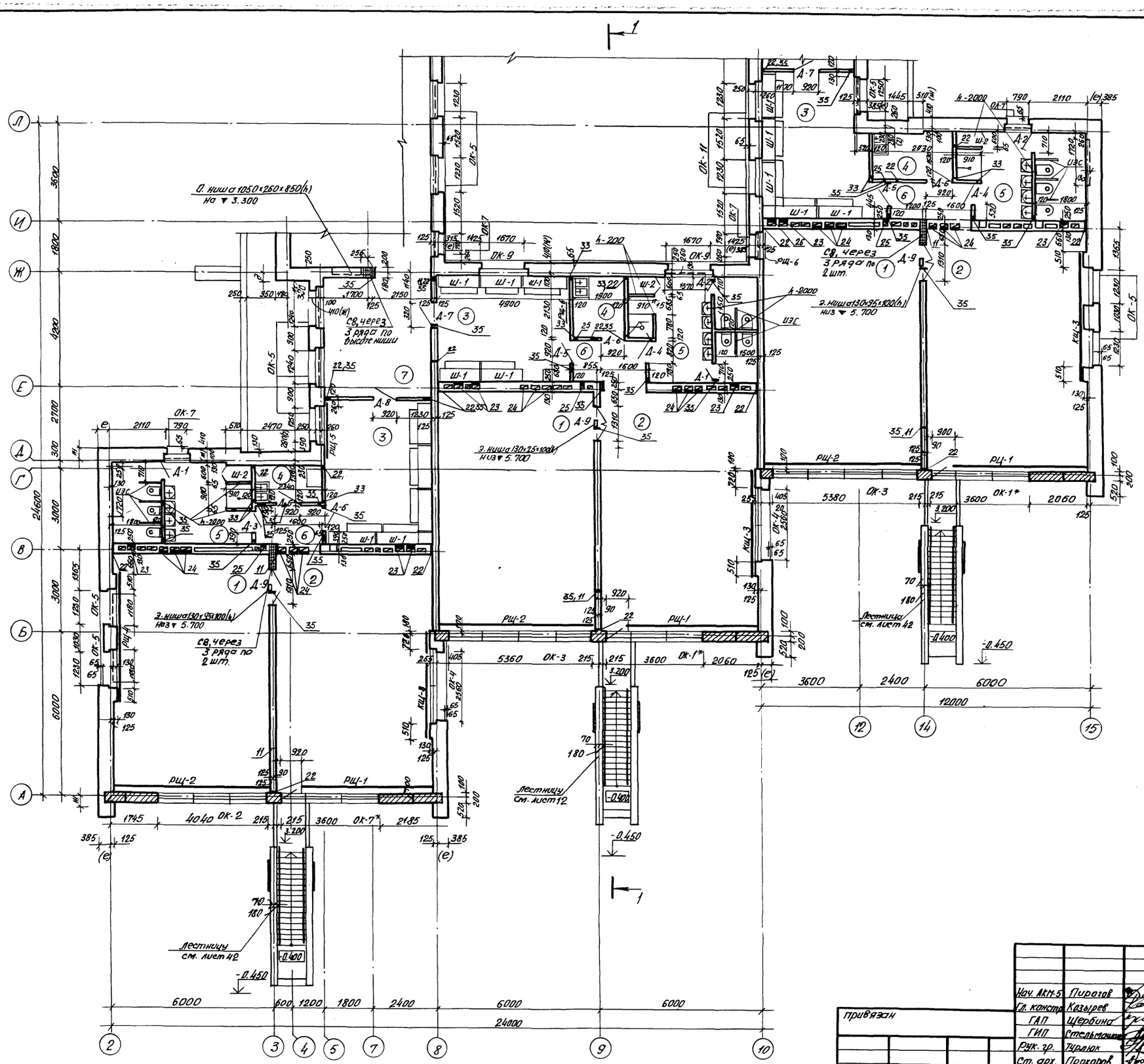

№ по пл.	Наименование помещений	пл. м2
	Помещения для детей дошкольного возраста	
1	спальня	49,8×2; 49,4
2	групповая	49,4; 49,5×2
3	раздевальная	18,7; 18×2
4	буфетная	4,4; 4,6; 3,2
5	туалетная	4,6; 16; 14,8
6	коридоры	4; 4,2; 4,3
7	коридор	17,6

1. Технические требования смотреть на листе 9
2. Данный лист смотреть с листами 20,21,63,64.

Согласовано: Сектор ОВ, Сектор ВК, Сектор ЭМ, Сектор СС, Сектор АП

Инв. № подл. | Подпись и дата | Взам. инв. №

привязан

Инв. №

Нач. АКМ-5	Пирогов		6.10.83
Гл. констр.	Казырев		6.10.83
ГАП	Щербина		6.10.83
ГИП	Стельмашук		6.10.83
Рук. гр.	Тураюк		6.10.83
Ст. арх.	Прокоров		15.7.83
Н. контр.	Чистякова		6.10.83

214-1-284.84 АС

Типовые проекты детских яслей-садов на 190 280 и 330 мест

Детские ясли-сад на 280 мест

Стадия	Лист	Листов
Р	19	

План 2-го этажа в осях 2÷15, А÷Л (вариант с применением панелей)

БЕЛГОСПРОЕКТ г. Минск

Копировала Ливщиц

Формат А2

1478-02

Экспликация отверстий (продолжение, начало см. листы 11,12)

Тип отв.	Размеры, мм В	Размеры, мм Н	Отм. низа, м	Назначение
1	2	3	4	5
22	100	100	3.200	ОВ
23	270	250	5.900	ОВ
24	270	500	5.650	ОВ
25	200	200	5.950	ОВ

1	2	3	4	5
26	270	250	5.650	ОВ
27	250	250	6.050	ОВ
28	400	100	3.200	ОВ
29	1310	300	5.520	ОВ
30	200	200	6.100	ОВ
31	200	400	5.900	ОВ

1	2	3	4	5
32	350	350	5.950	ОВ
33	100	100	6.000	ВК
34	150	150	3.300	ВК
35	40	40	2.900 6.200	Э, ПО, СС-2

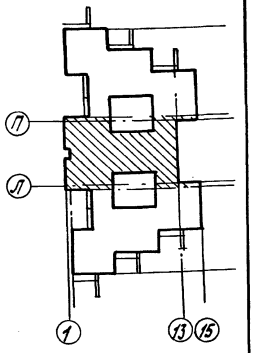

№ по пл.	Наименование помещений	пл. м²
8	Коридоры	104.5
9	Кладовые физкультурного инвентаря	6.9
10	Зал для музыкальных и гимнастических занятий	152.6
11	Методический кабинет	19.1
12	Комната завхоза	6.2
13	Кабинет заведующего	9.2
14	Хозяйственная кладовая	13.0
15	Комната персонала	12.0
16	Уборная персонала	4.5
17	Кладовая уборочного инвентаря	2.4
18	Холл	28.3

1. Технические требования смотреть на листе 9.
2. Данный лист смотреть с листами 19,21, 63, 64.

Фрагмент плана (пример решения без устройства подвижной перегородки, требует корректировки лист перекрытия на ▼3.000).

Привязан

Инв. № подл. | Подпись и дата | Взам. инв. №

Согласовано: Сектор ОВ Жуйковская, Сектор ВК Урвцу, Сектор ЭЛ Сергиевская, Сектор связи Ушакевич, Сектор АП Лисневич

Нач. ГКП-5	Пирогов		6.10.83
Гл. констр.	Козырев		6.10.83
ГАП	Щербина		6.10.83
ГИП	Стельмашонок		6.10.83
Рук. гр.	Гурлюк		6.7.83
Ст. арх.	Прохоров		6.7.83
Н. контр.	Чистякова		6.10.83

214-1-284.84 АС

Типовые проекты детских яслей-садов на 190, 280 и 330 мест

Детские ясли-сад на 280 мест

Стадия	Лист	Листов
Р	20	

План 2го этажа в осях 1÷15; Ж÷Т. (вариант с применением панелей)

БЕЛГОСПРОЕКТ г. Минск

Корпировал Сляднев Формат А2

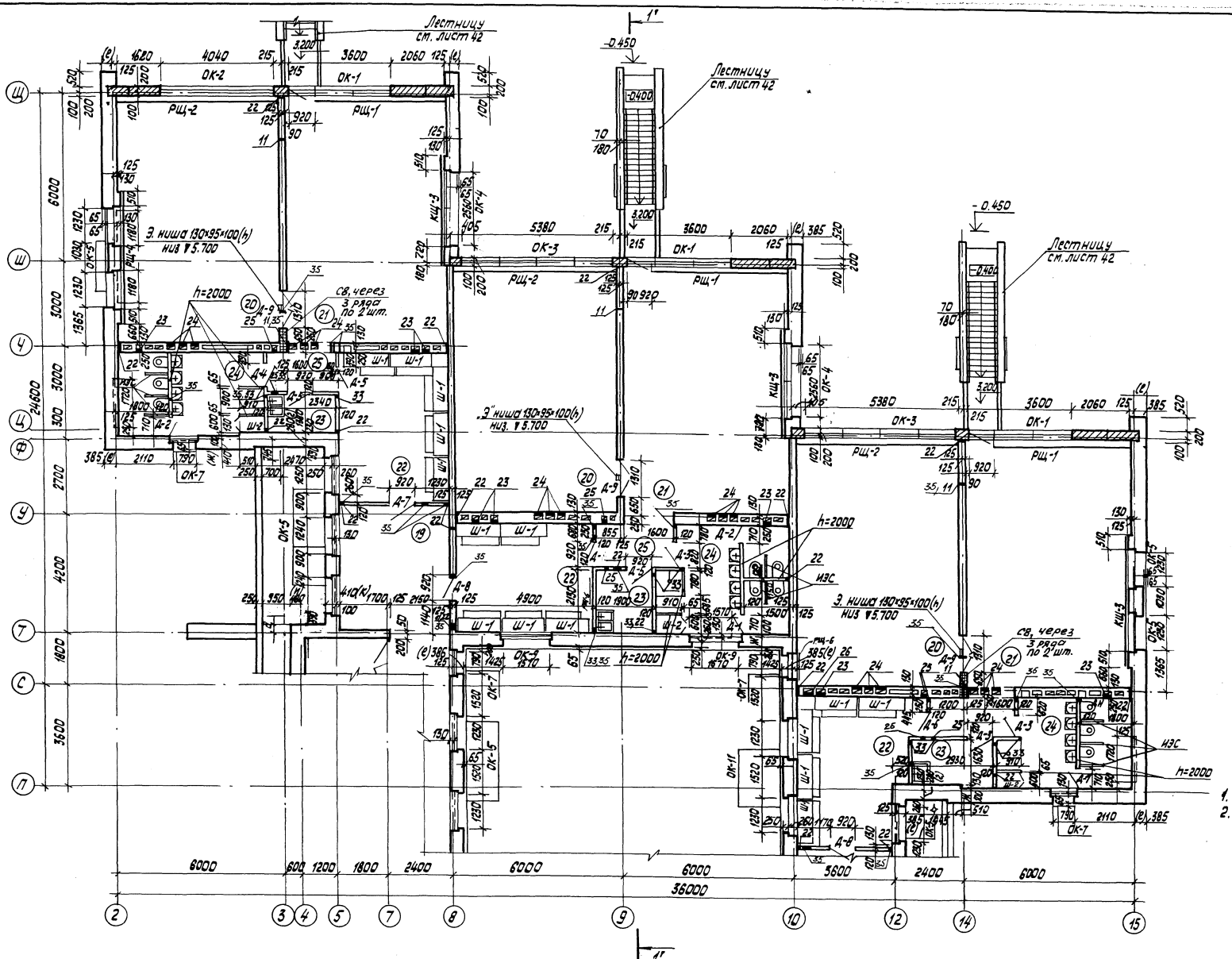

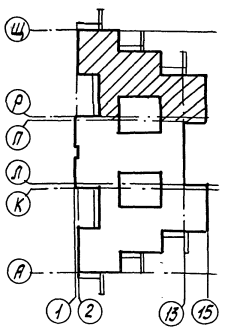

№ по п.л.	Наименование помещений	п.л. м²
19	Коридор	17,6
	Помещения для детей дошкольного возраста	
20	Спальня	49,4; 49,8×2
21	Групповая	49,5×2; 49,4
22	Раздевальная	18; 18; 18,7
23	Буфетная	3,2; 4,6; 4,4
24	Туалетная	14,8; 16; 14,6
25	Коридоры	4,3; 4,2; 4

Согласовано:
Сектор ОВ Журавская
Сектор ВК Уревич
Сектор ЭМ Кирцевская
Сектор СС Ильевич
Сектор АТП Ниженич
Сектор ГО Кузнецов

Инв. № подл. | Подпись и дата | Взамен инв.

				214-1-284.84 АС
Нач. АКМ-5	Пирогов		6.10.83	Типовые проекты детских яслей-садов на 190, 280 и 330 мест
Гл. констр.	Козырев		6.10.83	
ГАП	Щербина		6.10.83	Детские ясли-сад на 280 мест
ГИП	Стельмашонок		6.10.83	Стадия Р; Лист 21; Листов
Рук. гр.	Турлюк		6.10.83	
Ст. арх.	Прохоров		16.11.83	План 2-го этажа в осях 2-15; П-Щ (вариант с применением панелей).
Н. контр.	Чистякова		6.10.83	БЕЛГОСПРОЕКТ г. Минск

Привязан

Инв. №

1478-02

Копировал Савченко

Формат А2

Фасад в осях А-Щ

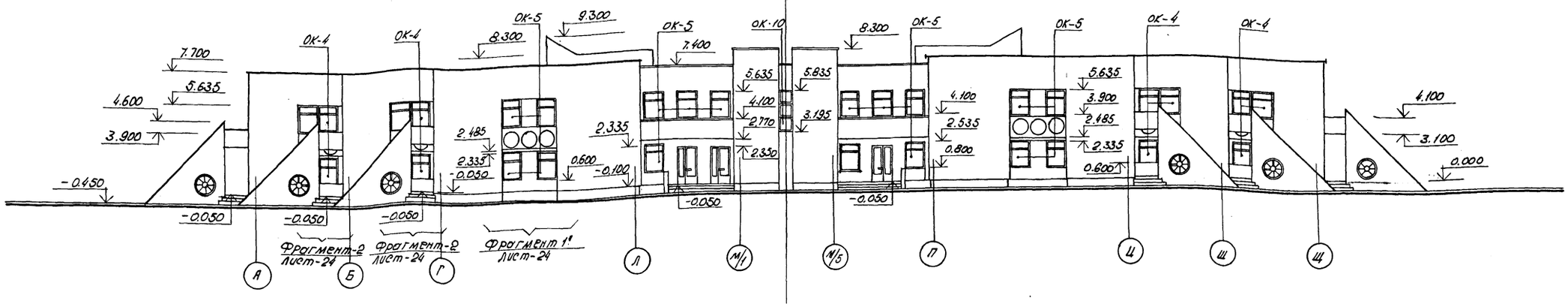

Фасад в осях Щ-А

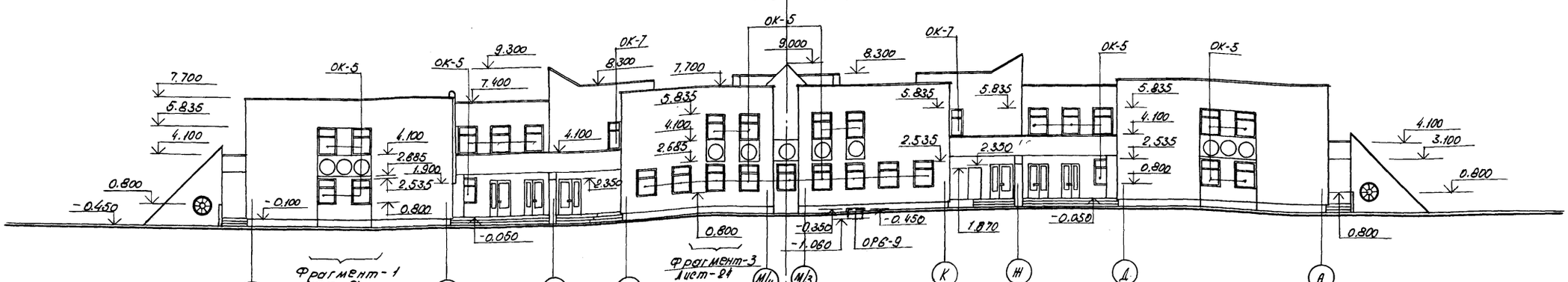

Указания по отделке фасадов см. лист-14.
Наружную металлическую лестницу, поручни наружных эвакуационных лестниц окрасить масляной краской за 2 раза (цвет - при привязке проекта).

ось симметрии здания

Инв.№ подл. | Подпись и дата | Взам.инв.№

Привязан:			
Инв.№			

Нач.АКТБ	Пирогов		6.10.83
Гл.констр	Козырев		6.10.83
ГАП	Щербина		6.10.83
ГИП	Стельмошонок		6.10.83
Рук.грар	Турлюк		6.10.83
Н.контр	Чистякова		6.10.83

214-1-284.84 АС

Типовые проекты детских яслей-садов на 190, 280 и 330 мест.

Детские ясли-сад на 280 мест

Стадия	Лист	Листов
Р	22	

Фасады в осях А-Щ; Щ-А

БЕЛГОСПРОЕКТ г. Минск

Фасад в осях 1 - 15

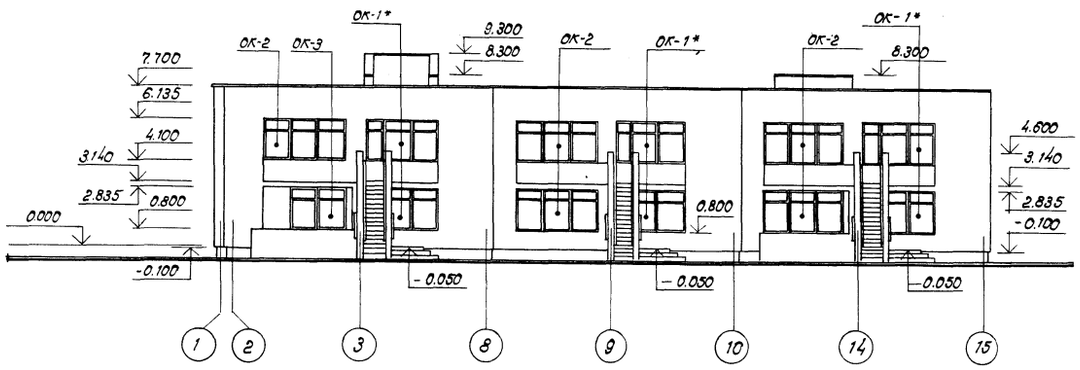

Фасад в осях 15 - 1

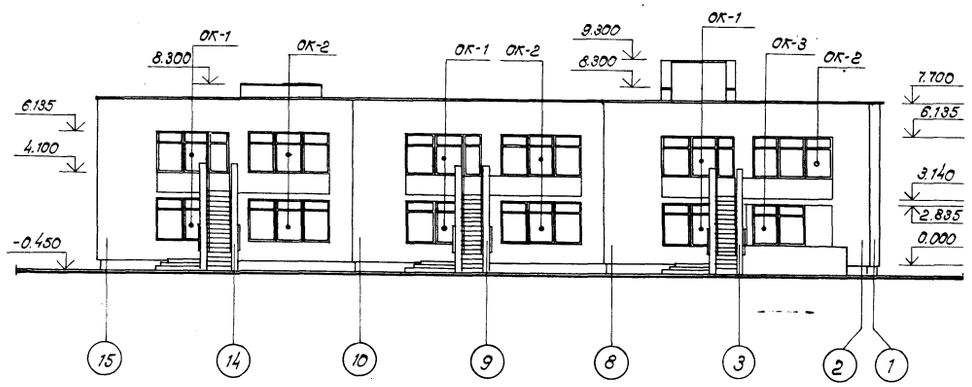

Фасад в осях 2- 15
/ в осях 15 - 2 зеркально/

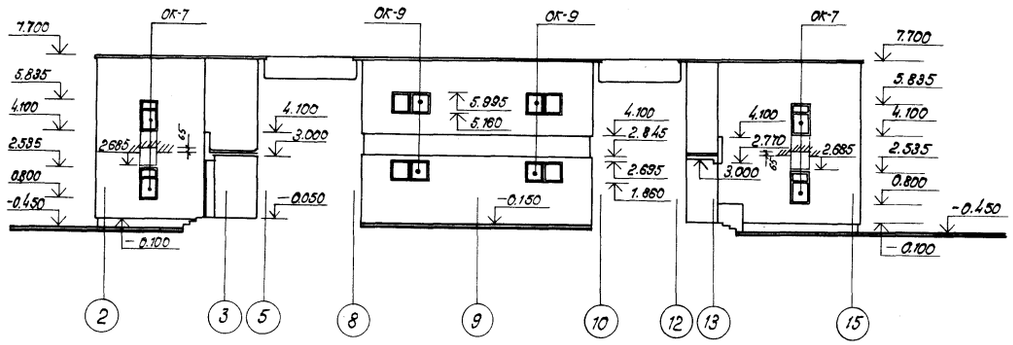

Фасад по оси „Ф"
/ по оси „Д" зеркально /

Фасад по оси „Т"
/по оси „Н" зеркально/

Фасад по оси „Л"
/по оси „Л" зеркально /

1. Указания по отделке фасадов см. лист -44

Привязан:				214-1-284.84 АС	
				Типовые проекты детских яслей - садов на 190, 280 и 330 мест	
	Нач. АКМ 5	Пирогов	6.10.83		
	Гл. констр.	Козырев	6.10.83	Детские ясли-сад на 280 мест	Стадия: Р; Лист: 23; Листов:
	ГАП	Шерстюк	6.10.83		
	ГИП	Стельмашонок	6.10.83		
	Рук. гр. арх.	Турлюк	6.10.83	Фасады в осях 1-15; 15-1; 2-15; 15-2.	БЕЛГОСПРОЕКТ г. Минск
Инв. №	Н. контроль	Чистякова	6.10.83		

Инв. № подл. | Подпись и дата | Взамен инв. №

1478-02

копировал: Круглова

Формат А2

Фрагмент 1 (Фрагмент 1' 1")

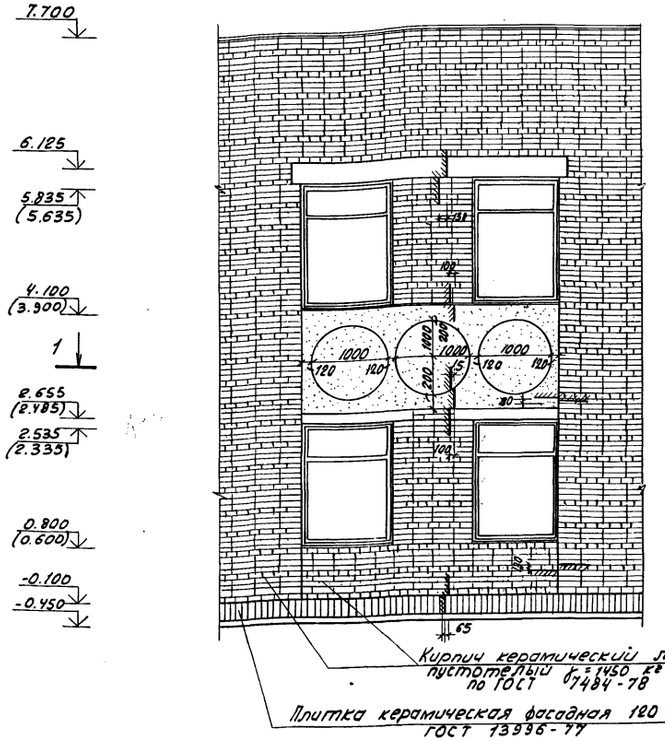

Фрагмент 2
(фрагмент 2')

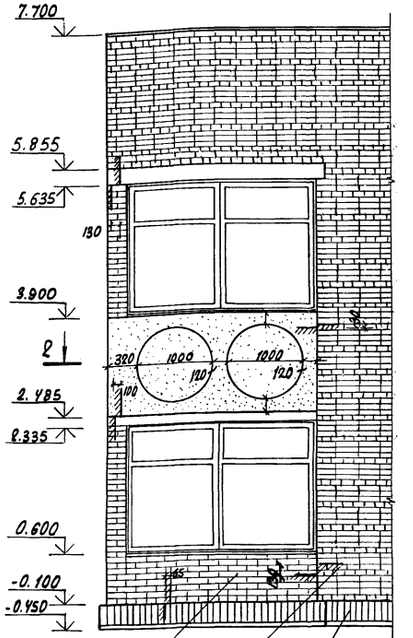

Кирпич керамический лицевой пустотелый $\gamma = 1450$ кг/м³ по ГОСТ 7484-78

Плитка керамическая фасадная 120 × 65 × 7 ГОСТ 13996-77

1-1

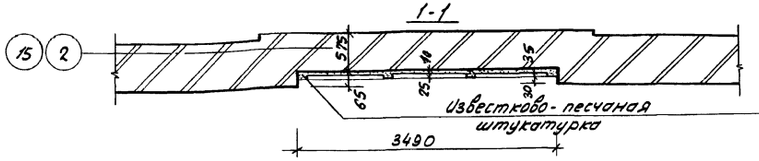

2-2

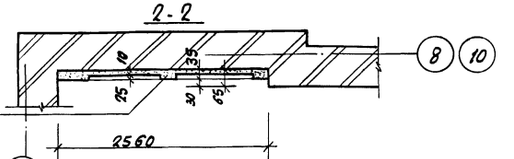

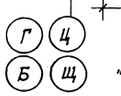

Фрагмент 2 по осям „Г" „Б" - зеркально

Фрагмент - 3
основной, первый и третий
Варианты стен

3-3

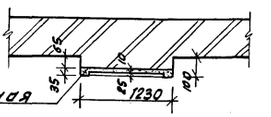

Известково-песчаная штукатурка

Швы выдержать толщиной 9 - 10 мм

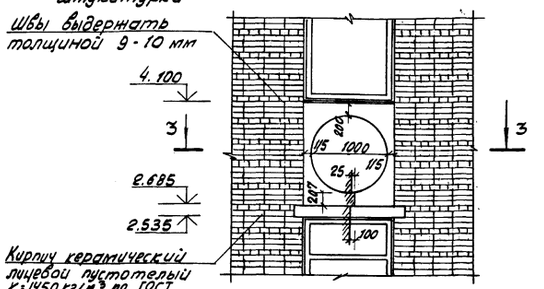

Кирпич керамический лицевой пустотелый $\gamma = 1450$ кг/м³ по ГОСТ 7484-78 (для третьего варианта - полнотелый $\gamma = 1800$ кг/м³)

Фрагмент - 3
Второй вариант стен

Швы выдержать толщиной 13 мм

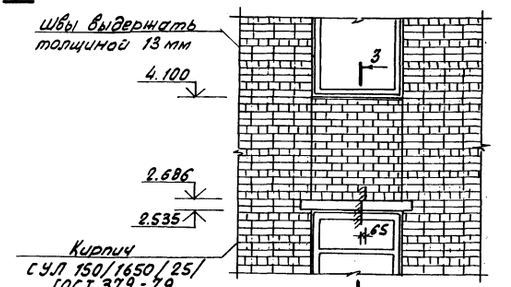

Кирпич СУЛ 150/1650/25/ ГОСТ 379-79

3-3

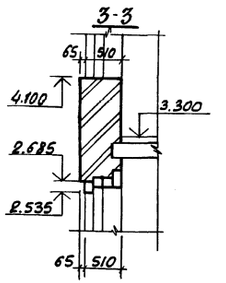

Деталь расшивки швов

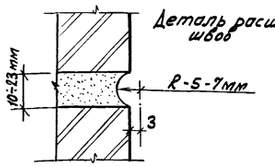

1. Фрагменты 1,2 даны для основного решения.
2. Указания по отделке фасадов см. лист 44.
3. Наружную металлическую лестницу, поручни наружных эвакуационных лестниц окрасить масляной краской за 2 раза (цвет определить при привязке проекта).
4. Размеры в скобках даны для фрагмента 1'
5. Фрагменты 1", 2' - аналогичны фрагментам 1, 2. исключая выступающую плоскость с декоративными кругами.
6. До начала штукатурных работ архитектурных панно, (см. фрагмент 1, 2, 3) выполняемых из известково-песчаной штукатурки $\delta = 35$ мм, пристрелить к стене дюбелями металлическую сетку N 40-2.0 ГОСТ 5336-80. Площадь сетки 21,4 м².

Инв. № подл. | Подпись и дата | Взам. инв. №

Привязан			
Инв. №			

Нач. АКМ-5	Пирогов		6.10.83
Гл. констр.	Козырев		6.10.83
ГАП	Щербина		6.10.83
ГИП	Стельмашенок		6.10.83
Рук. гр. отд.	Турлюк		15.7.83
Н. контр.	Читлакова		6.10.83

214-1-284.84 АС

Типовые проекты детских яслей-садов на 190 280 и 330 мест

Детские ясли-сад на 280 мест

Стадия	Лист	Листов
Р	24	

Фрагменты фасадов

БЕЛГОСПРОЕКТ г. Минск

Копировал Федотенко Формат А2

Фасад в осях А-Щ

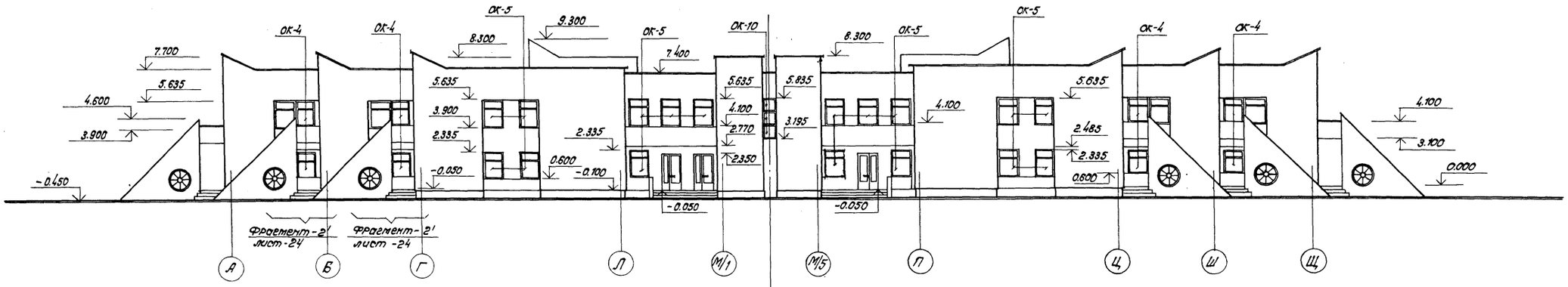

Фасад в осях Щ-А

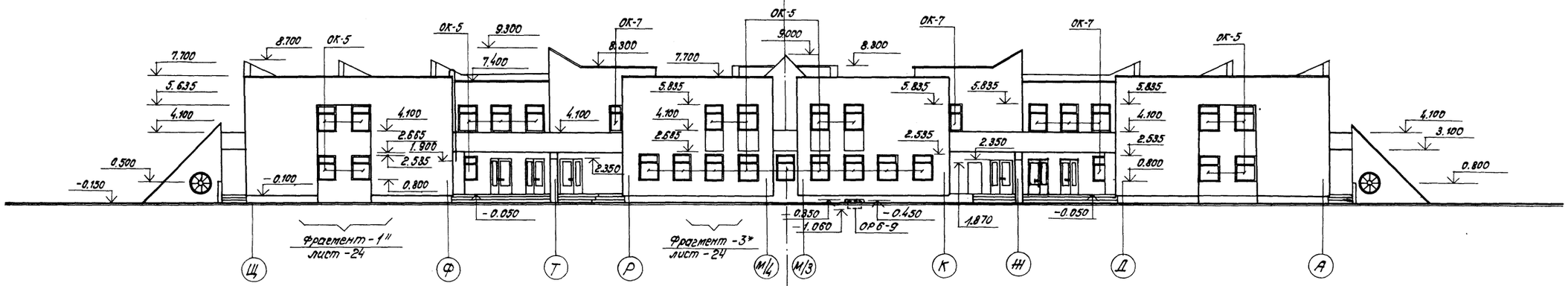

Указания по отделке фасадов см. лист-44
Наружную металлическую лестницу, поручни наружных эвакуационных лестниц окрасить масляной краской за 2 раза (цвет - при привязке проекта).

ось симметрии здания

Привязан:

инв.№

Нач.АКМ.5	Пирогов	6.10.83
Гл.констр.	Козырев	6.10.83
ГАП	Щербина	6.10.83
ГИП	Стельмашонок	6.10.83
Рук.гр.арх.	Турлюк	5.7.83
Н.контроль	Чистякова	6.10.83

214-1-284.84 АС

Типовые проекты детских яслей-садов на 190 280 и 330 мест

Детские ясли-сад на 280 мест

Стадия	Лист	Листов
Р	25	

Фасады в осях А-Щ; Щ-А (вариант)

БЕЛГОСПРОЕКТ г. Минск

копировал: Круглова Формат: А2

1478-02

Инв.№ подл. | Подпись и дата | Взам.инв.№

Фасад в осях 1-15

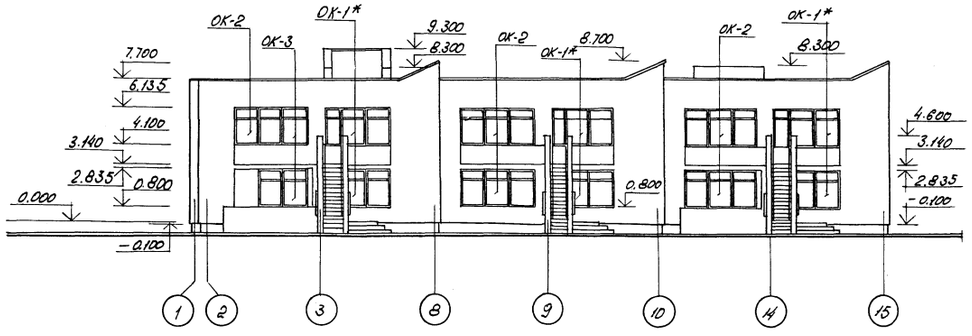

Фасад в осях 15-1

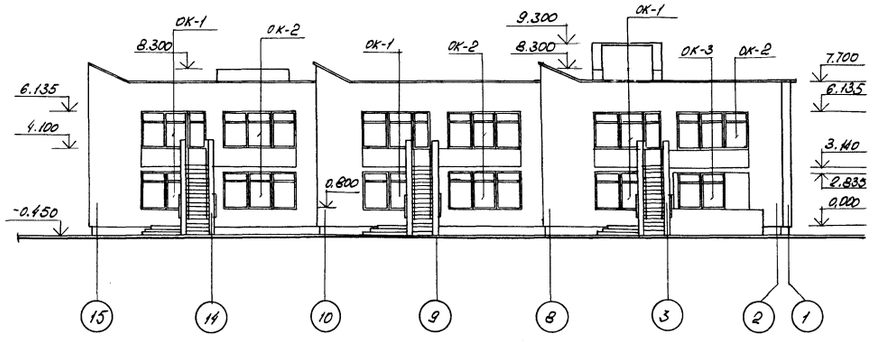

Фасад в осях 2-15
/ в осях 15-2 зеркально/

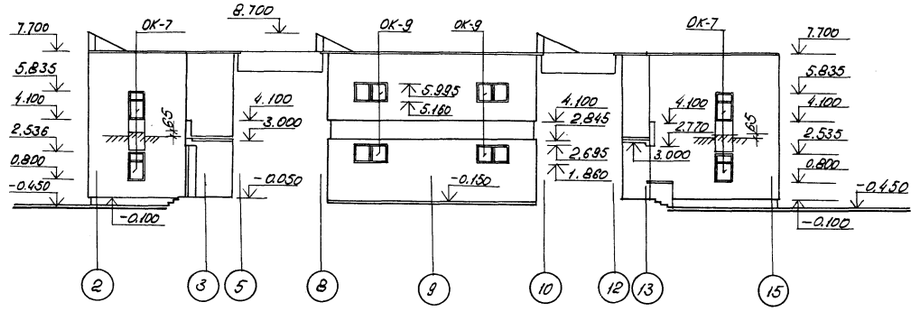

Фасад по оси „Ф"
/ по оси „Д" зеркально/

Фасад по оси „Т"
/ по оси „Ш" зеркально/

Фасад по оси „П"
/ по оси „Л" зеркально/

Указания по отделке фасадов см. лист - 44

Инв. № подл. | Подпись и дата | Взам. инв. №

				214-1-284.84 АС	
Нач. АКМ-5	Пирогов		6.10.83	Типовые проекты детских яслей-садов на 190, 280 и 330 мест	
Гл. констр.	Козырев		6.10.83		
ГАП	Щербина		6.10.83	Детские ясли-сад на 280 мест	Стадия: Р; Лист: 26; Листов:
ГИП	Стельмашонок		6.10.83		
Рук. гр. отр.	Турлюк		6.10.83		
Привязан:				Фасады в осях 1÷15; 15÷1; 2÷15; 15-2. (Вариант)	БЕЛГОСПРОЕКТ г. Минск
Инв. №		Н. контр.	Чистякова	6.10.83	

Копировал Формат А2

Фасад в осях А-Ш

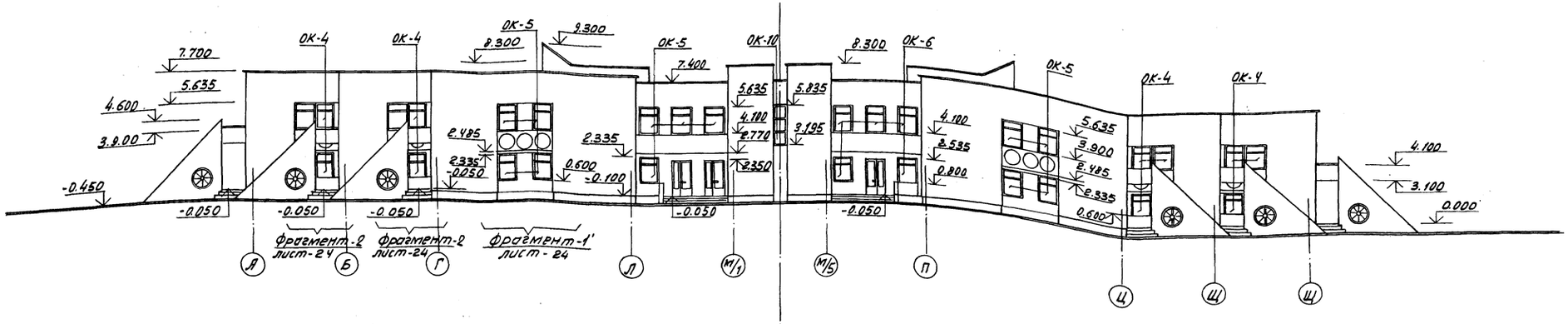

Фасад в осях Щ-А

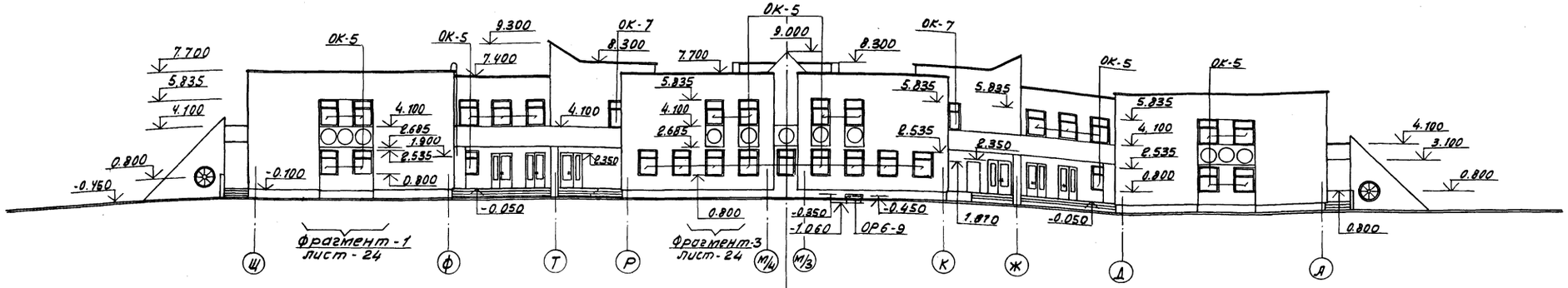

Ось симметрии здания

1. Указания по отделке фасадов см. лист -44.
2. Наружную металлическую лестницу, поручни наружных эвакуационных лестниц окрасить масляной краской за 2 раза (цвет-при привязке проекта).
3. Данный лист смотреть с листами - 16 ÷ 21.

Инв. № подл. | Подпись и дата | Взам. инв. №

				214-1-284.84 АС	
				Типовые проекты детских яслей-садов на 190, 280 и 330 мест	
Привязан:				Детские ясли-сад на 280 мест	Стадия: Р; Лист: 27; Листов:
Нач. ПКМС	Пурогов			Фасады в осях А-Ш; Ш-А (Вариант с применением панелей)	БЕЛГОСПРОЕКТ г. Минск
Гл. констр.	Козырев				
ГАП	Щербина				
ГАП	Стельмашонок				
Рук. арх. отд.	Турлюк				
Инв. №	Н. контр.	Чистякова			

Копировал: Федотенко Формат А2

1478-02

Фасад в осях Л-15

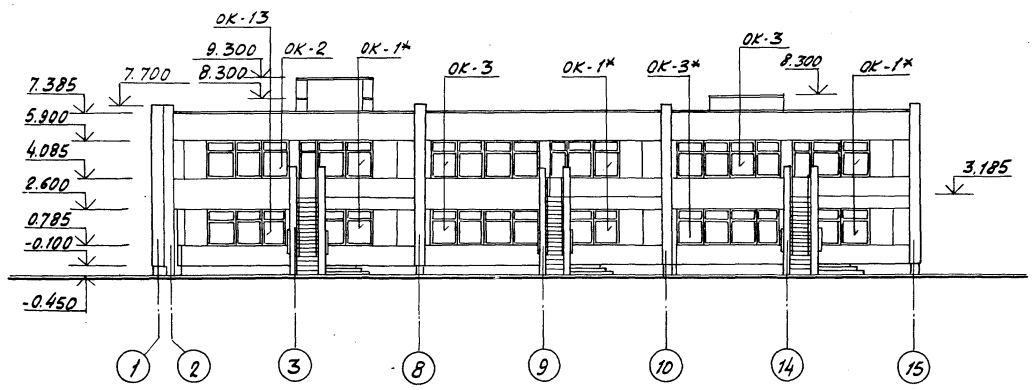

Фасад в осях 15-1

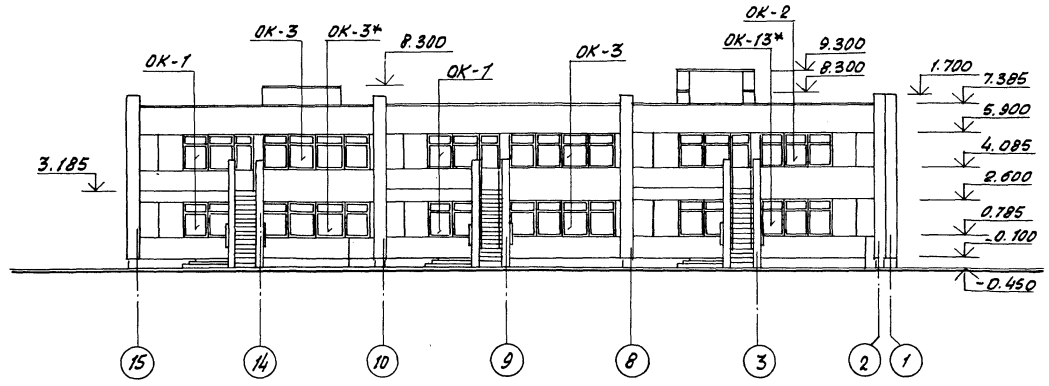

Фасад в осях 2-15
/в осях 15-2 зеркально/

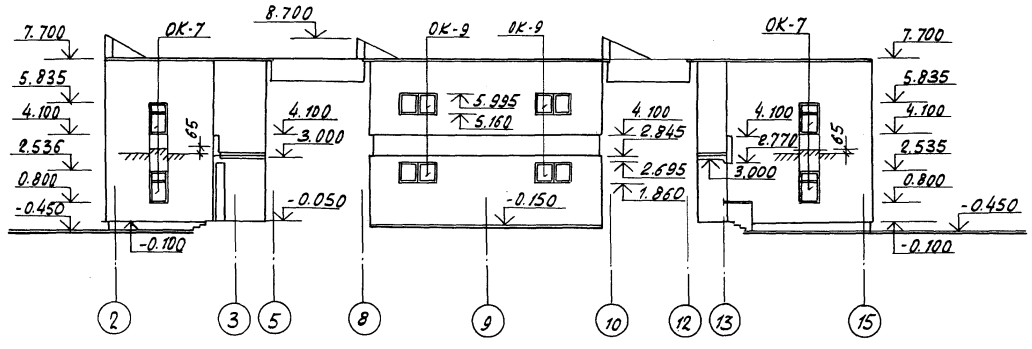

Фасад по оси „Ф"
/по оси „Д" зеркально/

Фасад по оси „Т"
/по оси „Ж" зеркально/

Фасад по оси „П"
/по оси „Л" зеркально/

1. Указания по отделке фасадов см. лист - 44;
2. Данный лист смотреть с листами - 16 ÷ 21;

				214-1-284.84 АС			
				Типовые проекты детских яслей-садов на 190, 280 и 330 мест			
Нач. ЯКМ5	Пирогов		6.10.83				
Гл.констр.	Козырев		6.10.83				
ГАП	Щербина		6.10.83	Детский ясли-сад на 280 мест	Стадия	Лист	Листов
ГИП	Стельмашинок		6.10.83		Р	28	
Рук.гр.арх.	Турлюк		15.7.83	Фасад в осях 1÷25; 15÷1 Фасад в осях 2÷15; 15-2. (Вариант с применением панелей).	БЕЛГОСПРОЕКТ г. Минск		
Н.контр.	Чистякова		6.10.83				

Привязан:

Инв. №

Копировал: Федотенко Формат 2А

Инв. № подл. | Подпись и дата | Взам. инв. №

Разрез 1-1

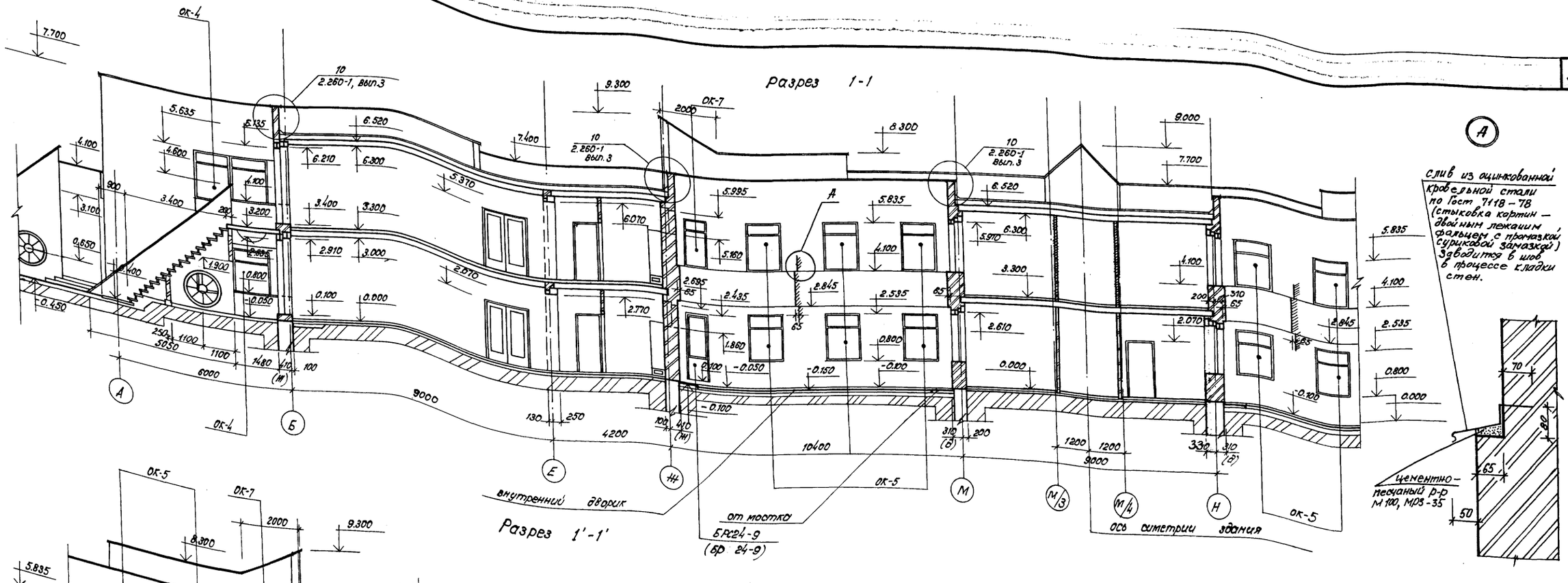

Разрез 1'-1'

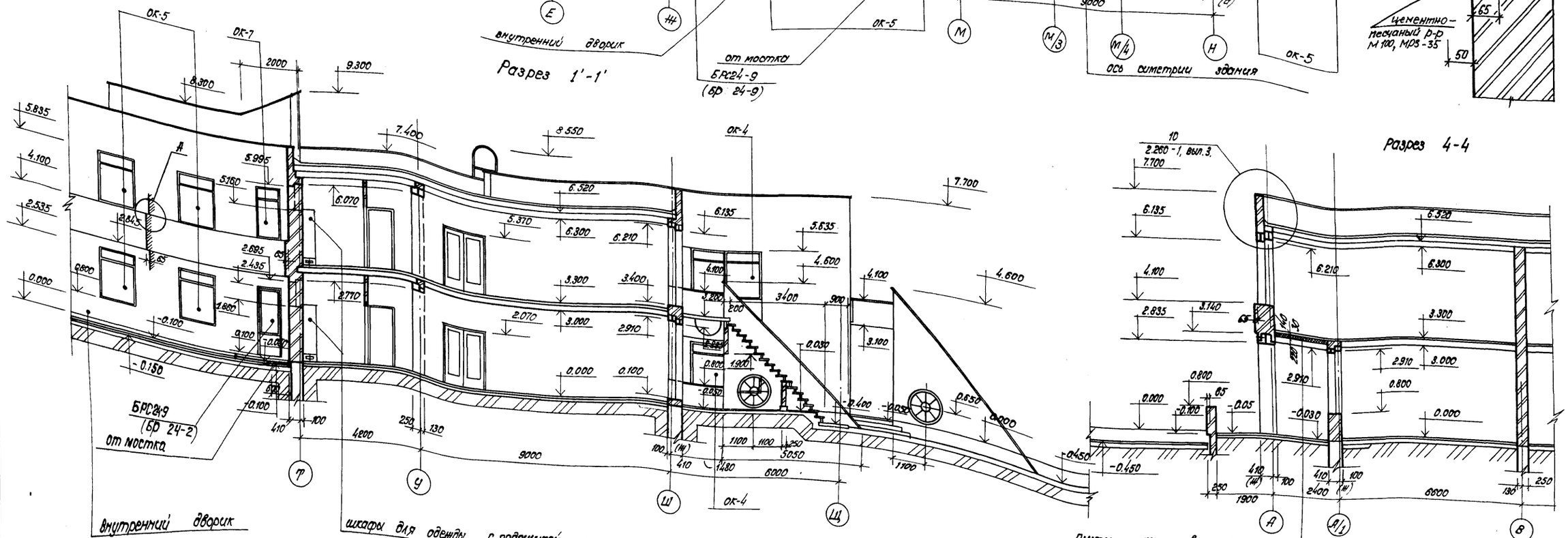

Разрез 4-4

1. Данный лист смотреть совместно с листами: 10÷15; 16÷21;
2. Фундаменты условно не показаны.
3. Таблицу толщин утеплителя см. лист-31;
4. Таблицу привязок наружных стен см. лист-9;
5. Размеры привязок наружных стен даны для основного варианта проекта.

Привязан:

Инв.№

Нач. АКМ 5	Пирогов		6.10.83
Гл. констр.	Корыров		6.10.83
Гл. АП.	Щербина		6.10.83
ГИП	Стельмашонок		6.10.83
Рук. гр.	Туралюк		05.1983
Ст. арх.	Прохоров		05.1983
Н. контроль	Чистякова		6.10.83

214-1-284.84 АС

Типовые проекты детских яслей-садов на 190 280 и 330 мест

Детские ясли-сад на 280 мест

Стадия	Лист	Листов
Р	29	

Разрезы 1-1; 1'-1'; 4-4

БЕЛГОСПРОЕКТ г. Минск

Инв.№ подл. | Подпись и дата | Взам. инв.№

Разрез 2-2

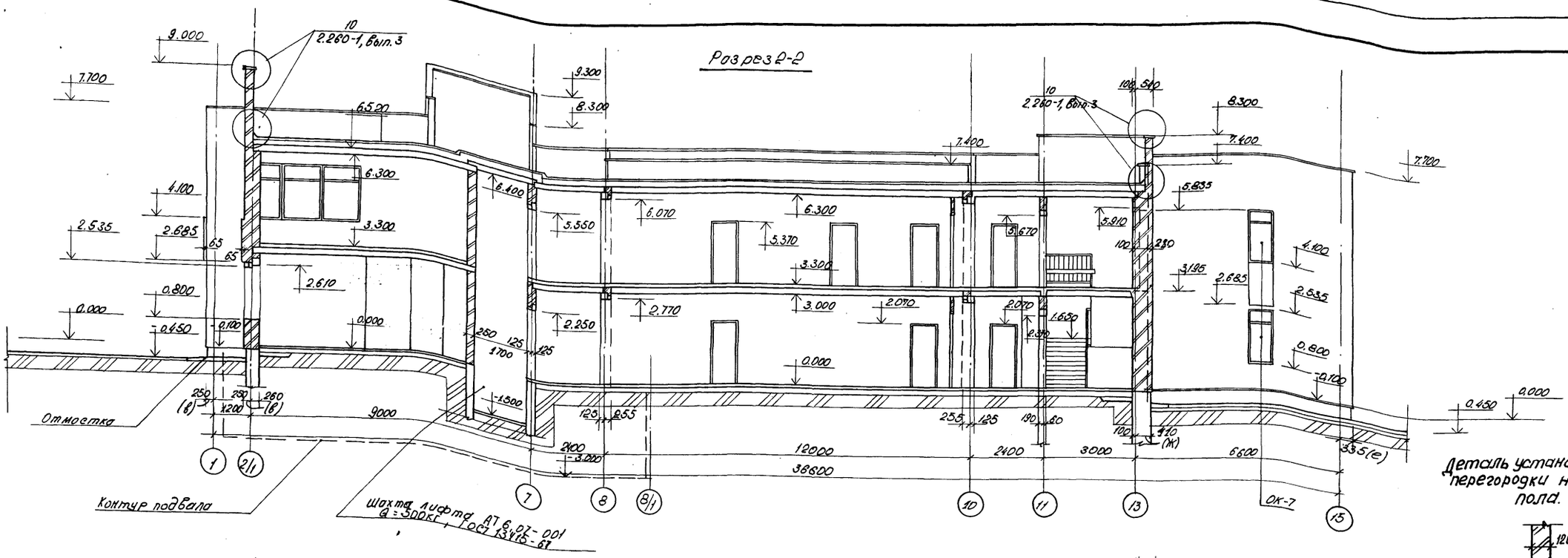

Разрез 3-3

Деталь установки кирпичной перегородки на подготовку пола.

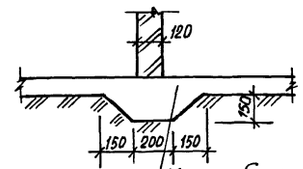

1. Данный лист смотреть совместно с листами 10÷15; 18-21.
2. Фундаменты условно не показаны.
3. Таблицу толщин утеплителя см. лист -31;
4. Таблицу привязок наружных стен см лист -9;
5. Размеры привязок наружных стен даны для основного варианта проекта.

Инв. № подл. | Подпись и дата | Взам. инв. №

привязан

Инв. №

Нач. АКиК-5	Пирогов		6.10.83
Гл. констр.	Козырев		6.10.83
ГИП	Щербина		6.10.83
ГИП	Стельмашонок		6.10.83
Рук. гр.	Турлюк		6.10.83
Нормоконт.	Чистякова		6.10.83

214-1-284.84 АС

Типовые проекты детских яслей-садов на 190 280 и 330 мест

Детские ясли-сад на 280 мест

Стадия	Лист	Листов
Р	30	

Разрезы 2-2; 3-3

БЕЛГОСПРОЕКТ г. Минск

Копировал Кодрова Формат А2

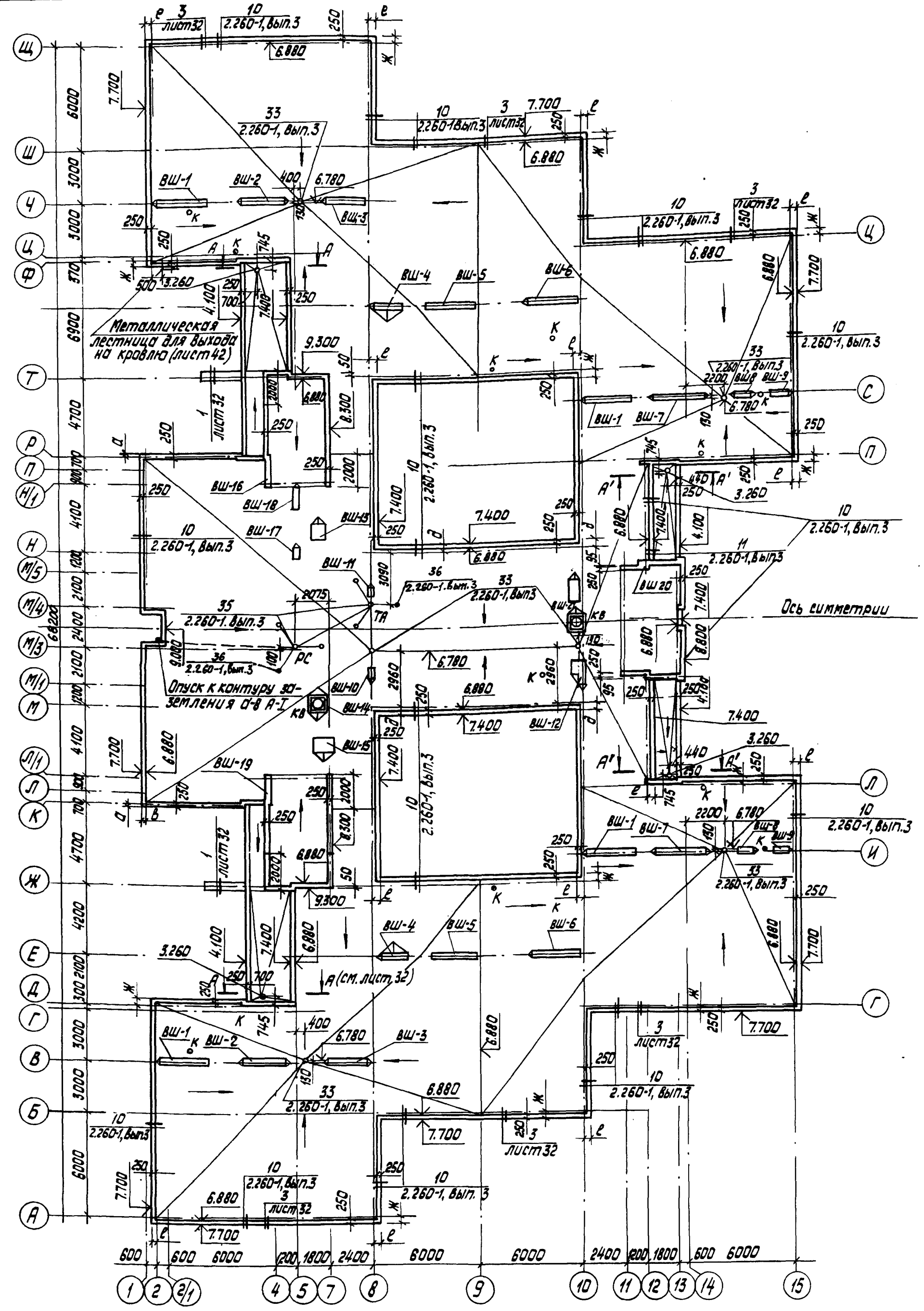

- Защитный слой из гравия $\gamma = 2200$ кг/м³, δ=10 мм. по ГОСТ 8268-82 и маркой по морозостойкости МРз-100 на антисептированной горячей битумной мастике
- 4 слоя рубероида кровельного с мелкозернистой посыпкой марки РКМ-350 Б (ГОСТ 10923-82) на антисептированной горячей битумной мастике МБК-Г-55 (ГОСТ 2889-80) по битумной грунтовке М-5.
- Цементно-песчаная стяжка М-50, $\gamma = 1800$ кг/м³ - 15 мм
- Ячеистый бетон (плитный) $\gamma = 400$ кг/м³ (Гост 5742-76)
- Керамзитовый гравий (ГОСТ 9759-83) по уклону $\gamma = 600$ кг/м³, δmin-20, δmax-80, δср-50
- Пароизоляция - слой рубероида РКМ-350Б на битумной мастике.
- Железобетонная плита покрытия.

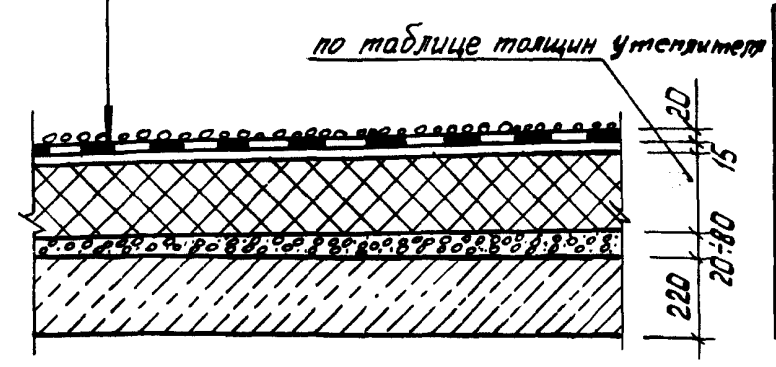

№ варианта	Материал утеплителя	Толщина утеплителя в мм								
		Над административными помещениями			Над залом музыкальных и гимнастич. занятий			Над остальными помещениями		
		для наружных температур °С								
		-20	-25	-30	-20	-25	-30	-20	-25	-30
1	Ячеистый бетон $\gamma = 400$ кг/м³	140	180	200	160	180	220	160	200	220

1. Устройство кровли выполнять в соответствии со СНиП III-20-74.
2. Кровлю устраивать только в сухую погоду. При увлажнении теплоизоляционного материала продолжать работы разрешается только после его просушки.
3. Минимальный уклон кровли принят 0,5%.
4. Конек кровли усилить на ширину 0,25 м с каждой стороны одним слоем рулонного кровельного материала.
5. Железобетонные стаканы под крышные вентиляторы устанавливаются на выровненный слой цементно-песчаного раствора марки 150 по периметру стакана. Верх стакана должен быть строго горизонтальным.
6. Основной и дополнительные слои водоизоляционного ковра завести на поверхность стакана и прибить к деревянным пробкам, заложенным в стенках стакана.
7. До устройства кровли выполнить все работы по установке телеантены, радиоантены и молниезащиты.
8. В местах примыканий кровли к стенам, шахтам и т.п. слои основного водоизоляционного ковра усилить тремя слоями рубероида (верхний слой должен иметь крупнозернистую присыпку). Верхний край дополнительного водоизоляционного ковра должен быть закреплен и защищен от затекания атмосферных осадков оцинкованной сталью (ГОСТ 7118-78).
9. В местах установки водосточных воронок основной водоизоляционный ковер, наклеиваемый на фланец воронки, необходимо усилить тремя мастичными слоями, армированными двумя слоями стеклохолста или стеклосетки.
10. В стяжке предусмотреть температурно-усадочные швы шириной 5 мм, разделяющие поверхность стяжки из цементно-песчаного раствора на участки размером 3×3 м. Швы залить мастикой УМС-35. (См. узел 5 серии 2.260-1, вып. 3).
11. Внутренние поверхности парапетов лестничных клеток (в осях 4÷7; 11÷13) затереть цементно-известковым раствором.
12. Данный лист смотреть совместно с листом 32.
13. Вентиляционные шахты смотреть на листах 65÷67.

Согласовано:

Сектор ОВ	Журавская		1.10.83
Сектор ВК	Уревич		1.10.83
Сектор связи	Михельсон		1.10.83

Взамен инв. № | Подпись и дата | Инв. № подл.

Привязан

Инв. №

Нач. АКМ-5	Пирогов		6.10.83
Гл. констр.	Козырев		6.10.83
ГАП	Щербина		6.10.83
ГИП	Стельмашонок		6.10.83
Рук. гр.	Турлюк		15.7.83
Ст. арх.	Прохоров		15.7.83
Н. контр.	Чистякова		6.10.83

214-1-284.84 АС

Типовые проекты детских яслей-садов на 190, 280 и 330 мест

Детские ясли-сад на 280 мест

Стадия	Лист	Листов
Р	31	

План кровли. Таблица толщин утеплителя

БЕЛГОСПРОЕКТ г. Минск

Копировал Савченко   Формат А2

1478-02

А-А (А'-А')

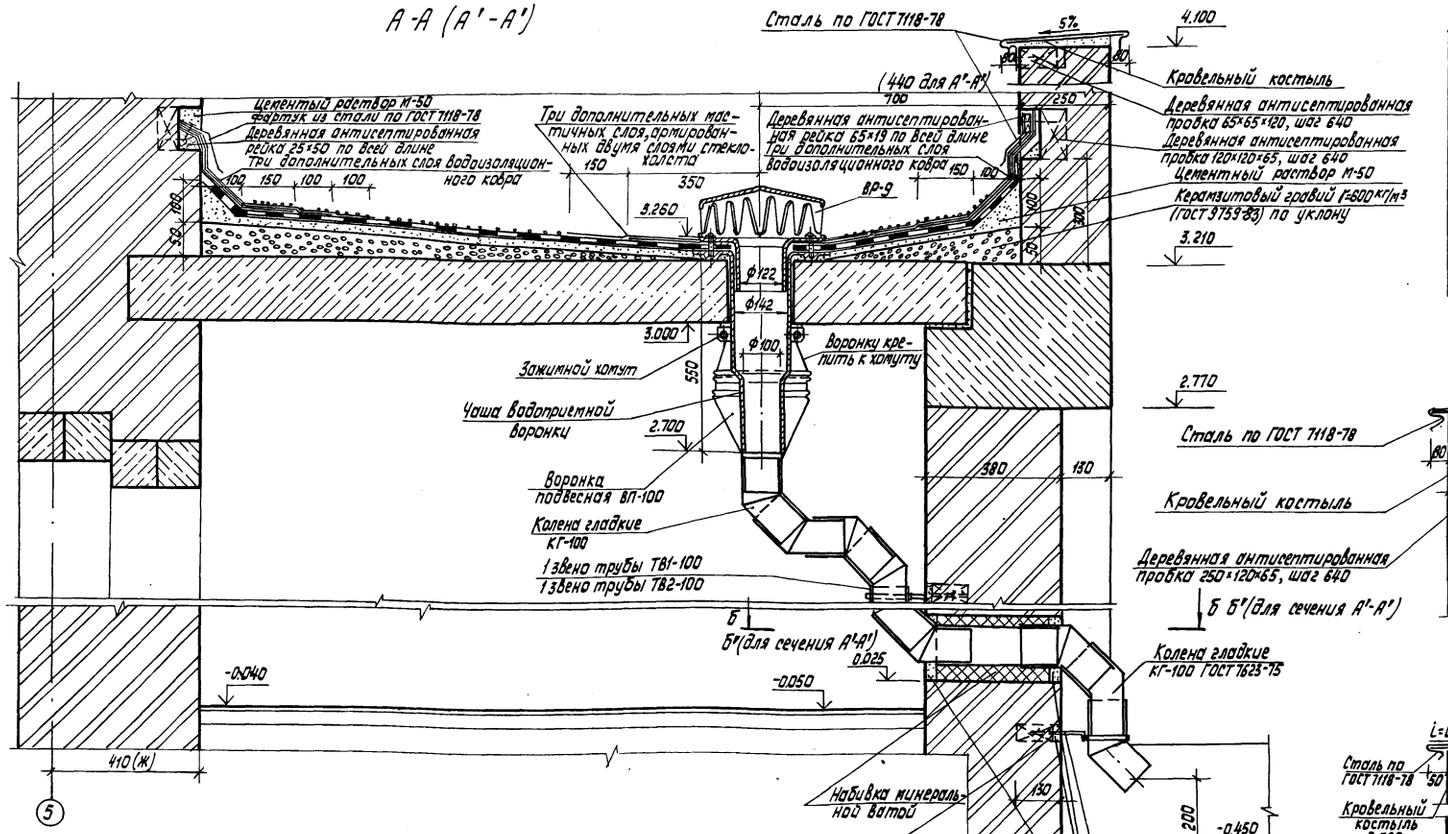

Б-Б

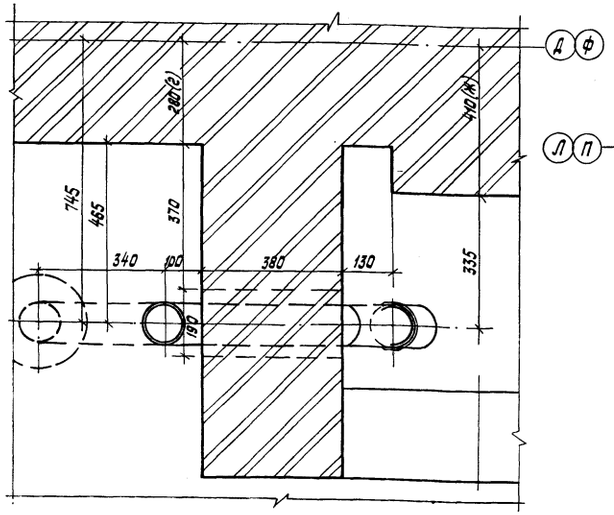

Б'-Б'

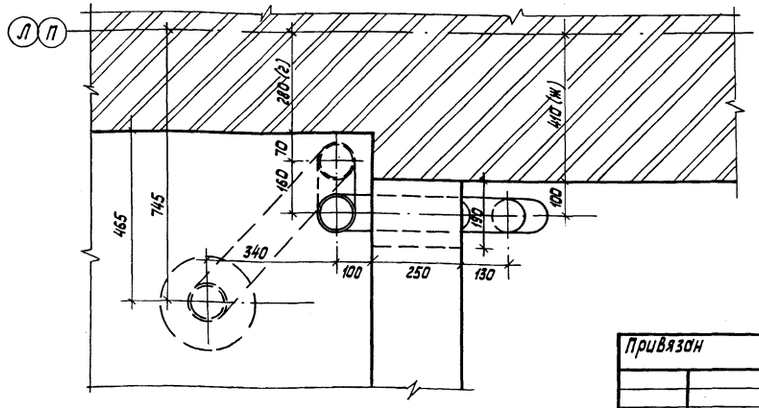

Спецификация элементов наружного водостока

Поз.	Обозначение	Наименование	Кол.	Примечание
	ГОСТ 7623-75	Воронка подвесная ВП-100	1	
	"	Колена гладкие КГ-100	9	
	"	Звено трубы ТВ1-100	1	
	"	Звено трубы ТВ2-100	1	
	"	Хомут со штырем ХШ-104	5	
	ГОСТ 7798-70*	Болт М8×25	5	
	ГОСТ 5915-70*	Гайка М8	5	

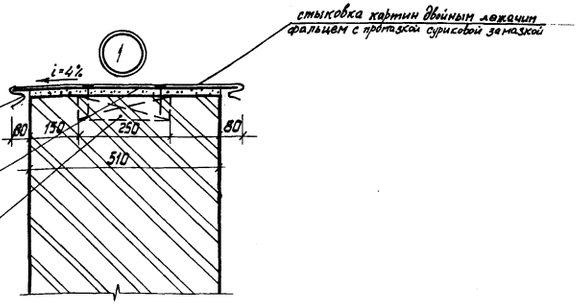

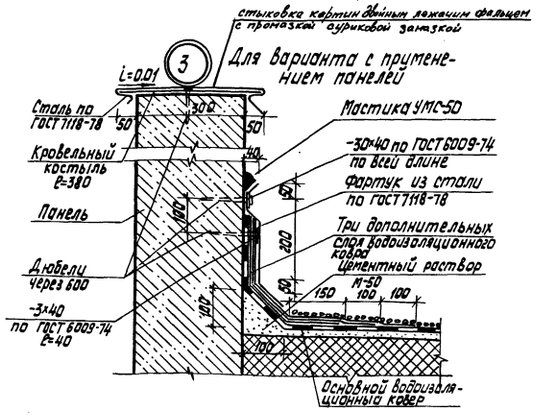

1. Данный лист смотреть совместно с листом 31.

Привязан

Инв. №

Нач.АКМ-5	Пирогов			214-1-284.84 АС
Гл.констр.	Козырев			Типовые проекты детских яслей-садов на 190, 280 и 330 мест
ГИП	Щербина			Детские ясли-сад на 280 мест
ГИП	Стельмашонок			Стадия Р; Лист 32; Листов
Рук.гр.	Турлюк			Детали кровли
Ст.арх.	Прохоров			БЕЛГОСПРОЕКТ г. Минск
Н.контр.	Чистякова			

Инв.№ подл. | Подпись и дата | Взам.инв.№

План внутреннего дворика (в осях Н–Т – зеркально)

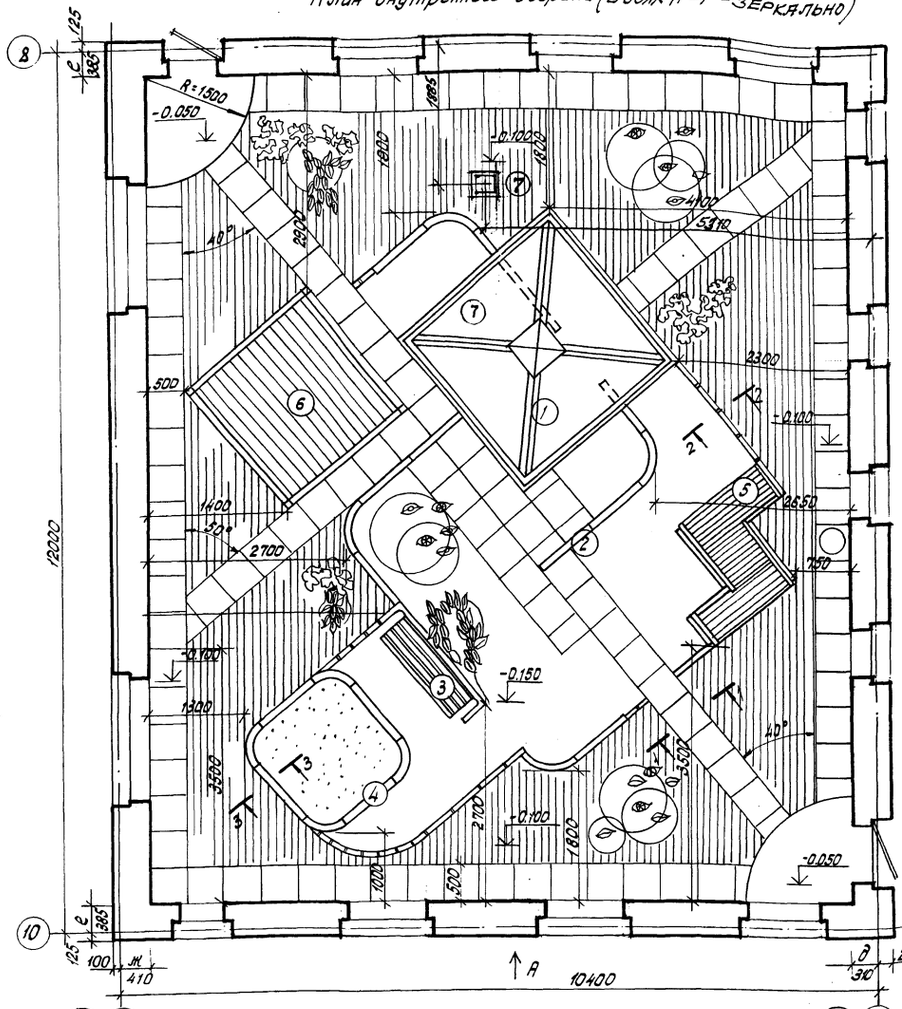
R=1500
-0.050
-0.100
-0.150
-0.100
-0.100
-0.100
-0.050
-0.100
-0.100
-0.100

1. Спецификация на элементы покрытия навеса-беседки тип I А

Марка, позиция	Обозначение	Наименование	кол.	Масса ед.кг	примеч.
	Т.П. 310-5-4	Сборочные единицы			
1	ГОСТ 24454-80Е	Доска 192х43 ℓ=2750	4		0.0230м³
2	ГОСТ 24454-80Е	Брус 117х70 ℓ=2630	4		0.0215м³
3	ГОСТ 24454-80Е	Брус 117х43 ℓ=2100	4		0.0131м³
4	ГОСТ 24454-80Е	Брус 33х70 ℓ=2600	4		0.0060м³
5	ГОСТ 24454-80Е	Брус 33х70 ℓ=1700	4		0.0040м³
6	ГОСТ 24454-80Е	Брус 33х70 ℓ=800	4		0.0019м³
7	КМИ-79	ММ-102	1	5.48	
	ГОСТ 7798-70*	Болт М12х140 кл 2-011	4	0.142	
	ГОСТ 11371-78	Шайба 12.01.019	4	0.006	
	ГОСТ 5915-70*	Гайка М12 кл 2-011	4	0.015	
	ГОСТ 4028-63*	Гвозди К4х120	4	0.012	
	ГОСТ 4028-63*	Гвозди К3х80			0.8кг
	ГОСТ 7118-78	Лист 0.60х710х1420	6	4.8	
	ОСТ 11-390-78	Пластик лист 1020х1080х8	8		1.1м²
	ГОСТ 7798-70*	Болт М10х90 кл 2-011	8	0.068	
	ГОСТ 5915-70*	Гайка М10 кл 2-011	8	0.011	
	ГОСТ 11371-78	Шайба 10.01.019	8	0.004	
1	КЖИ-20	Фундамент МЖ-3-7	4	133.0	
2	КМИ-75	Стойка ММ-97	4	35.75	

2. Спецификация изделий на балансир тип I

Марка позиция	Обозначение	Наименование	кол.	Масса ед.кг	примеч.
	Т.П. 310-5-4	Сборочные единицы			
	КЖИ-14	полуарка МЖ-2-5	4	73	
	КЖИ-16.01	панель МЖ-3-1	10	80	

3. Спецификация на стенку тип II со скамьей

Марка позиция	Обозначение	Наименование	кол.	Масса ед.кг	примеч.
	Т.П. 310-5-4	сборочные единицы			
1	КЖИ-04	Стенка МЖ-1-4	1	1090	
2	КЖИ-18	фундамент мм	2	295	
3	КДИ-08	МД-1-9	1		0.039м³
4	КЖИ-46	Кронштейн для скамьи ИИ-52	2	2.60	
	КДИ-09	МД-1-10	1		0.012м³

4. Спецификация на цветочницу из арок тип III

Марка позиция	Обозначение	Наименование	Кол.	Масса кг	примеч.
	Т.П. 310-4-1	Сборочные единицы			
1	КЖИ-13	Полуарка МЖ-2-4	4	58	
2	КЖИ-16.01	Панель МЖ-3-1	4	80	

5. Спецификация на лесенки-ступеньки, Т.П. 310-4-1

Марка позиция	Обозначение	Наименование	Кол.	Масса кг	Примеч.
1	КДИ-01	МД 1-4	6		0.016м³
2	КДИ-06	МД 1-6	2		0.071м³
3	КДИ-05	МД 1-5	1		0.047м³
4	ГОСТ 7801-81	Болт М12х190 кл 2-011	12	0.155	
5	ГОСТ 5915-70*	Гайка М12 кл 2-011	16	0.154	
6	ГОСТ 11371-78	Шайба 12.01.019	16	0.0063	

6. Спецификация на манеж

Марка позиция	Обозначение	Наименование	Кол.	Масса кг	Примеч.
	Т.П. 310-4-1	Сборочные единицы			
1	ГОСТ 24454-80Е	92х92; ℓ=1000	4	0.10м³	
2	ГОСТ 24454-80Е	92х92; ℓ=2000	4	0.20м³	
3	ГОСТ 24454-80Е	142х25; ℓ=2154	15	0.005м³	
4	КДИ-11	МД-1-12	4	0.052м³	
		Общий расход древесины		1.761м³	
5	ГОСТ 8509-72*	уголок $\frac{\text{Б-50х50х4 ГОСТ 8509-72*}}{\text{Ст 3сп ГОСТ 535-79*}}$ ℓ=90	8	0.275	
6	ГОСТ 1144-80	Шуруп 1-5х70	24	0.009	
7	ГОСТ 7798-70*	Болт М10х130 кл 2-011	2	0.093	
8	ГОСТ 5915-70*	Гайка М10 кл 2-011	2	0.011	
9	ГОСТ 4028-63*	Гвозди К3 0х80	24	0.0044	

7. Спецификация на бетонные плиты и бетонный борт, т. п. 310-4-1

Марка позиция	Обозначение	Наименование	Кол. шт.	Масса кг	Примеч.
	ГОСТ 17608-81	плиты бетонные тротуарные 50х50х7	140	—	
	ГОСТ 6665-82	Бетонный борт сеч. 8х20 бетон М300	40	—	

1. Элементы благоустройства позиция 1,2,3 запроектированы в соответствии с типовым проектом 310-5-4.
2. Элементы благоустройства позиция 4,5,6,7 запроектированы в соответствии с типовым проектом 310-4-1.

Инв.№ подл. | Подпись и дата | Взам.инв.№

				214-1-284.84 АС	
Нач.ЛКМ-5	Пирогов		6.10.83	Типовые проекты детских яслей-садов на 190 280 и 330 мест	
Гл.констр.	Козырев		6.10.83		
ГИП	Щербина		6.10.83	Детские ясли-сад на 280 мест	Стадия: Р; Лист: 34; Листов:
ГИП	Стельмашчук		6.10.83		
Рук.гр.	Турлюк		15.7.84		
Арх.	Брылев		15.7.84	Спецификация на малые архитектурные формы	БЕЛГОСПРОЕКТ г. МИНСК
Н.контр.	Чистякова		6.10.83		

Привязан

Инв.№:

ОК-1 (6 шт.). ОК-1* (зеркально - 6 шт.)

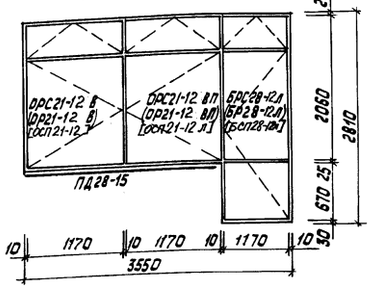

ОК-2 (10 шт.)

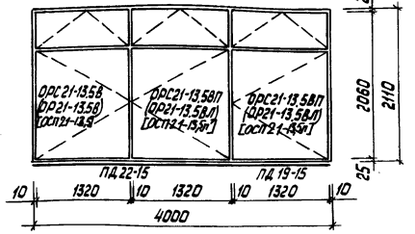

ОК-3 (2 шт.)

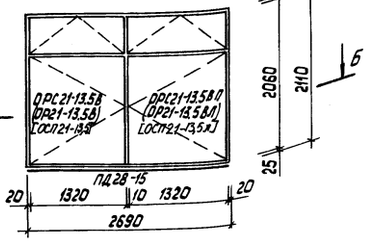

ОК-4 (8 шт.)

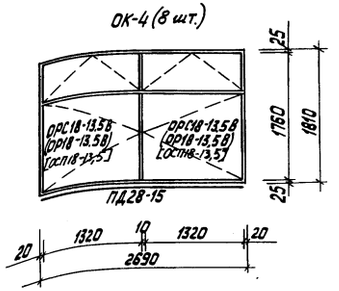

ОК-5 (66 шт.)

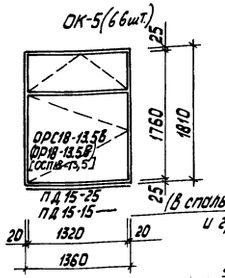

ОК-6 (2 шт.)

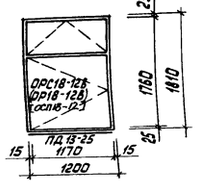

ОК-7 (35 шт.)

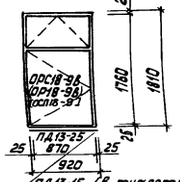

ОК-8 (2 шт.)

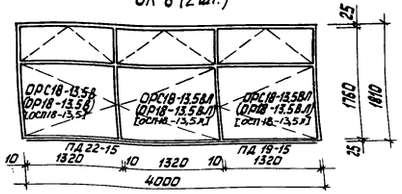

ОК-9 (8 шт.)

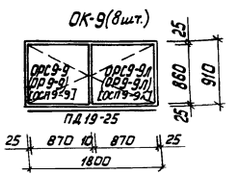

ОК-10 (1 шт.)

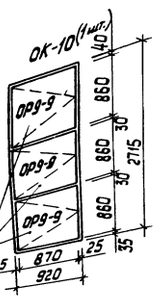

1-1

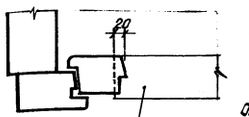

2-2

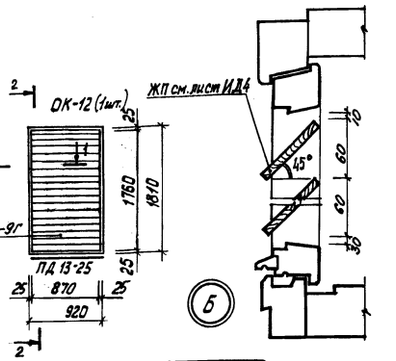

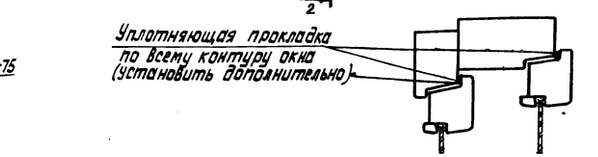

А

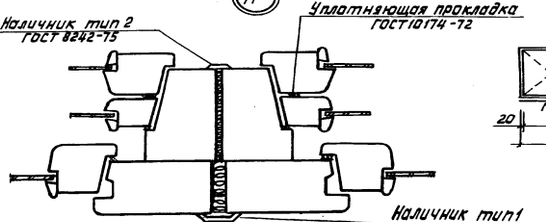

ОК-11 (4 шт.)

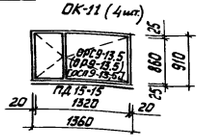

БРС24-9 (БР24-9) [БСП24-9]

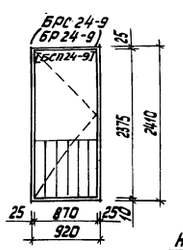

А*

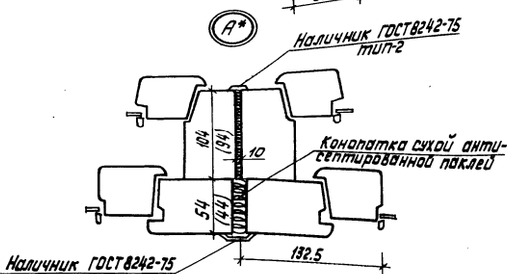

Б-Б

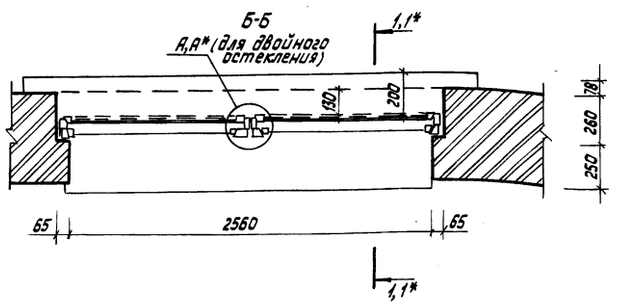

1*-1*

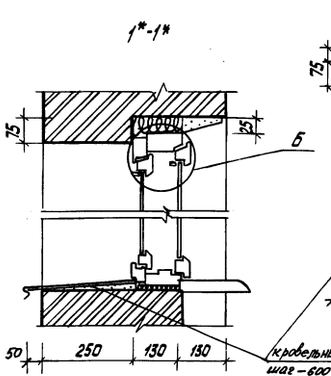

1-1

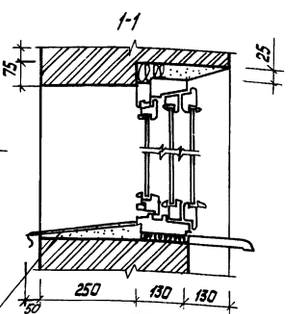

1. Для наружной температуры -30°С. (основное решение) применять окна и балконные двери с тройным остеклением ГОСТ 16289-80.
2. Данный лист смотреть совместно с листами 10÷15;
3. Спецификация элементов заполнения оконных проемов смотреть на листе -37;
4. Маркировка окон в скобках дана для заполнения проемов окнами с двойным остеклением (для наружных температур -25°С, -20°С) в квадратных скобках дан вариант заполнения проемов окнами со стеклопакетами.
5. Для заполнения проемов окнами с тройным остеклением окно ОК-11, исключить.
6. В конструкциях окон и балконных дверей (для варианта с двойным остеклением) дополнительно установить уплотняющие прокладки по всему контуру окна см. узел Б (ГОСТ 11214-78)
7. Места стыковки подоконных досок крепить по месту металлической полосой.

Согласовано:

Инв. № подл.	Подпись и дата	Взам. инв. №	Гл. конструктор Остроов	Начальник отдела Кудрат	Цвет

Привязан

Инв. №

Нач. АКМ-5	Пирогов		6.10.83
Гл. констр.	Козырев		6.10.83
ГАП	Щербина		6.10.83
ГИП	Стельмашонок		6.10.83
Рук. гр.	Турлюк		15.7.83
Арх.	Карпенко		15.7.83
Н. контр.	Чистякова		6.10.83

214-1-284.84 АС

Типовые проекты детских ясель-садов на 190, 280 и 330 мест

Детские ясли-сад на 280 мест

Стадия	Лист	Листов
Р	35	

Схемы заполнения оконных проемов (основное решение, вариант с двойным остеклением, вариант со стеклопакетами).

БЕЛГОСПРОЕКТ г. Минск

Копировал Савченко Формат А2

1478-02

ОК-4 (8 шт.)

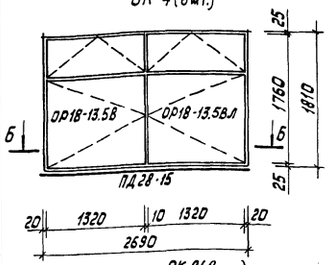

ОК-5 (66 шт.)

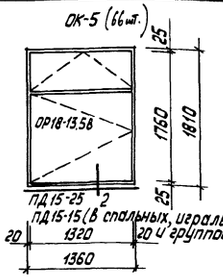

ОК-6 (2 шт.)

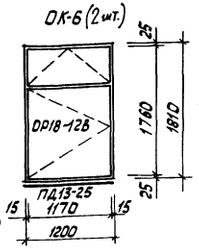

ОК-7 (36 шт.)

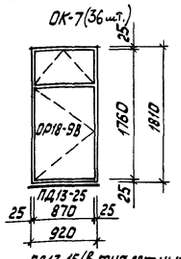

ОК-1, ОК-1* (зеркально) (6 шт.) (6 шт.)

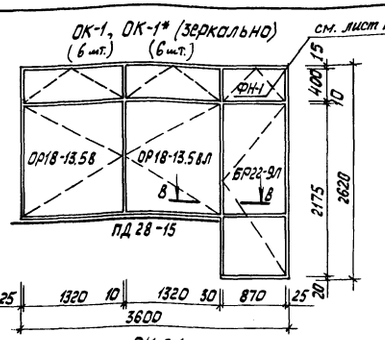

ОК-3 (6 шт.)

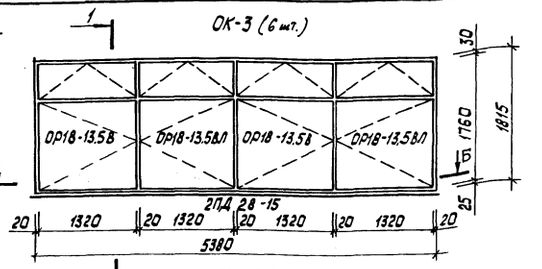

ОК-3* (2 шт.)

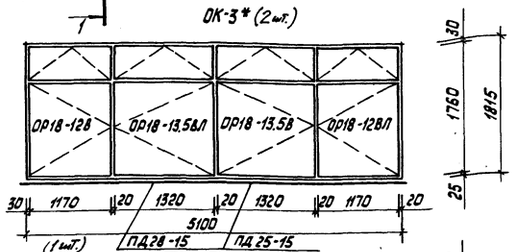

ОК-13, ОК-13* (зеркально) (1 шт.)

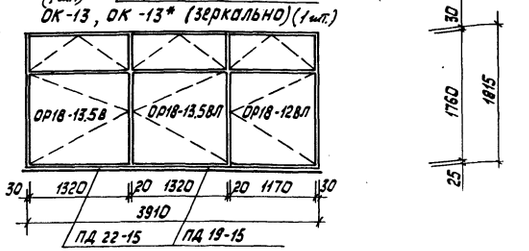

ОК-8 (2 шт.)

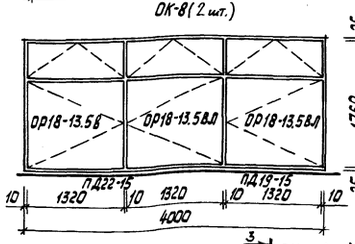

ОК-9 (8 шт.)

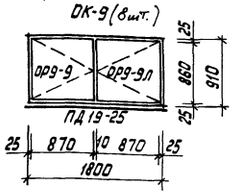

ОК-10 (1 шт.)

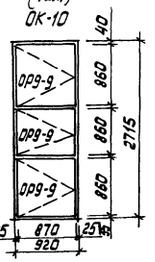

ОК-2 (2 шт.)

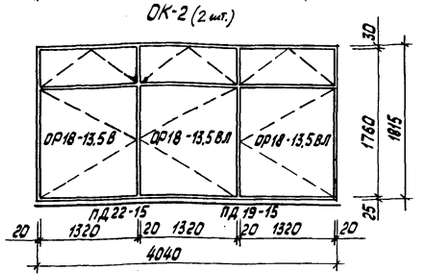

БР24-9

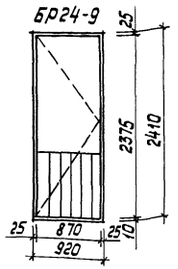

ОК-12 (1 шт.)

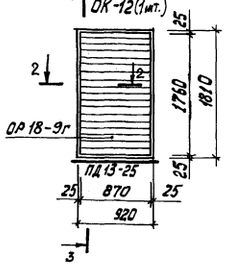

1-1

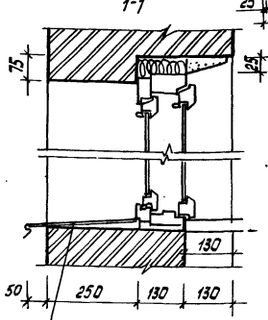

ОК-11 (1 шт.)

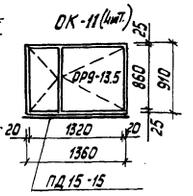

Сечение 2

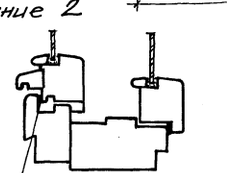

3-3

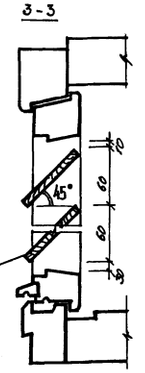

2-2

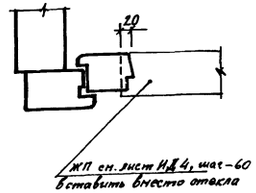

1-1 (В стенах из панелей)

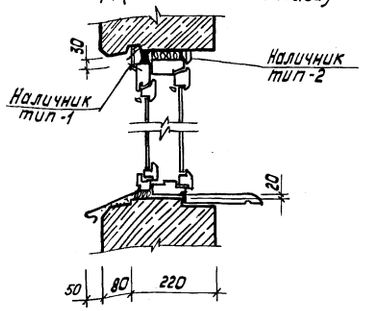

Б-Б

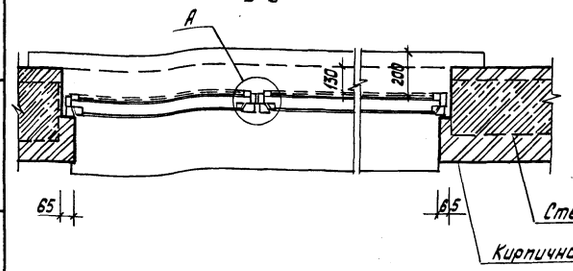

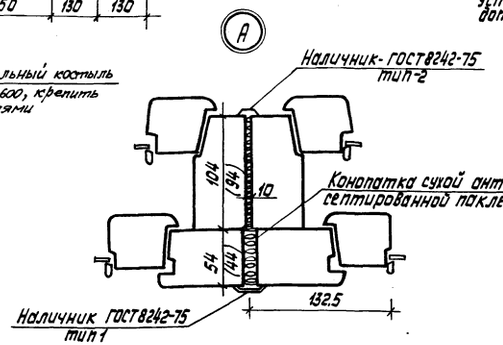

кровельный костыль шаг-600, крепить дюбелями

жп см. лист ИД4 вставить вместо стекла

В-В (В стенах из панелей)

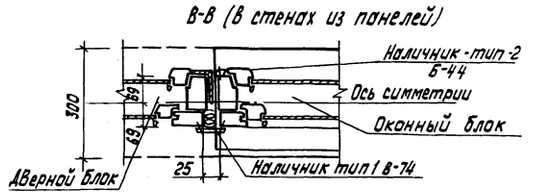

1. Спецификация заполнения оконных проемов смотреть на листе 47.
2. Данный лист смотреть совместно с листами 16÷21.
3. Окна и балконные двери марок ОК-1, ОК-1*, ОК-3, ОК-3*, ОК-2, ОК-13, ОК-13* предназначены для заполнения оконных проемов в стенах из панелей.
4. В конструкциях окон и балконных дверей дополнительно установить уплотняющие прокладки по всему контуру окна см. сечение А2, ГОСТ 11214-78.
5. Места стыковки подоконных досок укрепить по месту металлической полосой.

Привязан

Инв. №

				214-1-284.84 АС	
Нач. АКМ-5	Пирогов		6.10.83	Типовые проекты детских яслей-садов на 190, 280 и 330 мест	
Гл. констр.	Козырев		6.10.83		
ГАП	Щербина		6.10.83	Детские ясли-сад на 280 мест	Стадия: Р; Лист: 36; Листов:
ГИП	Стельмашонок		6.10.83		
Рук. гр.	Турлюк		15.7.83		
Арх.	Корпенко		15.7.83	Схемы заполнения оконных проемов (вариант с применением панелей)	БЕЛГОСПРОЕКТ г. Минск
Н. контр.	Чистякова		6.10.83		

Инв. № подл. | Подпись и дата | Взам. инв. №

Согласовано: Сектор ОВ Жилстрой Госкомархитектуры

Спецификация элементов заполнения проемов выше отм. 0.000

Поз. обознач.	Обозначение	Наименование	Количество шт 1эт	Количество шт 2эт	Всего	Масса	Примечание
1	2	3	4	5	6	7	8
1	ГОСТ 16289-80 [Гост 24700-87] (ГОСТ 11214-78)	ОРС 21-13.5В [ОСП21-13.5] (ОР21-13.5В)	6	6	12		
2	То же	ОРС 21-13.5ВЛ [ОСП21-13.5л] (ОР21-13.5ВЛ)	10	12	22		
3	"	ОРС 18-13.5В [ОСП18-13.5] (ОР18-13.5В)	38	38	76		
4	"	ОРС 18-13.5ВЛ [ОСП18-13.5л] (ОР18-13.5ВЛ)	4	8	12		
5	"	ОРС 18-12В [ОСП18-12] (ОР18-12В)	2	—	2		
6	"	ОРС 18-9В [ОСП18-9] (ОР18-9В)	14	22	36		
7	"	ОРС 9-9 [ОСП9-9] (ОР9-9)	4	7	11		
8	"	ОРС 9-9Л [ОСП9-9л] (ОР9-9Л)	4	4	8		
9	"	ОРС 9-13.5 [ОСП9-13.5] (ОР9-13.5)	—	4	4		
10	ГОСТ 11214-78	ОР 18-9Г	1	—	1		
11	ГОСТ 16289-80 [Гост 24700-87] (ГОСТ 11214-78)	БРС 28-12 [БСП28-12] (БР28-12)	3	3	6		
12	То же	БРС 28-12Л [БСП28-12л] (БР28-12Л)	3	3	6		
13	"	БРС 24-9 [БСП24-9] (БР24-9)	1	—	1		
14	"	БРС 24-9Л [БСП24-9л] (БР24-9Л)	1	—	1		
15	ГОСТ 11214-78	ОР 6-9	6	2	8		
16	То же	ОР 15-7.5А	16	—	16		
А-1	ГОСТ 6629-74*	Глухие АГ21-7П	3	5	8		
А-2	То же	Глухие АГ21-7ЛП	3	5	8		
А-3	"	Глухие АГ21-8	6	4	10		
А-4	"	Глухие АГ21-8Л	6	3	9		
А-5	"	Глухие АГ21-9	8	8	16		
А-6	"	Глухие АГ21-9Л	13	8	21		
А-7	"	Остекленные АО21-9	4	3	7		
А-8	"	Остекленные АО21-9Л	4	3	7		
А-9	"	Остекленные АО21-13	8	9	17		
А-10	"	Остекленные АО24-15	4	4	8		
А-11	"	Глухие АГ21-10Л*	1	—	1		с предварительным нижним
А-12	"	Глухие АГ21-10	1	—	1		
А-13	"	Глухие АГ21-10Л	1	—	1		
А-14	ГОСТ 24698-81	Служебные АС19-9Т	2	2	4		
А-15	То же	Служебные АС19-9ЛТ	4	2	6		
А-16	"	Служебная АС19-9ЛУ	1	—	1		
А-17	"	Входная АН24-10ЛЦ	1	—	1		
А-18	"	Входная АН24-10АЦ	1	—	1		
А-19	"	Входная АН21-9	1	—	1		
А-20	"	Входная АН21-9Л	1	—	1		
А-21	"	Входные АН24-13	4	—	4		
	Спецификация элементов заполнения оконных проемов						
17	[Гост 24700-87] Гост 16289-80 (Гост 11214-78)	ОРС 21-12В [ОСП21-12] (ОР21-12В)	6	6	12		
18	то же	ОРС 21-12ВЛ [ОСП21-12л] (ОР21-12ВЛ)	6	6	12		

1	2	3	4	5	6	7	8
А-22	ГОСТ 24698-81	Входные АН24-13Л	3		3		
А-23	То же	Входные АН24-15	1		1		
А-24	"	Входная АН24-15Л	1		1		
А-25	"	Тамбурные АН24-15	1		1		
А-26	"	Тамбурные АН24-15Л	1		1		
А-27	"	Тамбурные АН24-10Л	1		1		
А-28	"	Тамбурные АН21-9	2		2		
А-29	"	Тамбурные АН24-10ЛЦ	1		1		
А-30	"	Тамбурные АН24-13	4		4		
А-31	"	Тамбурные АН24-13Л	3		3		
А-32	Альбом „Гипрохолод" 13615	ПС-1	1		1		
А-33	ГОСТ 24698-81	Лоз ДЛ 13-15	2		2		
А-34	ГОСТ 6629-74*	Глухая АГ21-10	1		1		см. примечание 4
ПК		ДН	4	4	8		см. лист ИД3
ДН		ПК	12	4	16		см. лист ИД3

Спецификация столярных изделий выше отм. 0.000

Поз. обознач.	Обозначение	Наименование	Кол-во шт 1эт.	Кол-во шт 2эт.	Всего	Масса	Примечание
ГДЛ	ГОСТ 8242-75	Поручень тип 1 ℓ=3300	—	—	6		
ПДЛ	То же	ℓ=1400	—	—	3		
Наличник	"	Наличник тип 2А м.п.	—	—	128		
Наличник	"	Наличник тип 1б м.п.	—	—	128		
ПД 28-15	ГОСТ 17280-79	ПД 28-15	12	10	22		
ПД 22-15	То же	ПД 22-15	4	8	12		
ПД 19-15	"	ПД 19-15	4	8	12		
ПД 15-15	"	ПД 15-15	8	12	20		
ПД 13-15	"	ПД 13-15	6	6	12		
ПД 19-25	"	ПД 19-25	4	4	8		
ПД 15-25	"	ПД 15-25	26	24	50		
ПД 13-25	"	ПД 15-15	14	20	34		

1. Для защиты от механических повреждений, снижения шума и теплопотерь двери наружные, тамбурные и двери ведущие в лестничные клетки должны быть укомплектованы дверными закрывателями типа ЗД1 по ГОСТ 5091-78*, уплотняющими прокладками по ГОСТ 10174-72, остановами-фиксаторами тип УД1 по ГОСТ 5091-78* регулируемыми защелками Зц4 ГОСТ 5089-80.
2. В двухпольных дверях должны устанавливаться шпингалеты по ГОСТ 5090-79.
3. Маркировка окон в скобках дана для варианта заполнения проемов окнами с двойным остеклением.
4. Полотно А-34 покрыть асбестовым картоном толщ.-5мм по ГОСТ 2850-80, защитить тонколистовой оцинкованной сталью б=0.3-0.8мм по ГОСТ 7118-78 с обеих сторон по ГОСТ 24698-81.
5. Маркировка окон в квадратных скобках дана для варианта заполнения проемов окнами со стеклопакетами.

Привязан:

Инв. №

Нач. ПКМ-5	Пирогов		6.10.85
Гл. констр.	Козырев		6.10.85
ГАП	Щербина		6.10.85
ГИП	Стельмашонок		6.10.85
Рук. гр.	Турлюк		16.11.85
Ст. арх.	Проходов		16.11.85
Арх.	Карпенко		16.11.85
Н. контр.	Чистякова		6.10.85

214-1-284.84 АС

Типовые проекты детских ясель-садов на 190, 280 и 330 мест

Детские ясли-сад на 280 мест

Стадия	Лист	Листов
Р	37	

Спецификация столярных изделий выше отм. 0.000

Белгоспроект г. Минск

Копировала Чапкалова Формат А2

1478-02

Взам. инв. № | Подпись и дата | Инв. № подл.

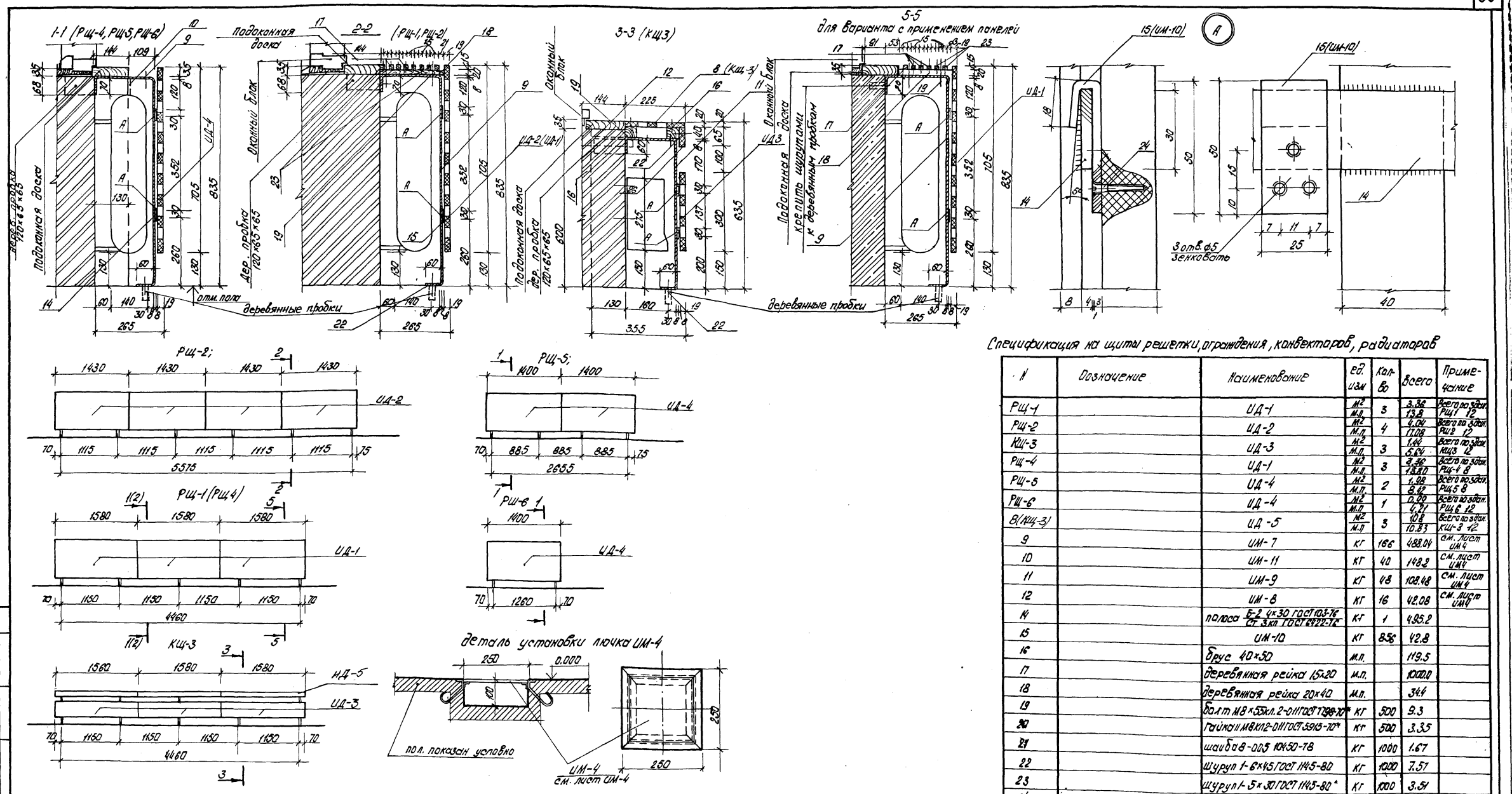

Спецификация на щиты решетки, ограждения, конвекторов, радиаторов

N	Обозначение	Наименование	ед. изм	Кол-во	Всего	Примечание
РЩ-1		ИД-1	м² / м.п.	3	3.36 / 13.8	Всего по здан. РЩ1 12
РЩ-2		ИД-2	м² / м.п.	4	4.04 / 17.08	Всего по здан. РЩ2 12
КЩ-3		ИД-3	м² / м.п.	3	1.44 / 5.64	Всего по здан. КЩ3 12
РЩ-4		ИД-1	м² / м.п.	3	3.36 / 13.80	Всего по здан. РЩ-4 8
РЩ-5		ИД-4	м² / м.п.	2	1.98 / 8.42	Всего по здан. РЩ5 8
РЩ-6		ИД-4	м² / м.п.	1	0.99 / 4.21	Всего по здан. РЩ6 12
8(КЩ-3)		ИД-5	м² / м.п.	3	108 / 10.83	Всего по здан. КЩ-3 12
9		ИМ-7	кг	166	488.04	см. лист ИМ4
10		ИМ-11	кг	40	148.2	см. лист ИМ4
11		ИМ-9	кг	48	108.48	см. лист ИМ4
12		ИМ-8	кг	16	42.08	см. лист ИМ4
14		полоса Б-2 4×30 ГОСТ 103-76 / Ст 3кп ГОСТ 6422-76	кг	1	495.2	
15		ИМ-10	кг	856	42.8	
16		брус 40×50	м.п.		119.5	
17		деревянная рейка 15×20	м.п.		1000.0	
18		деревянная рейка 20×40	м.п.		34.4	
19		болт М8×55кл.2-011ГОСТ 7798-70*	кг	500	9.3	
20		гайка II М8кл2-011ГОСТ 5915-70*	кг	500	3.35	
21		шайба 8-005 10450-78	кг	1000	1.67	
22		шуруп 1-6×45 ГОСТ 1145-80	кг	1000	7.57	
23		шуруп 1-5×30 ГОСТ 1145-80*	кг	1000	3.51	
24		шуруп 1-4×20 ГОСТ 1145-80*	кг	1000	1.51	
26		деревянная доска 20×65	м.п.	1	20	

1. Данный лист смотреть с листами 10÷15; 40-41.
2. Щиты ограждения радиаторов ИД1 ÷ ИД-5 окрашиваются нитроэмалевыми красками за 2 раза.
3. Деревянные рейки (поз.17), доски (поз. 25,26) окрасить нитроэмалью по предварительной шпаклевке со шлифовкой.
4. Все металлические изделия окрасить масляной краской за 2 раза. Цвет краски определяется при привязке проекта.
5. Изделия ИД-1, ИД-2, ИД-3 см. лист ИД-1; изделия ИД-4, ИД-5. см. лист ИД-2.
6. Деревянные пробки устанавливаются в соответствии с шагом металлических стоек ИИ-7 ÷ 11.

Согласовано: Сектор ОВ Журавская

Инв. № подл. | Подпись и дата | Взам. инв. №

Привязан:

Инв. №

Нач. АКМ2	Пирогов		6.10.83
Гл. конст.	Козырев		6.10.83
ГАП	Щербина		6.10.83
ГИП	Стельмашонок		6.10.83
Рук. гр.	Турлюк		15.7.83
Арх.	Брылев		15.7.83
Н. контр.	Чистякова		6.10.83

214-1-284.84 АС

Типовые проекты детских яслей-садов на 190, 280 и 330 мест

Детские ясли-сад на 280 мест

Стадия	Лист	Листов
Р	38	

Щиты-решетки, ограждения конвекторов, радиаторов. Спецификация

БЕЛГОСПРОЕКТ г. Минск

Хозяйственный шкаф Ш-2

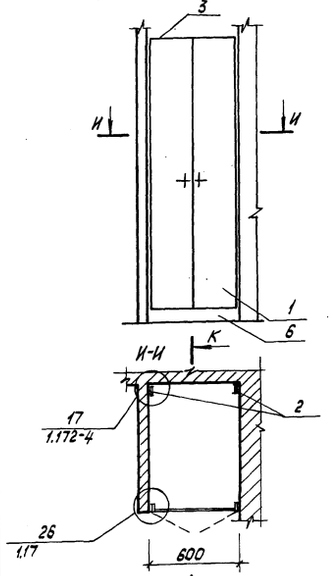

Экран для санузлов ИЭС

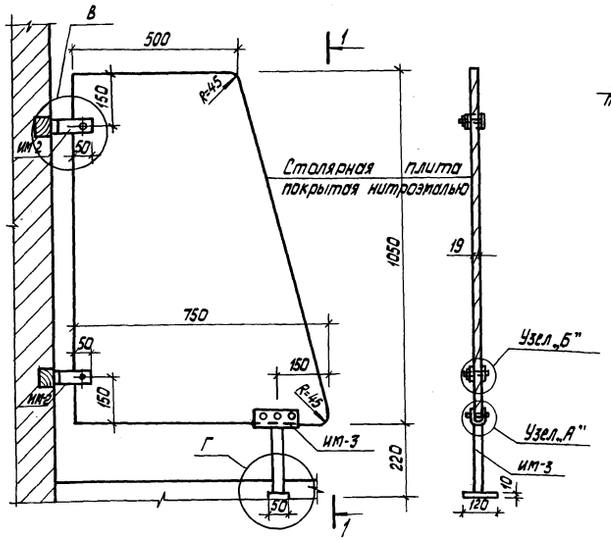

1-1

Узел „Б"

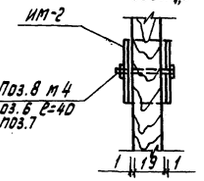

Узел „А"

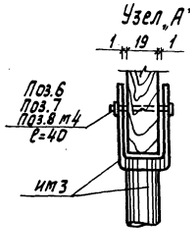

Перечень элементов и расход материалов на хозяйственный шкаф Ш-2 1 шт.

Поз.	Обозначение	Наименование	К-во	Расход материала на ед.шт. Т.А. М3	Т.А. М2	Т.А. М2	Примеч.
1	1.172-4-Д19	Дверка шкафа ДШ17-6	14	0.0251	1.00	—	
2	1.172-4-Д99	Монтажный брус МБ-1	28	0.0016	—	—	
3	1.172-4-Д96	Полка антресольная 2ПА-9	14	—	0.53	—	
4	1.172-4-Д95	Полка переставная 2ПП-6	70	—	0.34	—	
5	1.172-4-Д102	Полкодержатель ℓ=800	140	0.0003	—	—	
6	1.172-4-Д109	Плинтус п.м.	8.40	—	—	—	
7	1.172-4-Д111	Угольник УМ-2	112	0.015кг	—	—	
8	1.172-4-Д112, Д-113	Винт с гайкой стяжной В-2	224	—	—	—	
	Перечень элементов на экран ИЭС		К-во				
1	см. лист ИД-2	ИЭС	21	—	0.66	—	
2	см. лист ИМ-3	ИМ-2	42	0.69кг	—	—	
3	см. лист ИМ-3	ИМ-3	21	0.82кг	—	—	
4	—	Деревянные пробки 30×30×65	42	0.0004	—	—	
5	ГОСТ 1145-80*	Шуруп 1-4×50	84	0.0038	кг	—	
6	ГОСТ 5915-70*	Гайка М6×001	105	—	—	—	
7	ГОСТ 11371-78	Шайба 6-001	105	—	—	—	
8	ГОСТ 17474-80*	Винт М4×40	105	0.0055	кг	—	
9							

Установка ножки ИМ-3 экрана ИЭС (на перекрытии)

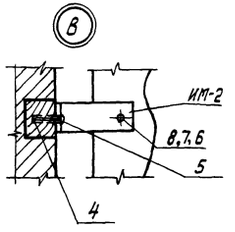

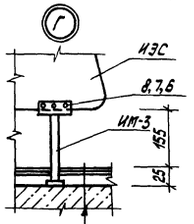

Линолеум -3мм
Прослойка из мастики
Стяжка из легкого бетона 20мм
Железобетонная плита перекрытия

По грунту

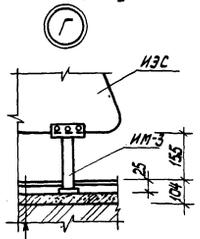

Линолеум -3мм
Прослойка из мастики
Стяжка из легкого бетона 20мм
Подстилающий слой из бетона 80мм
Грунт

1. Дверные полотна и лицевые поверхности элементов окрасить нитроэмалью ГОСТ 64-77 светлых тонов с предварительной шпаклевкой и зачисткой поверхностей.
2. Щит ИЭС окрасить нитроэмалью в цвет стен.
3. Деревянные пробки до установки в предварительно высверленные отверстия — антисептировать.

Инв.№ подл. | Подпись и дата | Взам.инв.№

Привязан

Инв.№

Нач.АКМ-5	Пирогов		6.10.83
Гл.констр.	Козырев		6.10.83
ГИП	Щербина		06.10.83
ГИП	Стельмашонок		6.10.83
Рук.гр.	Турлюк		5.7.83
Ст.арх.	Прохоров		05.7.83
Арх.	Карпенко		15.7.83
Н.контр.	Чистякова		6.10.83

214-1-284.84 АС

Типовые проекты детских яслей-садов на 190, 280 и 330 мест

Детские ясли-сад на 280 мест

Стадия	Лист	Листов
Р	39	

Встроенный шкаф Ш-2
Установка экрана ИЭС

БЕЛГОСПРОЕКТ г. Минск

Копировал Савченко Формат А2

1478-02

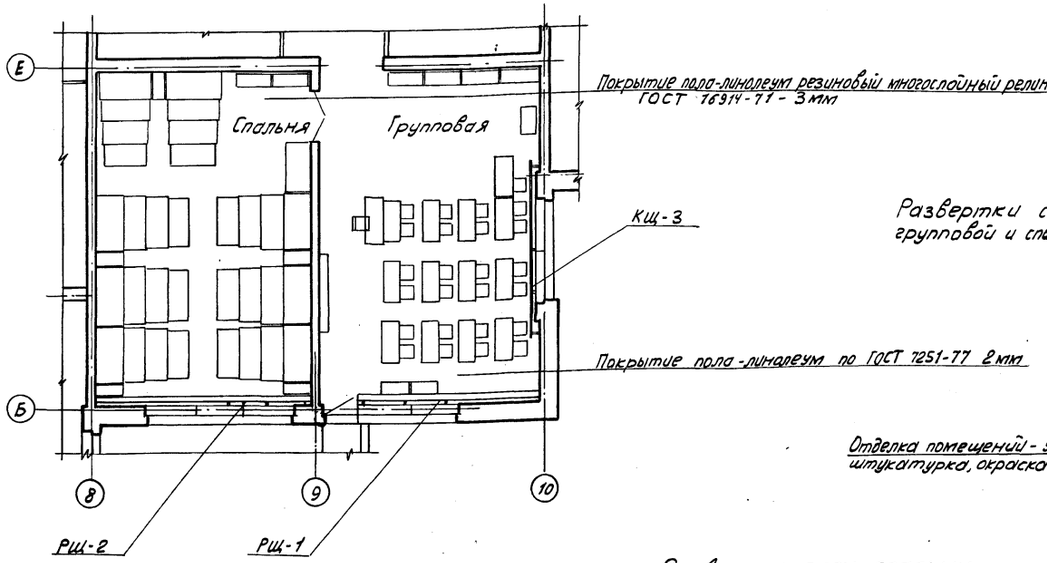

Развертки стен групповой и спальни

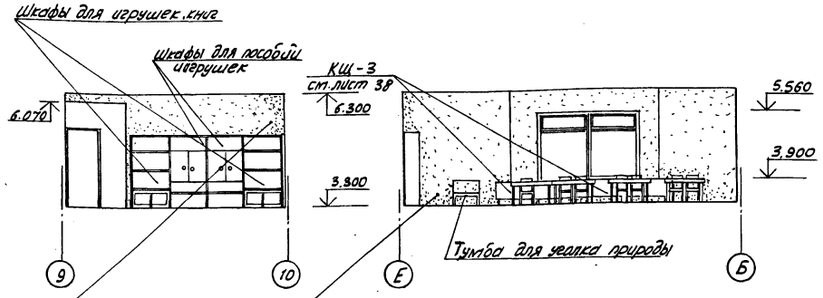

Отделка помещений - улучшенная штукатурка, окраска клеевой краской

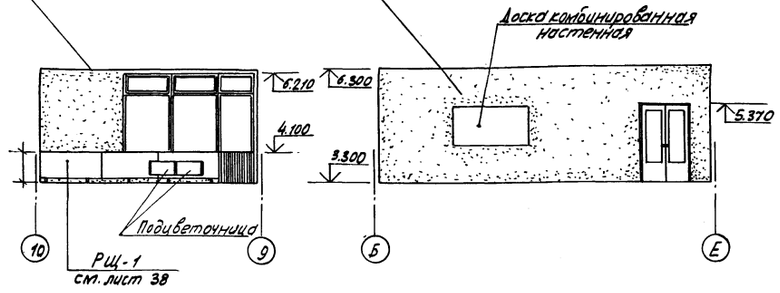

Развертки стен спальни

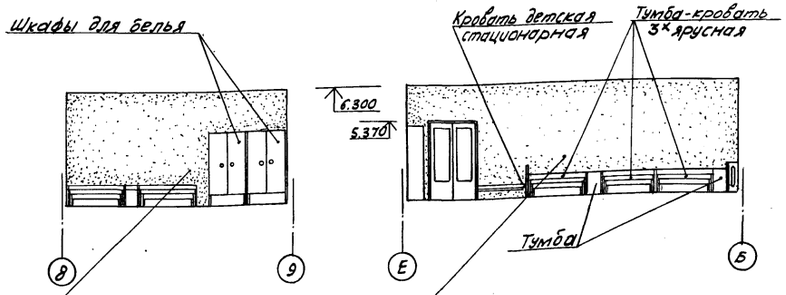

Отделка помещений-улучшеная штукатурка, окраска клеевой краской

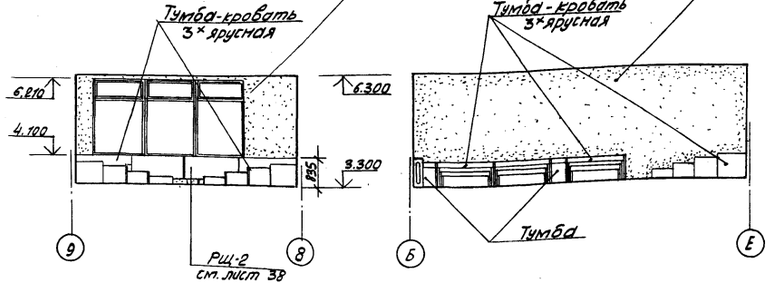

1. Щиты ограждения радиаторов красить нитроэмалевыми красками за 2 раза по предварительной шпаклевке со шлифовкой.
2. Подоконные доски, внутренние откосы проемов окрашиваются в белый цвет
3. Номера колеров для внутренней отделки помещений определяются при привязке проекта
4. Расстановку оборудования см. технологическую часть проекта
5. Отделку стен групповой и спальни см. лист 43
6. Окна и двери окрашиваются масляной краской за два раза

Нач. АКМS	Пирогов		6.10.83	214-1-284.84 АС			
Гл. констр.	Козырев		6.10.83	Типовые проекты детских яслей-садов на 190 280 и 330 мест			
ГАП	Щербина		6.10.83	Детские ясли-сад на 280 мест	Стадия	Лист	Листов
ГИП	Стельмашонок		6.10.83		Р	40	
Рук. гр.	Турлюк		15.7.83				
Ст. арх.	Прохоров		15.7.83	Развертки стен групповой, спальни	БЕЛГОСПРОЕКТ г. Минск		
Н. контр.	Чистякова		6.10.83				

Привязан:

Инв. №

Копировал: Федотенко

Формат А2

Инв. № подл. | Подпись и дата | Взам. инв. №

Развертка стен зала для музыкальных и гимнастических занятий

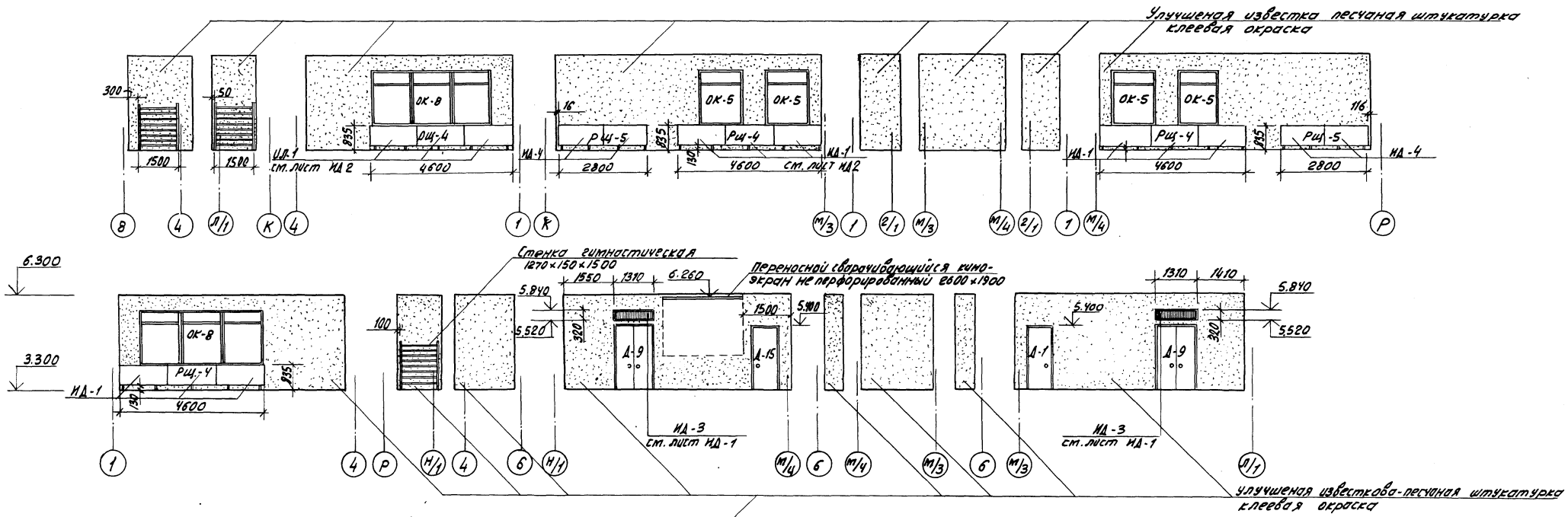

План зала

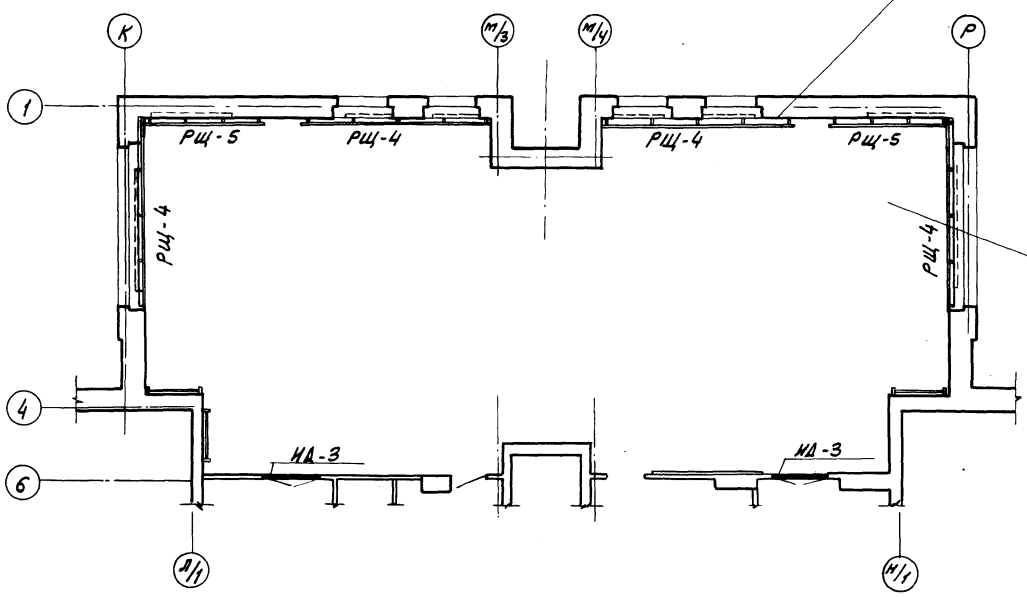

1. Покрытие стен масляной краской делать матовым.
2. Решетки, щиты ограждения радиаторов красить нитроэмалевыми красками за 2 раза.
3. Подоконные доски, внутренние откосы проемов окрашиваются в белый цвет.
4. Номера колеров для внутренней отделки помещений определяются при привязке проекта.
5. Полы красятся масляной краской за 2 раза. Плинтусы окрасить под цвет пола.
6. Рамы решетки ИД-3 поставить на клинья, заделать раствором М 100.
7. Расстановку оборудования см технологическую часть проекта

Покрытие полов - доски ГОСТ 8242-75-37 мм см. лист 43

Инв. № подл. | Подпись и дата | Взам. инв. №

				214-1-284.84 АС	
Нач. ГКМ	Пирогов		6.10.83	Типовые проекты детских яслей - садов на 190, 280 и 330 мест	
Гл. констр.	Козырев		6.10.83		
ГАП	Щербинок		6.10.83	Детские ясли - сад на 280 мест	Стадия: Р; Лист: 41; Листов:
ГИП	Стельмашонок		6.10.83		
Рук. гр.	Турлюк		15.7.83		
Арх.	Брылев		15.7.83	Развертки стен зала музыкальных и гимнастических занятий	БЕЛГОСПРОЕКТ г. Минск
Н. контр.	Чистякова		6.10.83		

Привязан:

Инв. №

Копировал Федотенко Формат А-2

1478-02

Металлическая лестница для выхода на кровлю

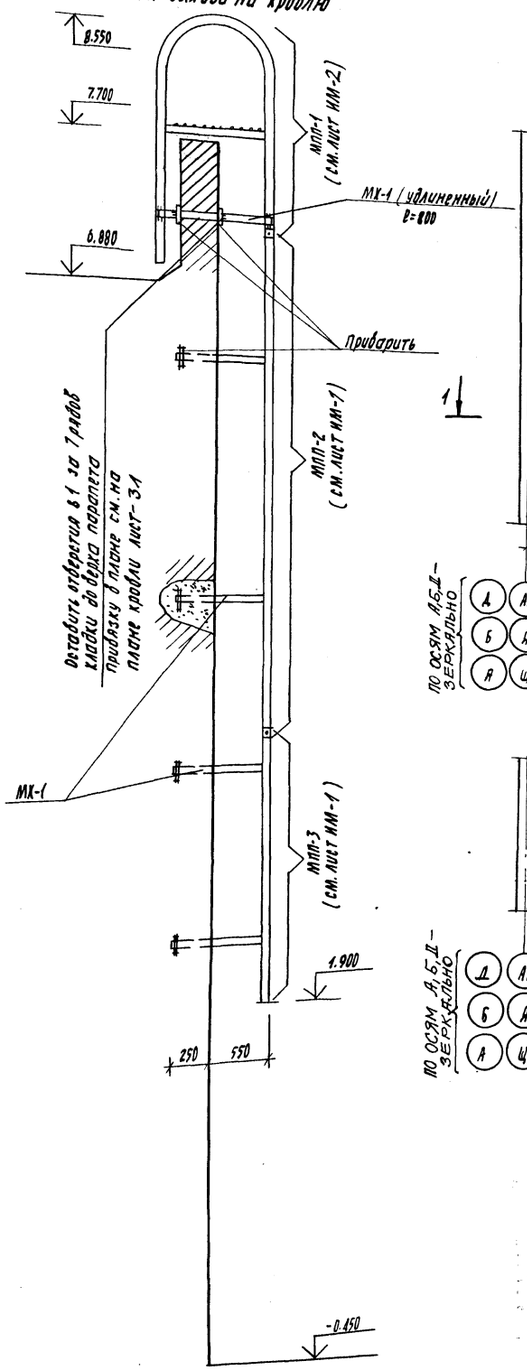

Наружная эвакуационная лестница

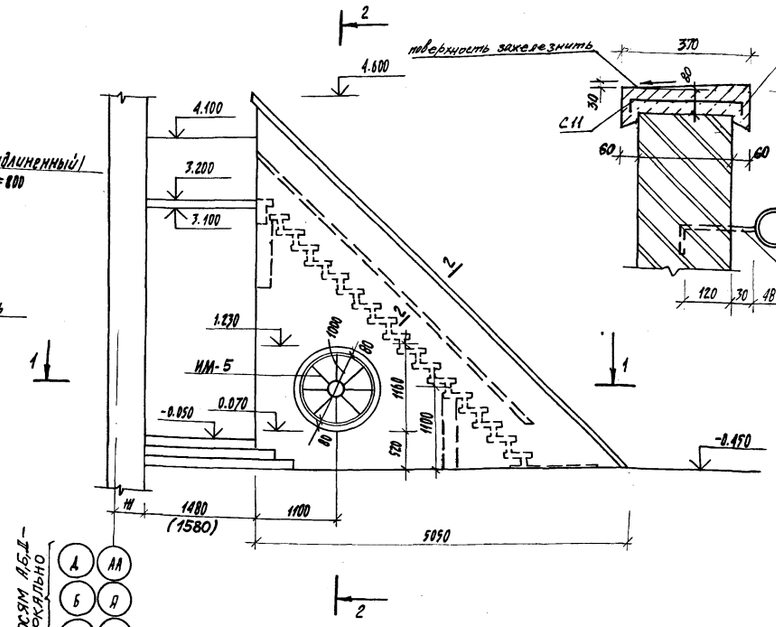

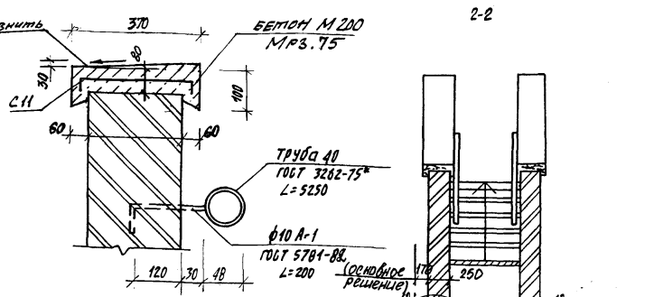

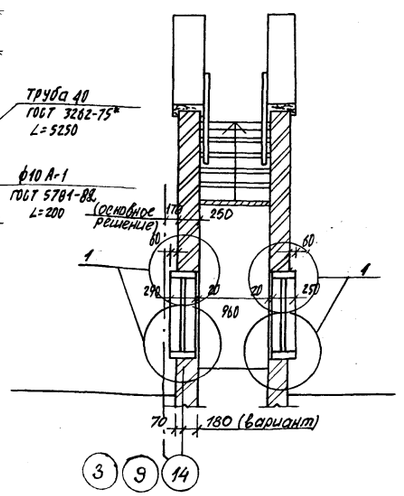

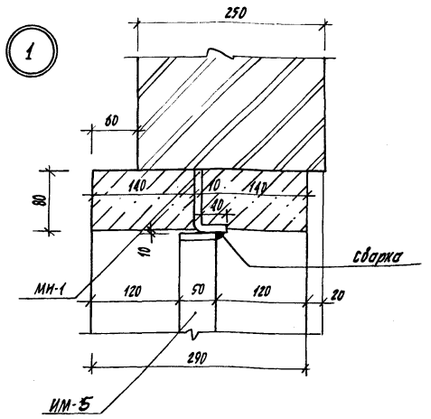

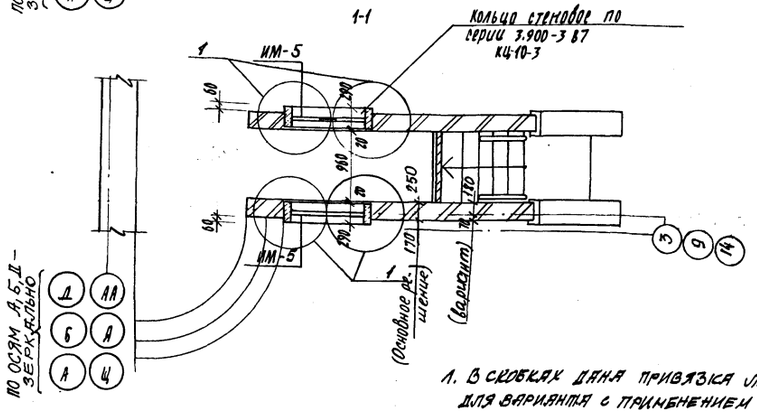

Формат	Зона	Позиция	Обозначение	Наименование	Кол.	Масса ед.кг	Примечания
				Перечень элементов на устройство металлической лестницы №1 для выхода на кровлю			
			МПЛ-1	Участок (звено) лестницы	1	40.30	См. лист ИМ-2
			МПЛ-2	"	1	37.25	См. лист ИМ-1
			МПЛ-3	"	1	20.80	
			МХ-1	Металлический кронштейн	8	3.85	См. лист ИМ-2
			МХ-1 удлиненный	МХ-1, ℓ=800	2	4.2	
			ИМ-6		2	6.37	См. лист ИМ-4
				Перечень элементов на устройство наружной эвакуационной лестницы			
			ИМ-5		2	20.76	См. лист ИМ-4
			МН-1	Круг ф10 ГОСТ 2590-71* / Ст.3 ГОСТ 535-79*	8	0.09	ℓ=140
			КЦ-10-3	Кольцо стеновое серия 3.900-3 в.7			См. лист 62
				БЕТОН М200, МРЗ.75	0,50		Ед. изм. м3
			С11	Сетка	16	1.37	См. лист ИМ-3

1. В скобках дана привязка лестницы для варианта с применением пандельбей.
2. Металлическую лестницу окрасить масляной краской за 2 раза под цвет стены.
3. Стеновые кольца КЦ-10-3 окрасить органо-силикатной краской (цвет при привязке проекта)
4. Металлические изделия ИМ-2 красить масляной краской за 2 раза (цвет при привязке проекта.
5. Стены эвакуационных лестниц выполнять из лицевого кирпича по принятому для привязки варианту; цоколь (до отм. -0,120) - см. общие данные лист 6.
6. Наружных эвакуационных лестниц - 6шт., металлическая лестница для выхода на кровлю - 1шт.
7. Данный лист рассматривать совместно с листом - 62.

Привязан:

Инв. №:

Нач. АКМ-5	Пивоваров		6.10.83
Гл. констр.	Кашырев		6.10.83
ГАП	Щербина		6.10.83
ГИП	Стельмахович		6.10.83
Рук. гр. орг.	Туранок		6.10.83
Ст. орг.	Хованский		15-Т-83
Н. контр.	Чистякова		6.10.83

214-1-284.84 АС

Типовые проекты детских ясли садов на 190 280 и 330 мест

Детские ясли-сад на 280 мест

Стадия	Лист	Листов
Р	42	

Металлическая лестница для выхода на кровлю. Наружная эвакуационная лестница

БЕЛГОСПРОЕКТ г. Минск

Копировал Шаруденко Формат А2

Инв. № подл. | Подпись и дата | Взам. инв. №

Ведомость отделки помещений

Наименование или номер помещения	Потолок		Стены или перегородки (основной вариант)		Стены или перегородки (вариант отделки)		Низ стен или перегородок			Примечание
	Площадь	Вид отделки	Площадь	Вид отделки	Площадь	Вид отделки	Площадь	Вид отделки	Высота, мм	
1ый этаж										
1,2,3,7,8,9, 26÷29, 36, 37, 39, 40,41,42, 46, 47, 48		клеевая окраска		улучшенная штукатурка, окраска, клеевой краской		ГКЛ, затирка швов, окраска, клеевой краской		—		—
4,5, 10, 11, 30, 31, 43, 44, 49, 50		то же		то же		Цементно-песчаная штукатурка, окраска, клеевой краской		облицовка керамической плиткой	1500	швы между плитками – 5 мм
6, 12, 13, 14, 15, 16, 24, 45, 51, 52, 53, лестничные клетки		,,		штукатурка, окраска масляной краской		ГКЛ, затирка швов, окраска, водоэмульсионной краской		—		—
17, 19 ÷ 23, 34, 36, 33		,,		штукатурка, окраска масляной краской		Цементно-песчаная штукатурка, окраска масляной краской		облицовка керамической плиткой	2100	швы между плитками – 5 мм
25, 35		известковая побелка		штукатурка, известковая побелка		штукатурка, известковая побелка		—		—
18		штукатурка по сетке, побелка		штукатурка по сетке, облицовка плиткой		штукатурка по сетке, облицовка плиткой		—		см. лист 75
2ой этаж										
1,2,3,9, 11, 12, 13, 14, 15, 18, 20, 21, 22		клеевая окраска		улучшенная штукатурка, окраска клеевой краской		ГКЛ, затирка швов, окраска, клеевой краской		—		—
4,5, 17, 23, 24		то же		то же		Цементно-песчаная штукатурка, окраска, клеевой краской		облицовка керамической плиткой	1500	швы между плитками 5 мм
6,7,8,19,25 лестничные клетки		,,		штукатурка, окраска, водоэмульсионной краской		ГКЛ, затирка швов, окраска, водоэмульсионной краской		—		—
10		,,		Улучшенная известково-песчаная штукатурка, окраска клеевой краской		ГКЛ, затирка швов, окраска, клеевой краской		—		—
16		,,		штукатурка, окраска масляной краской		цементно-песчаная штукатурка, окраска масляной краской		облицовка керамической плиткой	2100	швы между плитками 5 мм

1. Дверные и оконные откосы штукатурятся с последующей окраской белой масляной краской.
2. Номера колеров для внутренней отделки помещений определяются при привязке проекта.
3. Деревянные полы красятся масляной краской за 2 раза.
4. Покрытие стен масляной краской делать матовым.
5. Плинтусы окрашивать под цвет пола
6. Подоконные доски, внутренние откосы проемов окрашиваются в белый цвет.
7. Отопительные приборы, дверцы шкафов и ниш, электроустройств, слаботочных устройств, сантехники и вентрешеток окрашиваются масляной краской под цвет стен.
8. Решетки лестничного ограждения окрасить масляной краской.
9. Читать совместно с листами 10÷15, 16÷21

Экспликация полов

Наименование или номер помещения по проекту	Тип пола по проекту	Схема пола или номер узла по серии	Элементы пола и их толщина	Площадь пола м²
1ый этаж				
1,7; 40,46		230 2.244-1 вып.4	Покрытие - линолеум Гост 7251-77 – 2,5мм	246,6
2,8, 41, 47		259 2.244-1 вып.4	Покрытие - линолеум по Гост 7251-77 – 2мм	296,8
3,9, 42, 48, 6, 12, 45, 51		230 2.244-1 вып.4	Покрытие - линолеум по Гост 7251-77 – 2,5мм	134,6
4, 10, 43, 49		250 А 2,244-1 вып.4	Покрытие - плитка керамическая по Гост 6787-80 – 13мм	23,4
5, 11, 44, 50		230 2.244-1 вып.4	Покрытие - линолеум по Гост 7251-77 – 2,5мм	79,4
13, 16, 52		243 2, 244-1 вып.4	Покрытие - бетон мозаичного состава марки 200 – 20 мм.	49,0
25, 35		245; 2.244-1 вып.4	Покрытие бетон марки 200-20мм	32,9
17, 24 лестницы		лист 80 141; 2,244-1 вып.4	Покрытие-бетон мозаичного состава М200-20мм	14,2
19, 20, 21		127А, 2,244-1 вып.4	Покрытие-плитка керамическая по Гост 6787-80	27,5
22,23,30,31,34,38		250А, 2.244-1 вып.4	,,	63,3
14,15,26,27,28, 29, 32,33,36,37,39,35		230 2.244-1 вып.4	Покрытие-линолеум по Гост 7251-77 – 2,5мм	212,7
18		лист 75 12,15 2290-4 вып.1	Покрытие - плитка керамическая по Гост 6787-80 – 10 мм	6,3
2ой этаж				
1, 2, 3, 5, 6, 7, 19,20,21,22,24,25		73 2.244-1 вып.4	Покрытие-линолеум по Гост 7251-77 – 2мм	855,2
4, 23, 16, 17		127.Я 2.244-1 вып.4	Покрытие - плитка керамическая по Гост 6787-80 – 13мм	31,3
8, 9, 11, 12, 13, 14, 15, 18		73 2.244-1 вып.4	Покрытие-линолеум по Гост 7251-77 – 2мм	200,1
10		2 2.244-1 вып.4	Покрытие - доски по Гост 8242-75 -37мм	152,3
лестницы		лист 80 141 2.244-1 вып.4	Покрытие - бетон мозаичного состава марки 200 – 20мм	

10. При выполнении отделки стен и перегородок гипсокартонными листами крепление листов к стенам производить на пеногипсовой мастике по указаниям СНиП III-21-73* и серии 2.230-1, в. 11
11. Детали примыкания полов принимать по серии 2.244-1, выпуск 3.
12. В местах примыкания полов по грунту и полов по перекрытию в бетонную подготовку заложить сетку $\frac{4\,Вр1-(\times 200)+100}{4\,Вр1-(\times 200)+100}\ \frac{1140}{}$ по Гост 8478-81. (Расход металла 6,8 кг).

Взамен инв.№ | Подпись и дата | Инв.№ подл.

Нач.АКМ-3	Пироегов		6.10.83	214-1-284.84 АС
Гл.констр	Козыров		6.10.83	Типовые проекты детских яслей-садов на 190 280 и 330 мест
ГАП	Щербина		6.10.83	Детские ясли-сад на 280 мест
ГИП	Стельмашонок		6.10.83	Стадия Р; Лист 43; Листов
Рук.гр.	Тузлюк		6.10.83	
орх.	Брылев		16.7.85	Ведомость отделки помещений. Экспликация полов.
Н.контр.	Чистякова		6.10.83	БЕЛГОСПРОЕКТ г.Минск

Привязан:

инв. №

Копировал

Формат А2

1478-02

Ведомость отделки фасадов

Фасад	Элементы	Основное решение		Первый вариант		Второй вариант		Третий вариант	
		Отделка	Цвет	Отделка	Цвет	Отделка	Цвет	Отделка	Цвет
В осях: А÷Щ, Щ÷А, 1÷15, 15÷1, 2÷15	Стены, стенки эвакуационных лестниц, парапеты козырьков над входами, ограждения крылец	Кладка из керамического лицевого пустотелого кирпича γ = 1450(кг/м³) по ГОСТ 7484-78 размером 250×120×65 на цементно-известковом растворе с расшивкой швов	по привязке	Кладка из керамического лицевого пустотелого кирпича γ = 1450(кг/м³) по ГОСТ 7484-78 размером 250×120×65 на цементно-известковом растворе с расшивкой швов + отделка панелей	по привязке	Кладка из силикатного лицевого пустотелого камня γ = 1450(кг/м³) по ГОСТ 379-79 размером 250×120×38 на цементно-известковом растворе с расшивкой швов.	по привязке	Кладка из керамического лицевого полнотелого кирпича γ = 1800(кг/м³) по ГОСТ 7484-78 размером 250×120×65 на цементно-известковом растворе с расшивкой швов	по привязке
—"—	Перемычки, м.б. кольцо эвакуационных лестниц.	Затирка неровностей. Окраска органо-силикатной краской	—"—	Затирка неровностей. Окраска органо-силикатной краской	—"—	Затирка неровностей, окраска органо-силикатной краской	—"—	Затирка неровностей, окраска органо-силикатной краской	—"—
—"—	Низ панелей под козырьками, низ маршей эвакуационных лестниц.	Затирка швов и неровностей, известковая побелка	—"—	Затирка швов и неровностей. Известковая побелка	—"—	Затирка швов и неровностей. известковая побелка	—"—	Затирка швов и неровностей. Известковая побелка	—"—
—"—	Междуэтажная панель /фрагмент 1, см. лист – 24/	известково-песчаная штукатурка. Окраска органо-силикатной краской	—"—	Кладка из керамического лицевого пустотелого кирпича γ=1450(кг/м³) по ГОСТ 7484-78 размером 250×120×65 на цементно-извест. р-ре с расшивкой швов	—"—	Кладка из силикатного лицевого пустотелого камня γ=1450(кг/м³) по ГОСТ 379-79 размером 250×120×38 на цементно-известков. растворе с расшивкой швов	—"—	Кладка из керамического лицевого полнотелого кирпича γ=1800(кг/м³) по ГОСТ 7484-78 размером 250×120×65 на цементно-известков. растворе расшивкой швов	—"—
—"—	Цоколь	Облицовка фасадной глазурованной гладкой плиткой размером 250×65×10 по ГОСТ 13996-77	—"—	Облицовка фасадной глазурованной гладкой плиткой размером 250×65×10 по ГОСТ 13996-77	—"—	Облицовка фасадной глазурованной гладкой плиткой размером 250×65×10 по ГОСТ 13996-77	—"—	Облицовка фасадной глазурованной гладкой плиткой размером 250×65×10 по ГОСТ 13996-77	—"—
—"—	Окна	Окраска масляной краской за 2 раза.	—"—	Окраска масляной краской за 2 раза	—"—	Окраска масляной краской за 2 раза	—"—	Окраска масляной краской за 2 раза	—"—
—"—	Двери	—"—	—"—	—"—	—"—	—"—	—"—	—"—	—"—

Наружная отделка панелей *)

I вариант — отделка фасадной керамической неглазурованной ковровомозаичной плиткой размером 48×48×4 по ГОСТ 13996-77 с шириной швов 15 мм.

II вариант — окраска органо-силикатными красками

III вариант — присыпка мраморной крошкой

*) Отделку выполнять по указаниям, Временной инструкции по заводской отделке и защите фасадных поверхностей стеновых панелей и блоков из ячеистых бетонов." РСН-29-68 Госстрой РСФСР.

Цвет №10 Альбом колеров. Стройиздат 1971

Схема кровли 1

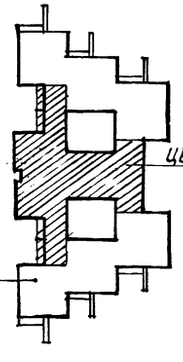

Цвет №84 Альбом колеров Стройиздат 1971

1. Облицовку цоколя фасадной глазурованной плиткой выполнить на цементно-песчаном растворе марки 100 на портландцементе с содержанием щелочей 0,6% по массе.
2. Кирпичную кладку наружного лицевого слоя кирпича производить с расшивкой швов согласно детали (см. лист 24).
3. Металлическую лестницу для выхода на кровлю, поручень и изделие металлическое эвакуационных лестниц окрасить масляной краской за 2 раза.
4. Вариант отделки кровли — после выполнения кровельных работ защитный слой кровли из гравия покрыть органо-силикатной краской, согласно схеме кровли 1, при помощи краскопульта.
5. Указания о марках кирпича по прочности и морозостойкости и о марках раствора даны в общих указаниях к проекту и на чертежах.

Инв. № подл. | Подпись и дата | Взам. Инв. №

Привязан:

Инв. №

Нач. АКМ	Пирогов		6.10.83	214-1-284.84 АС
Гл. констр.	Козырев		6.10.83	Типовые проекты детских ясель-садов на 190 280 и 330 мест
ГАП	Щербина		6.10.83	Детские ясли-сад на 280 мест
ГИП	Стельмашонок		6.10.83	Стадия: Р; Лист: 44; Листов:
Рук. гр.	Турлюк		15.7.83	
Ст. арх.	Ковганский		15.7.83	Ведомость отделки фасадов
Н. контр.	Чистякова		6.10.83	БЕЛГОСПРОЕКТ г. Минск

Копировал Кедрова Формат А2

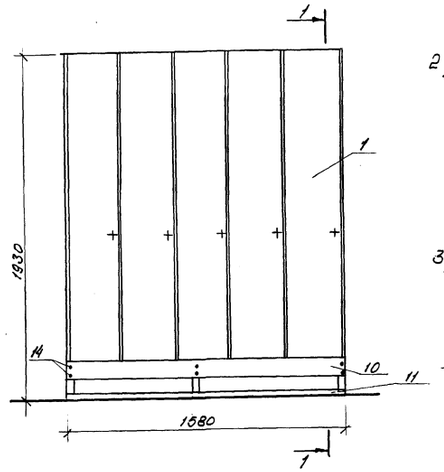

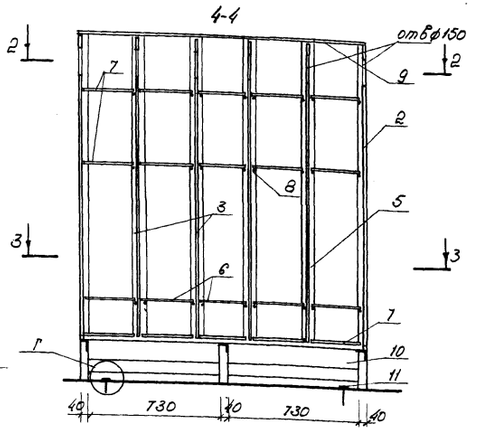

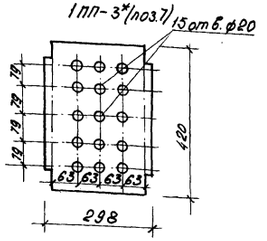

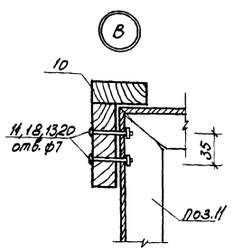

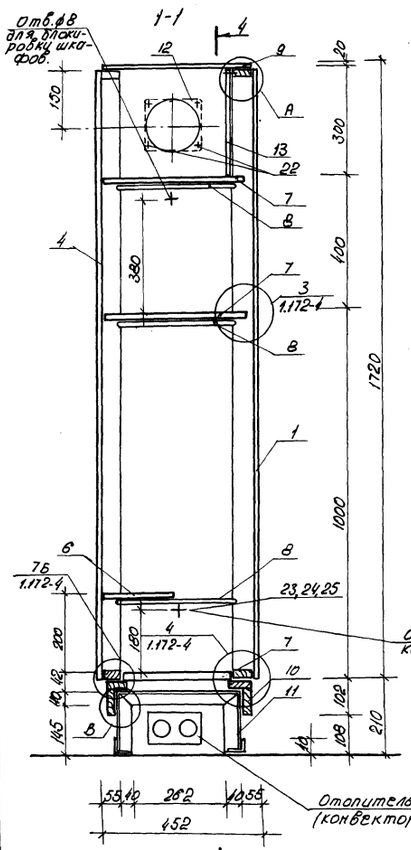

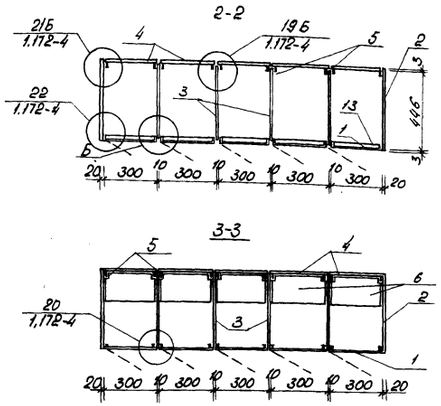

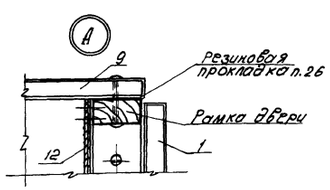

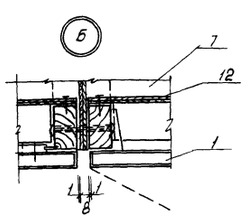

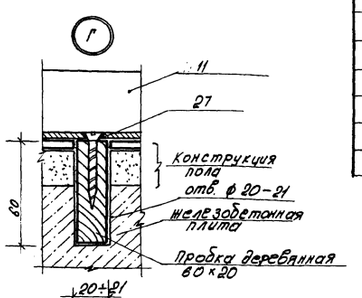

Перечень элементов на шкаф для одежды детей (с подсушкой) Ш-1

поз.	Обозначение	Наименование	Кол.	Расход материалов на 1 ш.			Примечание
				КВ, м3	ДСП, м2	ДВП, м2	
1	1.172-4-Д.19	Дверка шкафа ДШ17-3	5	0,004	0,5	—	
2	1.172-4-Д.68	Боковая стенка из полотна задней стенки ПС17-4,5	2	—	0,7	—	с отв. ф150
3	1.172-4-Д.93	Стенка промежуточная ДСП-1 h=1700	4	—	—	0,80	Укороченная с отв. ф150
4	1.172-4-Д.63	Стенка задняя СШ17-3	5	0,004	0,5	—	
5	1.172-4-Д.98	Монтажный брус МБ-1 l=1700	10	0,0016	—	—	
6	см. лист ИД-3	Полка ИД-1	5	—	—	—	
7	1.172-4-Д.95	Полка перестановная 1ПП-3*	15	—	0,12	—	Выполнить отверстиями
8	1.172-4-Д.102	Полкодержатель ПД-1	30	0,0006	—	—	
9	1.172-4-Д.96	Полка антресольная 1ПА6,1500	1	—	0,68	—	
10	1.172-4-Д.109	Плинтус п.м.	3,180	0,002	—	—	
11	см. лист ИМ-3	ИМ-1	1	14,86кг	—	—	
12	см. лист ИД-3	Заглушка ИД-2	2	—	—	—	
13	ГОСТ 4598-74*	Плиты древесно-волокнистые	Перегородка 294×294	5	—	—	0,090
14	ГОСТ 1478-75*	Винт М6×35-001	12	—	—	—	
15	1.172-4-Д.111	Уголь ник УМ-2	46	0,015кг	—	—	
16	1.172-4-Д.112-Д.113	Винт с гайкой стяжной В-2	168		—	—	
17	ОСТ 13-10-75	Крючки для одежды	5		—	—	
18	ГОСТ 5915-70*	Гайка М8-001	12		—	—	
19	ГОСТ 6402-70*	Шайба пружинная 6А65Г	12		—	—	
20	ГОСТ 11371-78	Шайба 8-001	12		—	—	
22	ГОСТ 1148-80*	Шуруп 3×18 для заглушки	4		—	—	
23	ГОСТ 7801-81	Болт М8-45-011	2		—	—	
24	ГОСТ 11371-78	Шайба 8-011	2		—	—	
25	ГОСТ 5915-70*	Гайка М8-011	2		—	—	
26	ТУ38-005 204-71	Резиновая прокладка 25×5	4,16м		—	—	
27	ГОСТ 1145-80*	Шуруп 1-4×45	4		—	—	

Шкафы для одежды детей с подсушкой запроектированы на основании серии 1.172-4. Лист смотреть совместно листами ИД-3, ИМ-3.
При блокировке шкафов соединение производится винтами.
Дверные полотна и лицевые поверхности деревянных элементов окрасить нитроэмалью ГОСТ 64-77 ярких светлых тонов.
Полка антресольная имеет резиновые прокладки, обеспечивающие плотность соединения ее с вертикальными элементами.
При блокировке шкафов в зависимости от левого или правого подсоединения к коробу вытяжной вентиляции отверстие в крайнем шкафу закрывается заглушкой.

Всего шкафов Ш-1: 56

				214-1-284.84 АС
Нач. АКМ5	Пирогов		6.83	Типовые проекты детских ясель-садов на 190 280 и 330 мест
Гл. констр.	Козырев		6.83	
ГАП	Щербина		6.83	Детские ясли-сад на 280 мест
ГИП	Стельмашонок		6.83	Стадия Р; Лист 45; Листов
Рук. гр.	Туранок		5.83	
Арх.	Карленко		8.83	Шкаф для одежды детей с подсушкой Ш-1
Н. контр.	Чистякова		6.83	БЕЛГОСПРОЕКТ г. Минск

Привязан

Инв. № подл. | Подпись и дата | Взам. инв. №

Копировал Кедрова Формат А2

1476-02

План подвесного потолка в осях С-Н; 8 на отм. 2.600; 2.400

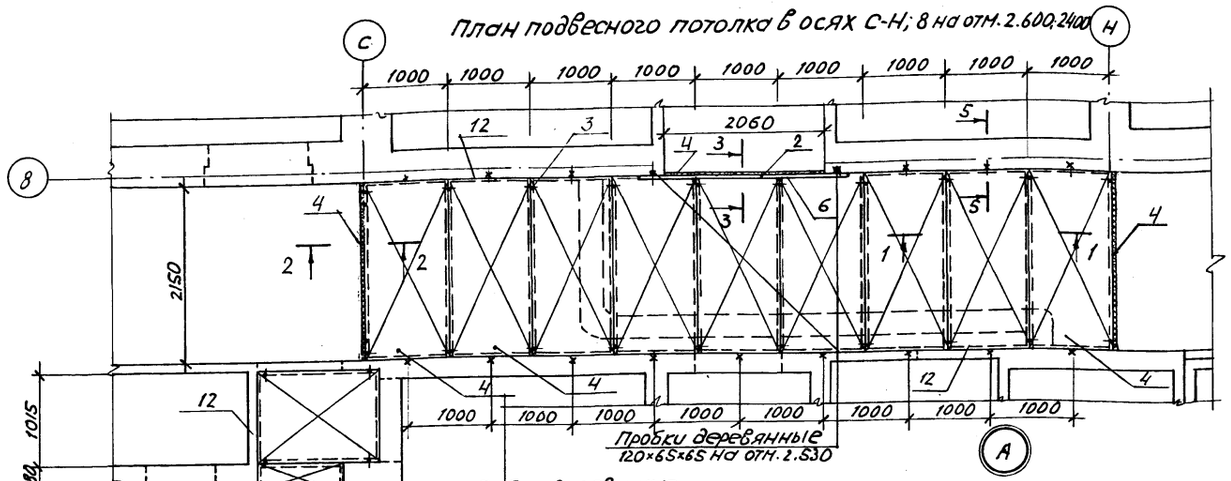

1-1

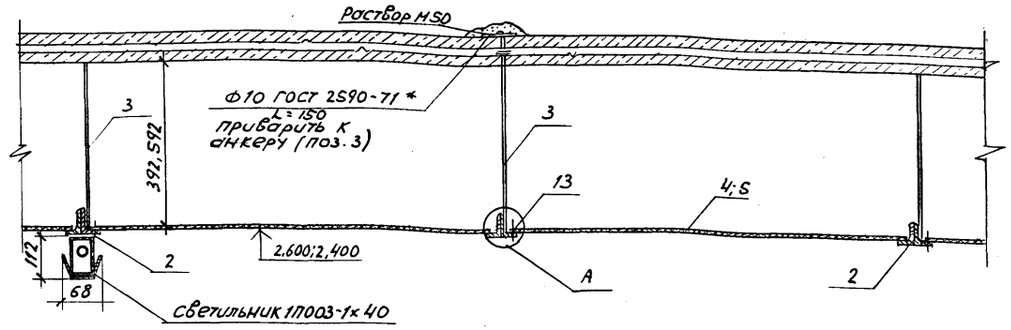

3-3

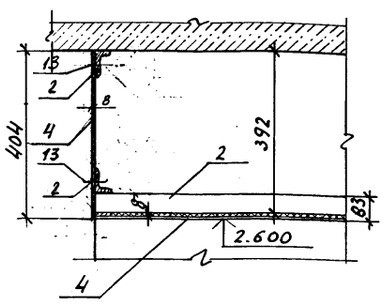

2-2

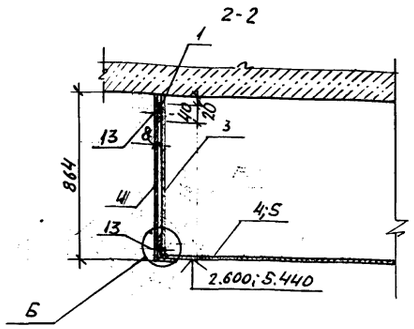

4-4

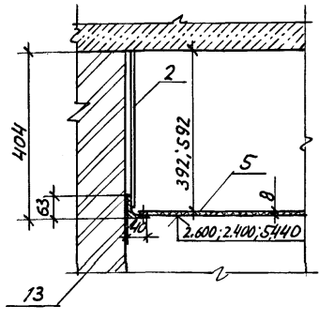

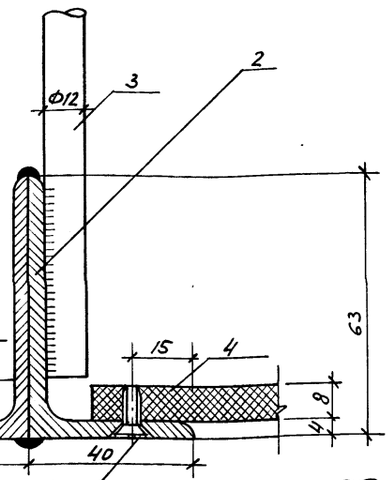

План подвесного потолка в осях 7-6, Н/1 на отм. 5.440

План подвесного потолка в осях 7-6, Л/1 на отм. 5.440

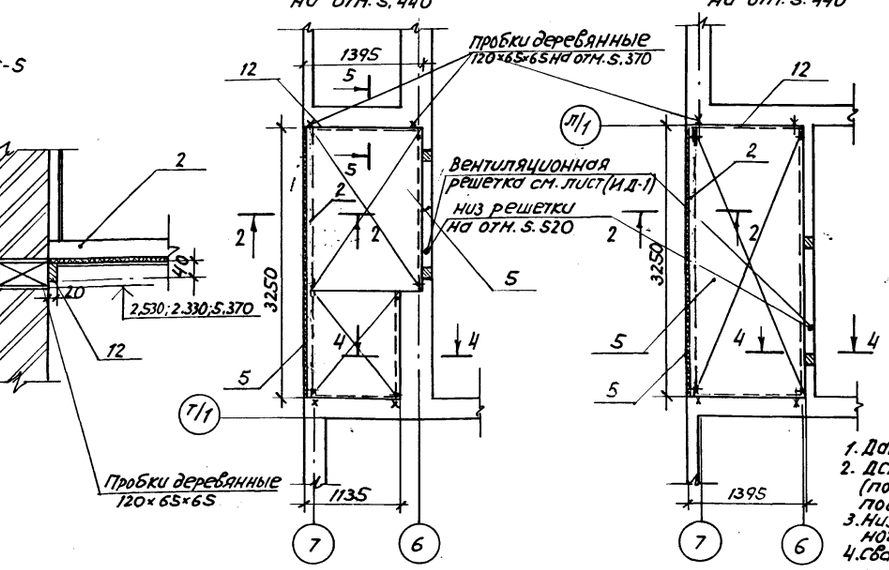

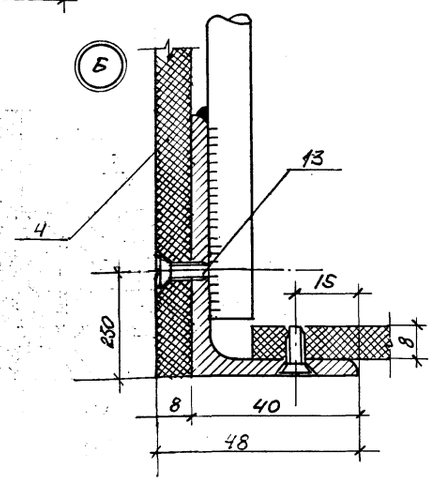

1. Данный лист рассматривать с листами 11, 14;
2. ДСП (поз. 6), уголки (поз. 2) и анкера (поз. 3) красить нитроэмалью за 2 раза под цвет отделки подвесного потолка.
3. Низ (асбестоцементные плиты) подвесного потолка окрасить клеевой краской.
4. Сварные швы перед покраской тщательно зачистить, сверху производить электродами Э-42.

№ поз.	Обозначение	Наименование	Кол-во шт.	Масса кг	Примеч.
		Подвесные потолки на отметке 2,400; 2,600; 5900			
1		полоса $\frac{В-2\ 4\times50\ ГОСТ\ 103-76}{Ст\ 3кп\ ГОСТ\ 8422-76}$		20,25	12,9 м.п.
2		Уголок $\frac{Б-63\times40\times4\ ГОСТ\ 8510-72*}{Ст\ 2сп\ ГОСТ\ S3S-29*}$		250,00	74,0 м.п.
3		Круг $\frac{Ф10\ ГОСТ\ 2590-71*}{Ст\ 3\ ГОСТ\ S3S-79*}$		23,8	33,6 м.п.
4		ЛП-П-2,4×1,5-8 ГОСТ 18124-75*	13	71,50	
5		ЛП-П-3,6×1,5-8 ГОСТ 18124-75*	7	119,00	
6					
7					
8		Шуруп 1-5×50 ГОСТ 1145-80*	200	1,2	
9					
10					
11					
12		Брус 20×40	10		40,0 м.п.
13		Винт 4×12-021 ГОСТ 10619-80	200	0,84	

Привязан:

Инв. №

Нач. АКМС	Пирогов			214-1-284.84 АС
Гл. констр.	Козырев			Типовые проекты детских яслей-садов
ГАП	Щербина			Детские ясли-сад на 280 мест
ГИП	Стельмашонок			Стадия: Р; Лист: 46; Листов:
Рук. гр.	Турлюк			Подвесные потолки
Арх.	Брылев			БЕЛГОСПРОЕКТ г. Минск
Н. контр.	Цыстякова			

Инв. № подл. | Подпись и дата | Взам. инв. №

Спецификация элементов заполнения проемов выше отм. 0.000

Поз. обознач.	Обозначение	Наименование	Количество шт. 1эт	2эт	Всего	Масса	Примечание
1	2	3	4	5	6	7	8
1	ГОСТ 11214-78	ОР 18-13,5Б	52	54	106		
2	То же	ОР 18-13,5Б Л	18	26	44		
3	"	ОР 18-12Б	4	—	4		
4	"	ОР 18-12Б Л	2	—	2		
5	"	ОР 18-9Б	14	22	36		
6	"	ОР 9-9	7	4	11		
7	"	ОР 9-9Л	4	4	8		
8	ГОСТ 11214-78	ОР 18-9Г	1	—	1		
9	"	БР 22-9	3	3	6		
10	"	БР 22-9Л	3	3	6		
11	"	БР 24-9	1	—	1		
12	"	БР 24-9Л	1	—	1		
13	"	ОР 6-9	6	2	8		
14	"	ОР 15-7,5Л	16	—	16		
15	"	ФН-1	6	6	12		см. лист НДА
16	ГОСТ 11214-78	ОР 9-13,5	—	4	4		
Д-1	ГОСТ 6629-74*	Глухие ДГ21-7П	3	5	8		
Д-2	То же	Глухие ДГ21-7ЛП	3	5	8		
Д-3	"	Глухие ДГ21-8	6	4	10		
Д-4	"	Глухие ДГ21-8Л	6	3	9		
Д-5	"	Глухие ДГ21-9	8	8	16		
Д-6	"	Глухие ДГ21-9Л	13	8	21		
Д-7	"	Остекленные ДО21-9	4	3	7		
Д-8	"	Остекленные ДО21-9Л	4	3	7		
Д-9	"	Остекленные ДО21-13	8	9	17		
Д-10	"	Остекленные ДО24-15	4	4	8		
Д-11	"	Глухие ДГ21-10Л*	1	—	1		
Д-12	"	Глухие ДГ21-10	1	—	1		
Д-13	"	Глухие ДГ21-10Л	1	—	1		
Д-14	ГОСТ 24698-81	Слуховые ДС19-9Г	2	2	4		
Д-15	То же	Слуховые ДС19-9ЛГ	4	2	6		
Д-16	"	Слуховые ДС19-9ЛУ	1	—	1		
Д-17	"	Входные ДН24-10Л	1	—	1		
Д-18	"	Входные ДН24-10АЦ	1	—	1		
Д-19	"	Входные ДН21-9	1	—	1		
Д-20	"	Входные ДН21-9Л	1	—	1		
Д-21	"	Входные ДН24-13	4	—	4		
Д-22	"	Входные ДН24-13Л	3	—	3		
Д-23	"	Входные ДН24-15	1	—	1		
Д-24	ГОСТ 24698-81	Входные ДН24-15Л	1		1		
Д-25	То же	Тамбурные ДН24-15	1		1		
Д-26	"	Тамбурные ДН24-15Л	1		1		
Д-27	"	Тамбурные ДН24-10Л	1		1		
Д-28	"	Тамбурные ДН21-9	2		2		
Д-29	"	Тамбурные ДН24-10-АЦ	1		1		
Д-30	"	Тамбурные ДН24-13	4		4		
Д-31	"	Тамбурные ДН24-13Л	3		3		
Д-32	Альбом „Гипрохолод" 13615	ПС-1	1		1		
Д-33	ГОСТ 24698-81	Лоз ДЛ 13-15	2		2		
ПК		ПК	4	4	8		см. лист НДЗ
АН		АН	12	4	16		см. лист НДЗ
Д-34	ГОСТ 6629-74*	Глухая АГ21-10	1		1		см. примечание 3

Спецификация столярных изделий выше отм. 0.000

Поз. обознач.	Обозначение	Наименование	Количество шт. 1эт	2эт	Всего	Масса	Примечание
ПДЛ	ГОСТ 8242-75	Поручень тип 1 ℓ=3300	—	—	6		
ПДЛ	То же	ℓ=1400	—	—	3		
Наличник	"	Наличник тип 2 м.п.	—	—	132		
Наличник	"	Наличник тип 1 м.п.	—	—	132		
ПД 28-15	ГОСТ 17280-79	ПД 28-15	16	18	34		
ПД 25-15	То же	ПД 25-15	2	—	2		
ПД 22-15	"	ПД 22-15	2	4	6		
ПД 19-15	"	ПД 19-15	2	4	6		
ПД 15-15	"	ПД 15-15	8	12	20		
ПД 13-15	"	ПД 13-15	2	2	4		
ПД 19-25	"	ПД 19-25	4	4	8		
ПД 15-25	"	ПД 15-25	26	24	50		
ПД 13-25	"	ПД 13-25	14	20	34		

1. Для защиты от механических повреждений, снижения шума и теплопотерь двери наружные тамбурные и двери ведущие в лестничные клетки должны быть укомплектованы дверными закрывателями типа ЗД 1 по ГОСТ 5091-78*, уплотняющими прокладками по ГОСТ 10174-72, остановами фиксаторами тип УД 1 по ГОСТ 5091-78* и регулируемыми защелками ЗЩ-4 ГОСТ 5089-78*.
2. В двухпольных дверях должны устанавливаться шпингалеты по ГОСТ 5091-79.
3. Полотно Д-34 покрыть асбестовым картоном б=5мм по ГОСТ 2850-80, защитить тонколистовой оцинкованной сталью б=0.3-0.8мм по ГОСТ 7118-78 с обеих сторон по ГОСТ 24698-81.

Инв. № подл. | Подпись и дата | Взам. инв. №

Привязан:

Инв. №

				214-1-284.84 АС
Нач. АКМ-5	Пирогов		6.10.83	Типовые проекты детских яслей-садов на 190, 280 и 330 мест
Гл. констр.	Козырев		6.10.83	
ГАП	Шербино		6.10.83	Детские ясли-сад на 280 мест
ГИП	Стельмашонок		6.10.83	
Рук. гр.	Турлюк		15.12.83	
Ст. арх.	Прохоров		15.12.83	Спецификация столярных изделий выше отм. 0.000 (вариант с применением панелей)
Арх.	Корленко		15.12.83	
Н. контр.	Чистякова		6.10.83	

Стадия	Лист	Листов
Р	47	

Белгоспроект г. Минск

Копировала Цапкалова Формат А2

1478-02

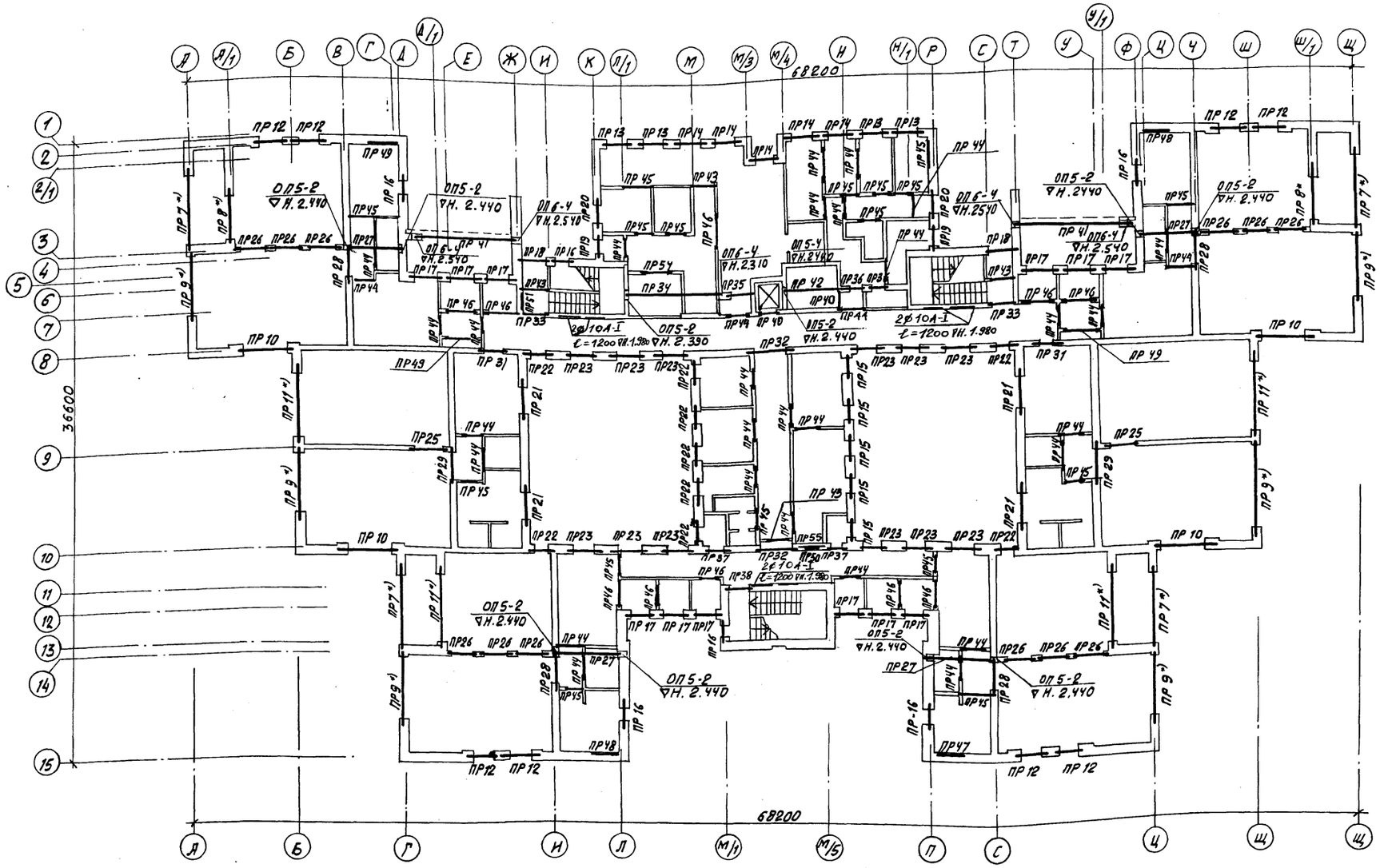

*) Типы перемычек в варианте стен с панелями отсутствуют.

1. Ведомость перемычек см. листы 50÷52.
2. Спецификацию перемычек см. лист 53.

Инв. № подл. | Подпись и дата | Взам. инв. №

Привязан

Инв. №

Нач. АКМ-5	Пирогов		10.10.83
Гл. констр.	Козырев		10.10.83
ГАП	Щербина		6.10.83
ГИП	Стельмашонок		22.8.83
Рук. гр.	Егорова		3.8.83
Н. контр.	Чистякова		10.10.83

214-1-284.84 АС

Типовые проекты детских яслей-садов на 190, 280, 330 мест

Детские ясли-сад на 280 мест

Стадия	Лист	Листов
Р	48	

Схема расположения типов перемычек 1 этажа

БЕЛГОСПРОЕКТ г. Минск

Копировал: Федотенко Формат 2А

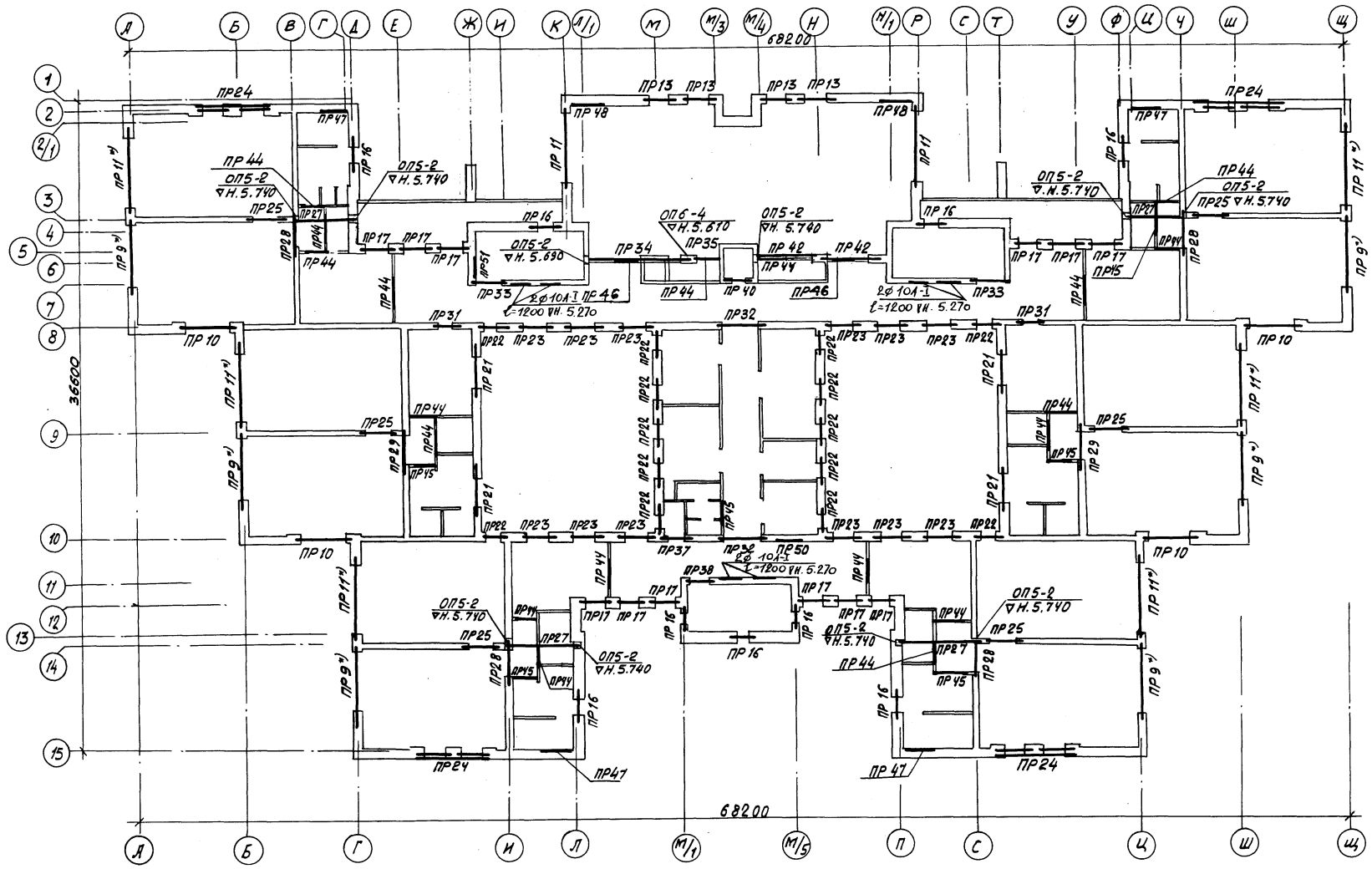

1. Ведомость перемычек см. листы 50÷52.
2. Спецификацию перемычек см. лист 53.

*) Типы перемычек в варианте стен с панелями отсутствуют.

Нач. АКМС	Пирогов		10.10.83
Гл.конст.	Козырев		10.10.83
ГАП	Щербина		6.10.83
ГИП	Стрельмашонок		22.8.83
Рук.гр.	Егорова		3.8.83
Инжен.	Серебринова		10.10.83
Н.контр	Чистякова		10.10.83

214-1-284.84 АС

Типовые проекты детских яслей-садов на 190, 280, 330 мест

Детские ясли-сад на 280 мест

Стадия	Лист	Листов
Р	49	

Схема расположения типов перемычек 2 этажа

БЕЛГОСПРОЕКТ г. Минск

Привязан

Инв. №

Инв.№ подл. | Подпись и дата | Взам. инв.№

Копировал: Федотенко Формат 2 А

1478-02

Тип	Схема сечения δ=510	Схема сечения δ=640
ПР 7	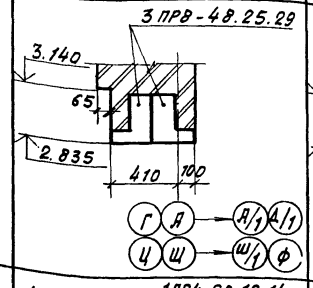	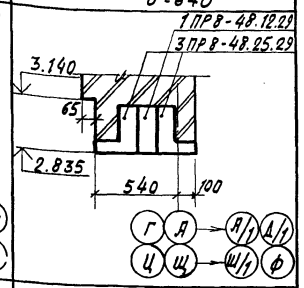
ПР 8	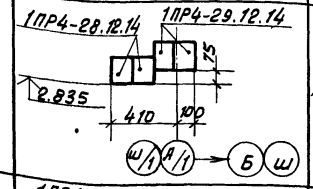	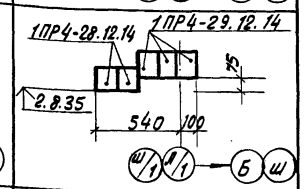
ПР 9	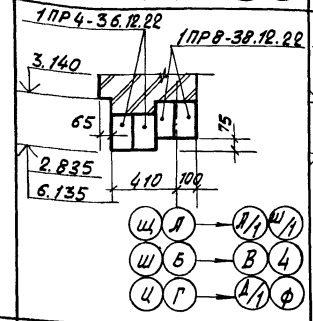	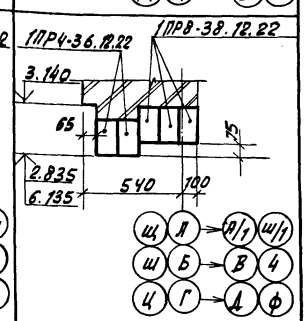
ПР 10	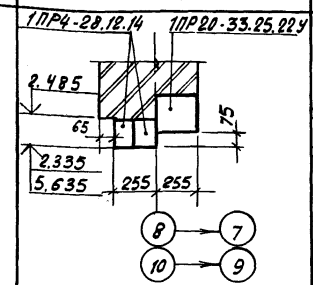	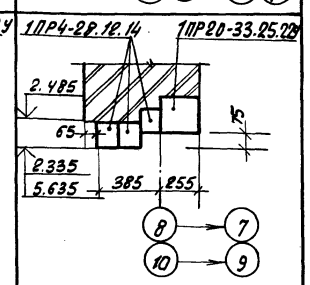
ПР 11	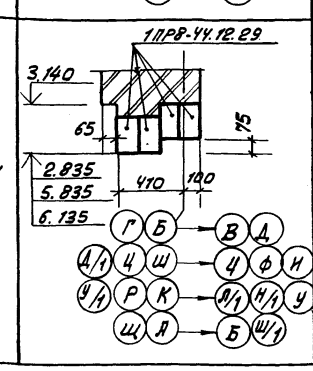	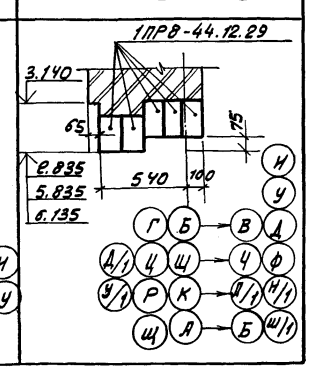

Тип	Схема сечения δ=510	Схема сечения δ=640
ПР 12	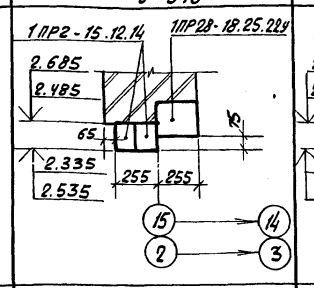	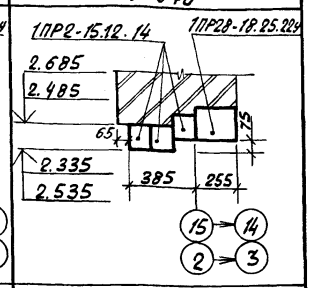
ПР 13	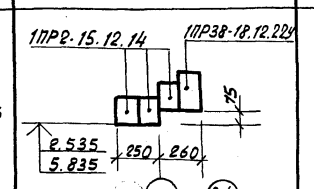	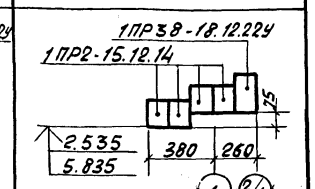
ПР 14	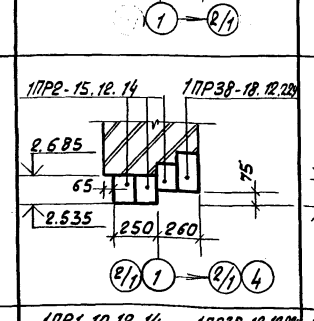	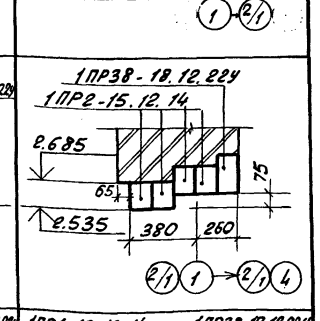
ПР 15	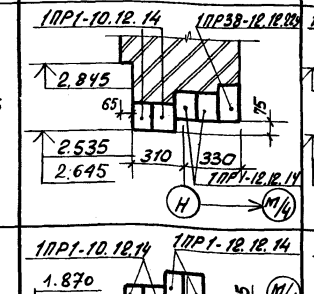	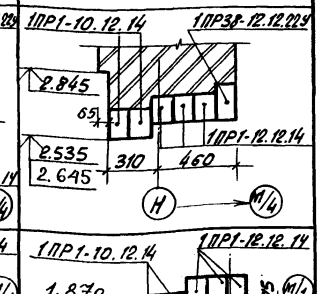
ПР 16	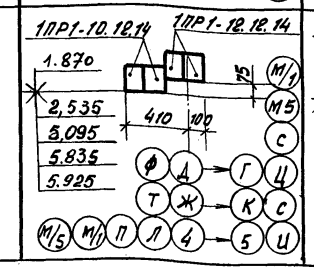	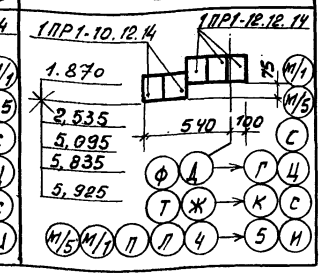

Тип	Схема сечения δ=510	Схема сечения δ=640
ПР 17	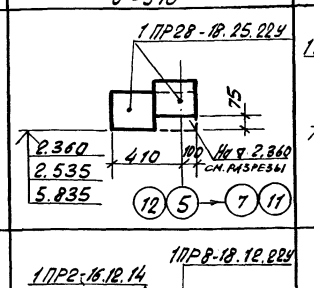	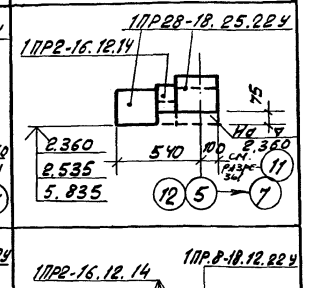
ПР 18	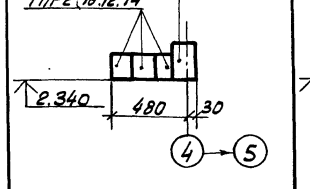	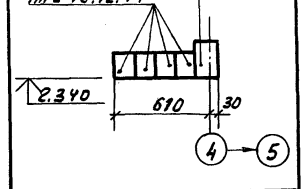
ПР 19	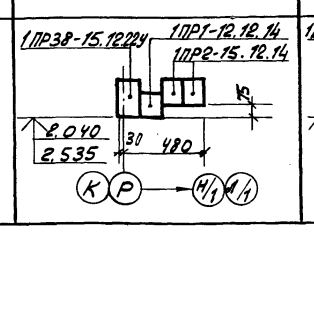	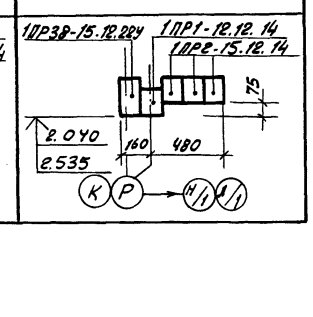

1. Продолжение ведомости перемычек наружных стен см. лист 51.
2. Схему расположения типов перемычек и спецификацию см. листы 48, 49, 53.
3. Ведомость перемычек наружных стен разработана для толщин стен при температуре наружного воздуха $t_н$=-30°С; для толщин стен 510 и 640мм при температурах -25°С и -20°С следует пользоваться этой же ведомостью.

Инв. № подл. | Подпись и дата | Взам. инв. №

Привязан

Инв. №

Нач. ЛКМС	Пирогов		10.10.83	214-1-284.84 АС
Гл. констр.	Козырев		10.10.83	Типовые проекты детских яслей-садов на 190, 280 и 330 мест
ГАП	Щербина		6.10.83	Детские ясли-сад на 280 мест
ГИП	Стельмашонок		22.8.83	Стадия: Р; Лист: 50; Листов:
Рук. гр.	Егорова		3.8.83	Ведомость перемычек наружных стен
Н. контр.	Чистякова		10.10.83	БЕЛГОСПРОЕКТ г. Минск

Ведомость перемычек наружных стен (продолжение)

Тип	Схема сечения δ=510	Схема сечения δ=640
ПР20	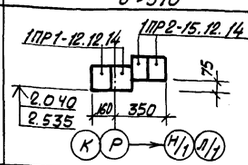	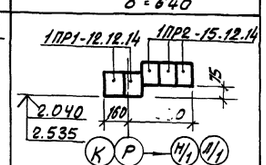
ПР21	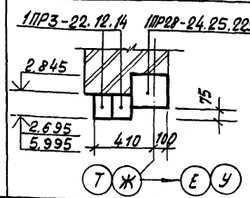	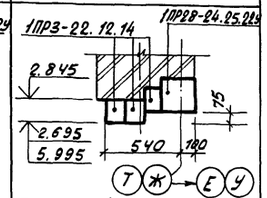
ПР22	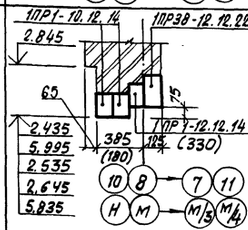	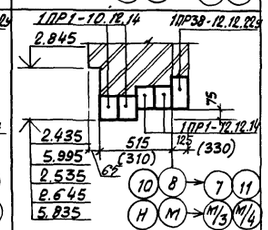
ПР23	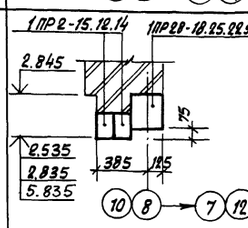	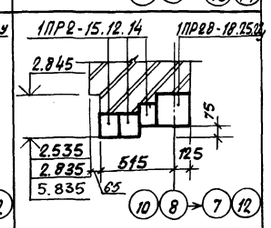
ПР24	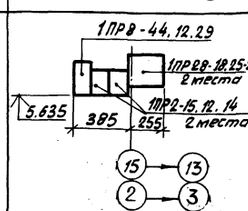	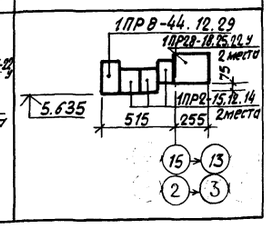

Ведомость перемычек внутренних стен

Тип	Схема сечения
ПР25	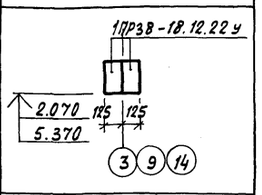
ПР26	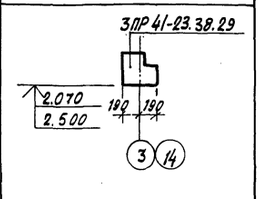
ПР27	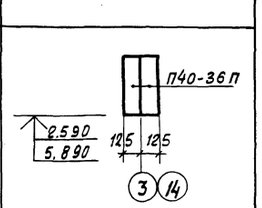
ПР28	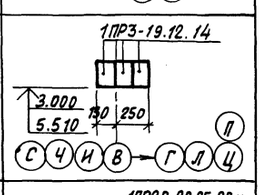
ПР29	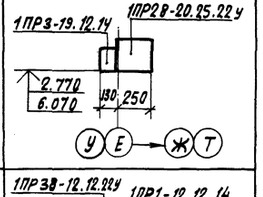
ПР31	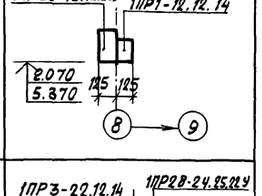
ПР32	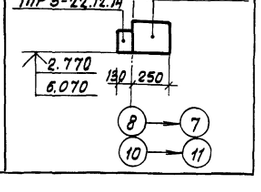
ПР33	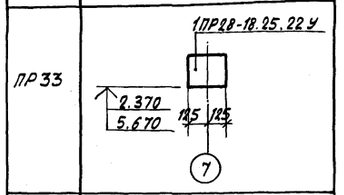
ПР34	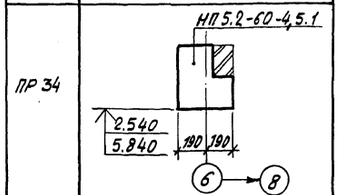
ПР35	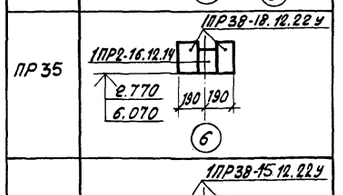
ПР36	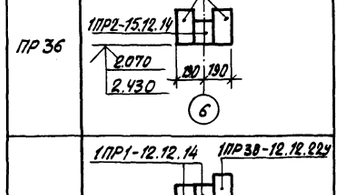
ПР37	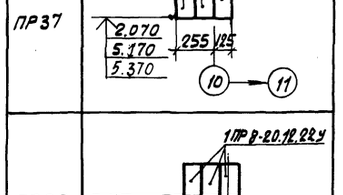
ПР38	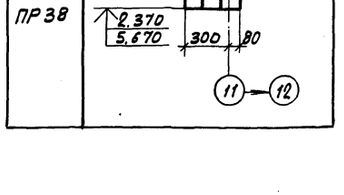
ПР40	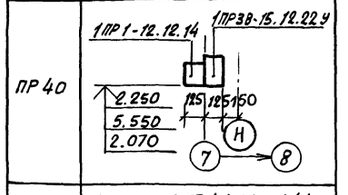
ПР41	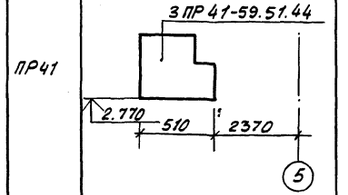
ПР42	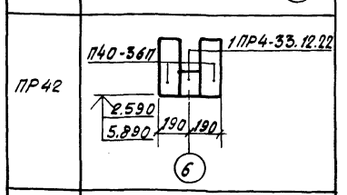
ПР43 ПР44 ПР45 ПР46	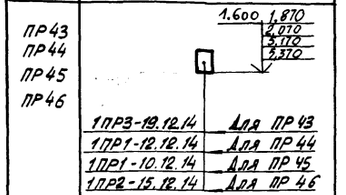

Тип	Схема сечения
ПР47 ПР48 ПР49	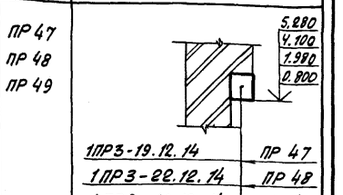
ПР50 ПР51	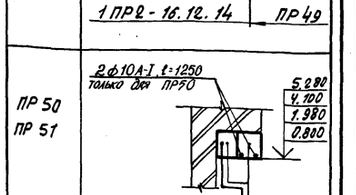
ПР54	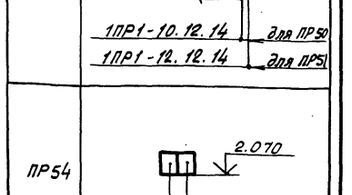
ПР55	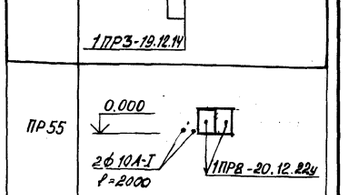

1. Схему расположения типов перемычек и спецификацию см. листы 48, 49, 53.
2. Типы ПР 30, ПР 39 и ПР 43 - не использованы

Привязан

Инв. №

Нач. ВКМ 5	Пирогов		10.11.83
Гл. констр.	Козырев		10.11.83
Гл. п.	Щербина		10.11.83
ГИП	Стельмощенко		21.11.83
Рук. гр.	Егорова		3.11.83
Н. контр.	Чистякова		10.11.83

214-1-284.84 АС

Типовые проекты детских яслей-садов на 190, 280 и 330 мест

Детские сад-ясли на 280 мест

Стадия	Лист	Листов
Р	51	

Ведомости перемычек наружных (продолжение) и внутренних стен

БЕЛГОСПРОЕКТ г. Минск

Копировал: Федотенко

Формат А4

1478-02

Инв. № подл. | Подпись и дата | Взам. инв. №

Тип	Схема сечения
ПР7	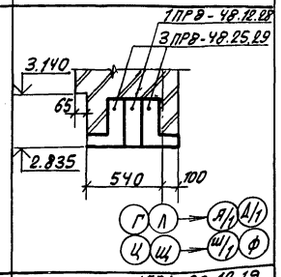
ПР8	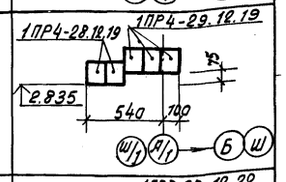
ПР9	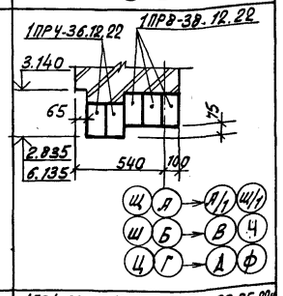
ПР10	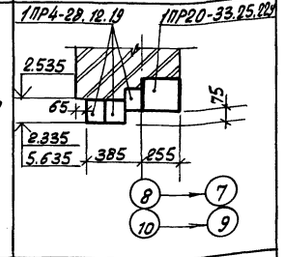
ПР11	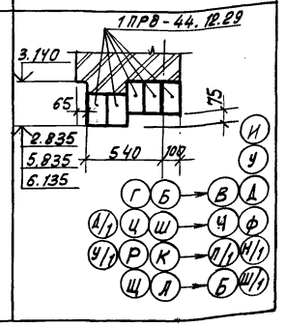

Тип	Схема сечения
ПР12	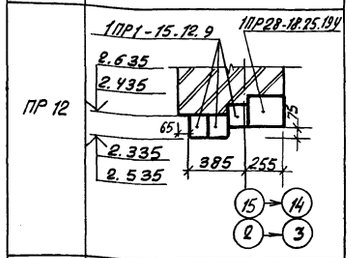
ПР13	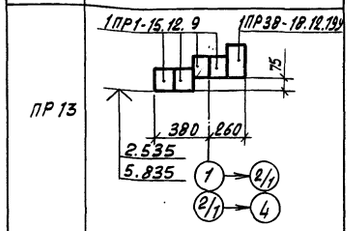
ПР14	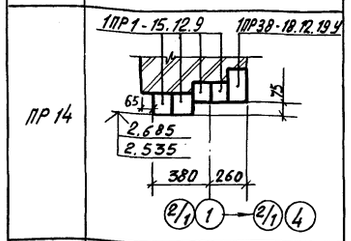
ПР15	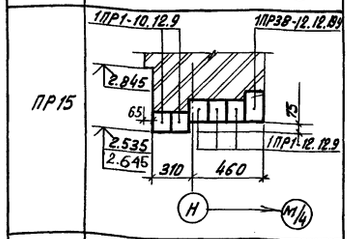
ПР16	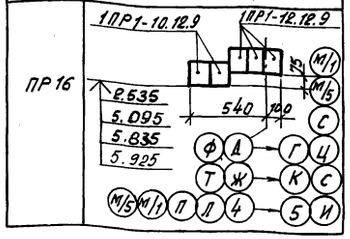

Тип	Схема сечения
ПР17	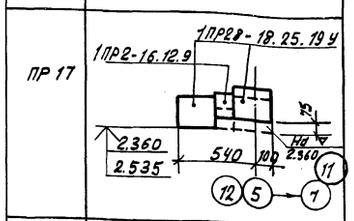
ПР18	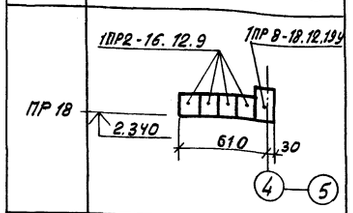
ПР19	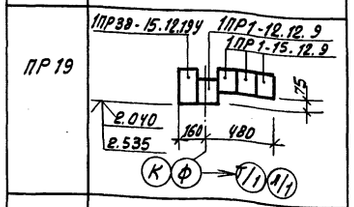
ПР20	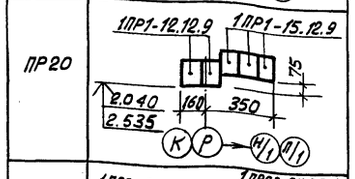
ПР21	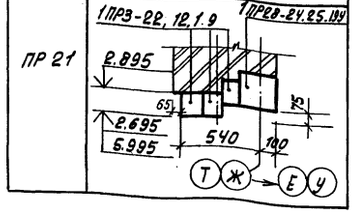

Тип	Схема сечения
ПР22	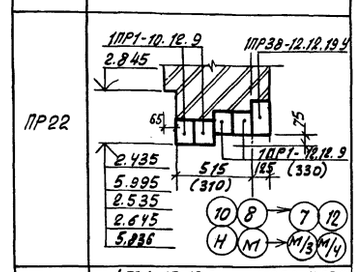
ПР23	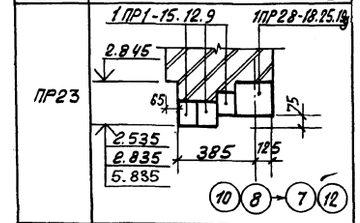
ПР24	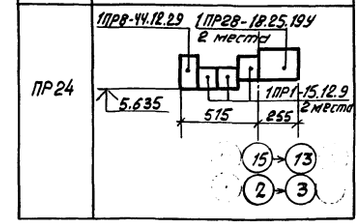

1. Ведомость перемычек внутренних стен см. лист 51.

2. Схему расположения типов перемычек и спецификацию см. листы 48,49,53.

3 Настоящая ведомость разработана для случая применения при конкретной привязке утолщенного кирпича.

				214-1-284.84 АС	
Нач. АКМС	Пирогов		10.11.83	Типовые проекты детских яслей-садов на 190, 280 и 330 мест	
Гл. констр.	Ковырев		10.11.83	Детские ясли-сад на 280 мест	Стадия: Р; Лист: 52; Листов:
ГАП	Щербина		6.11.83		
ГИП	Стельмашонок		22.8.83		
Рук. гр.	Егорова		3.8.83	Ведомость перемычек наружных стен (утолщ. кирпич)	БЕЛГОСПРОЕКТ г. Минск
Н. контр.	Чистякова		10.11.83		

Привязан:

Инв. №

Взам. инв. №

Подпись и дата

Инв. № подл.

Копировал Федотенко

Формат А4

Марка, поз.	Обозначение	Наименование	Кол. шт. Наружн. стены δ=510 1эт.	Наружн. стены δ=510 2эт.	Наружн. стены δ=640 1эт.	Наружн. стены δ=640 2эт.	Внутр. стены 1эт.	Внутр. стены 2эт.	Наружн. стены (утолщ. кирп) 1эт.	Наружн. стены (утолщ. кирп) 2эт.	Масса ед., кг.	Примечание
	1.138-10, Вып. 1	1ПР38-18.12.22 У	9	4	9	4	6	14			125	
	То же	1ПР38-15.12.22 У	2		2		6	1			100	
	"	1ПР38-12.12.22 У	14	14	14	14	4	3			75	
	1.138-10, Вып. 4	1ПР20-33.25.22 У	4	4	4	4			4	4	450	
	То же	1ПР28-20.25.22 У					2	2			275	
	"	1ПР28-18.25.22 У	44	44	44	44	2	2			250	
	"	1ПР8-38.12.22	12	12	18	18			18	18	250	панельн.
	"	1ПР8-18.12.22 У	2		2						185	
	"	1ПР4-36.12.22	12	12	12	12			12	12	250	панельн.
	"	1ПР4-29.12.14	4		6						125	панельн.
	"	1ПР4-28.12.14	12	8	16	12					125	панельн.
	"	1ПР3-22.12.14	8	8	12	12	4	4			100	
	"	1ПР3-19.12.14					21	18			75	
	"	1ПР2-16.12.14	6		20	12	4	1			75	
	"	1ПР2-15.12.14	75	44	108	64	12	2			75	
	"	1ПР1-12.12.14	37	28	60	49	42	25			50	
	"	1ПР1-10.12.14	40	42	42	42	20	14			50	
	1.138-10. Вып. 3	3ПР41-59.51.44					2				2920	
	То же	3ПР41-23.38.29					12				535	
	"	3ПР8-48.25.29	8		8				8		525	панельн.
	1.138-10, Вып. 1	1ПР8-20.12.22 У					5	3			125	
	То же	1ПР28-24.25.22 У	4	4	4	4	2	2			325	
	"	1ПР4-33.12.22					1	2			225	
	1.138-10, Вып. 4	1ПР8-44.12.29	16	36/12	20	44			20	44	385	панельн.
	1.225-2, Вып. 5	П40-36 П					10	12			430	
	1.225-1	НП 5,2-60-4,5.1					1	1			2080	
	1.138-10, Вып. 5	1ПР38-18.12.19 У							9	4	105	
	То же	1ПР38-15.12.19 У							2		90	
	"	1ПР38-12.12.19 У							14	14	75	
	"	1ПР28-24.25.19 У							4	4	290	
	"	1ПР8-18.12.19 У							2		105	
	"	1ПР4-29.12.19							6		170	

Марка, поз.	Обозначение	Наименование	Кол. шт. Наружн. стены δ=510 1эт.	Наружн. стены δ=510 2эт.	Наружн. стены δ=640 1эт.	Наружн. стены δ=640 2эт.	Внутр. стены 1эт.	Внутр. стены 2эт.	Наружн. стены (утолщ. кирпич) 1эт.	Наружн. стены (утолщ. кирпич) 2эт.	Масса ед., кг.	Примечание
	1.138-10, Вып. 5	1ПР4-28.12.19							16	12	160	
	То же	1ПР3-22.12.19							12	12	125	
	"	1ПР2-16.12.9							20	12	45	
	"	1ПР1-15.12.9							108	64	40	
	"	1ПР1-12.12.9							60	49	35	
	"	1ПР1-10.12.9							42	42	30	
	"	1ПР28-18.25.19 У							44	44	215	
	1.138-10, Вып. 4	1ПР8-48.12.29			4				4		420	
	1.225-2, Вып. 5	ОП5-2 А III					10	10			45	
	То же	ОП5-4 А III					1				70	
	"	ОП6-4 А III					5	1			140	
	ГОСТ 5781-82	ф10 А-I									27.77	общ. расход

Привязан

Инв. №

Нач. ОКМ-5	Пирогов		10.10.83
Гл. констр.	Козырев		10.10.83
ГАП	Шербина		6.10.83
ГИП	Стельмашонок		22.8.83
Рук. вр.	Егорова		3.8.83
Инженер	Северинова		1.08.83
Н. контр.	Чистякова		10.10.83

214-1-284.84 АС

Типовые проекты детских яслей-садов на 190, 280, 330 мест

Детские ясли-сад на 280 мест

Стадия	Лист	Листов
Р	53	

Спецификация к схемам расположения типов перемычек

БЕЛГОСПРОЕКТ г. Минск

Копировал: Федотенко Формат 2А

1478-02

Инв. № подл. | Подпись и дата | Взам. инв. №

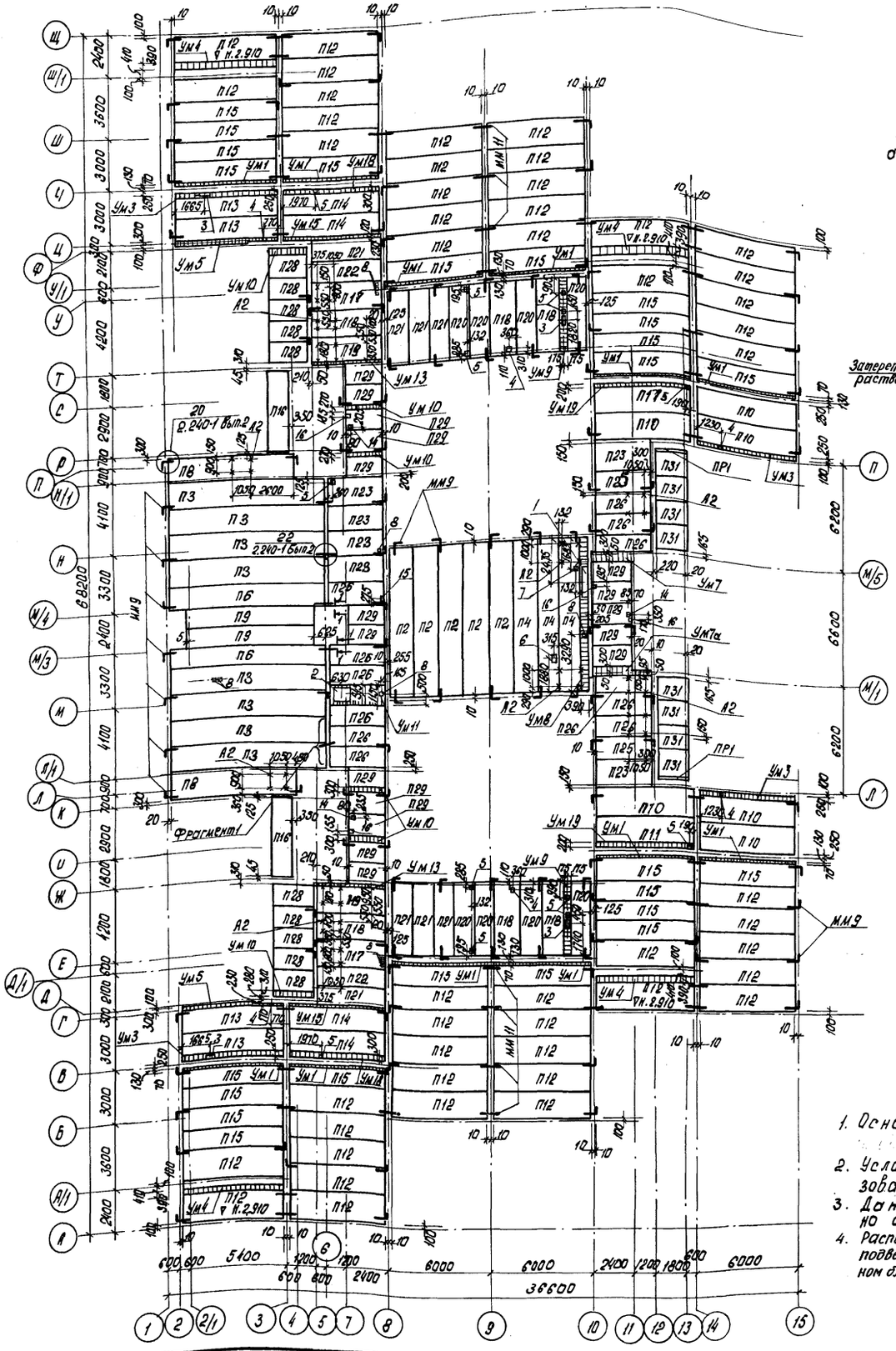

Деталь пропуска вентканалов через торцы плит перекрытия

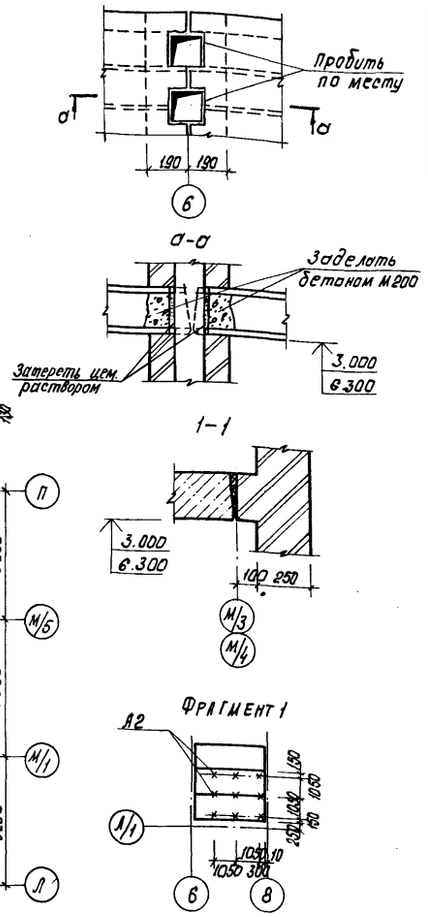

Спецификация к схемам расположения элементов перекрытий на отм. 3.000 и 6.300

Марка, поз.	Обозначение	Наименование	Кол. на эт. 1	2	Всего	Масса ед, кг.	Примечание
П2	1.241-1 вып. 21	ПК 90.15 - 6 АтУт	5	2	7	4190	
П3	То же	ПК90.15 - 4.5 АтУт	8	11	19	4190	
П4	"	ПК 90.12 - 8АтУт	3		3	3170	
П5	"	ПК90.12 - 6АтУт		2	2	3170	
П6	"	ПК 90.12 - 4.5 АтУт	2	3	5	3170	
П7	1.220.1-2 вып. 8	ПК 72.15 - 6 АтУт		2	2	4190	
П8	То же	ПК 72.15 - 4,5АТ-Ут	2		2	3375	
П9	"	ПК 72.12 - 4,5 АТ-Ут	2	2	4	2550	
П10	1.141 -1 вып.58	ПК8-60.15	6/12		6/12	2800	*)
П11	То же	ПК6-60.15	2		2		
П12	"	ПК4-60.15	48/42	70	118/112	2800	*)
П13	"	ПК8-60.12	4		4	2100	
П14	"	ПК6-60.12	4		4	2100	
П15	"	ПК4-60.12	24	18	42	2100	
П16	"	ПК8-48.12	2		2	1700	
П17	1.141-1 вып. 60	ПК 42.15-8Т	2		2	1970	
П18	То же	ПК42.15-6Т	6	4	10	1970	
П19	"	ПК42.15-4Т	2	6	8	1970	
П20	"	ПК 42.12-8Т	8		8	1490	
П21	"	ПК42.12-4Т	8	18	26	1490	
П22	"	ПК42.12-6Т	2		2	1490	
П23	"	ПК36.15-6Т	6	2	8	1700	
П24	"	ПК36.15-4Т		5	5	1700	
П25	"	ПК36.12-8Т	2		2	1280	
П26	"	ПК36.12-6Т	12	5	17	1280	
П27	"	ПК36.12-4Т		6	6	1280	
П30	"	ПК30.15-8Т		12	12	1425	
П28	"	ПК 24.12-8Т	10		10	867	
П29	"	ПК 24.12-6Т	17	17	34	867	
П31	1.243.1-4	ПТ 8-16.14	8		8	448	
ПР1	1.138-10 вып.1	1ПР8-18.12.22у	2		2	125	
ПР2	1.138-10 вып.2	2ПР6-20.38.14		4	4	275	

*) Количество плит, указанное в знаменателе — только для варианта стен с применением панелей.

1. Основные примечания см. лист 024.
2. Условная марка П1 не использована.
3. Данный лист смотреть совместно с листами 55,56,57.
4. Расположение анкеров для подвесного потолка в кухонном блоке см. лист 46.

Согласовано:
Сектор ОВ — Журавская
Сектор ВК — Уревич
Сектор ЭЛ. — Кирпичевская

Взам. инв. №
Подпись и дата
Инв. № подл.

Привязан:
Инв. №

Нач. АКМ-5	Пирогов		10.10.83
Гл. констр.	Козырев		10.10.83
ГАП	Щербина		6.10.83
ГИП	Стельмашов		22.8.83
Рук. гр.	Егорова		3.8.83
Н. контр.	Чистякова		10.10.83

214-1-284.84 АС

Типовые проекты детских яслей-садов на 190, 280 и 330 мест

Детские ясли-сад на 280 мест

Стадия	Лист	Листов
Р	54	

Схема расположения элементов перекрытия на отм. 3.000

БЕЛГОСПРОЕКТ г. Минск

Копировал Кедрова Формат А2

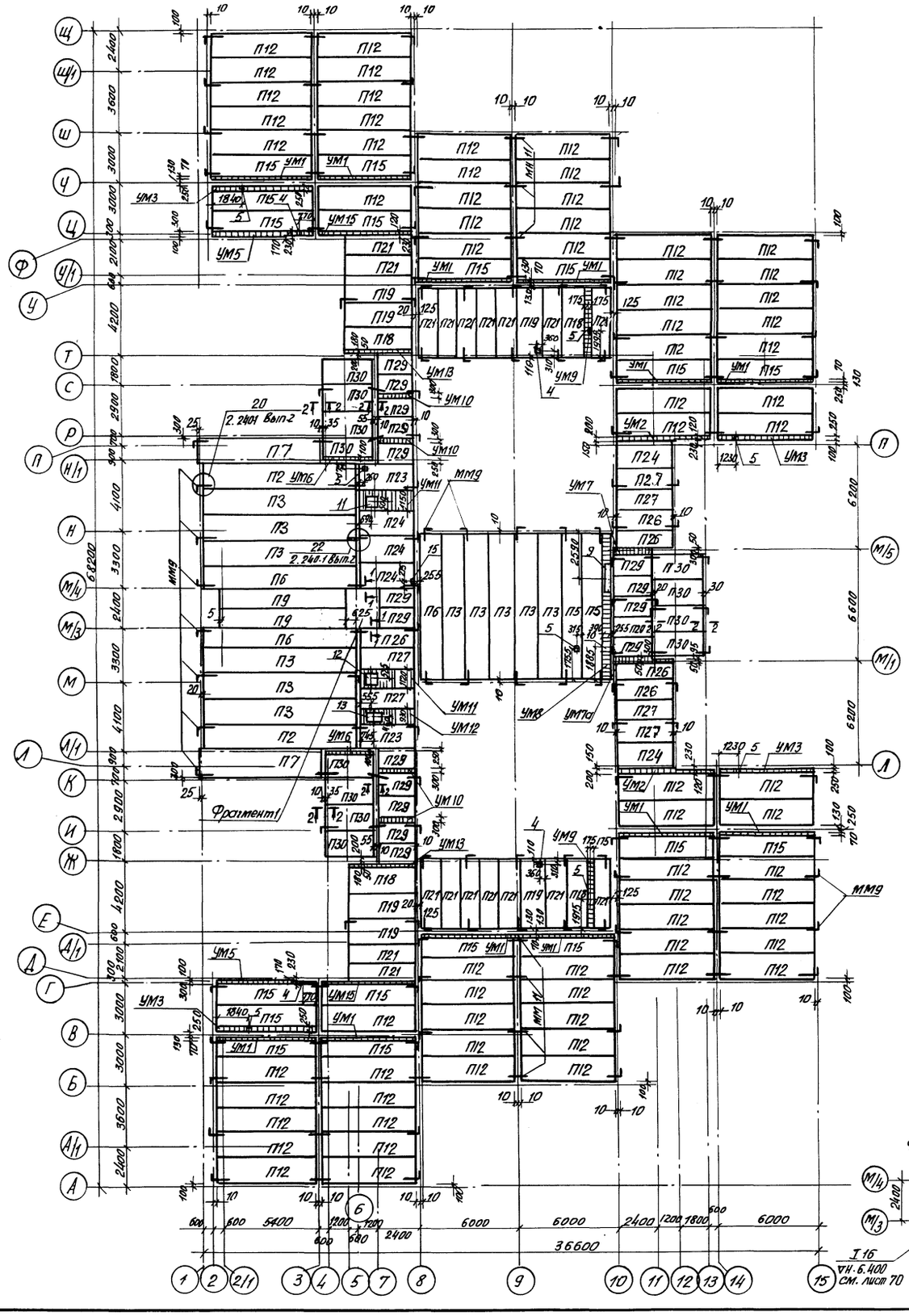

СПЕЦИФИКАЦИЯ К СХЕМАМ РАСПОЛОЖЕНИЯ ЭЛЕМЕНТОВ ПЕРЕКРЫТИЙ НА ОТМ. 3.000 И 6.300 (ПРОДОЛЖЕНИЕ)

Марка, позиц.	Обозначение	Наименование	Кол. на эт. 1	2	Всего	Масса ед., кг	Примечания
		Участки монолитные					
УМ1	лист 56	УМ1	12	12	24		
УМ2	То же	УМ2		2	2		
УМ3	"	УМ3	4	4	8		
УМ4/УМ4А	"	УМ4 / УМ4а	4/4		4/4		см. примечания.
УМ5	"	УМ5	2	2	4		
УМ6	"	УМ6		2	2		
УМ7/УМ7а	"	УМ7 / УМ7а	1/1	1/1	2/2		
УМ8	"	УМ8	1	1	2		
УМ9	"	УМ9	2	2	4		
УМ10/УМ18	"	УМ10 / УМ18	6/2	4/-	10/2		
УМ11	"	УМ11	1	2	3		
УМ12/УМ13	"	УМ12 / УМ13	-/2	1/2	1/4		
УМ15/УМ19	"	УМ15 / УМ19	2/2	2/	4/2		
		Изделия металлические					
ММ9	2.240-1 вып. 2	ММ9	124	118	242	0.59	
ММ11	То же	ММ11	74	90	164	0.43	
А2	лист 10 марки ИМ	А2	61		61	0.29	

Экспликация отверстий

Тип	Размеры, мм В	Н	Назначение
1	1730	350	Вентиляция, отопление
2	900	750	Вентиляция
3	500	150	Канализация
4	200	150	"
5	150	150	"
6	400	150	"
7	150	150	Отопление
8	100	100	"
9	1500	350	Вентиляция
10	550	390	"
11	600	600	"
12	750	750	"
13	900	600	"
14	70	70	Эл. оборудование
15	115	130	Устройство связи
16	130	130	Водопровод

1. Для варианта наружных стен толщиной 640 мм взамен монолитных участков УМ4 выполнять монолитные участки УМ4а.
2. Устройство перекрытия над шахтой лифта и над машинным помещением выполнить после загрузки оборудования.
3. Основные примечания см. лист 024.
4. Данный лист смотреть совместно с листами 54, 56, 57.

Согласовано
Сектор ОВ Журавская
Сектор ВК Уревич
Взам. инв. №
Подпись и дата
Инв. № подл.

Нач. Акм. S	Пирогов		10.10.83
Гл. констр.	Козырев		10.10.83
ГАП	Щербина		6.10.83
ГИП	Стельмашонок		22.8.83
Рук. гр.	Егорова		3.8.83
Ст. техн.	Захарина		1.8.83
Н. контр.	Чистякова		10.10.83

привязан

Инв. №

214-1-284.84 АС

Типовые проекты детских яслей-садов на 190, 280 и 330 мест

Детские ясли-сад на 280 мест

Стадия	Лист	Листов
Р	55	

Схема расположения элементов покрытия на отм. 6.300

БЕЛГОСПРОЕКТ г. Минск

копировала Лившиц

формат А2

1478-02

УМ7а

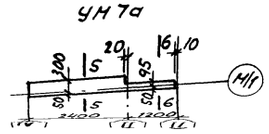

УМ3

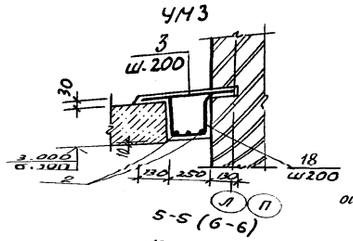

УМ11

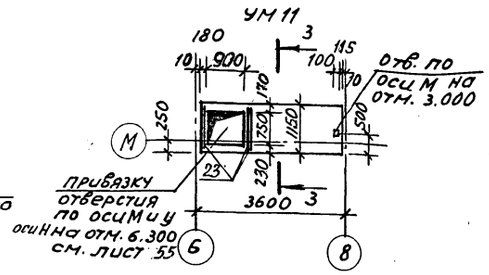

3-3

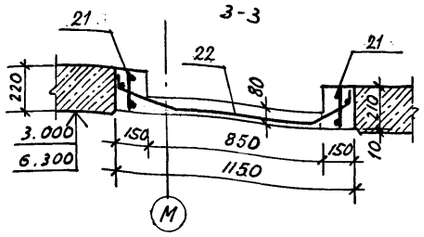

УМ12

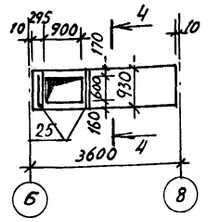

4-4

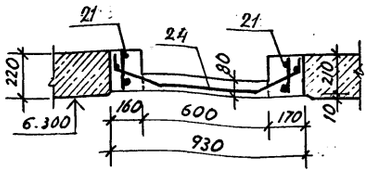

УМ4

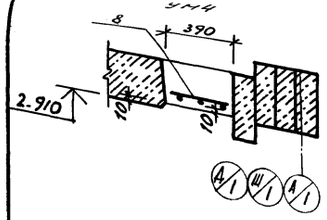

5-5 (6-6)

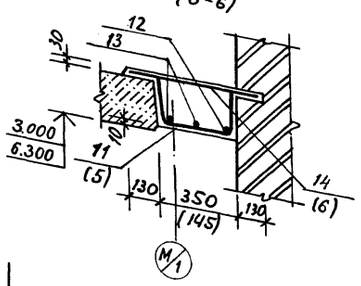

УМ13

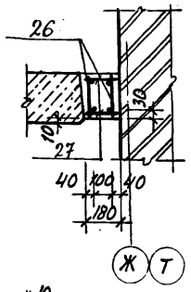

УМ15

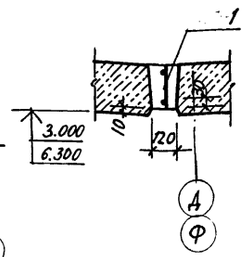

УМ6 (УМ1)

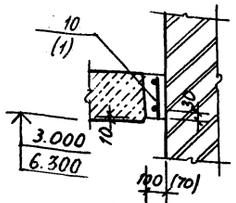

УМ7

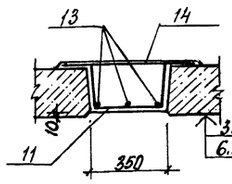

УМ18

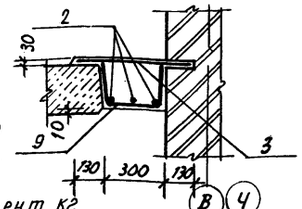

УМ19

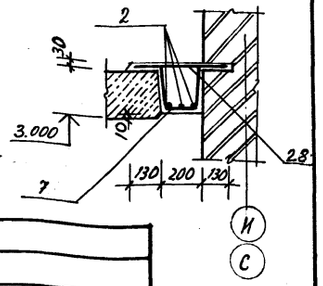

УМ5

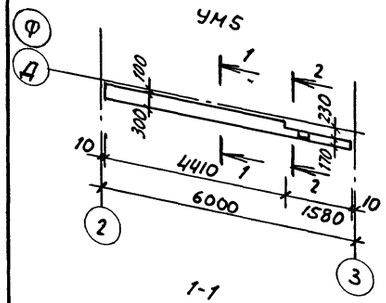

УМ2

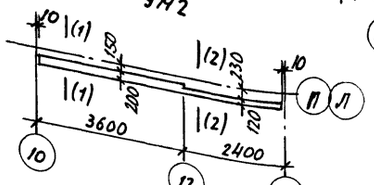

1-1

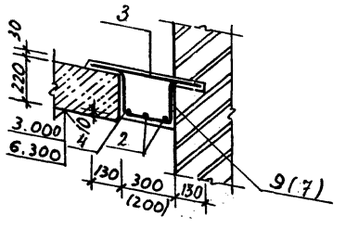

2-2

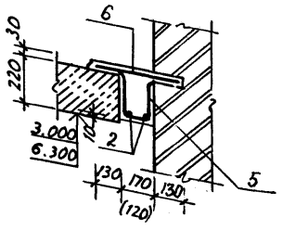

Поз.	Эскиз
18 (9)	120, 200, (250)/200, 120
5 (7)	120, 200, 70, (150), 120
17 (11)	120, 200, 340, (300), 120

УМ8

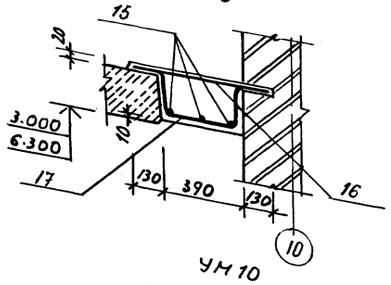

УМ9

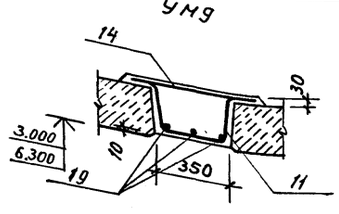

УМ10

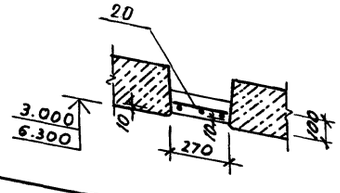

УМ4а

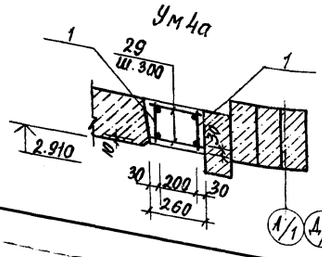

Ведомость расхода стали на элемент, кг

Марка элемента	Изделия арматурные														
	Арматура класса														
	A-I ГОСТ 5781-82					A-III ГОСТ 5781-82					Вр-I ГОСТ 6727-80				Всего
	Ф6	Ф8	Ф10		Итого	Ф10	Ф12	Ф14	Ф18	Итого	Ф3	Ф5		Итого	
УМ1	1.72		3.70		5.42				11.92	11.92					17.34
УМ2		6.46			6.46		36.13			36.13					42.59
УМ3		7.08			7.08		37.5			37.5					44.58
УМ4	1.68				1.68			21.63		21.63					23.31
УМ5		6.46			6.46		36.7			36.7					43.16
УМ6	0.80		1.83		2.63	1.83				1.83					4.46
УМ7а		3.32			3.32		24.97			24.97					28.29
УМ7		2.85			2.85		17.7			17.7					20.55
УМ8		10.65			10.65		55.77			55.77					66.42
УМ9		4.95			4.95		28.56			28.56					33.51
УМ10											0.39	0.32		0.71	0.71
УМ11	2.0	2.82			4.82	2.04		8.62		10.66	1.6	2.60		4.20	19.68
УМ12	2.0	2.82			4.82	2.24		8.62		10.86	1.4	2.08		3.48	19.16
УМ13	2.24	5.24			7.48			10.06		10.06					17.54
УМ15	1.68		3.7		5.38				11.92	11.92					17.3
УМ18		7.08			7.08		38.7			38.7					45.78
УМ19		7.08			7.08		34.1			34.1					41.18
УМ4а	3.44	3.6	7.4		14.44				23.84	23.84					38.28

1. Условные марки УМ 14, 16, 17 не использованы.
2. Расход стали дан на 1 монолитный участок.
3. Низ монолитных участков затереть цементным раствором.
4. Пространство между ребрами монолитных участков УМ 11, 12 заполнить керамзитобетоном М50, γ=900 кг/м³

Инв.№ подл. | Подпись и дата | Взам.инв.№

Привязан:

Инв.№

Нач.АКН5	Пирогов		10.10.83
Гл.констр.	Козырев		10.10.83
ГАП	Щербина		6.10.83
ГИП	Степьшашонок		29.8.83
Рук.гр.	Егорова		3.8.83
Рук.гр.	Бурсова		2.8.83
Ст.техн.	Захарина		1.8.83
Н.контр.	Чистякова		10.10.83

214-1-284.84 АС

Типовые проекты детских яслей-садов на 190, 280 и 330 мест

Детские ясли-сад на 280 мест

Монолитные участки

Стадия	Лист	Листов
Р	56	

БЕЛГОСПРОЕКТ г. Минск

Копировала Сентебова Формат А2

Формат	Зона	Поз.	Обозначение	Наименование	Кол.	Примечание
				Участок монолитный УМ1		масса ед., кг
А3		1	лист 5 марки ИМ	Каркас КР1	1	17,30
				Материалы:		
				Бетон М200, м³	0,09	
				Участок монолитный УМ2		
Б.Ч.		2		ф 8 А I ГОСТ 5781-82, ℓ=5980	2	2,36
Б.Ч.		3		ф12А-III ГОСТ 5781-82, ℓ=550	19	0,49
Б.Ч.		4		ф 8АI ГОСТ 5781-82, ℓ=4400	1	1,74
		5	Л.56	ф 12А-III ГОСТ 5781-82, ℓ=710	13	0,67
Б.Ч.		6		ф12А-III ГОСТ 5781-82, ℓ=420	13	0,37
		7	Л.56	ф 12 А-III ГОСТ 5781-82, ℓ=790	19	0,70
				Материалы:		
				Бетон М-200, м³	0,25	
				Участок монолитный УМ3		
		18	Л.56	ф12А-III ГОСТ 5781-82, ℓ=840	30	0,76
Б.Ч.		2		ф 8А-I ГОСТ 5781-82, ℓ=5980	3	2,36
Б.Ч.		3		ф12А-III ГОСТ 5781-82, ℓ=550	30	0,49
				Материалы:		
				Бетон М200, м³	0,32	
				Участок монолитный УМ4		
А3		8	лист 5 марки ИМ	Сетка С1	1	23,31
				Материалы:		
				Бетон М200, м³	0,5	
				Участок монолитный УМ5		
Б.Ч.		2		ф 8А-I ГОСТ 5781-82, ℓ=5980	2	2,36
Б.Ч.		3		ф12А-III ГОСТ 5781-82, ℓ=550	22	0,49
		9	Л.56	ф12А-III ГОСТ 5781-82, ℓ=890	22	0,8
Б.Ч.		4		ф 8А-I ГОСТ 5781-82, ℓ=4400	1	1,74
		5	Л.56	ф12А-III ГОСТ 5781-82, ℓ=710	8	0,67
Б.Ч.		6		ф12А-III ГОСТ 5781-82, ℓ=420	8	0,37
				Материалы:		
				Бетон М200, м³	0,34	
				Участок монолитный УМ6		
А3		10	лист 5 марки ИМ	Каркас КР4	1	4,46
				Материалы:		
				Бетон М200, м³	0,06	
				Участок монолитный УМ7		
		11		ф12А-III ГОСТ 5781-82, ℓ=940	13	0,83
Б.Ч.		13		ф8А-I ГОСТ 5781-82, ℓ=2400	3	0,95
Б.Ч.		14		ф12А-III ГОСТ 5781-82, ℓ=600	13	0,53
				Материалы:		
				Бетон М200, м³	0,202	

Формат	Зона	Поз.	Обозначение	Наименование	Кол.	Примечание
				Участок монолитный УМ7а		масса ед., кг
		5	Л.56	ф 12А-III ГОСТ 5781-82, ℓ=710	7	0,67
				ф12А-III ГОСТ 5781-82, ℓ=420	7	0,37
Б.Ч.		6				
		11	Л.56	ф12А-III ГОСТ 5781-82, ℓ=940	13	0,83
Б.Ч.		14		ф 12А-III ГОСТ 5781-82, ℓ=600	13	0,53
Б.Ч.		12		ф 8А-I ГОСТ 5781-82, ℓ=3600	1	1,42
Б.Ч.		13		ф 8А-I ГОСТ 5781-82, ℓ=2400	2	0,95
				Материалы:		
				Бетон М200, м³	0,24	
				Участок монолитный УМ8		
Б.Ч.		15		ф8А-I ГОСТ 5781-82, ℓ=8980	3	3,55
Б.Ч.		16		ф12А-III ГОСТ 5781-82, ℓ=630	39	0,96
		17	Л.56	ф 12А-III ГОСТ 5781-82, ℓ=980	39	0,87
				Материалы:		
				Бетон М200, м³	0,69	
				Участок монолитный УМ9		
		11	Л.56	ф12А-III ГОСТ 5781-82, ℓ=900	21	0,83
Б.Ч.		14		ф12А-III ГОСТ 5781-82, ℓ=600	21	0,53
Б.Ч.		19		ф8А-I ГОСТ 5781-82, ℓ=4180	3	1,65
				Материалы:		
				Бетон М200, м³	0,35	
				Участок монолитный УМ10		
А3		20	лист 5 марки ИМ	Сетка С2	1	0,71
				Материалы:		
				Бетон М200, м³	0,07	
				Участок монолитный УМ11		
А3		21	лист 5 марки ИМ	Каркас КР2	2	6,72
А3		22	То же	Сетка С3	1	4,20
Б.Ч.		23		ф 10А-III ГОСТ 5781-82, ℓ=1400	3	0,68
				Материалы:		
				Бетон М200, м³	0,42	
				Участок монолитный УМ12		
А3		21	лист 5 марки ИМ	Каркас КР2	2	6,72
А3		24	То же	Сетка С4	1	3,48
Б.Ч.		25		ф 12А-III ГОСТ 5781-82, ℓ=900	4	0,76
				Материалы:		
				Бетон М200, м³	0,38	

Формат	Зона	Поз.	Обозначение	Наименование	Кол.	Примечание
				Участок монолитный УМ13		масса ед., кг
А3		26	лист 5 марки ИМ	Каркас КР3	2	7,79
Б.Ч.		27		ф 8А-I ГОСТ 5781-82, ℓ=180	28	0,07
				Материалы:		
				Бетон М200, м³	0,16	
				Участок монолитный УМ15		
А3		1	лист 5 марки ИМ	Каркас КР1	1	17,30
				Материалы:		
				Бетон М200, м³	0,15	
				Участок монолитный УМ18		
Б.Ч.		2		ф8А-I ГОСТ 5781-82, ℓ=5980	3	2,36
Б.Ч.		3		ф12А-III ГОСТ 5781-82, ℓ=550	30	0,49
		9	Л.56	ф12 А-III ГОСТ 5781-82, ℓ= 890	30	0,8
				Материалы:		
				Бетон М200, м³	0,38	
				Участок монолитный УМ19		
Б.Ч.		2		ф 8А-I ГОСТ 5781-82, ℓ=5980	3	2,36
		7	Л.56	ф 12А-III ГОСТ 5781-82, ℓ=790	31	0,70
Б.Ч.		28		ф12А-III ГОСТ 5781-82, ℓ=450	31	0,40
				Материалы:		
				Бетон М200, м³	0,25	
				Участок монолитный УМ4а		
А3		1	лист 5 марки ИМ	Каркас Кр1	2	17,30
Б.Ч.		29		ф8АI ГОСТ 5781-82, ℓ=230	40	0,09
				Материалы:		
				Бетон М200, м³	0,33	

Привязан:

Инв. №:

Нач. ЖМ-5	Пирогов		10.10.83
Гл. констр.	Кныров		10.10.83
ГИП	Щербина		10.10.83
ГИП	Стельмахович		22.8.83
Рук. гр.	Бурсова		5.8.83
Вед. инж.	Патейчук		5.8.83
Ст. техн.	Загарина		7.8.83
Н. контр.	Чистякова		10.10.83

214-1-284.84 АС

Типовые проекты детских ясель-садов на 190, 280 и 330 мест

Детские ясли-сад на 280 мест

Стадия	Лист	Листов
Р	57	

Монолитные участки. Спецификация.

Белгоспроект г. Минск

Инв. № подл. | Подпись и дата | Взам. инв. №

1478-02

Копировала Цапкалова

Формат А2

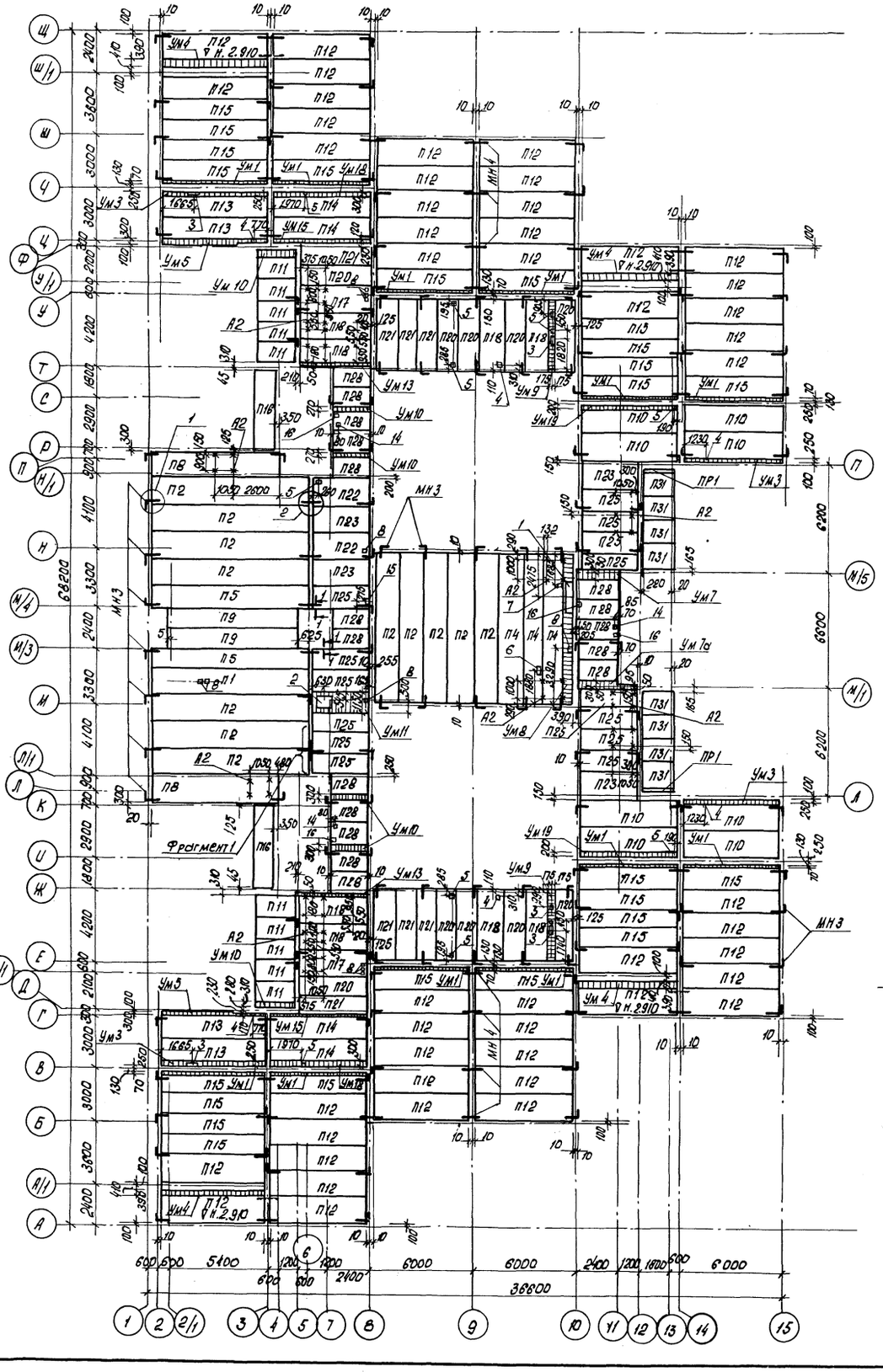

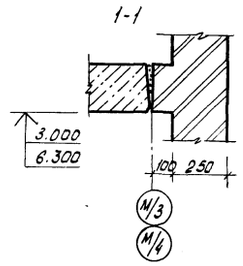

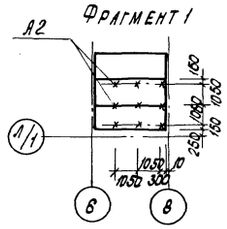

Узлы анкеровки плит перекрытия

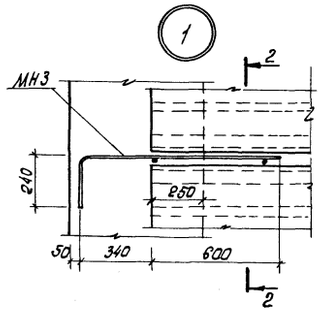

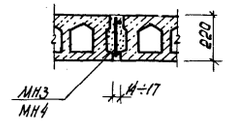

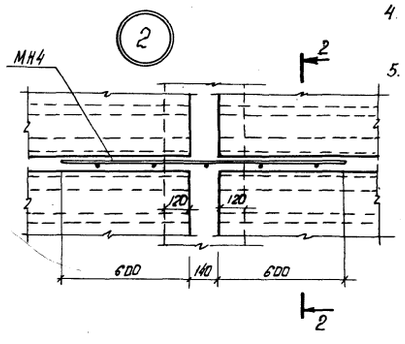

Спецификация к схемам расположения элементов перекрытий на отм. 3.000 и 6.300 (вариант ПБФ)

Марка, поз.	Обозначение	Наименование	Кол. на эт. 1	2	Всего	Масса ед, кг	Примечание
П1	1.241-1 Вып.21	ПК 90.15-8АТVт	1		1	4190	
П2	0-264-Э	ПБФ 90.15.2-К7(9)20-4т	12	13	25	4420	
П4	1.241-1 Вып.21	ПК 90.12-8АТVт	3	2	5	3170	
П5	0-264-Э	ПБФ 90.12.2-К7(9)14-4т	2	3	5	3540	
П8	0-264-Э	ПБФ 72.15.2-К7(9)16-4т	2	2	4	3530	
П9	То же	ПБФ 72.12.2-К7(6)12-4т	2	2	4	2830	
П10	"	ПБФ 60.15.2-К7(6)14-4т	8/14		8/14	2940	См. примеч. п.4
П11	1.141-1 Вып 60	ПК 24.12-8т	10		10	867	
П12	0-264-Э	ПБФ 60.15.2-К7(6)10-4т	48/42	70	118/112	2940	См. примеч. п.4
П13	"	ПБФ 60.12.2-К7(6)12-4т	4		4	2360	
П14	"	ПБФ 60.12.2-К7(6)10-4т	4		4	2360	
П15	"	ПБФ 60.12.2-К7(6)8-4т	24	18	42	2360	
П16	"	ПБФ 48.12.2-К7(6)8-4т	2		2	1880	
П17	1.141-1 Вып.60	ПК 42.15-8т	2		2	1970	
П18	То же	ПК 42.15-6т	8	10	18	1970	
П20	"	ПК 42.12-8т	10		10	1490	
П21	"	ПК 42.12-4т	8	18	26	1490	
П22	0-264-Э	ПБФ 36.15.2-К7(6)6-4т	2		2	1760	
П23	То же	ПБФ 36.15.2-К7(6)4-4т	4	7	11	1760	
П25	"	ПБФ 36.12.2-К7(6)4-4т	14	11	25	1410	
П30	"	ПБФ 30.15.2-К7(6)4-4т		12	12	1470	
П28	1.141-1 Вып. 60	ПК 24.12-6т	17	17	34	867	
П31	1.243.1-4	ПТ 8-16.14	8		8	448	
ПР1	1.138-10 Вып.1	1ПР8-18.12.22у	2		2	125	
ПР2	1.138-10 Вып.2	2ПР6-20.38.14		4	4	275	

ПБФ-плита безопалубочного формования многопустотная.

1. Основные примечания см. лист 024.
2. Условные марки П3, П7, П6 не использованы.
3. Данный лист смотреть совместно с листами 59, 56, 57.
4. Количество плит, указанное в знаменателе — только для варианта стен с применением панелей.
5. Расположение анкеров для подвесного потолка в кухонном блоке см. лист 46.

Согласовано:
Сектор ОВ — Журавская
Сектор ВК — Уревич
Сектор ЭЛ — Кириевская

Взам. инв. №
Подпись и дата
Инв. № подл.

Привязан:

Инв. №

Нач. АКМ-5	Пирогов		10.10.83
Гл. констр.	Козырев		10.10.83
ГАП	Щербина		6.10.83
ГИП	Стельмашонок		22.8.83
Рук. гр.	Егорова		3.8.83
Ст. техн.	Захарина		1.8.83
Н. контр.	Чистякова		10.10.83

214-1-284.84 АС

Типовые проекты детских яслей-садов на 190, 280 и 330 мест

Детские ясли-сад на 280 мест

Стадия	Лист	Листов
Р	58	

Схема расположения элементов перекрытия на отм. 3.000 (вариант ПБФ)

БЕЛГОСПРОЕКТ г. Минск

Копировал Кедрова

Формат А2

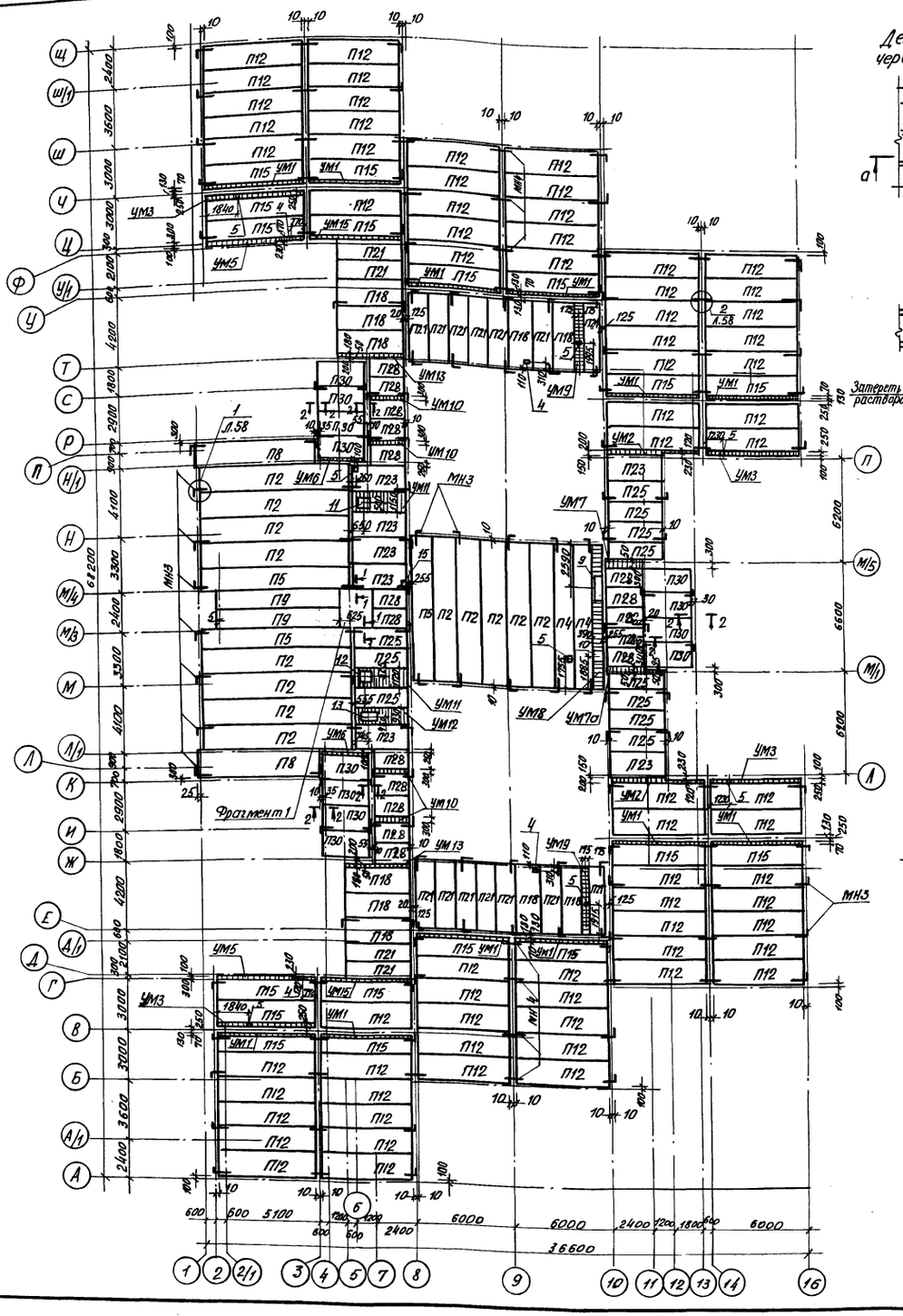

Деталь пропуска вентканалов через торцы плит перекрытия

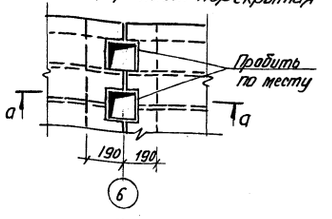

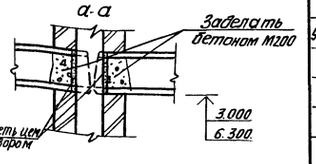

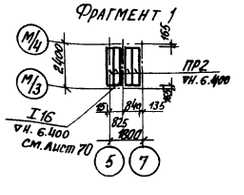

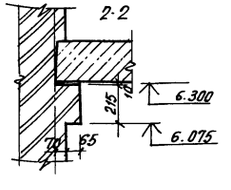

Спецификация к схемам расположения элементов перекрытий на отм. 3.000 и 6.300 (вариант ПБФ, продолжение)

Марка, поз.	Обозначение	Наименование	Кол. на эт. 1	2	всего	Масса ед, кг	Примечание
		Участки монолитные					
УМ1	лист 56	УМ1	12	12	24		
УМ2	то же	УМ2		2	2		
УМ3	"	УМ3	4	4	8		
УМ4	"	УМ4	4		4		
УМ5	"	УМ5	2	2	4		
УМ6	"	УМ6		2	2		
УМ7/УМ7а	"	УМ7/УМ7а	1/1	1/1	2/2		
УМ8	"	УМ8	1	1	2		
УМ9	"	УМ9	2	2	4		
УМ10	"	УМ10	6	4	10		
УМ11	"	УМ11	1	2	3		
УМ12	"	УМ12		1	1		
УМ13	"	УМ13	2	2	4		
УМ15	"	УМ15	2	2	4		
УМ19	"	УМ19	2		2		
УМ18	"	УМ18	2		2		
		Изделия металлические					
МН3	лист 11 марки ИМ	МН3	142	132	274	0.86	
МН4	то же	МН4	30	35	65	1,21	
А2	лист 10 марки ИМ	А2	61		61	0.29	

Экспликация отверстий

Тип.	Размеры, мм В	Н	Назначение	Тип	Размеры, мм В	Н	Назначение
1	1730	350	Вентиляция, отопл.	9	1500	350	Вентиляция
2	900	750	Вентиляция	10	550	390	"
3	500	150	Канализация	11	600	600	"
4	200	150	"	12	750	750	"
5	150	150	"	13	900	600	"
6	400	150	"	14	70	70	эл. оборудование
7	150	150	Отопление	15	115	130	Устройства связи
8	100	100	"	16	130	130	Водопровод

1. Устройство перекрытия над шахтой лифта и над машинным помещением выполнять после загрузки оборудования.
2. Основные примечания см. лист 024.
3. Данный лист смотреть совместно с листами 58, 56, 57.

Нач. АКМ.5	Пирогов		10.10.83
Гл. констр.	Козырев		10.10.83
ГАП	Щербина		6.10.83
ГИП	Стельмашин		22.8.83
Рук. гр.	Егорова		3.8.83
Ст. техн.	Захарина		1.8.83
Н. контр.	Чистякова		10.10.83

214-1-284.84 АС

Типовые проекты детских яслей-садов на 190, 280 и 330 мест

Детские ясли-сад на 280 мест

Стадия	Лист	Листов
Р	59	

Схема расположения элементов покрытия на отм. 6.300 (Вариант ПБФ)

БЕЛГОСПРОЕКТ г. Минск

привязан

Инв. №

копировала Лившиц

формат А2

1478-02

Согласовано

Сектор ОВ Журавская

Сектор ВК Уревич

Инв. № подл. | Подпись и дата | Взам. инв. №

Схема расположения элементов лестницы в осях Ж-Л/1

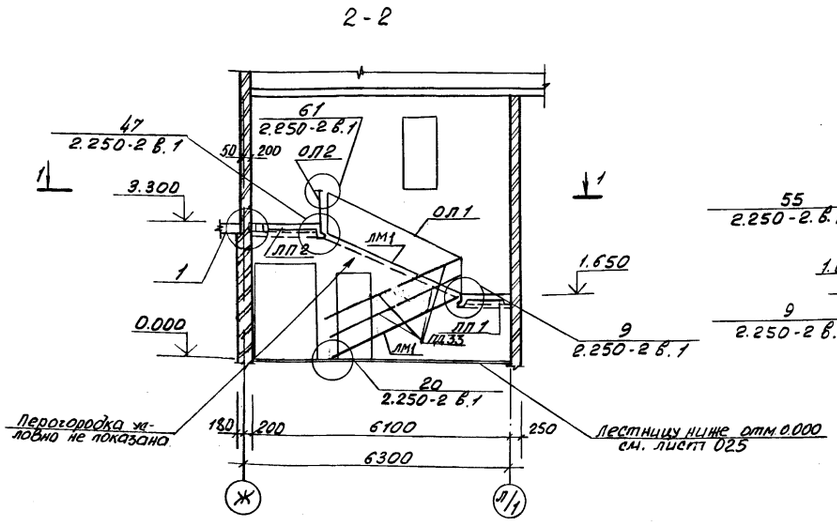

Схема расположения элементов лестницы в осях Н/1-Т

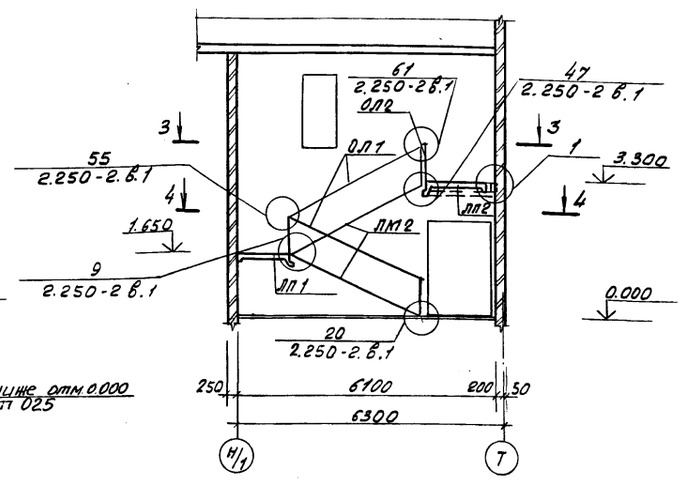

1-1 (3-3 зеркально)

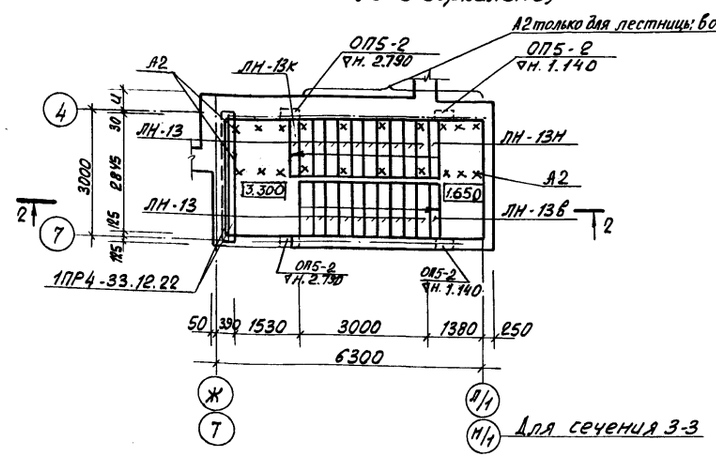

4-4

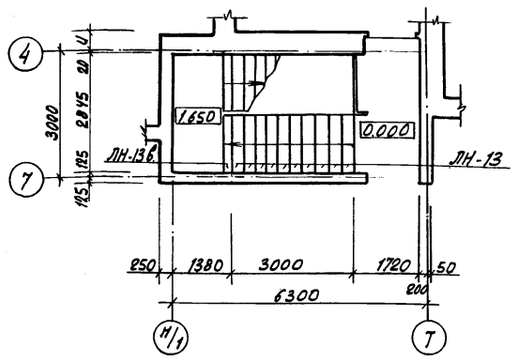

Спецификация элементов лестниц в осях Ж-Л/1 и Н/1-Т

Марка, поз.	Обозначение	Наименование	Кол.	Масса ед. кг.	Примечание
		Лестница в осях Ж-Л/1			
ЛМ1	1.251-3 вып. 1	ЛМ-17.13	2	1417	
ЛП1	1.252-3 вып. 1	ЛП-28.11 К	1	1090	
ЛП2	то же	ЛП-28.13 кв. пр.	1	1354	
ЛН-13	1.251-3. вып. 1	ЛН-13	20	38	
ЛН-13в	то же	ЛН-13в	1	33	
ЛН-13Н	"	ЛН-13Н	1	22	
ЛН-13К	"	ЛН-13К	1	30	
ОП5-2	1.225-2 вып. 5	ОП5-2	4	45	
	1.138-10 вып. 1	1ПР4-33.12.22	2	225	
ОЛ1	1.256-1	ОЛ-33Д-1*	1	65.1	см. примечание п. 2
ОЛ2	То же	ОВП-30Д-1	1	18.80	
	"	ПД-33	4	3.20	Поручень пристенный
	2.250-2. вып. 1	С1/С5	1/2	0,49/0,64	Метал. изделие
А2	л. 10 марки ИМ	А2	20	0.29	
	2.250-2. вып. 1	ММ1	3	0.88	
		тип 1.6.1 ГОСТ 19111-77, м.п.	16.75		Поручень
		Лестница в осях Н/1-Т			
ЛМ2	1.251-3 вып. 1	ЛМ-17.13Л	2	1417	
ЛП1	1.252-3 вып. 1	ЛП-28.11 К	1	1091	
ЛП2	То же	ЛП-28.13 кв. л.	1	1354	
ЛН-13	1.251-3 вып. 1	ЛН-13	20	38	
ЛН-13Н	То же	ЛН-13Н	1	22	
ЛН-13в	"	ЛН-13в	1	33	
ЛН-13К	"	ЛН-13К	1	30	
ОП5-2	1.225-2 вып. 5	ОП5-2	4	45	
	1.138-10 вып. 1	1ПР4-33.12.22	2	225	
ОЛ1	1.256-1	ОЛ-33Д-1	2	65.1	
ОЛ2	То же	ОВП-30Д-1	1	18.80	
А2	л. 10 марки ИМ	А2	6	0.29	
	2.250-2 вып. 1	С1	1	0.49	метал. изделия
	то же	С5	2	0.64	то же
	"	ММ1	7	0.88	"
		тип 1.6.1 ГОСТ 19111-77, м.п.	15.81		Поручень

1. Примечания смотреть на листе 025
2. Ограждение ОЛ-33Д-1* выполнять зеркально ограждению ОЛ-33Д-1.

1

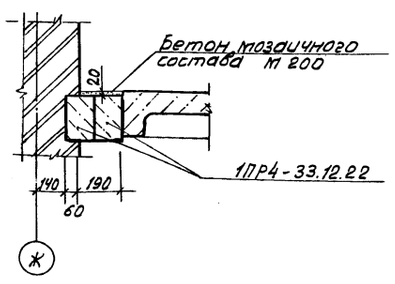

Деталь крепления утеплителя к лестнице



Штукатурка по сетке ГОСТ 5336-80	-20
2 слоя минераловатных плит М200 ГОСТ 10140-80	-100
Лестничный марш (площадка)	

Привязан:

Инв. №

Нач. АКМ-5	Пирогов		10.10.83
Гл. констр.	Козырев		10.10.83
ГАП	Щербина		6.10.83
ГИП	Стельмашонок		22.8.83
Рук. гр.	Егорова		16.8.83
Ст. инж.	Кожушко		19.07.83
Н. контр.	Чистякова		10.10.83

214-1-284.84 АС

Типовые проекты детских яслей-садов на 190 280 и 330 мест

Детские ясли-сад на 280 мест

Стадия	Лист	Листов
Р	60	

Схема расположения элементов лестниц в осях Ж-Л/1 и Н/1-Т

БЕЛГОСПРОЕКТ г. Минск

Копировал: Федотенко

Формат А2

Инв. № подл. | Подпись и дата | Взам. инв. №

Схема расположения элементов лестницы в осях М/1 - М/5

3 - 3

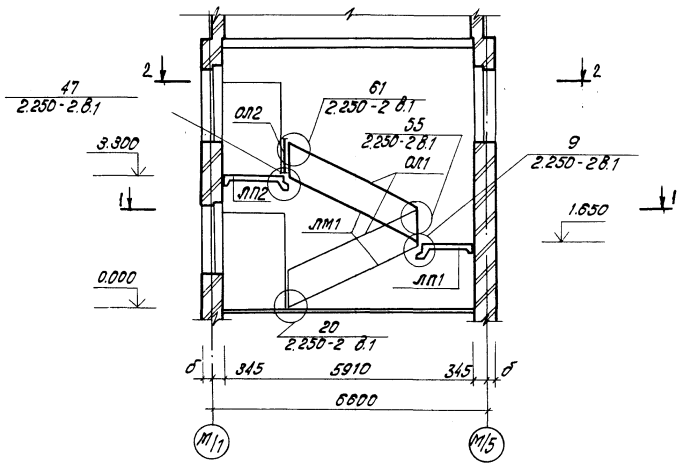

1 - 1

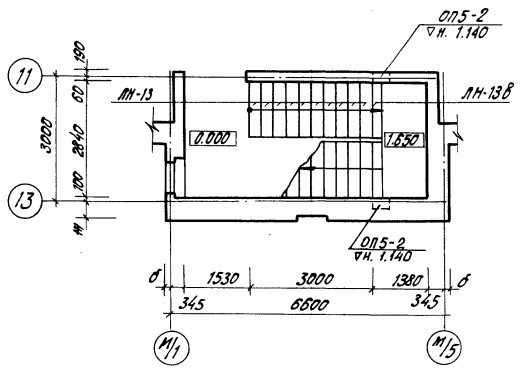

2 - 2

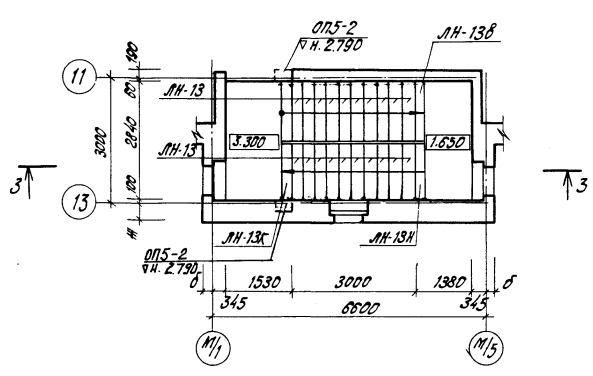

Спецификация элементов лестницы в осях М/1 - М/5

Марка поз.	Обозначение	Наименование	Кол.	Масса ед., кг	Примечание
ЛМ1	1.251-3 Вып. 1	ЛМ-17. 13л	2	1417	
ЛП1	1.252-3 Вып. 1	ЛП-28. 13 кВл	1	1354	
ЛП2	то же	ЛП-28. 11к	1	1091	
ЛН-13	1.251-3 Вып.1	ЛН-13	20	38	
ЛН-13Н	то же	ЛН-13Н	1	22	
ЛН-13В	"	ЛН-13В	1	33	
ЛН-13К	"	ЛН-13К	1	30	
ОП5-2	1.225-2 Вып.5	ОП5-2	4	45	
ОЛ1	1.256-1	ОЛ-33Д-1	2	65.10	
ОЛ2	то же	ОВП-30Д-1	1	18.80	
	2.250-2 Вып.1	ММ1	7	0,88	металлич. изделия
	то же	С1	1	0.49	то же
	"	С5	2	0.64	"
		тип 1.6.1 ГОСТ 19111-77 вып.1	15,81		Поручень

Примечания смотреть на листе 025.

Взам. инв.№ | Подпись и дата | Инв.№ подл.

Привязан:				214-1-284.84 АС
	Нач.АКМ	Пирогов	10.10.83	Типовые проекты детских яслей-садов на 190, 280 и 330 мест
	Гл.констр.	Козырев	10.10.83	Детские ясли-сад на 280
	ГАП	Щербина	6.10.83	Стадия: Р; Лист: 61; Листов:
	ГИП	Стельмашонок	22.8.83	
	Рук. гр.	Егорова	15.8.83	Схема расположения элементов лестницы в осях М/1 - М/5
	Ст. инж.	Конушко	19.09.83	БЕЛГОСПРОЕКТ г. Минск
инв.№	Н.контр.	Чистякова	10.10.83	

Копировал: Круглова Формат А2

1478-02

Схема расположения элементов наружной эвакуационной лестницы

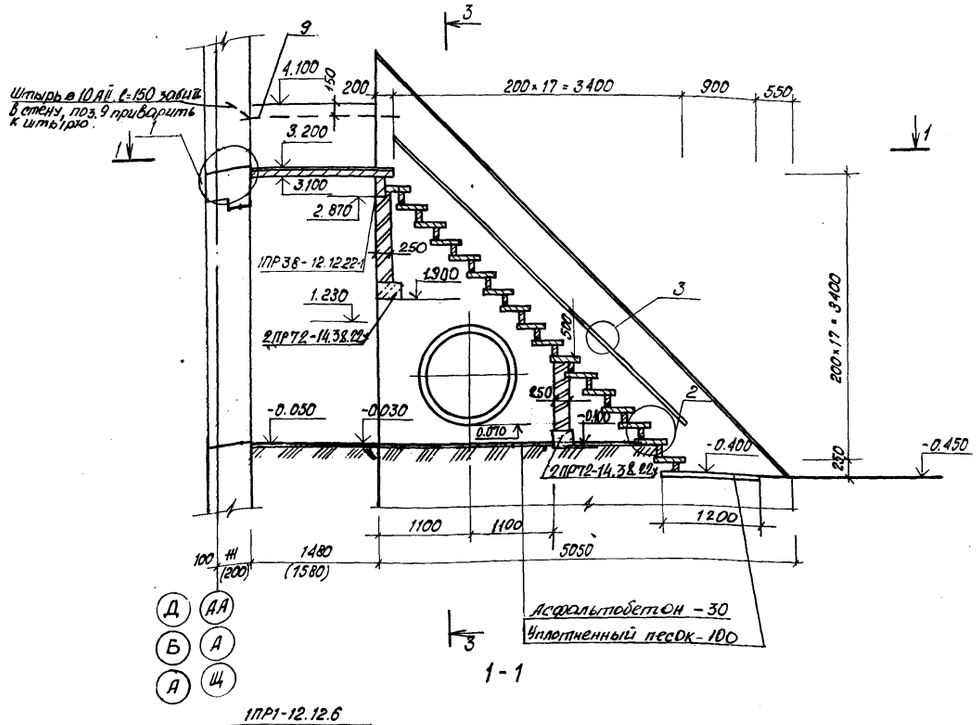

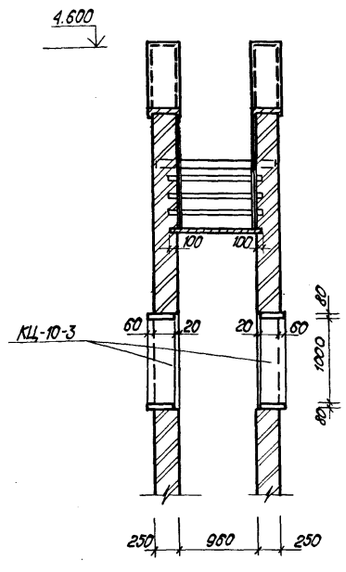

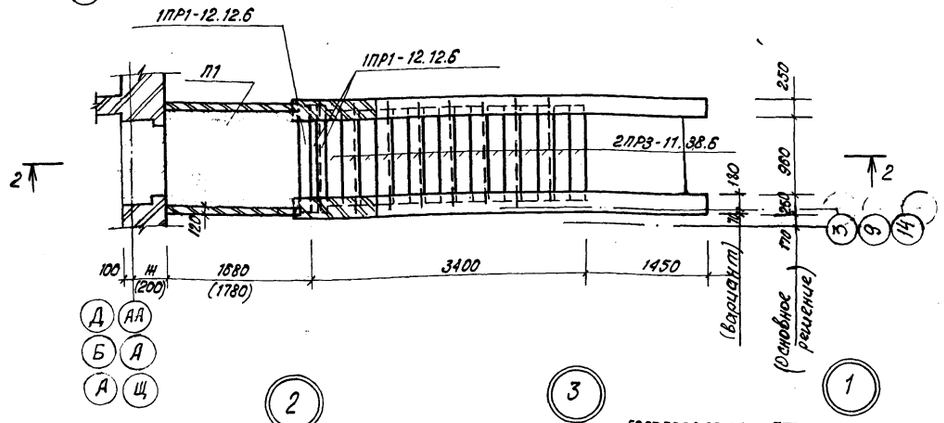

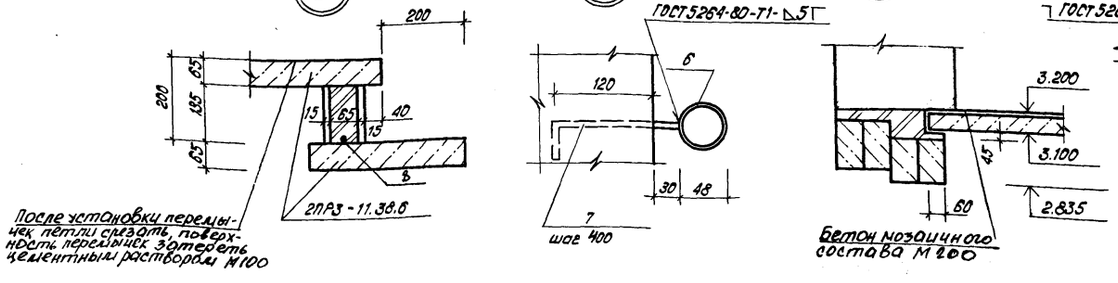

После установки перемычек петли срезать, поверхность перемычек затереть цементным раствором М100

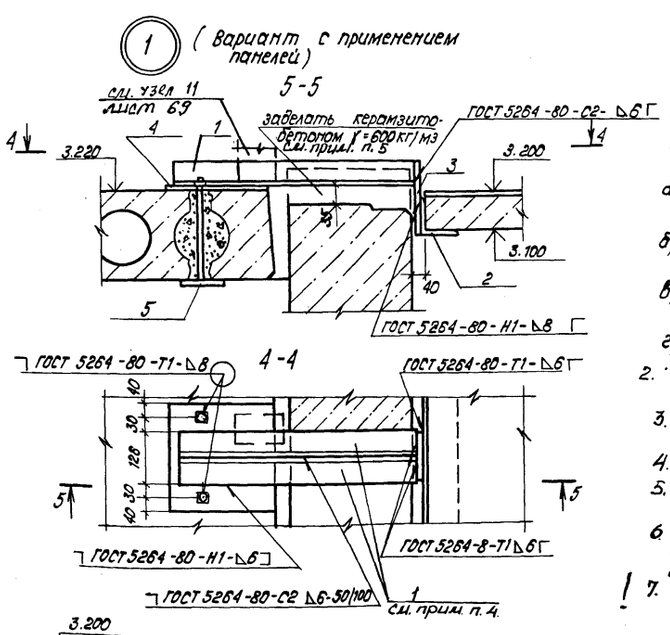

Спецификация элементов наружной эвакуационной лестницы

Марка, поз.	Обозначение	Наименование	кол.	масса ед., кг	Примечание
П1	1.243.1-4	ПТ 12.5 - 16. 14	1	448	Мрз 50
	1.138-10 В.1	1ПР38 - 12.12.22у	1	75	то же
	то же	1ПР1 - 12.12.6	3	25	"
	1.138-10 В.2	2ПР3 - 11.38.6	16	72	"
	3.900-3 В.7	КЦ - 10-3	2	200	"
	1.138-10 в.2	2ПР72-14.38.22у	2	297	"
1		Уголок Б-63×63×6 ГОСТ 8509-72* / Вст.3сп2 ГОСТ 535-79*	(4)	3,55	L=620
2		Уголок Б-80×80×8 ГОСТ 8509-72* / Вст.3сп2 ГОСТ 535-79*	(2)	13,51	L=1400
3		полоса Б-2 10×120 ГОСТ 103-76 / Вст.3кп2 ГОСТ 6422-76	(2)	1,75	L=185
4	Лист 13 марки ИМ	ИМС-7	(2)	7.02	
5	Лист 14 марки ИМ	ИМС-8	(2)	3.25	
9		Уголок Б-40×40×5 ГОСТ 8509-72* / Вст 3кп 2 ГОСТ 535-79*	2	5,20	L=1750
6		Труба 40×3 ГОСТ 3262-75*	2	17.5	L=5250
7		ф 10А-1 ГОСТ 5781-82	30	0,16	L=250
8		ф 10А-1 ГОСТ 5781-82	8	1,11	L=1800

Поз. 8

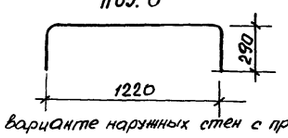

1. При варианте наружных стен с применением панелей работы по монтажу верхней площадки лестницы выполнять в следующем порядке:
   а) до установки в проектное положение элементы консоли (поз. 1, 2, 3) соединить сваркой;
   б) закрепить ИМС-8 к плите перекрытия в отверстие по узлу 1.
   в). к выпускам ИМС-8 закрепить ИМС7, обварить гайку по контуру;
   г) приварить консоль к ИМС-7.
2. Размеры в скобках даны для варианта наружных стен с применением стеновых панелей.
3. Затяжку (поз. 8) заанкерить в кирпичные стены лестницы.
4. Уголки (поз. 1) заложить в углах дверных проемов.
5. Под уголками (поз. 1) уложить минеральную вату М200 ГОСТ 9573-82 и торцы заделать цементным раствором.
6. Все места сварки и открытые металлические детали должны быть очищены от ржавчины и защищены от коррозии цинковым покрытием в соответствии с указаниями СНиП III - 23-76.
7. ! В узле 1 (вариант с применением панелей) длина опоры плиты (п1) на уголок (поз. 2) - не менее 70.

Нач. АКМ	Пирогов		10.10.83	214-1-284.84 АС
Гл. констр.	Козырев		10.10.83	Типовые проекты детских яслей-садов на 190 280 и 330 мест
ГАП	Щербина		6.10.83	Детские ясли-сад на 280 мест
ГИП	Стельмашонок		18.8.83	Стадия: Р; Лист: 62; Листов:
Рук. гр.	Ершова		15.08.83	Схема расположения элементов наружной эвакуационной лестницы
Ст. инж.	Кожушко		1.07.83	БЕЛГОСПРОЕКТ г. Минск
Н. контр.	Чистякова		10.10.83	

Привязан:

инв. №

Инв. № подл. | Подпись и дата | Взам. инв. №

Развертка стены по осям В, Ч с каналами

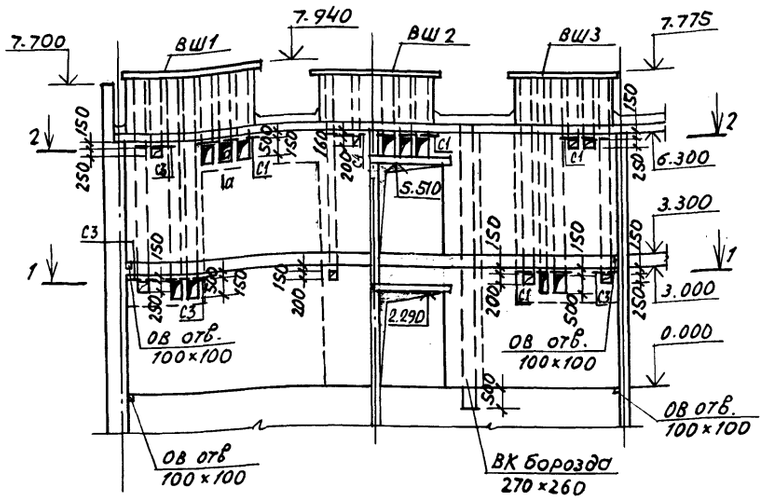

1-1

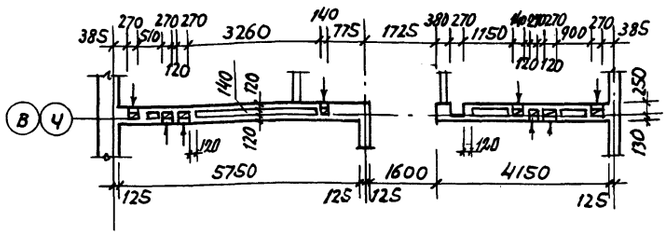

2-2

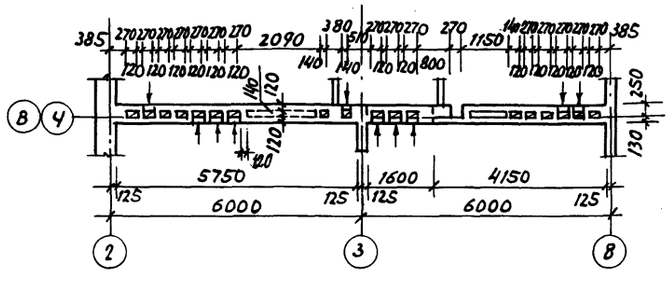

Развертка стены по осям Е, У с каналами

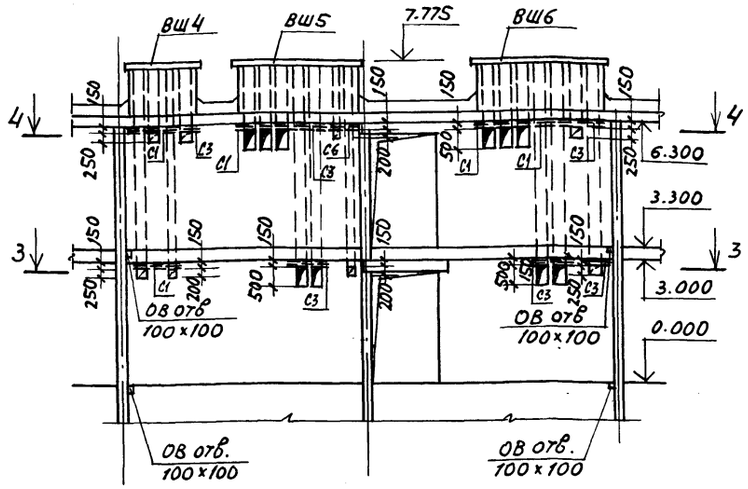

3-3

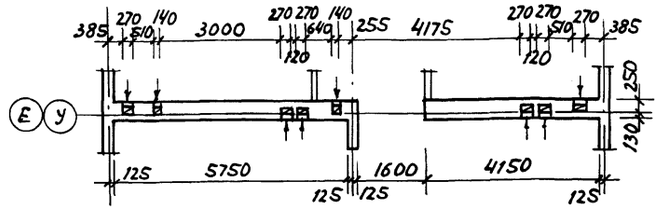

4-4

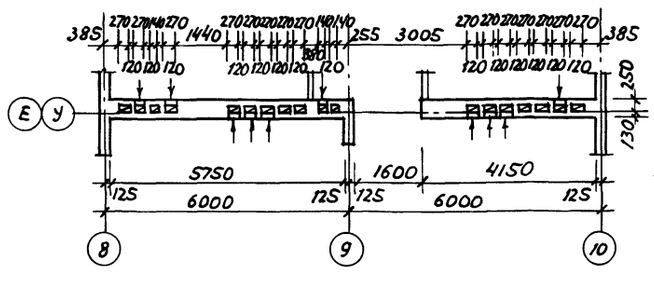

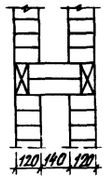

Развертка стены по осям И, С с каналами

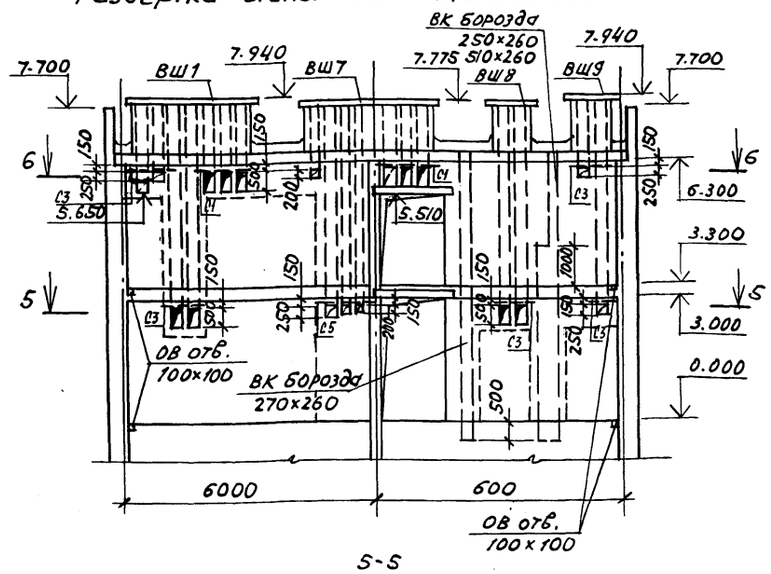

5-5

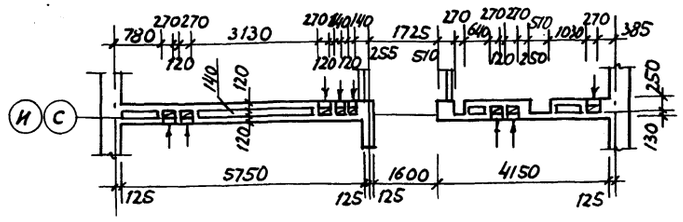

6-6

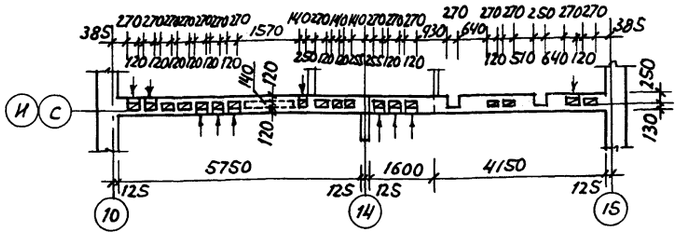

1. Кладку вентканалов производить в соответствии со СНиП III-17-78 п.9, 26.
2. Вентшахты см. лист 65÷67.
3. Детали установки сеток С1÷С6 над отверстиями вентиляционных каналов см. лист 67.
4. Сетки С1÷С6 см. листы 7,8 марки ИМ.
5. Раскрытие каналов и ниш показано для осей Ч, Е, И; для осей В, У, С раскрытие — в противоположную сторону.
6. Армирование стен см. планы этажей.

Нач. АКМС	Пирогов		10.10.83	214-1-284.84 АС
Гл. констр.	Козырев		10.10.83	Типовые проекты детских яслей-садов на 190, 280 и 330 мест
Гап	Щербина		6.10.83	Детские ясли-сад на 280 мест
Гип	Стельмашонок		26.7.83	Стадия: Р; Лист: 63; Листов:
Вед. инж.	Патейчук		26.7.83	Развертки стен с каналами по осям В, Е, И, У, С, Ч
Н. контр.	Чистякова		10.10.83	БЕЛГОСПРОЕКТ г. Минск

Привязан

Инв. №

Согласовано: Рук. гр. ОВ — Журавлев; Рук. гр. ВК — Уревич

Инв. № подл. | Подпись и дата | Взам. инв. №

Копировала: Сентебова Формат А2

1478-02

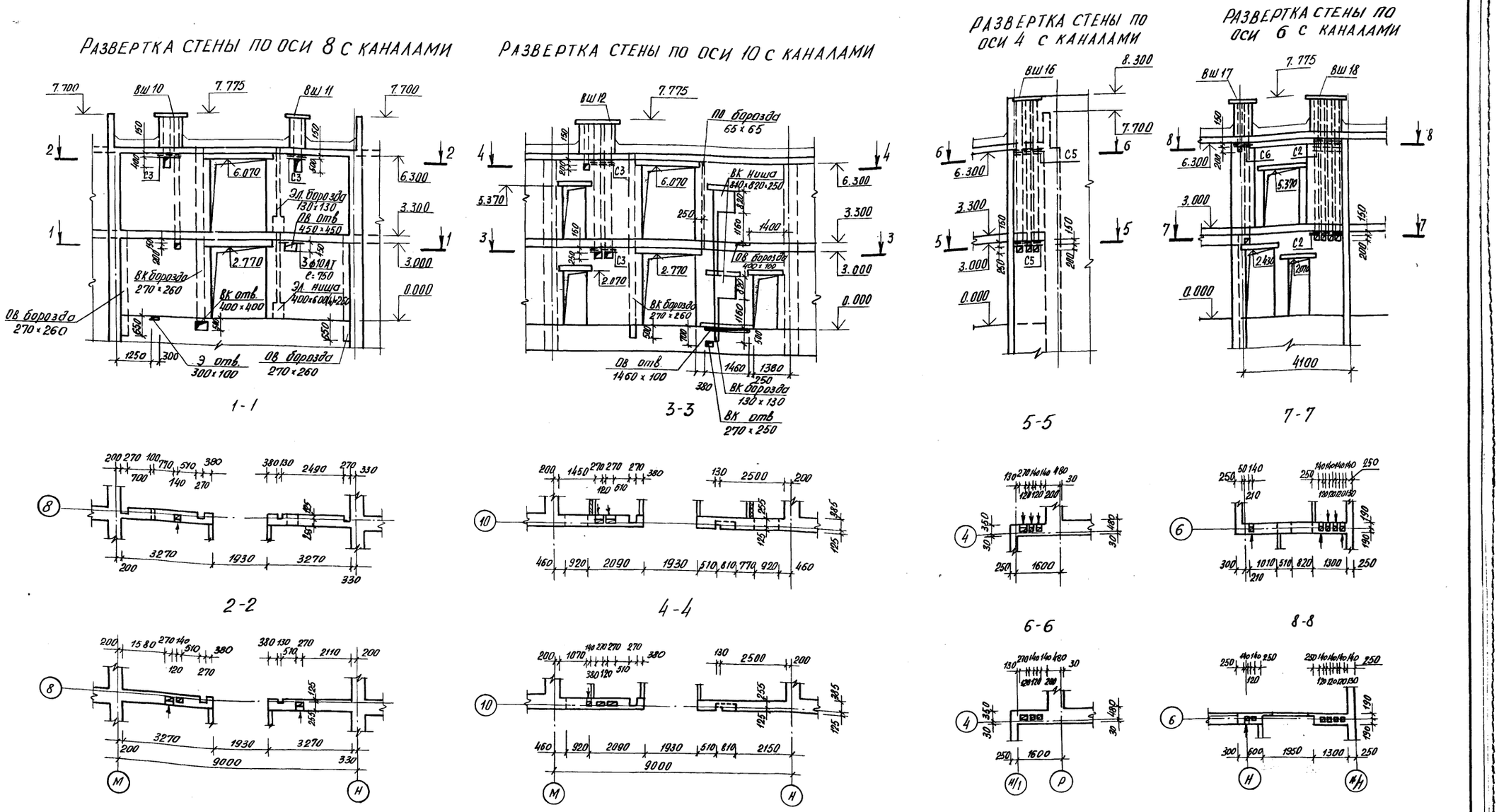

1. Кладку вентканалов производить в соответствии со СНиП III-17-78 п. 9.26.
2. Вентшахты см. лист 65÷67.
3. Детали установки сеток С2,С3,С5,С6 над отверстиями вентиляционных каналов см. лист 67.
4. Сетки С2,С3,С5,С6 см. листы 7,8 марки ИМ.
5. Армирование показано только в зонах вентканалов, армирование стен см. планы этажей.

Нач. АКМ-5	Пирогов		10.10.83
Гл. констр.	Козырев		10.10.83
ГАП	Щербина		6.10.83
ГИП	Стельмашонок		26.7.83
Вед. инж.	Патейчук		26.VII.83
Нормоконтр.	Чистякова		10.10.83

Привязан

Инв. №

214-1-284.84 АС

Типовые проекты детских яслей-садов на 190, 280 и 330 мест

Детский ясли-сад на 280 мест

Стадия	Лист	Листов
Р	64	

Развертки стен с каналами по осям 4, 6, 8, 10

БЕЛГОСПРОЕКТ г. Минск

Копировал Лившиц

Формат А2

Согласовано

Рук. гр. ОВ Муравская

Рук. гр. ВК Уревич

Взам. инв. №

Подпись и дата

Инв. № подл.

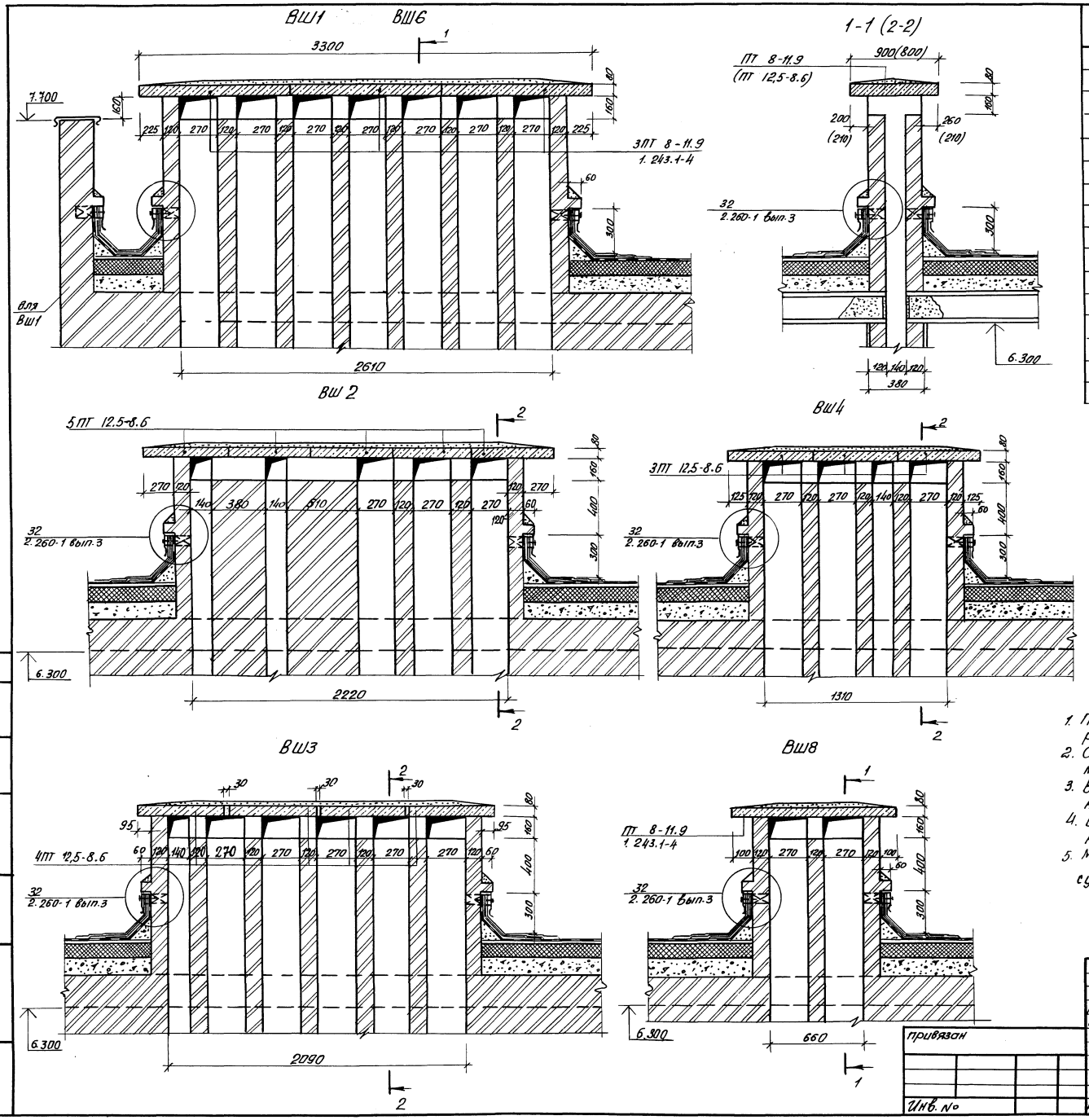

Марка поз.	Обозначение	Наименование	Кол	Масса ед.кг	Примечание
		Плиты покрытия вентканалов			
	1.243.1-4	ПТ 12,5-8.6	30	96	Мрз50
	то же	ПТ 8-11.9	37	198	Мрз50
	"	ПТ 8-13.13	1	338	Мрз50
	"	ПТ 8-16.14	2	448	Мрз50
		Стаканы для крышных вентиляторов			
	1.494-24 вып.1	СБ 7А-3	2	310	Мрз50
МС1	2.460-14 вып.0	Монтажная деталь МС-1	5	0,4	
ИМ1		Изделие закладное ИМ1	5	0,81	
	ГОСТ 8509-72*	L75×75×6 ℓ=1000	3	6,48	
	ГОСТ 5781-82	ф8АI ℓ=1100 / ф10АII ℓ=1070	4/2	0,465/0,665	
1		полоса $\frac{Б\text{-}2\ 8\times100\ ГОСТ103\text{-}76}{Вст3кп2\ ГОСТ535\text{-}79}$ ℓ=700	4	4.4	

ВШ 9

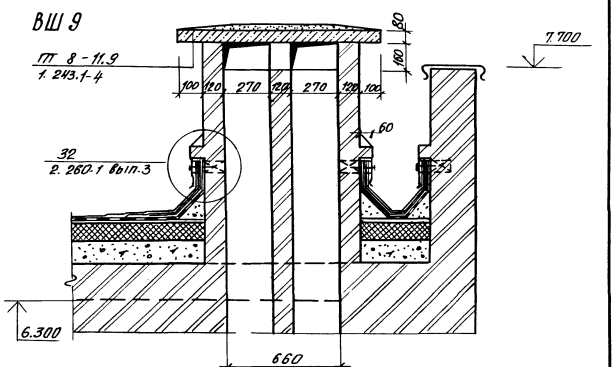

1. По плитам покрытия вентшахт выполнять стяжку из цементного раствора М100 толщиной 15-20 мм с железнением, Мрз раствора-35.
2. Стенки вентшахт выполнять из пустот. керамич. кирпича γ=1400 кг/м^3 марки 75 ГОСТ 530-80 на цементно-песчаном растворе М25, Мрз кирпича-35.
3. В местах примыкания кровли к вентшахтам укладывать дополнительные гидроизоляционные слои согласно серии 2.260-1 вып.3.
4. Внутренние поверхности вентшахт затереть цементным раствором М100.
5. Металлические детали очистить от грязи и ржавчины, окрасить суриком и защитить слоем цементного раствора М100, толщиной 30 мм.

Согласовано: Рук. гр. ОВ Журавская Ф.Ц.Р.Ф.Х.

Инв. № подл. | Подпись и дата | Взам. инв. №

Нач. Акп. 5	Пирогов		10.10.83
Гл. констр.	Козырев		10.10.83
ГАП	Щербина		6.10.83
ГИП	Стельмашонок		9.8.83
Рук. гр.	Бурсова		9.8.83
Н. контр.	Чистякова		10.10.83

привязан

Инв. №

214-1-284.84 АС

Типовые проекты детских яслей-садов на 190, 280 и 330 мест

Детский ясли-сад на 280 мест

Стадия	Лист	Листов
Р	65	

Вентшахты. ВШ1÷ВШ4; ВШ8, ВШ9.

БЕЛГОСПРОЕКТ г. Минск

Копировала Лившиц

Формат А2

1478-02

ВШ-5

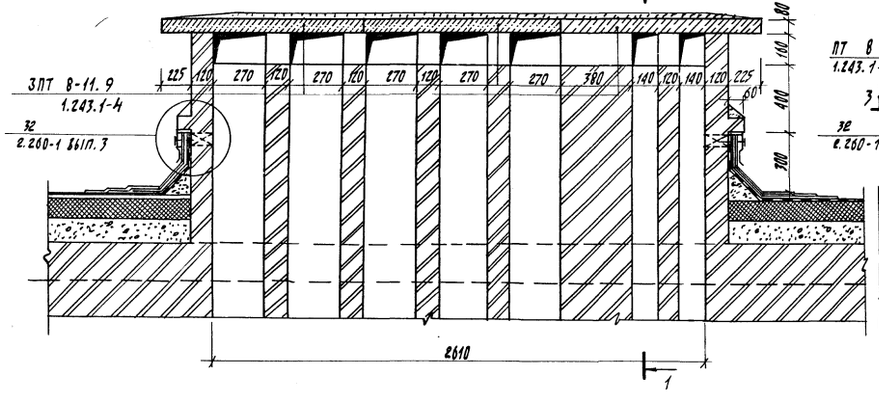

ВШ-12

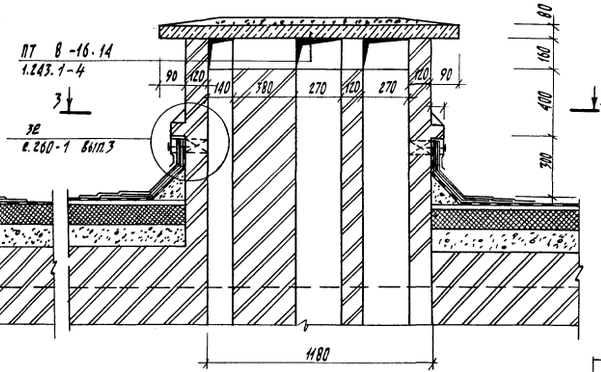

3-7

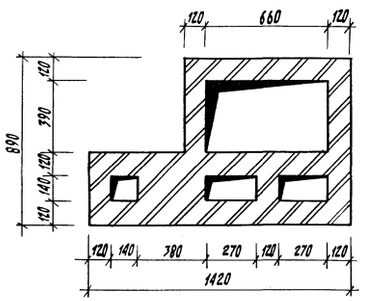

ВШ-21

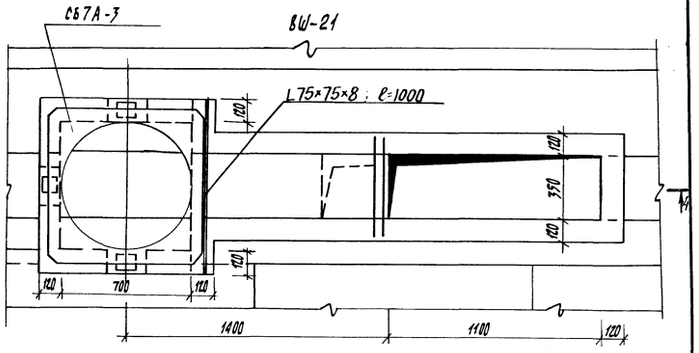

4-4

ВШ-7

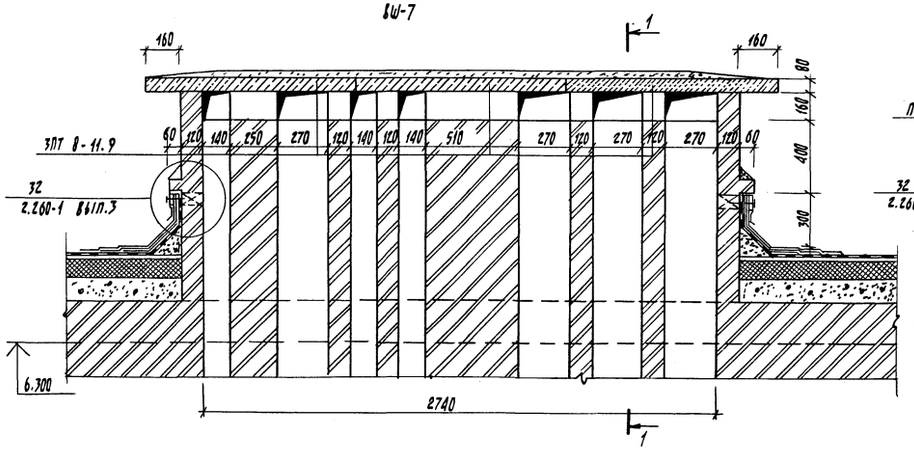

ВШ-10

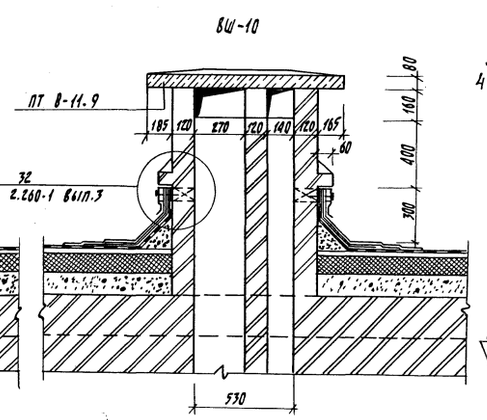

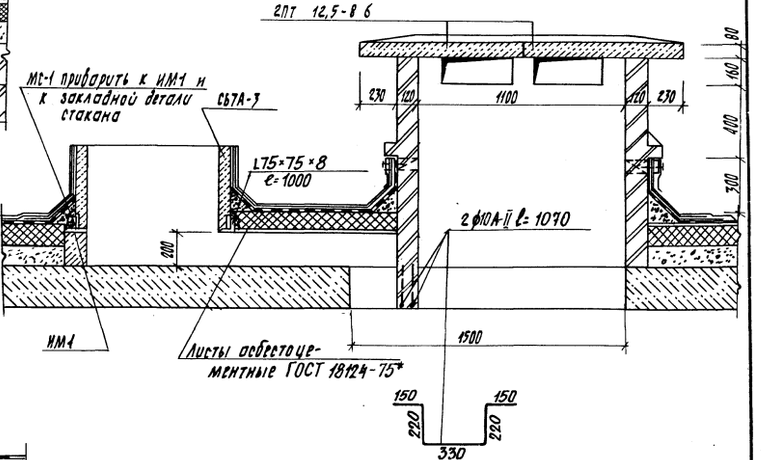

ВШ-11

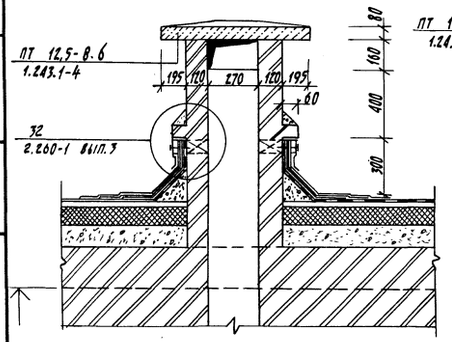

ВШ17

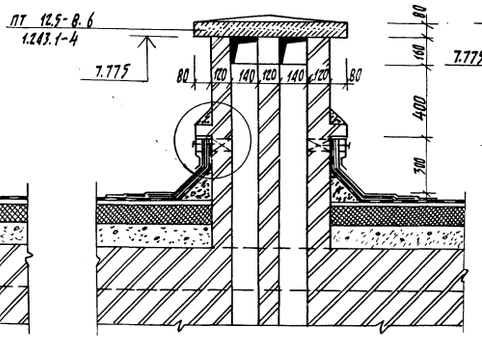

ВШ18

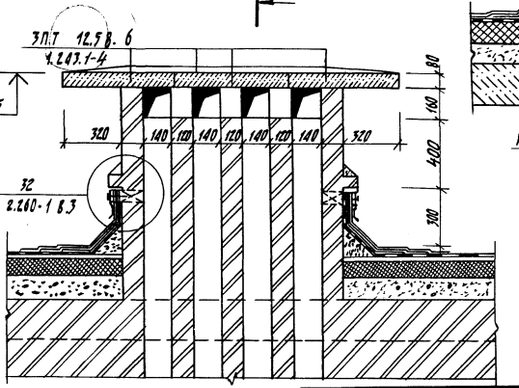

Привязан:

Инв.№

Нач.ЛКМ-5	Пирогов		10.10.83
Гл.констр.	Козырев		10.10.83
ГАП	Щербина		6.10.83
ГИП	Стельмашонок		9.8.83
Рук.гр.	Бирсова		9.8.83
Н.контр.	Чистякова		10.10.83

214-1-284.84 АС

Типовые проекты детских яслей-садов на 190, 280 и 330 мест

Детские ясли-сад на 280 мест

стадия	лист	листов
Р	66	

Вентшахты ВШ-5, ВШ-7, ВШ-10÷ВШ-12; ВШ-17, ВШ-18, ВШ-21.

БЕЛГОСПРОЕКТ г. МИНСК

Копировала Цапкалова

Формат А2

Согласовано
Рук. гр. ОВ Журавская Гл. К-р

Инв.№ подл. | Подпись и дата | Взамен инв.№

ВШ-13

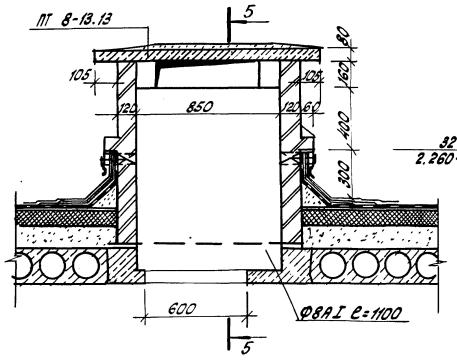

5-5

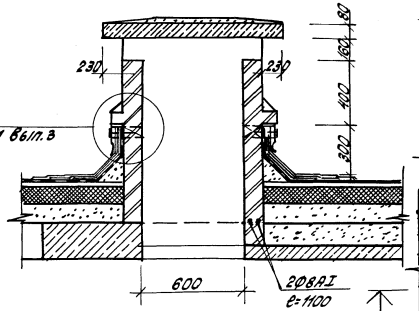

ВШ16

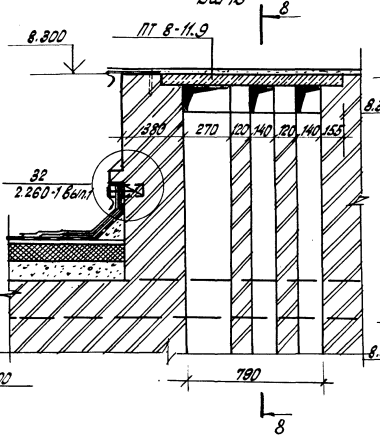

ВШ19

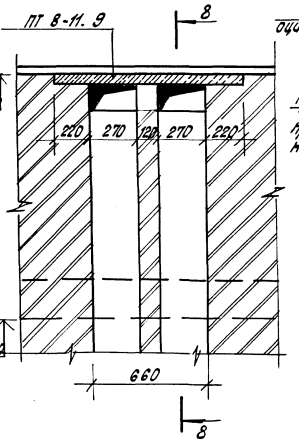

8-8

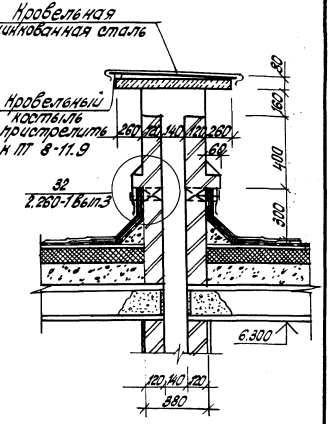

ВШ 14

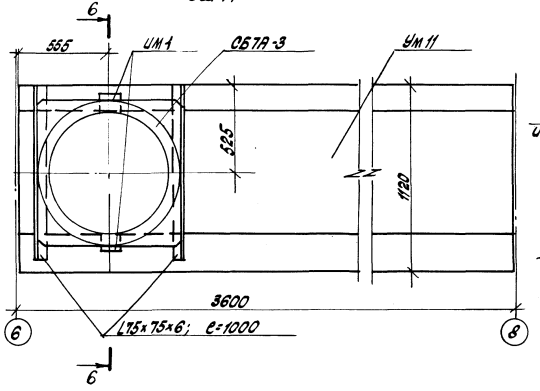

6-6

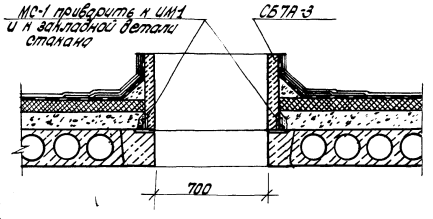

Детали установки сеток над отверстиями вентиляционных каналов.

а) при опирании плит перекрытия на стену

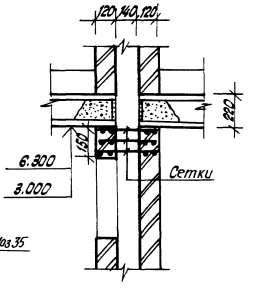

б) при примыкании плит перекрытия к стене

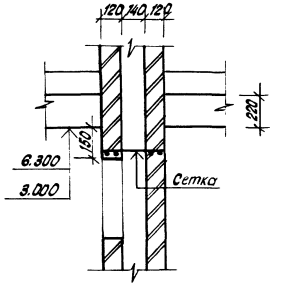

в) при опирании плиты перекрытия на стену

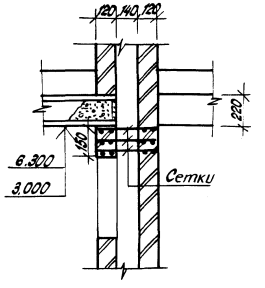

ВШ 15

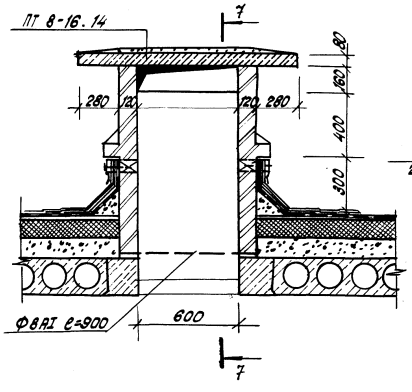

7-7

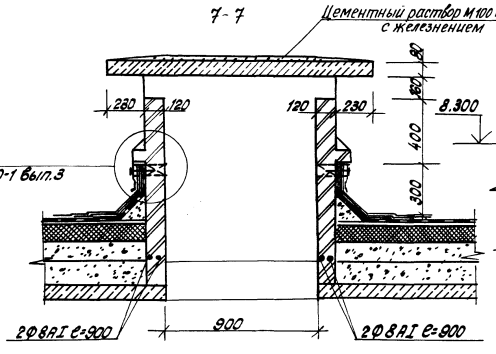

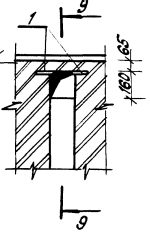

ВШ20

9-9

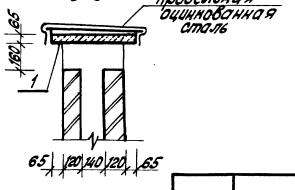

Согласовано:
Инв. № подл. | Подпись и дата | Взам. инв. №
Инв. № 23 | Журавлева Радиал | 20.08

Привязан:				214-1-284.84 АС		
				Типовые проекты детских ясли-садов на 180, 280 и 330 мест.		
	Нач. ГИМ	Пирогов	10.10.83	Детские ясли-сад на 280 мест.	Стадия	Лист	Листов
	Гл. констр.	Кравцов	10.10.83		Р	67	
	Гип	Щербина	6.10.83				
	Гип	Ответ. исполн.	9.8.83	Вентшахты ВШ13, ВШ16, ВШ19, ВШ20 Детали установки сеток над отверстиями вент. каналов	БЕЛГОСПРОЕКТ г. Минск		
	Рук. фрупп.	Сурсова	7.2.84				
	Н. контр.	Чистякова	10.10.83				
Инв. №				Копировал: Знаменская	Формат А2		

1478-02

По оси Б, Ш (зеркально)

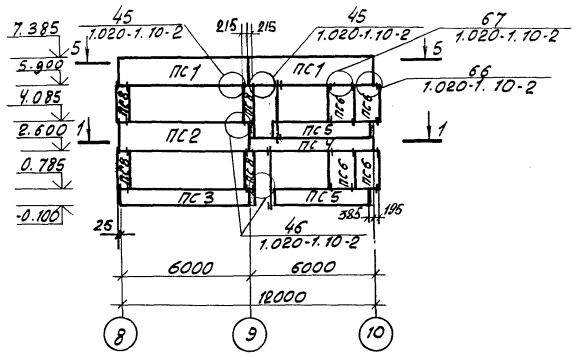

По оси А, Щ (зеркально)

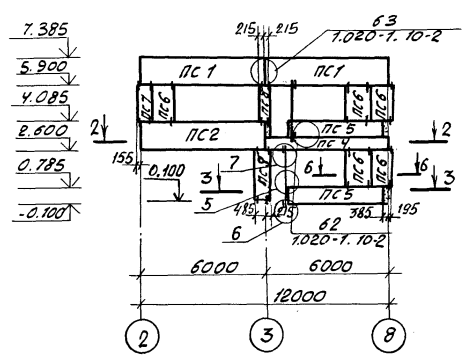

По оси Д/1, У/1

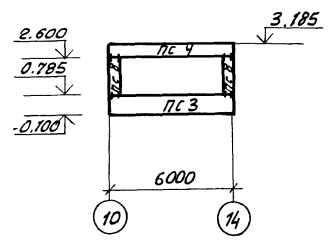

По оси А/1, Ш/1 (зеркально)

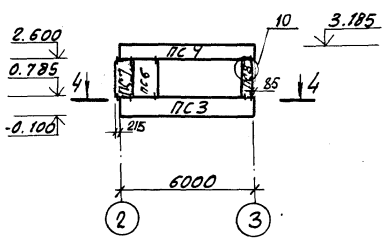

По оси Г, Ц (зеркально)

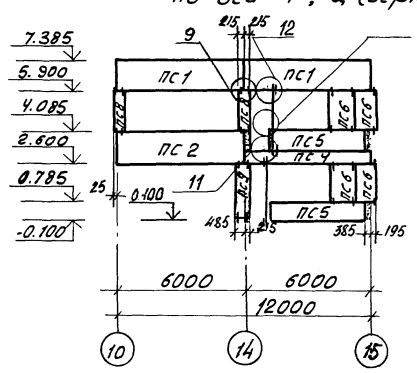

6-6

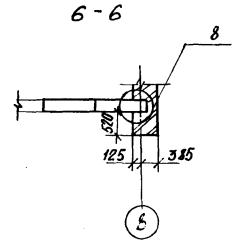

1-1

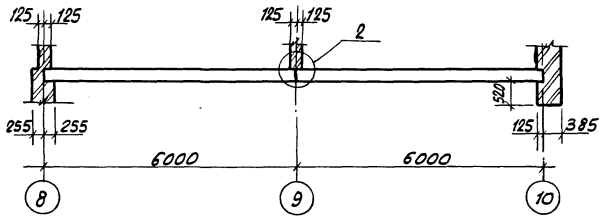

3-3

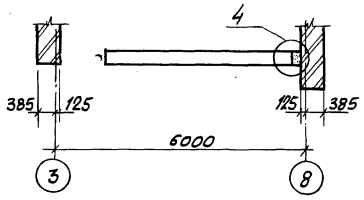

4-4

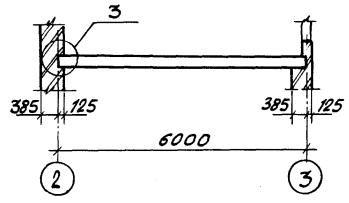

2-2

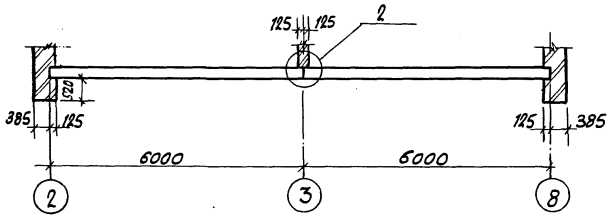

5-5

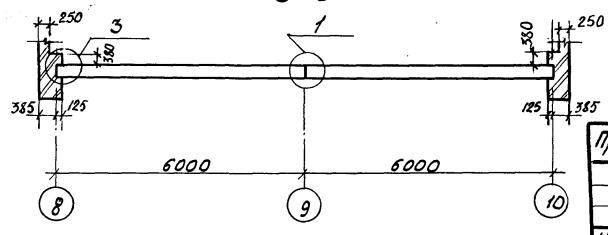

Спецификация наружных стеновых панелей

Марка поз.	Обозначение	Наименование	Кол.	Маш. ед. кг.	Приме-чание
ПС1	1.020-1. вып. 5-2	1ПС 60. 15. 3.0 -Я -1	12	2300	Ирз 25
ПС2	то же,	1ПС 60. 15. 3.0 - Я	6	2300	то же
ПС3	"	1ПС 60. 9. 3.0 - Я	6	1300	"
ПС4	"	1ПС 60. 6. 3.0 - Я	10	900	"
ПС5	"	1ПС 45. 9. 3.0 - Я	12	1000	"
ПС6	"	4ПС 12. 18. 3.0 - Я	28	500/700	"
ПС7	"	4ПС 7. 18. 3.0 - Я	4	300	"
ПС8	"	4ПС4. 18. 3.0 - Я	20	200	"
ПС9	"	4ПС7. 24. 3.0 - Я	4	400	"
		Легкий бетон М75, γ=900 кг/м³, А	1,5		"
		Детали крепления стеновых панелей			
1		Уголок Б-100×100×10 ГОСТ 8509-72* / Ст 3кп2 ГОСТ 535-79*	12	12.84	L=850
2	Лист 13 марки НМ	НМС-1	12	1.54	
3	1.020-1. Вып. 10-2	МС-63	24	0.75	
4	Лист 13 марки НМ	НМС-2	12	9.34	
5/18		Полоса Б-2 10×160 ГОСТ 103-76 / Ст 3кп2 ГОСТ 6У22-76	24/12	1.88/3.78	L=150/L=300
6		ф25 А-I ГОСТ 5781-82	6	1.62	L=420
7	1.020-1 Вып. 9-1	МС-61	12	0.49	
8	то же	МС-60	14	0.38	
9/19	Лист 13 марки НМ / Лист 16 марки НМ	НМС-3 / НМС-9	40/6	7.64/81.2	
10	1.020-1 Вып. 10-2	МС-69	42	0.47	
11	Лист 13 марки НМ	НМС-4	42	0.74	
12		Полоса Б-2 8×80 ГОСТ 103-76 / Ст 3кп2 ГОСТ 6У22-76	12	2.01	L=40.0
13/15	Лист 13 марки НМ	НМС-5 / НМС-6	12/12	4.05/0.65	
14		Уголок Б-90×56×6 ГОСТ 8510-72* / Ст 3кп2 ГОСТ 535-79*	6	12.06	L=1800
20		Полоса Б-2 5×80 ГОСТ 103-76 / Ст 3кп2 ГОСТ 6У22-76	6	0.94	L=300
16/21	1.020-1 Вып. 10-2 / 1.020-1 Вып. 9-1	МС-91 / МС-80	24/6	0.24/1.08	
17		Полоса Б2-8×80 ГОСТ 103-76 / Ст 3кп2 ГОСТ 6У22-76	14	0,40	L=70
22		Полоса Б-2-6×70 ГОСТ 103-76 / Ст 3кп2 ГОСТ 6У22-76	6	0,56	L=80

Сварку производить электродами Э-42 в соответствии с СН 393-78.

Все места сварки и открытые металлические детали должны быть очищены от ржавчины и защищены от коррозии цинковым покрытием в соответствии с указаниями СНиП III-23-76.

Индивидуальные узлы крепления панелей см. лист 4

Монтаж стеновых панелей выполнять в соответствии с указаниями серии 1.020-1 вып 0-1, 10-2 и СНиП III-16-80.

Привязан

Инв. №

Инв. № подл. | Подпись и дата | Взам. инв. №

Нач. АКМ-5	Пирогов		10.10.83
Гл. констр.	Козырев		10.10.83
ГАП	Щербина		6.10.83
ГИП	Стельмашонок		27.7.83
Рук. гр.	Ершова		15.08.83
Ст. инж.	Кожушко		15.8.83
Н. констр.	Чистякова		10.10.83

214-1-284.84 АС

Типовые проекты детских яслей-садов на 190, 280 и 330 мест

Детские ясли-сад на 280 мест

Стадия	Лист	Листов
Р	68	

Схемы расположения стеновых панелей. (Варианты наружных стен с применением стеновых панелей.)

БЕЛГОСПРОЕКТ г. Минск

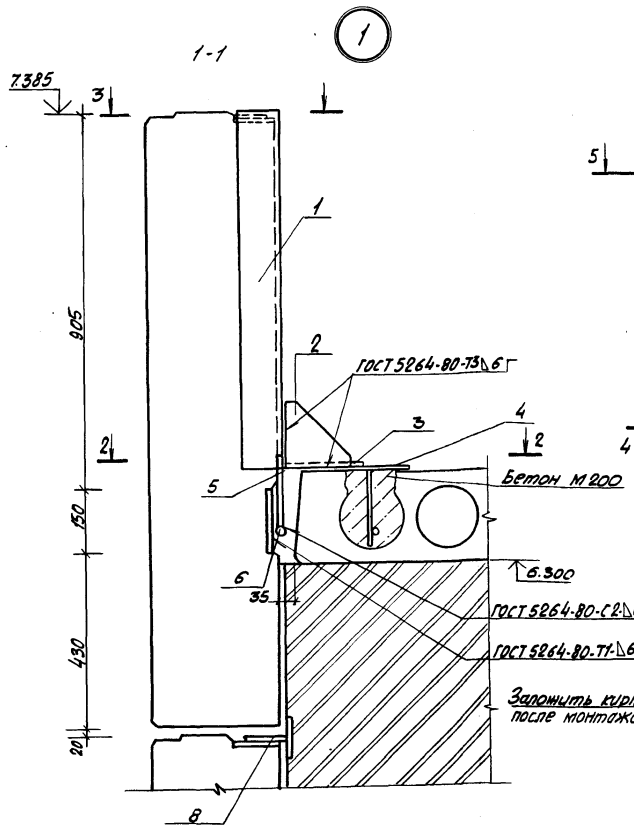

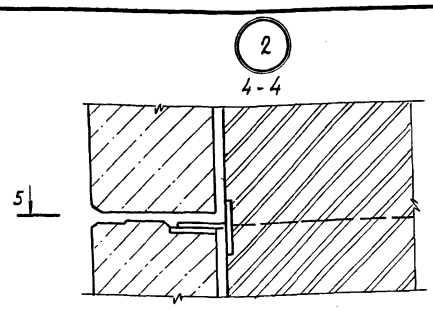

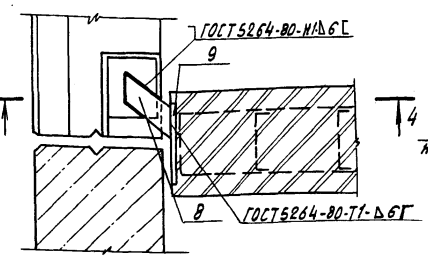

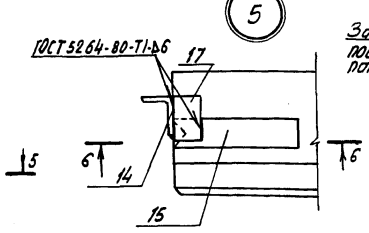

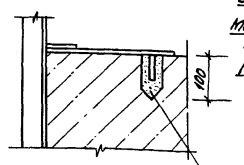

Отверстие просверлить в бетоне и заделать цементным раствором М 100

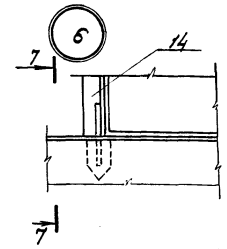

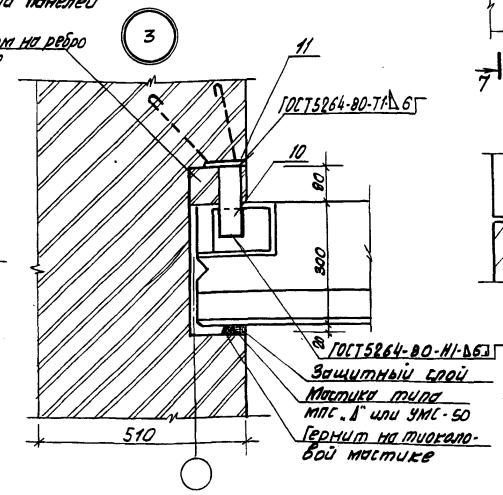

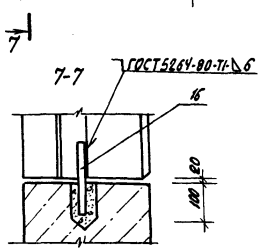

Цементно-песчаный раствор М 100 (д. 10)

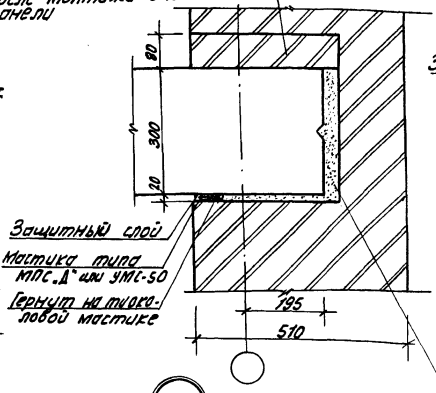

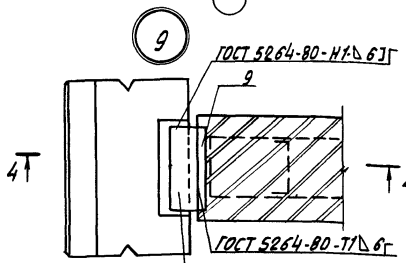

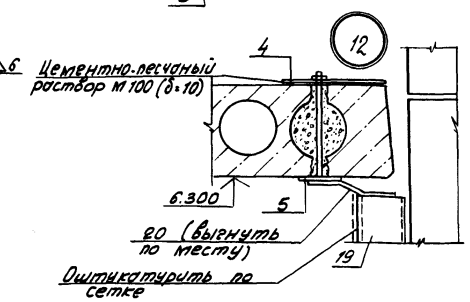

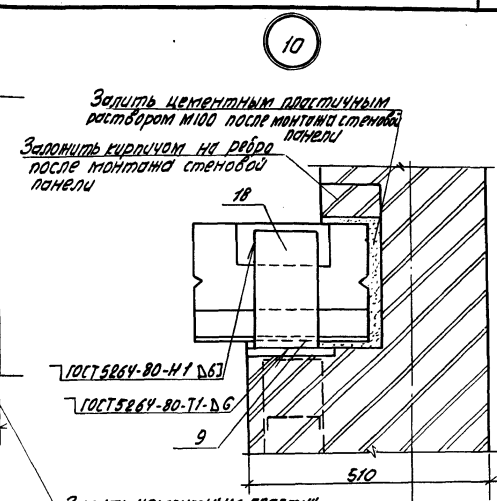

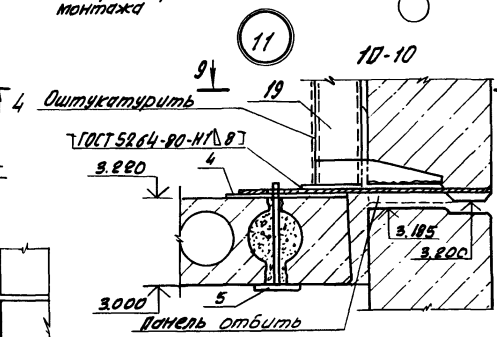

9-9

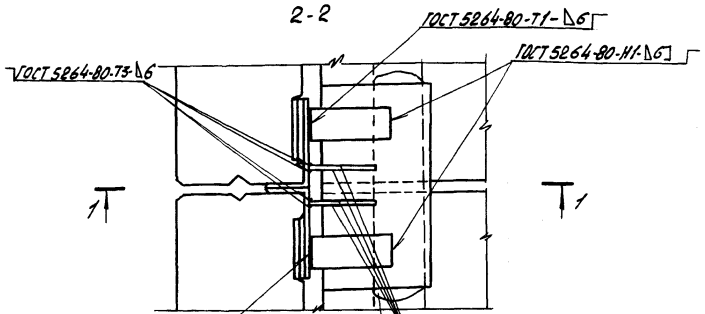

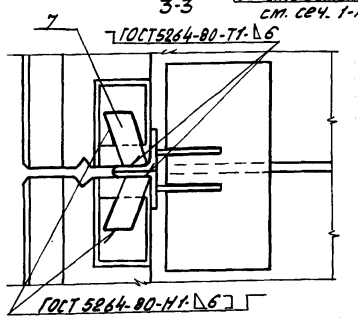

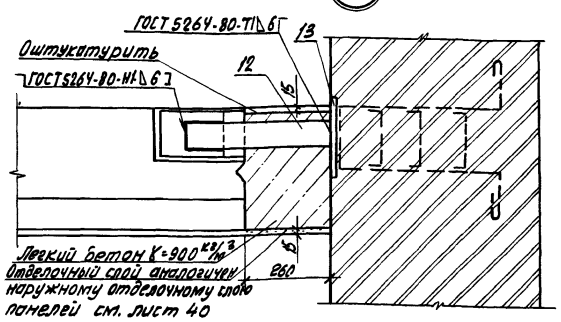

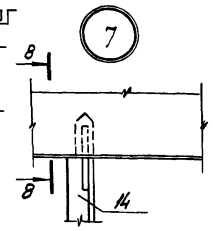

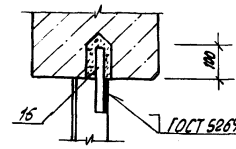

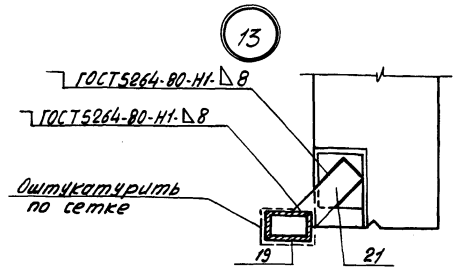

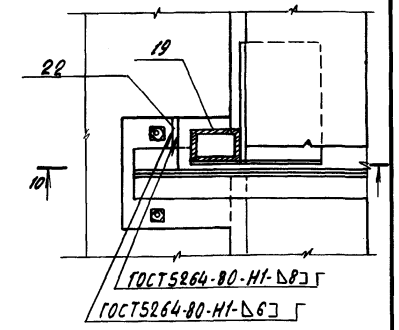

Инв. № подл. | Подпись и дата | Взам. инв. №

Привязан

Инв. № -

Нач. АКМ-5	Пирогов		10.10.83
Гл. констр.	Ковырев		10.10.83
ГАП	Щербина		6.10.83
ГИП	Стельмашонок		20.7.83
Рук. гр.	Ершова		20.7.83
Ст. инж.	Комушко		20.7.83
Н. контр.	Чистякова		10.10.83

214-1-284.84 АС

Типовые проекты детских яслей-садов на 180, 280 и 330 мест

Детские ясли-сад на 280 мест

Стадия	Лист	Листов
Р	69	

Узлы крепления стеновых панелей (Вариант наружных стен с применением стеновых панелей)

БЕЛГОСПРОЕКТ г. Минск

Копировал Федотенко

Формат А2

1478-02

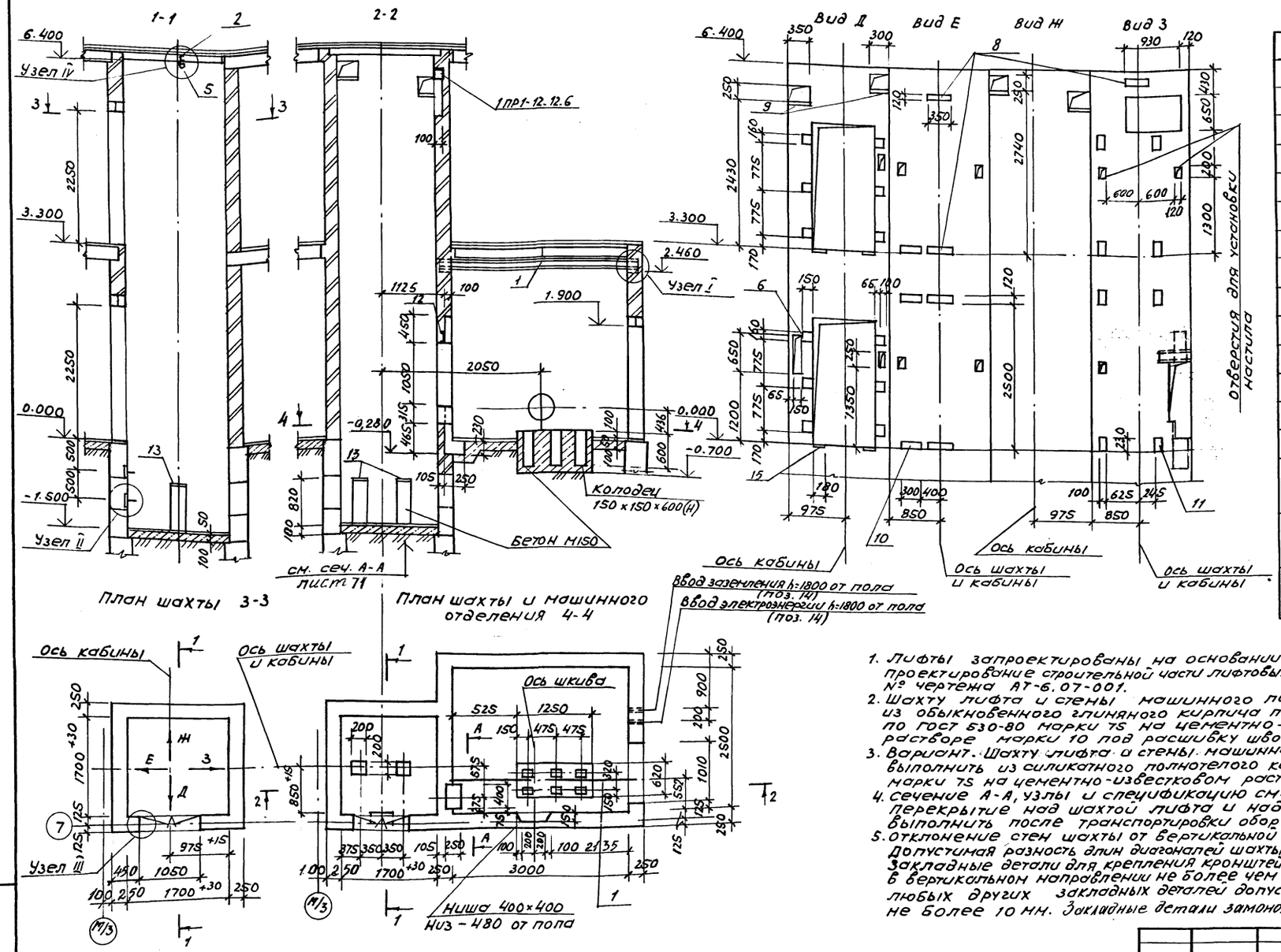

Данные для заказа лифта

1	Наименование, адрес и телефон заказчика		
2	Реквизиты грузополучателя (почтовые, телеграфные, отгрузочные)		
3	Назначение здания, в котором устанавливается лифт, и его почтовый адрес	Детские ясли-сад	
4	Назначение лифта	лифт грузовой выжимной	
5	Грузоподъемность лифта в кг и его скорость в м/с	Q=500 кг V=0.5 кг/сек.	
6	Высота подъема кабины в м (высота от нижней до верхней остановок)	3.300	
7	Размеры кабины (ширинах глубинах высота) в мм	1000×1500×2000	
8	Требуется ли выход из кабины в две противоположные стороны	не требуется	
9	Количество дверей шахты	2	
10	Число остановок кабины	2	
11	Отметки основных посадочных этажей (этажей связан. с входом и выходом из здания для пассажир. лифтов)	отм. 0.000	
12	Напряжение сети, питающей лифт (220 или 380 в). При заказе на экспорт указать и частоту тока.	220 в	
13	Система управления	без проводника - кнопочная наружная	
14	Этаж, с которого предусматривается управление грузовым лифтом (указать только при наружном кнопочном управлении)	с первого этажа	
15	Управление пассажирскими лифтами (одиночное, парное, групповое)	одиночное	
16	Число заказываемых лифтов одинаковой характеристики	один	
17	Места расположения шахты лифта (вне здания, внутри здания, в лестничной клетке)	внутри здания	
18	Желательный срок поставки лифта (год, квартал)		

1. Лифты запроектированы на основании альбома заданий на проектирование строительной части лифтовых установок АТ-6.00-003, № чертежа АТ-6.07-001.
2. Шахту лифта и стены машинного помещения выполнить из обыкновенного глиняного кирпича полусухого прессования по ГОСТ 530-80 марки 75 на цементно-известковом растворе марки 10 под расшивку швов.
3. Вариант. Шахту лифта и стены машинного помещения выполнить из силикатного полнотелого кирпича по ГОСТ 379-79 марки 75 на цементно-известковом растворе марки 25 под расшивку.
4. Сечение А-А, узлы и спецификацию см. на листе 71. Перекрытие над шахтой лифта и над машинным помещением выполнить после транспортировки оборудования, см. листы 54, 55.
5. Отклонение стен шахты от вертикальной плоскости не должно превышать 15 мм. Допустимая разность длин диагоналей шахты в плане не более 25 мм. Закладные детали для крепления кронштейнов направляющих допускается смещать в вертикальном направлении не более чем на 30 мм, в горизонтальном - 10 мм любых других закладных деталей допустимое отклонение в любом направлении не более 10 мм. Закладные детали замонолитить бетоном М 200.

Нач. АКМС	Пирогов		10.10.83	214-1-284 84 АС
Гл. констр.	Козырев		10.10.83	Типовые проекты детских яслей-садов на 190, 280 и 330 мест
ГаП	Щербина		6.10.83	Детские ясли-сад на 280 мест
ГиП	Стельмашонок		15.8.83	Стадия: Р; Лист: 70; Листов:
Рук. гр.	Егорова		5.8.83	Лифт грузовой выжимной Q=500 кг V=0.5 м/сек.
Ст. инж.	Вегера		4.8.83	План шахты. План машинного помещения. Разрезы 1-1, 2-2. Развертки, данные для заказа лифта
Н. контр.	Чистякова		10.10.83	БЕЛГОСПРОЕКТ г. Минск

Привязан:

Инв. №

Копировала: Сентебова

Формат А2

Инв. № подл. | Подпись и дата | Взам. инв. №

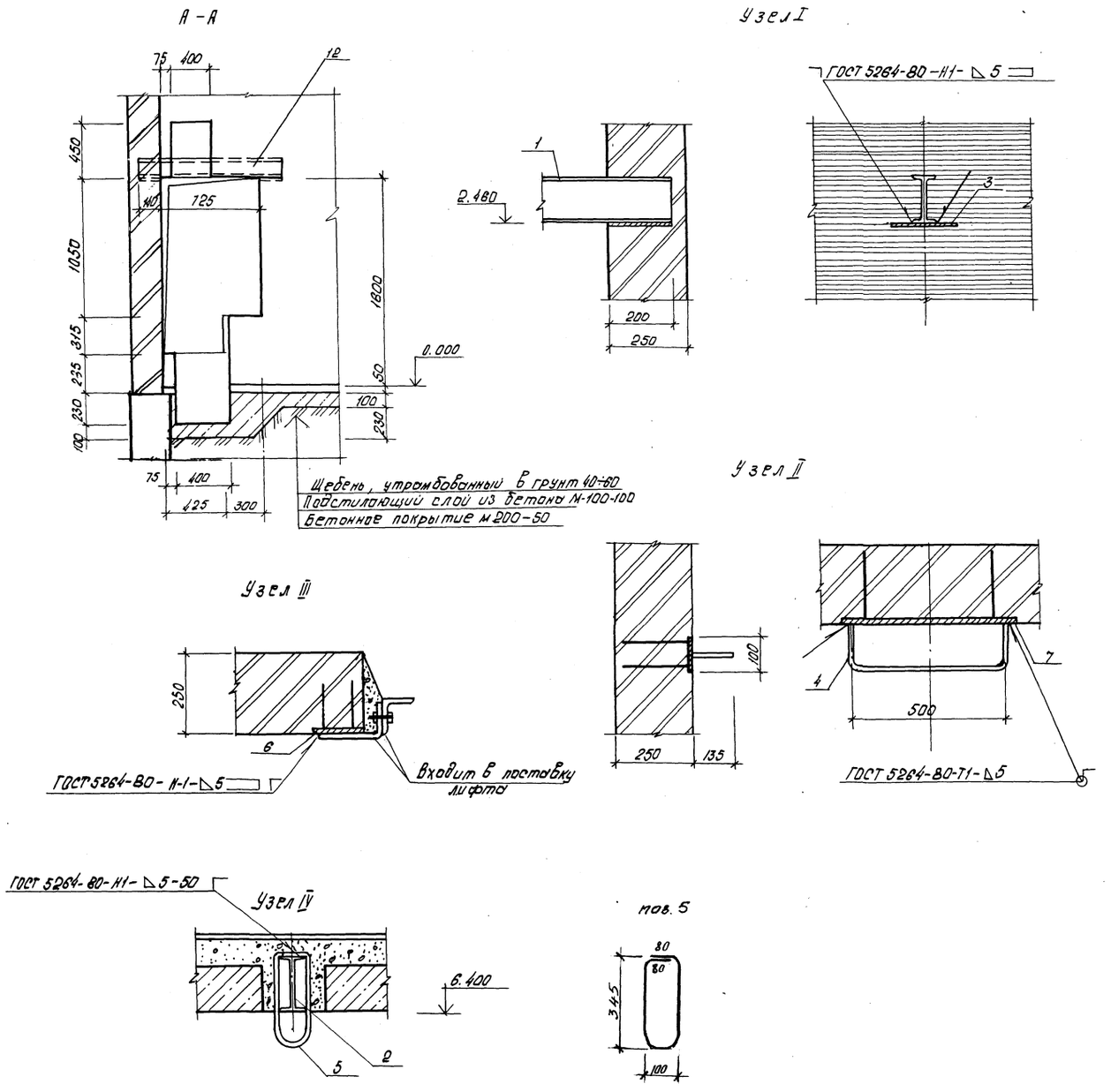

Спецификация материалов на лифт

Марка поз	Обозначение	Наименование	Кол.	Масса ед.кг.	Примечание
		Изделия металлические			
1		Двутавр. 16 ГОСТ 8239-72* / СТ3 ГОСТ 535-79* L=3400	1	54.06	
2		Двутавр 14 ГОСТ 8239-72* / СТ3 ГОСТ 535-79* L=2100	1	25,83	
3		Полоса Б2 10х200 ГОСТ 103-76 / В СТ3кп ГОСТ 535-79* L=200	4	3.04	
4		Круг В14 ГОСТ 2590-71* / СТ 3 по 2 ГОСТ 535-79*	2	1.00	
5		петля из ф 12 А I ГОСТ 5781-82 L=950	1	0.84	
		Закладные детали:			
6	Л. 12 марки ИМ	МН-1	12	2.70	для крепления дверей шахты
7	то же	МН-2	2	5.10	
8	"	МН-3	5	4.10	для крепления направляющих
9	"	МН-4	4	6.70	
10	"	МН-5	3	3.60	для крепления электророзводки
11	"	МН-6	8	2.60	для крепления направляющих
12	Л. 16 марки ИМ	МН-7	1	16.68	
13/15	Л. 17 марки ИМ	МН-8 / МН-9	2/4	3.94/4.33	
14	ГОСТ 2590-71*	Гильза ф 52 L=300	2	5,00	
		Бетон М 200, м³		0,50	
		Бетон М 150, м³		0.74	
		Бетон М 100 м³		1,5	

Соединения металлических элементов выполнить ручной электродуговой сваркой в соответствии с требованиями ГОСТ 10922-75 и СН 393-78.

Нач. АКМ-3	Пирогов		10.10.83
Гл. конст.	Козырев		10.10.83
ГАП	Щербина		6.10.83
ГИП	Стельмашонок		15.8.83
Рук. гр.	Егорова		5.8.83
Гл. инж.	Всегра		4.8.83
Н. контр.	Чистякова		10.10.83

Привязан

Инв №

214-1-284.84 АС

Типовые проекты детских яслей-садов на 190, 280 и 330 мест

Детские ясли-сад на 280 мест

Стадия	Лист	Листов
Р	71	

Лифт грузовой вышивной Q=500 кг v=0,5 м/сек. Сечение А-А. Узлы I, II, III, IV

БЕЛГОСПРОЕКТ г. Минск

Инв. № подл. | Подпись и дата | Взам. инв. №

1478-02

Копировал Кедрова Формат А2

План 1-го этажа

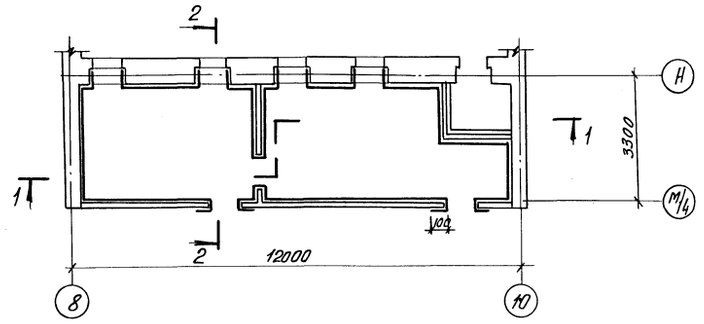

1-1

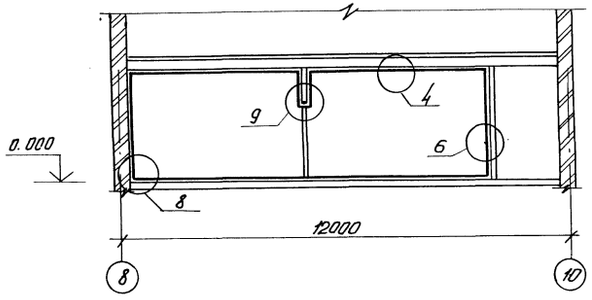

2-2

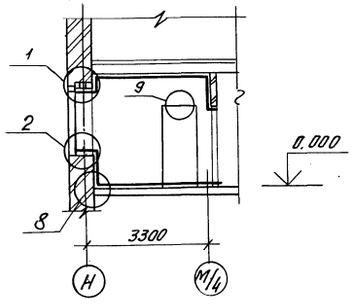

Проект гидроизоляции полов и стен выполнен на основании „Временных технических указаний по применению рациональных способов парогидроизоляции стен и перекрытий бань и прачечных", разработанных АКХ МЖКХ РСФСР Москва 1978г. Производство работ вести в соответствии с этими указаниями.

Перед началом парогидроизоляционных работ строительные конструкции, подлежащие защите, должны быть приняты по специальному акту. Работы по защите строительных конструкций надлежит производить при температуре внутри помещения не ниже +8°С, относительной влажности не выше 70%.

Гидроизоляция запроектирована из 4 слоев: 1 грунтовочного /10% лак ПХВ/, 2х основных (паста ЦПХВ-П по СТУЗО-21040-63) и 1го промежуточного /10% лак ПХВ/ слоев. Для приготовления мастики на основе цементно-перхлорвиниловой пасты ЦПХВ-П требуется: пасты -60%, портландцемента М-400 -25% и песка мелкомолотого кварцевого -15%. Паста загружается в растворосмеситель, при тщательном перемешивании в нее вводится просеянный цемент и песок.

Работы по устройству гидроизоляционных и защитно-отделочных покрытий следует производить в строгой технологической последовательности: подготовительные работы; устройство гидроизоляции полов и защитной цементной стяжки; устройство парогидроизоляционных покрытий стен; подготовка стен для нанесения защитно-отделочных слоев по парогидроизоляционному покрытию; облицовка стен.

Подготовительные работы: очистка от пыли и грязи, обдув сжатым воздухом, выравнивание поверхностей. Для выравнивающих слоев следует применять цементно-песчаный раствор состава 1:3. Категорически запрещается добавление в раствор известкового теста. Влажность материала поверхностей и конструкции под парогидроизоляционные покрытия не должны превышать 8-15%. Подготовительные работы подлежат обязательной приемке с составлением акта.

Нанесение слоев выполняется в следующей последовательности: 10% лак ПХВ; паста или мастика на ее основе; 10% лак ПХВ; паста или мастика на ее основе; 10% лак ПХВ; паста или мастика на ее основе. Время сушки слоев: 10% лака - 6 часов; пасты или мастики на ее основе - 24 часа (при $t = 18° \div 20°C$). Паста ЦПХВ наносится механизировано, для нанесения резиновым шпателем или кистями приготовляется мастика на основе пасты и наносится слоями 0,5 ÷ 0,8 мм каждый.

Перед нанесением защитно-отделочных слоев парогидроизоляционные покрытия необходимо прошлифовать при помощи механизмов И-109, И-112, И-137, пемзы или наждачной шкурки средней крупности. После нанесения предусмотренного количества слоев, покрытие подвергают окончательной сушке и выдерживают в течение 7-10 суток. Узлы см. лист 73.

Другие варианты покрытий см. приведенные выше „Временные технические указания."

Нач. АКТ-5	Пирогов		10.10.83	214-1-284.84 АС	
Гл. констр.	Козырев		10.10.83	Типовые проекты детских яслей-садов на 190, 280 и 330 мест	
ГАП	Щербина		6.10.83	Детский ясли-сад на 280 мест	Стадия: Р; Лист: 72; Листов:
ГИП	Стельмашенко		15.8.83		
Рук. гр.	Ершова		7.08.83		
Ст. инж.	Елхова		7.08.83	Парогидроизоляция постирочной и гладильной. Разрезы 1-1, 2-2	БЕЛГОСПРОЕКТ г. Минск
Нормоконт.	Чистякова		10.10.83		

привязан

Инв. № подл. | Подпись и дата | Взам. инв. №

Формат А2

1

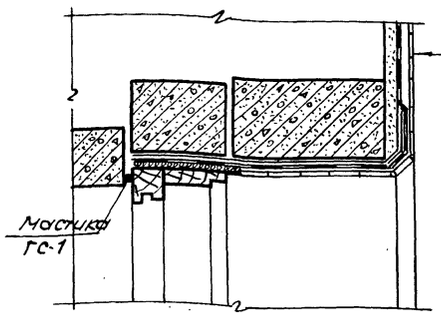

Плитка керамическая глазурованная ГОСТ6141-82 на мастике на основе цементно-перхлорвиниловой пасты ЦПХВ-П
Гидроизоляция см. пояснительную записку (лист АС-72)
Штукатурка цементно-песчаный раствор состава 1:3

2

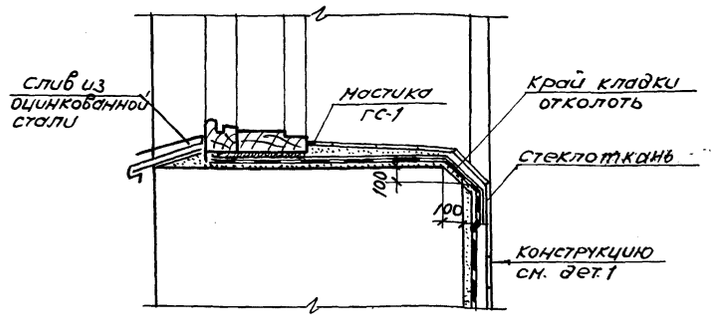

3

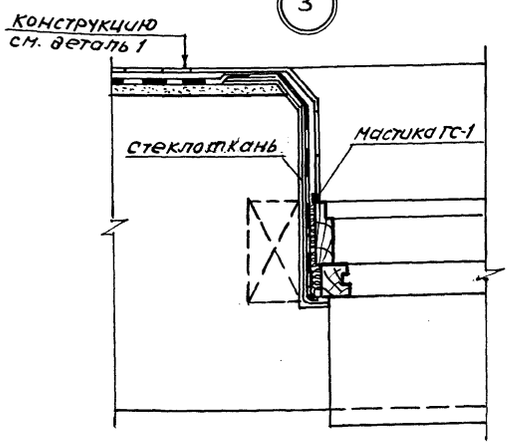

4

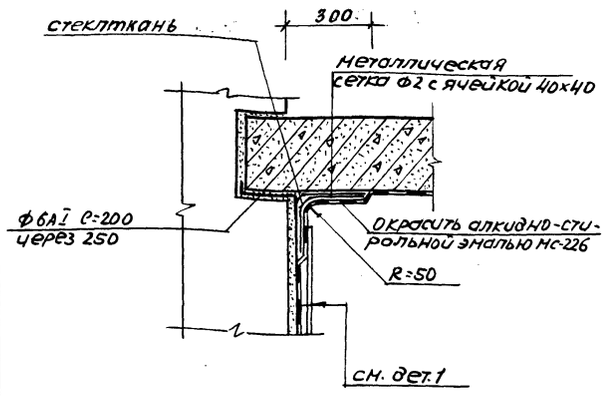

5

(Установка трапа)

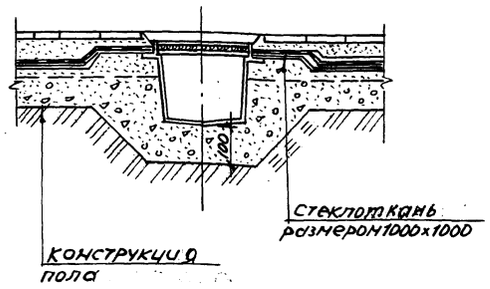

6

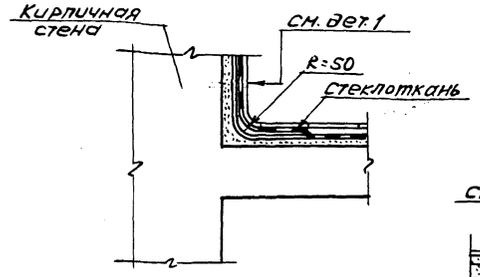

7

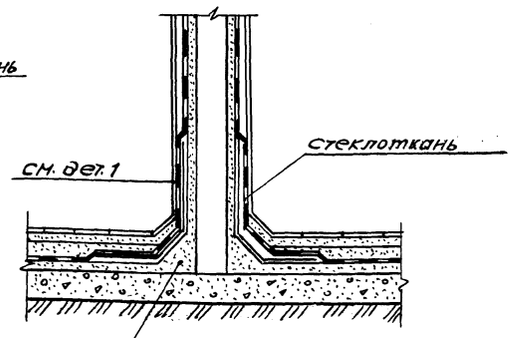

8

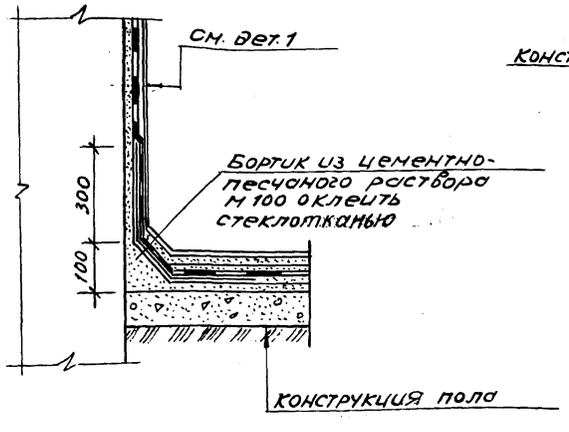

9

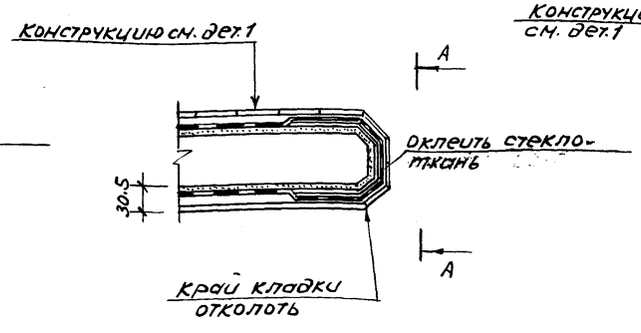

А-А

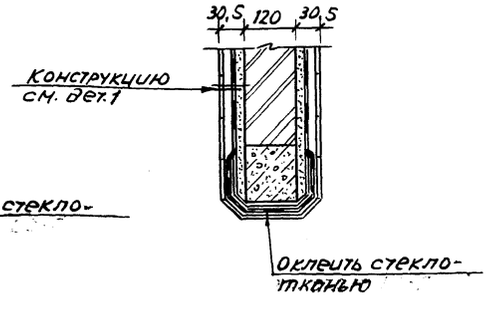

Данный лист см. с листом 72

Инв.№подл. | Подпись и дата | Взам.инв.№

Привязан

Инв.№

Нач.АКиК	Пирогов		10.10.83
Гл.констр.	Козырев		10.10.83
ГАП	Щербина		6.10.83
ГИП	Степьмашонок		22.8.83
Рук.гр.	Ершова		20.8.83
Ст.инж.	Елхова		15.8.83
Н.контр.	Чистякова		10.10.83

214-1-284.84 АС

Типовые проекты детских яслей-садов на 190, 280 и 330 мест

Детские ясли-сад на 280 мест

Стадия	Лист	Листов
Р	73	

Парогидроизоляция Детали с 1 по 9

БЕЛГОСПРОЕКТ г. Минск

Деталь крепления вентотсосов.

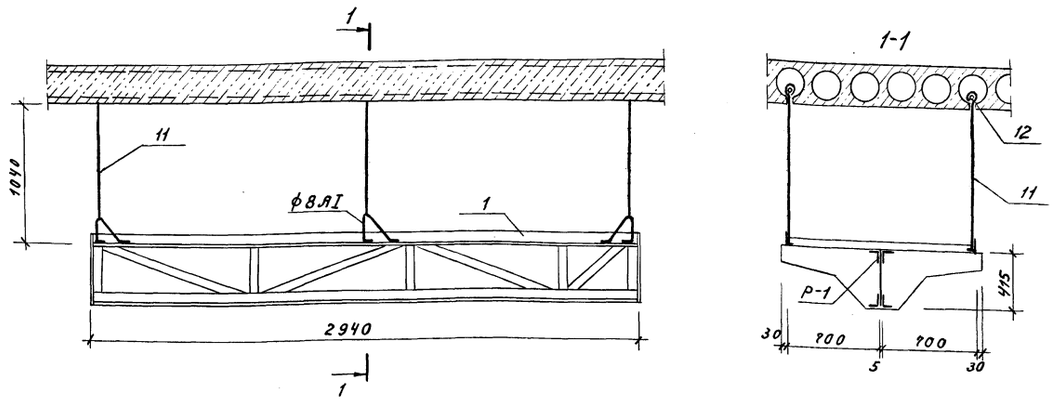

Спецификация деталей крепления вентотсосов

Поз. обозн.	Обозначение	Наименование	Кол.	Масса ед.кг.	Приме-чание
Р-1	л.15 марки ИМ	Рама крепления Р-1	1	88.05	
11		ф8А-III ГОСТ 5781-82 L=1100	8	0.435	
12		ф20А-III ГОСТ 5781-82 L=300	8	0.74	

Расположение вентотсосов в плане см. чертежи марки ТХ.

Спецификация металлических изделий

Марка поз.	Обозначение	Наименование	Кол. Кирп. вар.	Кол. Пан. вар.	Масса ед.кг.	Приме-чание
		Армирование стен				
С1	л.7 марки ИМ	Сетка С1	42	42	0.80	
С2	То же	С2	6	6	0.83	
С3	"	С3	68	68	0.58	
С4	"	С4	2	2	0.65	
С5	"	С5	8	8	0.70	
С6	"	С6	9	9	0.48	
С7	л.9 марки ИМ	С7	240	114	0.92	
С8	То же	С8	340	527	0.31	
С9	"	С9	100	100	1.06	
С10	"	С10	85	133	0.72	
С11	"	С11	104	24	1.37	

Спецификация металлических изделий (продолжение)

Марка поз.	Обозначение	Наименование	Кол.	Масса ед.кг.	Приме-чание
		Крепление перегородок			
ММ1	2.230-1, в.5; л.47	Монтажная деталь ММ1	235	0.55	
ММ3	То же л.47	Монтажная деталь ММ3	20	0.44	
ММ6	" л.47	То же ММ6	2	0.39	
ММ7	" л.47	" ММ7	2	0.62	
ММ13	" л.48	" ММ13	310	0.12	
К1	" л.49	Каркас К1	894	0.41	
К5	" л.49	То же К5, L=1050	1149	0.185	
	ГОСТ 5781-82	ф6А-I L=1п.м.	30м.	0.222	
	ГОСТ 5781-82	ф6А-I L=2800	16	0.62	
	ГОСТ 5781-82	ф6А-I L=800	6	0.178	
	ГОСТ 5781-82	ф6А-I L=1200	6	0.266	
		Крепление оконных и дверных коробок к стенам			
		1)Вариант стен из кирпича:			
ММ2	2.236-2, вып.1 л.50	Монтажная деталь ММ2	483	0.28	
ММ3	То же л.50	То же ММ3	814	0.10	
		2)Вариант стен из панелей:			
ММ1	2.236-2, вып.1 л.50	Монтажная деталь ММ1	144	0.25	
ММ2	2.236-2, вып.1 л.50	То же ММ2	339	0.28	
ММ3	То же л.50	" ММ3	866	0.10	
		Крепление подоконных досок:			
		1)Вариант стен из кирпича:			
ММ5	2.236-2, вып.1 л.50	Монтажная деталь ММ5	70	1.6	
ММ6	То же л.50	То же ММ6	70	0.55	
		2)Вариант стен из панелей:			
ММ4	2.236-2, вып.1 л.50	Монтажная деталь ММ4	92	1.25	
ММ5	То же	То же ММ5	16	1.6	
ММ6	"	" ММ6	108	0.55	
		Крепление радиостойки			
		и телеантенны			
ММ1	2.260-1 вып.3 л.51	Монтажная деталь ММ1	6	7.12	
ММ2	То же л.51	То же ММ2	2	7.46	
		Крепление утеплителя			
		в охлаждаемой камере.			
А1	л.10 марки ИМ	Анкер А1	40	0.29	
А2	То же "	Анкер А2	11	0.22	
	ГОСТ 5915-70* / ГОСТ 11371-78	Гайка М10 / Шайба 10	51/51		

Инв.№ подл. | Подпись и дата | Взам.инв.№

привязан

Инв.№

Нач.АКМ-5	Пирогов		10.10.83	214-1-284.84 АС
Гл.констр.	Козырев		10.10.83	Типовые проекты детских яслей-садов на 190, 280 и 330 мест
ГИП	Щербина		6.10.83	Детские ясли-сад на 280 мест
ГИП	Стельмашонок		9.2.83	Стадия Р; Лист 74; Листов
Рук.гр.	Бурсова		28.8.83	
Н.контр.	Чистякова		10.10.83	Деталь крепления вентотсосов. Спецификация металлических изделий
				БЕЛГОСПРОЕКТ г.Минск

Охлаждаемая камера

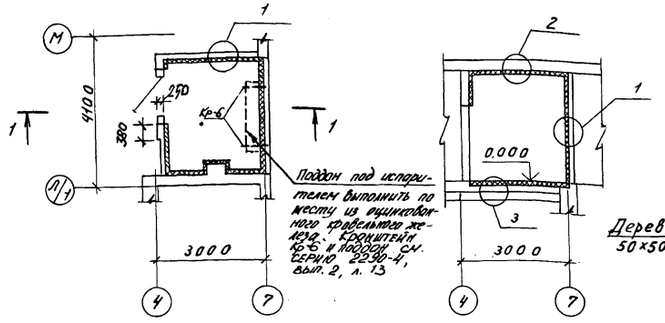

1-1

2

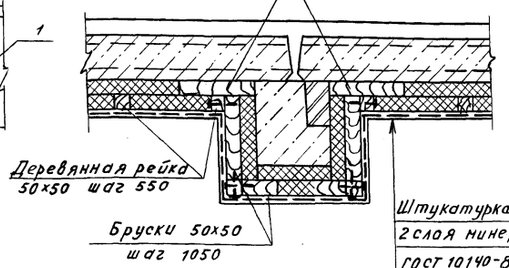

1

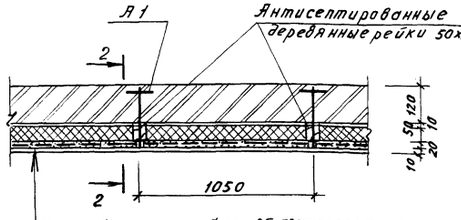

Облицовка плиткой Мрз35 ГОСТ13996-77 – 10
Штукатурка по сетке ГОСТ 5336-80 – 20
Минераловатные плиты М200 ГОСТ 10140-80 – 50
1 слой изола И-БД ГОСТ 10296-79
Штукатурка цементно-известковая – 10
Кирпичная кладка

2-2

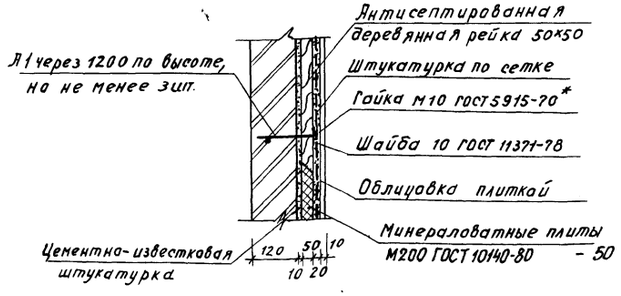

Деталь крепления реек а-а

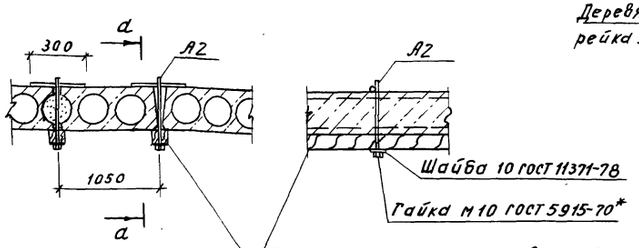

3

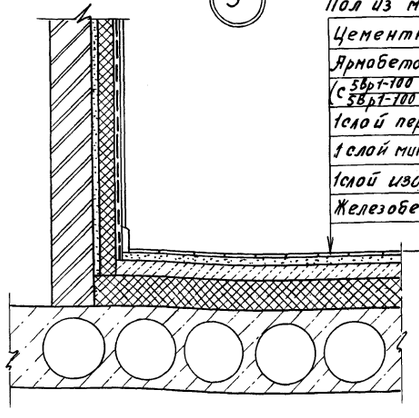

Пол из метлахских плиток ГОСТ 6787-80 – 10
Цементная стяжка – 20
Армобетонная стяжка (С 5Вр1-100 / 5Вр1-100 2550 ГОСТ 8478-81, Бетон М100) – 50
1 слой пергамина насухо с промазкой швов
1 слой минераловатных плит М300 ГОСТ 10140-80 – 50 (в один-два слоя)
1 слой изола И-БД ГОСТ 10296-79
Железобетонная плита перекрытия

Деталь крепления утеплителя к стене венткамеры и тамбура

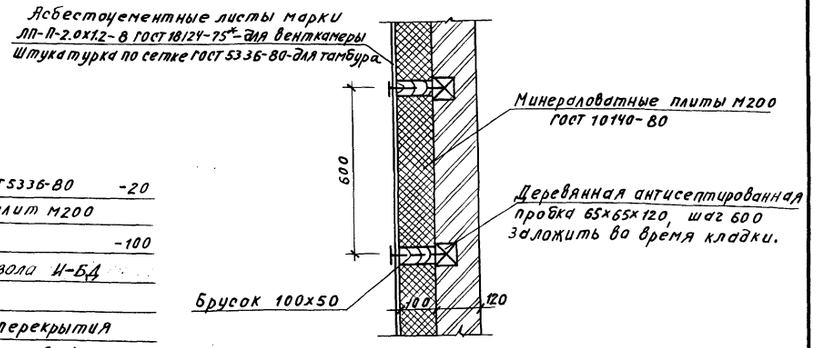

Деталь крепления утеплителя к потолку тамбура

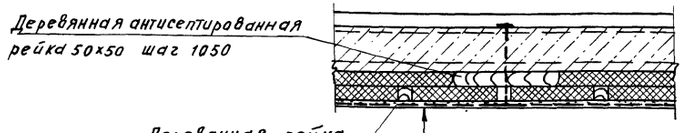

Штукатурка по сетке ГОСТ 5336-80 – 20
2 слоя минераловатных плит М200 ГОСТ 10140-80 – 100
Железобетонная плита перекрытия
Чистый пол (показан условно)

1. По дет. 3 первый слой теплоизоляционных плит укладывается на горячем битуме, второй слой укладывается насухо. Теплоизоляционные плиты укладываются с перекрытием швов швы заполняются изоляционной мелочью.
2. Все деревянные конструкции для крепления теплоизоляции должны изготовляться из воздушно-сухого дерева влажностью не выше 18% и антисептироваться 3%-ым раствором фтористого натрия.

Расход древесины на 1 м² поверхности:
потолки камер и стену тамбура – 0,01 м³
стены охлаждаемой камеры – 0,005 м³

Расход сетки для армобетонной стяжки пола – 23,0 кг

Для пола принята плитка неглазурованная, квадратная разм. 150×150.

Для стен принята плитка глазурованная, квадратная разм. 150×150.

				214-1-284.84 АС	
Нач. АКМ-5	Пирогов		10.10.83	Типовые проекты детских яслей-садов на 190, 280, 330 мест	
Гл. инженер	Козырев		10.10.83		
Привязан	Гл. АП	Щербина		6.10.83	Детский ясли-сад на 280 мест	Стадия: Р	Лист: 75	Листов:
	ГИП	Стельмашонок		9.08.83				
	Рук. гр.	Ершова		7.08.83				
	Ст. инж.	Елхова		7.08.83	Детали крепления утеплителя охлаждаемой камеры, венткамеры и тамбура	БЕЛГОСПРОЕКТ г. Минск		
Инв. №	Н. контр.	Чистякова		10.10.83				

Инв. № подл. | Подпись и дата | Взам. инв. №

1478-02

Копировала Верхбицкая формат А2

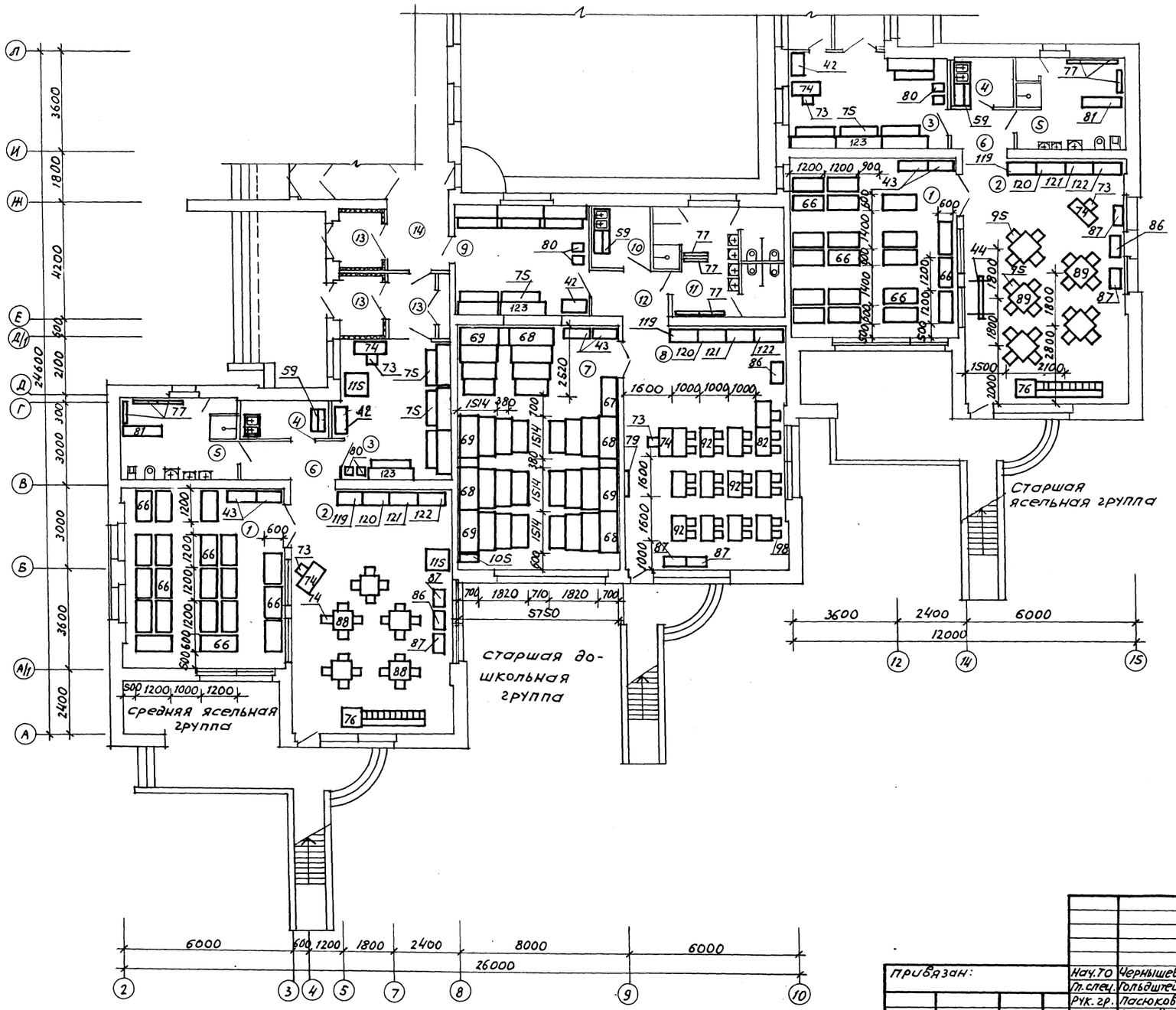

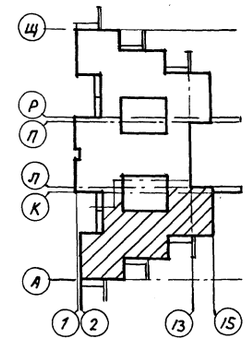

№ по пл.	Наименование помещений	пл. м²
	Помещения для детей ясельного возраста	
1	Спальня	35.4; 36.1
2	Игральная	49.4; 49.5
3	Приемная	18.0; 19.0
4	Буфетная	3.4; 3.7
5	Туалетная	12, 11.7
6	Коридоры	3.4; 4.7
	Помещения для детей дошкольного возраста	
7	Спальня	49.8
8	Групповая	49.5
9	Раздевальная	18.0
10	Буфетная	4.6
11	Туалетная	16.0
12	Коридоры	4.2
13	Тамбуры	11.1
14	Коридор	4.6

Согласовано	Щербина	19.7.83	9-0
	Стельмашонок	19.7.83	8К
			0В
Согласовано	Кирщевская	19.7.83	
	Уревич	19.7.83	
	Журавская	19.7.83	

Инв. № подл.	Подпись и дата	Взам. инв. №	

Привязан:	Нач. ТО	Чернышев	19.7.83
	Гл. спец.	Гольдштейн	19.7.83
	Рук. гр.	Пасюков	18.7.83
	Ст. инж.	Зонтович	18.7.83
Инв. №	Н. контр.	Гольдштейн	19.7.83

214-1-284.84 ТХ

Типовые проекты детских яслей - садов на 190, 280 и 330 мест

Детские ясли - сад на 280 мест

Стадия	Лист	Листов
Р	1	

План 1 эт. в осях 2÷15; А-Л
Расстановка и привязка оборудования

БЕЛГОСПРОЕКТ г. Минск

Копировала: Сентебова Формат А2

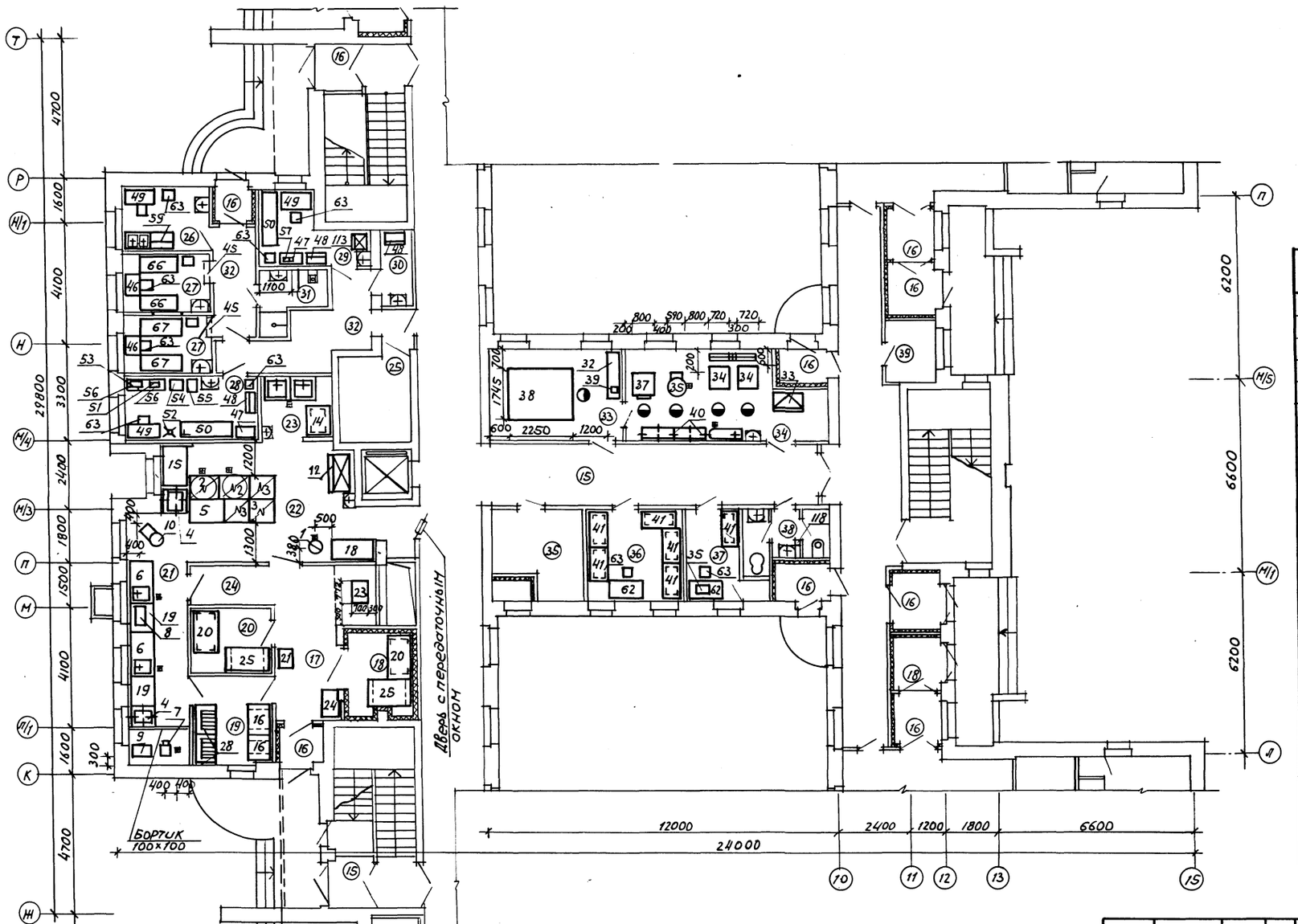

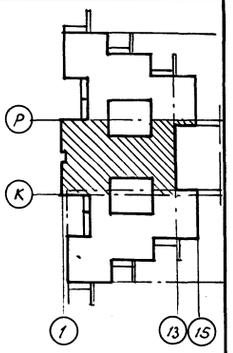

№ по пл.	Наименование помещений	пл. м²
15	Коридоры	119.5
16	Тамбуры	20,4
17	Загрузочная	6.4
18	Охлаждаемая камера	6.3
19	Кладовая овощей	8,0
20	Кладовая сухих продуктов	6.0
21	Заготовочный цех	13.5
22	Кухня с раздаточной	30.3
23	Моечная кухонной посуды	5.2
24	Коридор	7.8
25	Машинное отделение лифта	7.5
26	Приемная	6.1
27	Палата	5.9;5.9
28	Медицинская комната	9.5
29	Процедурный кабинет	7.7
30	Помещение для приготовления дезинфицирующих средств	2.5
31	Туалетная	3.8
32	Коридоры	15,4
33	Гладильная	13.8
34	Стиральная	18.7
35	Электрощитовая	7.9
36	Кладовая чистого белья	10.0
37	Комната кастелянши	6.0
38	Уборная персонала	4.5
39	Инвентарная	3.3

Согласовано: ГАП, ГИП, Шеф-инженер, Конструктор, Технолог, Инженер ВК, Инженер ЭОМ, Инженер СС

Инв.№ подл. | Подпись и дата | Взам.инв.№

Привязан:	Нач. то	Чернышев		1978
	Гл. спец.	Гольдштейн		1978
	Рук. гр.	Ласюков		1978
	Инженер	Радкевич		1978
Инв.№:	Н. контр.	Гольдштейн		1978

214-1-284.84 ТХ

Типовые проекты яслей-садов на 190 280 и 330 мест

Детские ясли-сад на 280 мест

Стадия	Лист	Листов
Р	2	

План 1 эт. в осях 1-15, М-Т Расстановка и привязка оборудования

БЕЛГОСПРОЕКТ г. Минск

1478-02

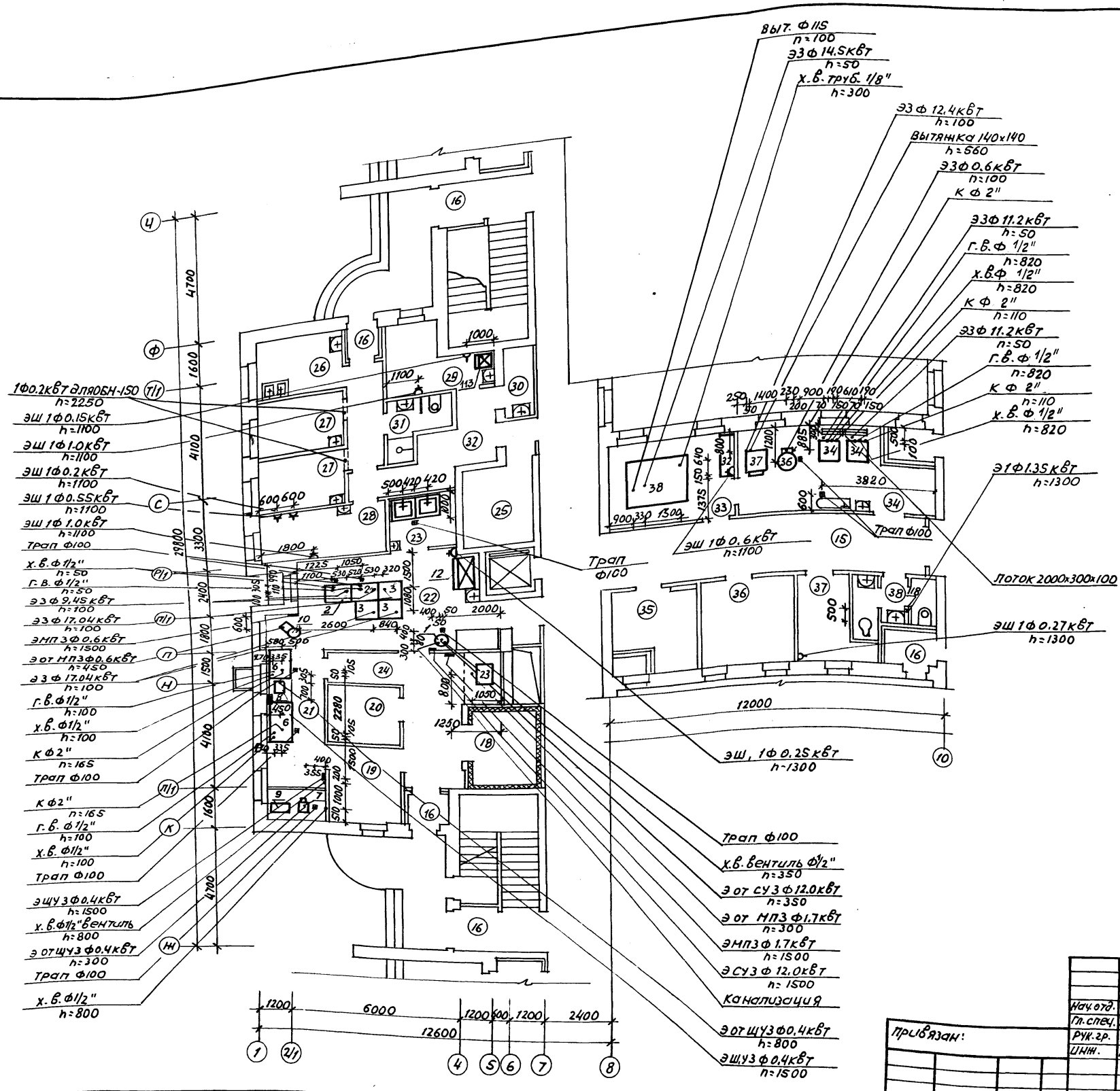

№ по пл.	Наименование помещений	пл. м²
15	Коридоры	129.7
16	Тамбуры	20.2
17	Загрузочная	6.4
18	Охлаждаемая камера	63
19	Кладовая овощей	8.0
20	Кладовая сухих продуктов	6.0
21	Заготовочный цех	13.5
22	Кухня с раздаточной	30.3
23	Моечная кухонной посуды	5.2
24	Коридор	7.8
25	Машинное отделение лифта	7.5
26	Приемная	6.1
27	Палата	5,9,5,9
28	Медицинская комната	9.5
29	Процедурный кабинет	7.7
30	Помещения для приготовления дезинфицирующих средств	2.5
31	Туалетная	3.8
32	Коридоры	15.4
33	Гладильная	13.8
34	Стиральная	18.7
35	Элекрощитовая	7.9
36	Кладовая чистого белья	10.0
37	Комната кастелянши	6.0
38	Уборная персонала	4.5

Схема размещения вентот-сосов в горячем цехе

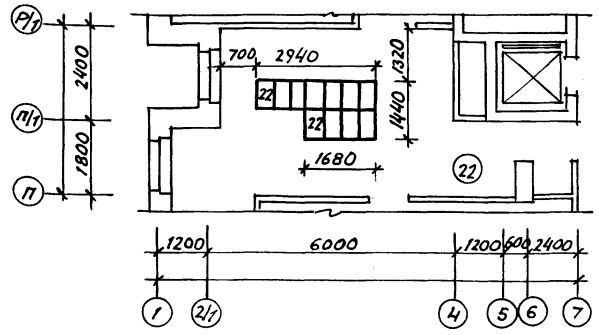

Нач.отд.	Чернышев		19.7.83	214-1-284.84 ТХ	
Гл.спец.	Гольдштейн		19.7.83	Типовые проекты детских яслей-садов на 190, 280 и 330 мест	
Рук.гр.	Пасюков		18.7.83	Детские ясли-сад на 280 мест	Стадия: Р; Лист: 3; Листов:
Инж.	Радкевич		18.7.83		
Н.контр.	Гольдштейн		19.7.83	План 1-го этажа в осях 1÷10, ж-т с привязками подводок коммуникаций к оборудованию	БЕЛГОСПРОЕКТ г. Минск

Привязан:

Инв. №

Копировала: Сентебова Формат А2

Согласовано: Гап Щербина; Гип Стельмашонок; Инв. № подл.; Подпись и дата; Взам. инв. №

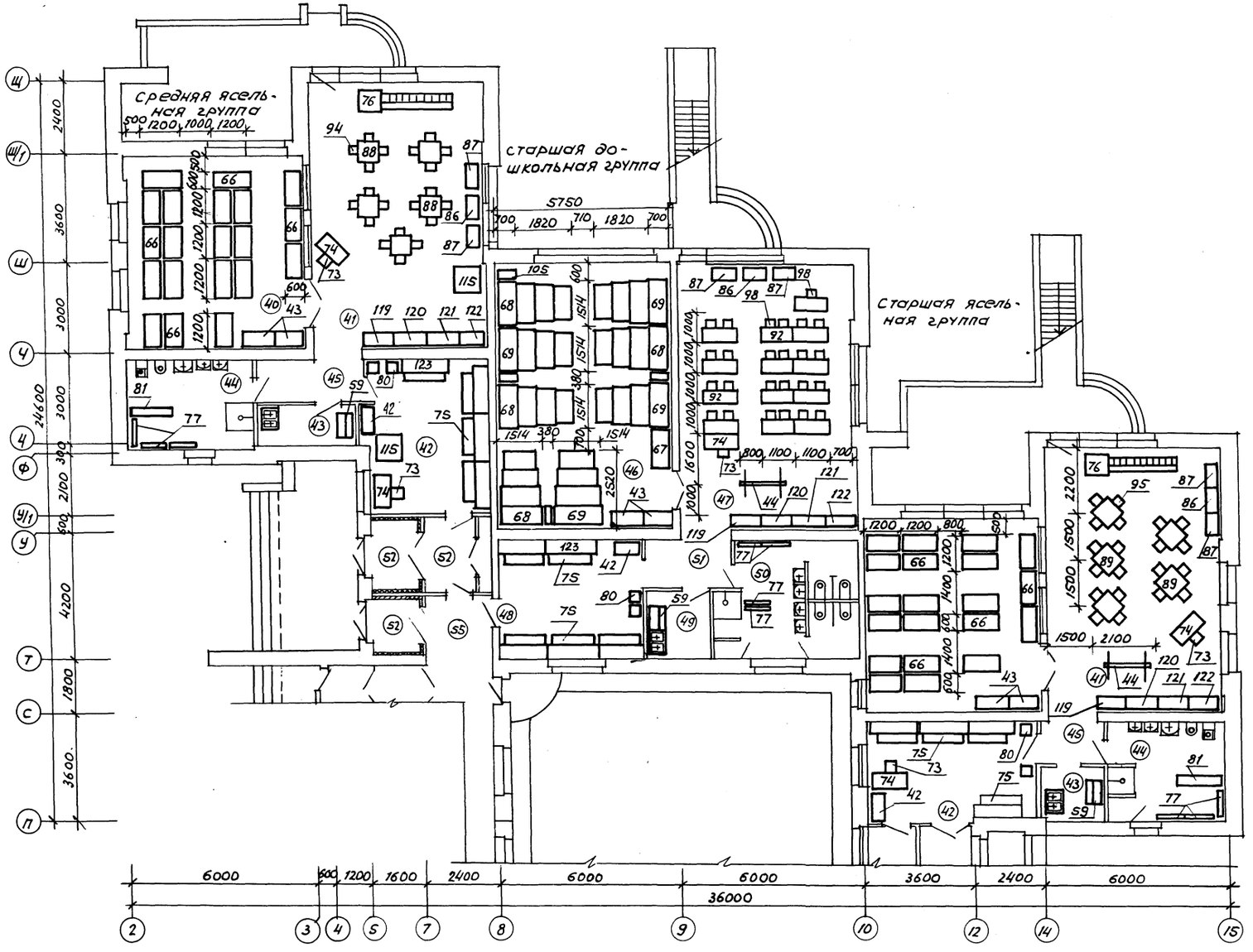

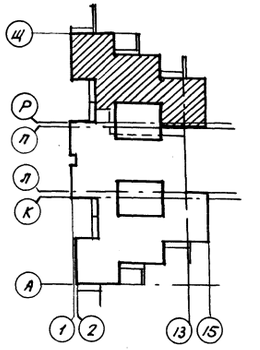

№ по пп.	Наименование помещений	пл. м²
	Помещения для детей ясельного возраста	
40	Спальня	36.1; 35.4
41	Игральная	49.4; 49.5
42	Приемная	19.0; 18.0
43	Буфетная	3.7; 3.4
44	Туалетная	11.9; 42.0
45	Коридоры	3.4; 4.7
	Помещения для детей дошкольного возраста	
46	Спальня	49.8
47	Групповая	49.5
48	Раздевальная	18
49	Буфетная	4.6
50	Туалетная	16.0
51	Коридоры	4.2
52	Тамбуры	11.1
53	Коридор	4.6

Согласовано: Гап Щербина 19.7.83; Гип Стельмашонок 19.7.83; Согласовано: Э.О. Кирщевская 19.7.83; ВК Уревич 19.7.83; ОВ Журавская 19.7.83

Инв. № подл. | Подпись и дата | Взам. инв. №

Привязан:

Инв. №

Нач. ТО	Чернышев		19.7.83
Гл. спец.	Гольдштейн		19.7.83
Рук. гр.	Пасюков		18.7.83
Ст. инж.	Зонтович		18.7.83
Н. контр.	Гольдштейн		19.7.83

214-1-284.84 ТХ

Типовые проекты детских яслей-садов на 190, 280 и 330 мест

Детские ясли-сад на 280 мест

Стадия	Лист	Листов
Р	4	

План 1 эт. в осях 2÷15; П-Щ
Расстановка и привязка оборудования

БЕЛГОСПРОЕКТ г. Минск

Копировала: Сентебова Формат А2

1478-02

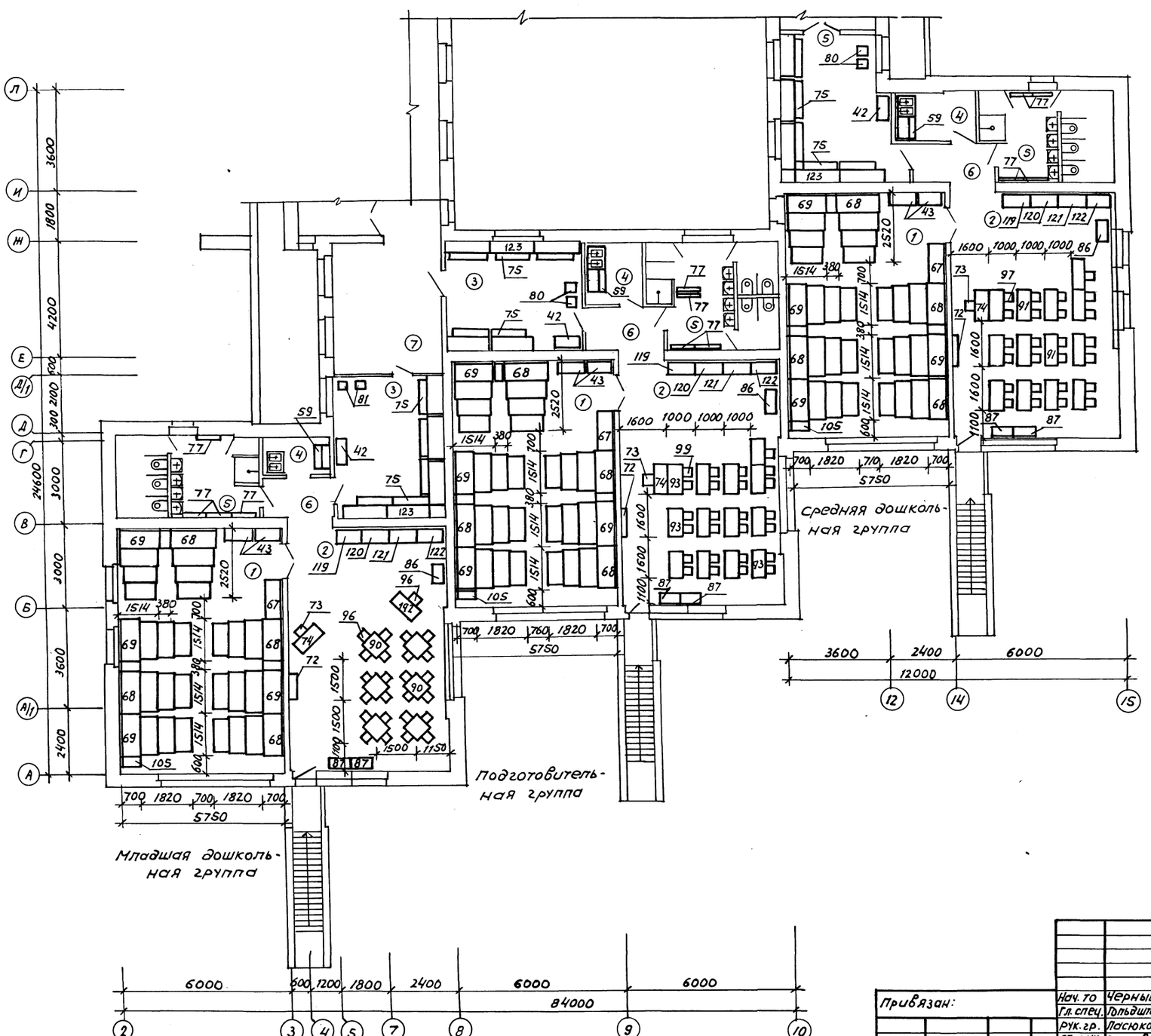

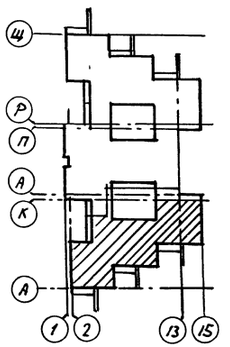

№ по пл.	Наименование помещений	пл. м²
	Помещения для детей дошкольного возраста	
1	Спальня	49.8×2; 49.4
2	групповая	49.4; 49.5×2
3	Раздевальная	18.7, 18×2
4	Буфетная	4.4; 4.6; 3.2
5	Туалетная	14.6, 16; 14.8
6	Коридоры	4; 4.2; 4.3
7	коридор	11.6

Согласовано					
Гап	Щербина	19.7.83	Э.О	Кирцевская	19.7.83
Гип	Стельмашонок	19.7.83	ВК	Уревич	19.7.83
			ОВ	Журавская	19.7.83

Инв. № подл.	Подпись и дата	Взам. инв. №

Нач. то	Чернышев		19.7.83
Гл. спец.	Гольдштейн		19.7.83
Рук. гр.	Ласюков		18.7.83
Ст. инж.	Зонтович		18.7.83
Н. контр.	Гольдштейн		19.7.83

Привязан:

Инв. №

214-1-284.84 ТХ

Типовые проекты детских яслей-садов на 190, 280 и 330 мест

Детские ясли-сад на 280 мест

Стадия	Лист	Листов
Р	5	

План 2 эт. в осях 2÷15, А-П
Расстановка и привязка оборудования

БЕЛГОСПРОЕКТ г. Минск

Копировала Сенгеева формат А2

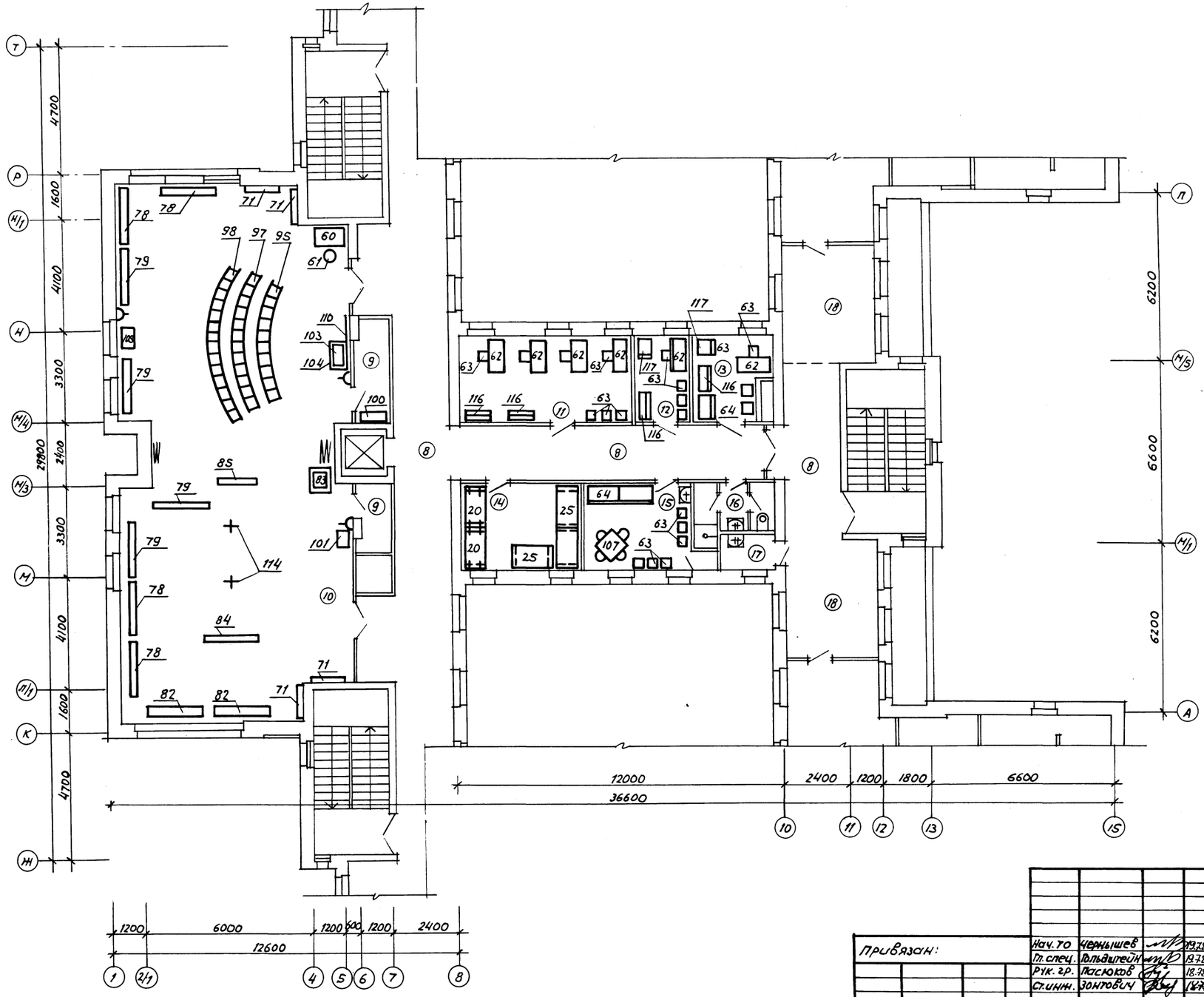

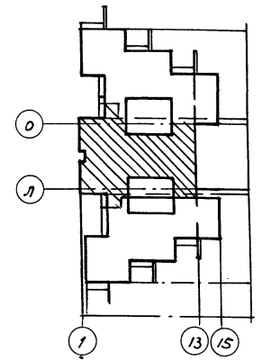

№ по пл.	Наименование помещений	пл. м²
8	Коридоры	104.5
9	Кладовые физкультурного инвентаря	8.6
10	Зал для музыкальных и гимнастических занятий	152.6
11	Методический кабинет	19.1
12	Комната завхоза	6.2
13	Кабинет заведующего	9.2
14	Хозяйственная кладовая	13.0
15	Комната персонала	12.0
16	Уборная персонала	4.5
17	Кладовая уборочного инвентаря	2.4
18	Холл	28.3

Согласовано					
ГиП	Щербина	19.7.83	Э.О	Кирилевская	19.7.83
ГиП	Стельмашонок	19.7.83	ВК	Уревич	19.7.83
			ОВ	Журавская	19.7.83

Взам. инв. №

Подпись и дата

Инв. № подл.

Привязан:

Инв. №

Нач. то	Чернышев		19.7.83
Гл. спец.	Гольдштейн		19.7.83
Рук. гр.	Пасюков		18.7.83
Ст. инж.	Зонтович		18.7.83
Н. контр.	Гольдштейн		19.7.83

214-1-284.84 ТХ

Типовые проекты детских яслей-садов на 190 280 и 330 мест

Детские ясли-сад на 280 мест

Стадия	Лист	Листов
Р	6	

План 2 эт. в осях 1÷15, Ж-Т Расстановка и привязка оборудования

БЕЛГОСПРОЕКТ г. Минск

Копировала: Сентебова

Формат А2

1478-02

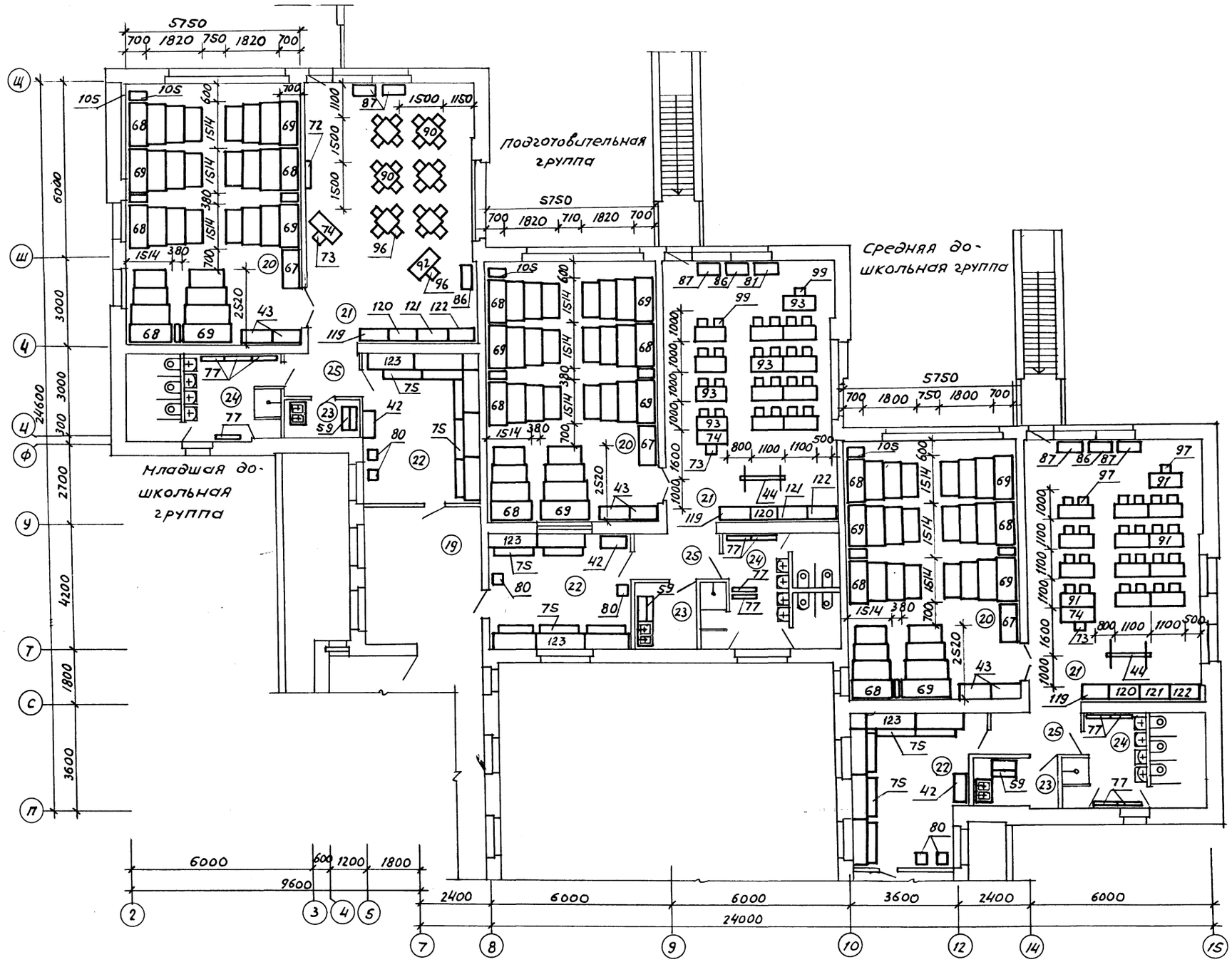

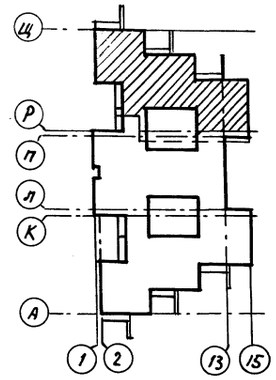

№ по пл.	Наименование помещений	пл. м²
19	Коридор	17.6
	Помещение для детей дошкольного возраста	
20	Спальня	49.4; 49.8×2
21	Групповая	49.5×2; 49.4
22	Раздевальная	18; 18; 18.7
23	Буфетная	3.2; 4.6; 1.4
24	Туалетная	14.8; 16; 14.6
25	Коридоры	4.3; 4.2; 4

Согласовано	Гап	Щербина	19.7.83
	Гип	Стельмашонок	19.7.83
Согласовано	Э.О.	Киршевская	19.7.83
	ВК	Уревич	19.7.83
	ОВ	Журавская	19.7.83

Взам. инв. №

Подпись и дата

Инв. № подл.

Привязан:

Инв. №

Нач. ТО	Чернышев		19.7.83
Гл. спец.	Гольдштейн		19.7.83
Рук. гр.	Пасюков		18.7.83
Ст. инж.	Зонтович		18.7.83
Н. контр.	Гольдштейн		19.7.83

214-1-284.84 ТХ

Типовые проекты детских яслей-садов на 190, 280 и 330 мест

Детские ясли-сад на 280 мест

Стадия	Лист	Листов
Р	7	

План 2 эт. в осях 2÷15, П-Щ
Расстановка и привязка оборудования

БЕЛГОСПРОЕКТ г. Минск

Фрагмент плана 1 этажа
в осях „Н-П/1" и „4-7"

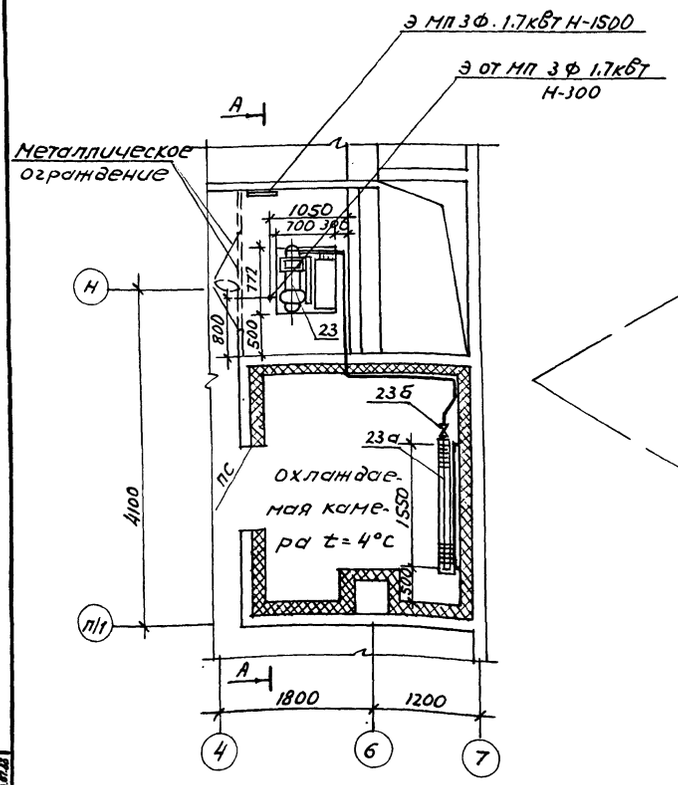

Технологическая схема холодильной установки

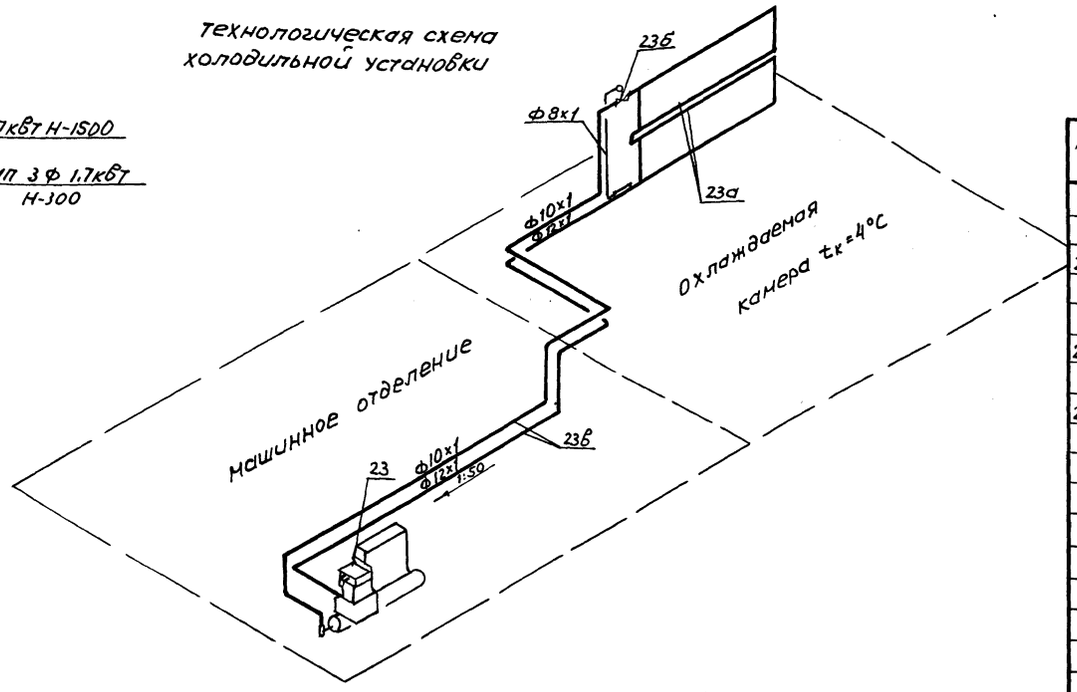

N	Обозначение	Наименование	Кол. шт.	Масса кг	Примечание
23	Ярославский завод	Холодильный агрегат			
	холодильных машин	ФАК-1.5М	1	118	3Ф 1.7кВт
23а	Мелитопольское	Испарительная			
	п.о. „Мелитополь-	батарея настенная			
	холодмаш"	ИРСН-10С	2	29	
23б	Тартусский приборо-	терморегулирующий			
	строительный з-д	вентиль ТРВ-2М	1	0.45	
23в	ГОСТ 617-72	трубы медные Ф8х1М	2		
		Ф10х1	5.0		
		Ф12х1	7.0		
		поддон П-2 под испари			смотреть в
		тельные батареи	1		архитектур-
		кронштейн КР-6 для			но-строи-
		крепления испаритель-			тельной
		ных батарей	2		части
		Двери изолированные			то же
		приспонные типа ПС	1		»
		металлическая конст-			
		рукция для огражде-			
		ния холодильного агре-	1		
		гата			»
		фундамент под холо-			
		дильный агрегат с			
		пружинными виброизо	1		
		ляторами ФХМ-1			»

Горизонтальные участки всасывающего трубопровода следует выполнять с уклоном 1:50 в сторону агрегата. Трубы, проходящие через стены проложить в гильзах. В местах прохода трубопроводов через гильзы не должно быть соединений труб. Монтаж и установку оборудования и приборов производить в соответствии с правилами техники безопасности на фреоновых холодильных установках и руководством по эксплуатации холодильного агрегата ФАК-1.5М.

А-А

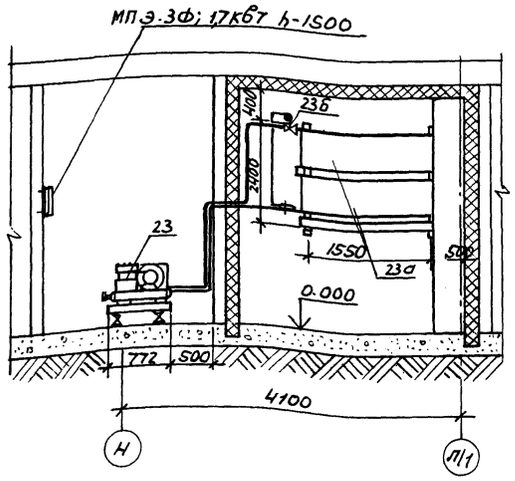

Согласовано
ГИП Э0 08
Стельмашук Кирпиевская Мурашкой
18.07.83 18.07.83 18.07.83

Инв. № подл. | Подпись и дата | Взам. инв. №

Привязан:

Инв. №

Нач. отд.	Чернышев		18.07.83	214-1-284.84 ТХ
Гл. спец.	Ольшейн		18.07.83	Типовые проекты детских яслей-садов на 190, 280 и 330 мест
Рук. гр.	Пасюков		18.07.83	Детские ясли-сад на 280 мест — Стадия Р, Лист 8, Листов
Инженер	Шилова		18.07.83	Холодоснабжение. План охлаждаемой камеры. Схема холодильной установки — БЕЛГОСПРОЕКТ г. Минск
Н. контр.	Ольшейн		18.07.83	

Копировала: Сентебова Формат А2

1478-02.

МПЛ-2

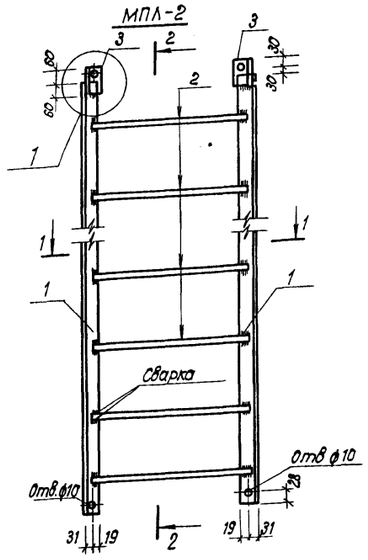

МПЛ-3

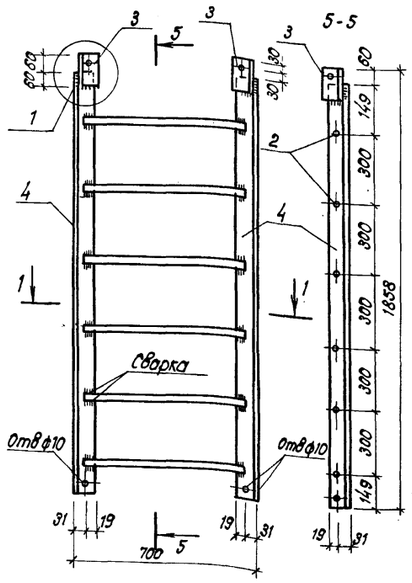

Формат	Зона	Поз.	Обозначение	Наименование	Кол.	Масса ед. кг	Примечание
				Металлическое звено МПЛ-2			
		1	МПЛ-2	Уголок 50×50×5 ГОСТ 8509-72* / ст3кп ГОСТ 6422-76	2	12,4	L ед = 3298
		2	—"—	ф16 А-I ГОСТ 5781-82	11	1,05	L ед = 670
		3	—"—	Уголок 50×50×5 ГОСТ 8509-72* / ст 3 кп ГОСТ 6422-76	2	0,45	L ед = 120
			—"—	Болт М8×25.58 ГОСТ 7796-70*	2		
				Металлическое звено МПЛ-3			
		2	МПЛ-3	ф16А-I ГОСТ 5781-82	6	1,05	L ед = 670
		3	—"—	Уголок 50×50×5 ГОСТ 8509-72* / ст 3 кп ГОСТ 6422-76	2	0,45	L ед = 120
		4	—"—	то же	2	6,8	L ед = 1798
			—"—	Болт М8×25,58 ГОСТ 7796-70*	2		

1. Читать совместно с листом ИМ-2
2. Все элементы металлич. лестниц №1 и №2 после сборки и установки окрасить нитрокраской под цвет стены за 2 раза

Нач. АКМ-5	Пирогов		6.10.83	214-1-284.84 ИМ
Гл. констр.	Козырев		6.10.83	Звенья МПЛ-2 и МПЛ-3 металлической лестницы для выхода на кровлю.
ГАП	Щербина		6.10.83	Стадия: Р; Масса; Масштаб
ГАП	Стельмашонок		4.10.83	Лист 1; Листов
Рук. гр.	Туралюк		15.7.83	БЕЛГОСПРОЕКТ г. Минск
Ст. арх.	Хованский		15.7.83	
Н. контр.	Чистякова		6.10.83	

Привязан

Инв. № подл. | Подпись и дата | Взам. инв. №

Копировал: Круглова Формат 12

МК-1

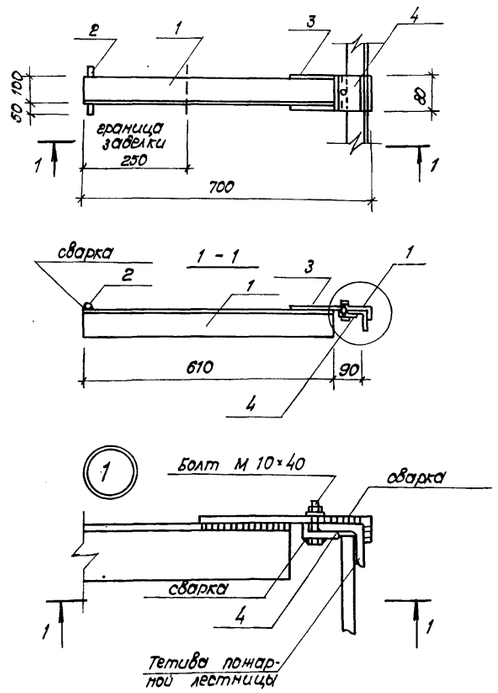

МПЛ-1

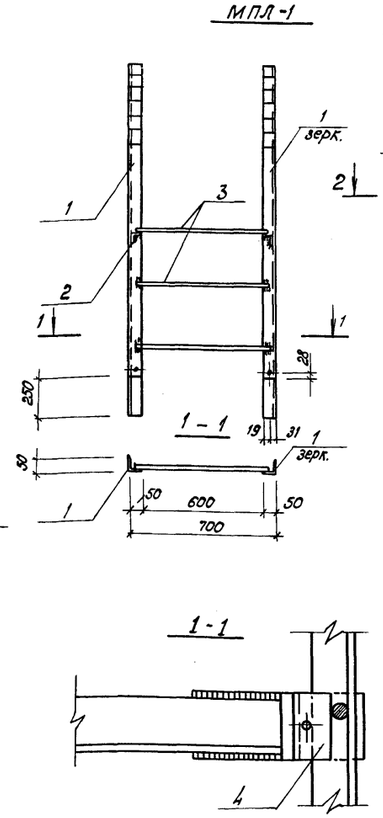

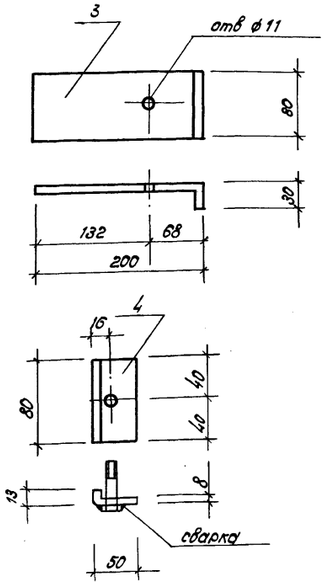

Формат	Зона	Поз.	Обозначение	Наименование	Кол	Масса ед. кг	Примечание
				Металлический кронштейн МК-1			
		1	МК-1	Уголок 50×50×5 ГОСТ 8509-72* / ст. 3 кп ГОСТ 6422-76	1	2,3	L ед = 600
		2	—"—	ф 8 А-I ГОСТ 5781-82	1	0,05	L ед = 150
		3	—"—	полоса 5-28×80 ГОСТ 103-76 / ст. 3 кп ГОСТ 6422-76	1	1,2	L ед = 240
		4	—"—	то же	1	0.3	L ед = 65
			—"—	Болт М 10×40.58 ГОСТ 7796-70*	1		
				Верхнее металлическое звено МПЛ-1			
		1	МПЛ-1	Уголок 50×30×5 ГОСТ 8509-72* / ст. 3кп ГОСТ 6422-76	2	13,9	L ед = 3895
		2	—"—	то же	2	2,9	L ед = 780
		3	—"—	ф 16 А-I ГОСТ 5781-82	14	1,05	L ед = 670

Нач. АКМ-5	Пирогов		6.10.83	214-1-284.84 ИМ
Гл. констр.	Козырев		6.10.83	Верхнее звено МПЛ-1 и кронштейн МК-1 металлические лестницы для выхода на кровлю.
ГАП	Щербина		6.10.83	Стадия: Р; Масса; Масштаб
ГИП	Стельмашонок		6.10.83	Лист 2; Листов
Рук. гр.	Туралюк		15.7.83	БЕЛГОСПРОЕКТ г. Минск
Ст. арх.	Хованский		15.7.83	
Н. контр.	Чистякова		6.10.83	

Привязан

Инв. № подл. | Подпись и дата | Взам. инв. №

Копировал: Круглова Формат 12

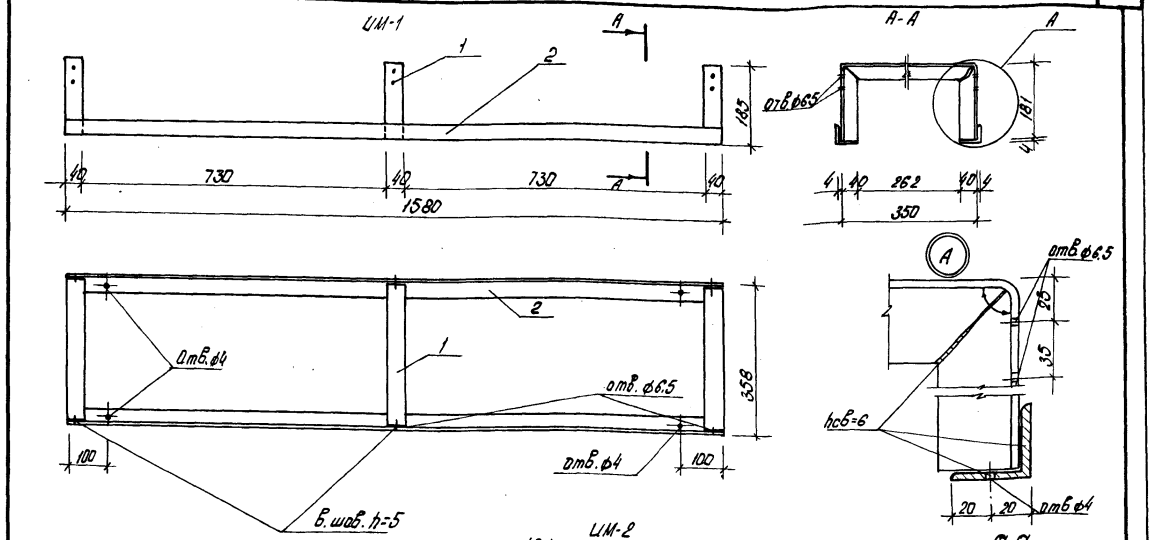

Формат	Зона	Поз.	Обозначение	Наименование	Кол.	Примечание
12		1	ИМ-1	Уголок В-40х40х4 ГОСТ 8509-72* / Вст3кп2 ГОСТ 535-79*	3	14,84кг
12		2	ИМ-1	Уголок В-40х40х4 ГОСТ 8509-72* / Вст5кп2 ГОСТ 535-79*	2	
12		1	ИМ-2	Полоса Б-2 40х4 ГОСТ 103-76 / Вст3кп2 ГОСТ 535-79*	2	0,69кг
12		2	ИМ-2	Полоса Б-2 40х4 ГОСТ 103-76 / Вст3кп2 ГОСТ 535-79*	1	
12		3	ИМ-3	Полоса Б-2 120х4 ГОСТ 103-76 / Вст3кп2 ГОСТ 535-79*	1	0,82кг
12		4	ИМ-3	Труба 25х3х240 ГОСТ 10704-76* / В ст3 сп ГОСТ 535-79*	1	
12		5	ИМ-3	Полоса Б-2 50х10 ГОСТ 103-76 / Вст3 6п2 ГОСТ 535-79*	1	

1. Все швы ИМ-2 и ИМ-3 принять h_w=4мм
2. Сварку производить электродами Э-42
Швы тщательно зачистить

Нач. АКИ-5	Пирогов		6.10.83
Гл. конст.	Козырев		6.10.83
ГАП	Щербина		6.10.83
ГИП	Стельмашонок		6.10.83
Рук. гр.	Турлюк		15.7.83
Арх.	Карпенко		15.7.83
Н. контр.	Чистякова		6.10.83

214-1-284.84 ИМ

Металлические изделия ИМ-1, ИМ-2, ИМ-3

Стадия	Масса	Масштаб
Р		
Лист 3	Листов	

БЕЛГОСПРОЕКТ г. Минск

Привязан:

Инв. №

Взам. инв. №

Подпись и дата

Инв. № подл.

Копировал Кедрова Формат А3

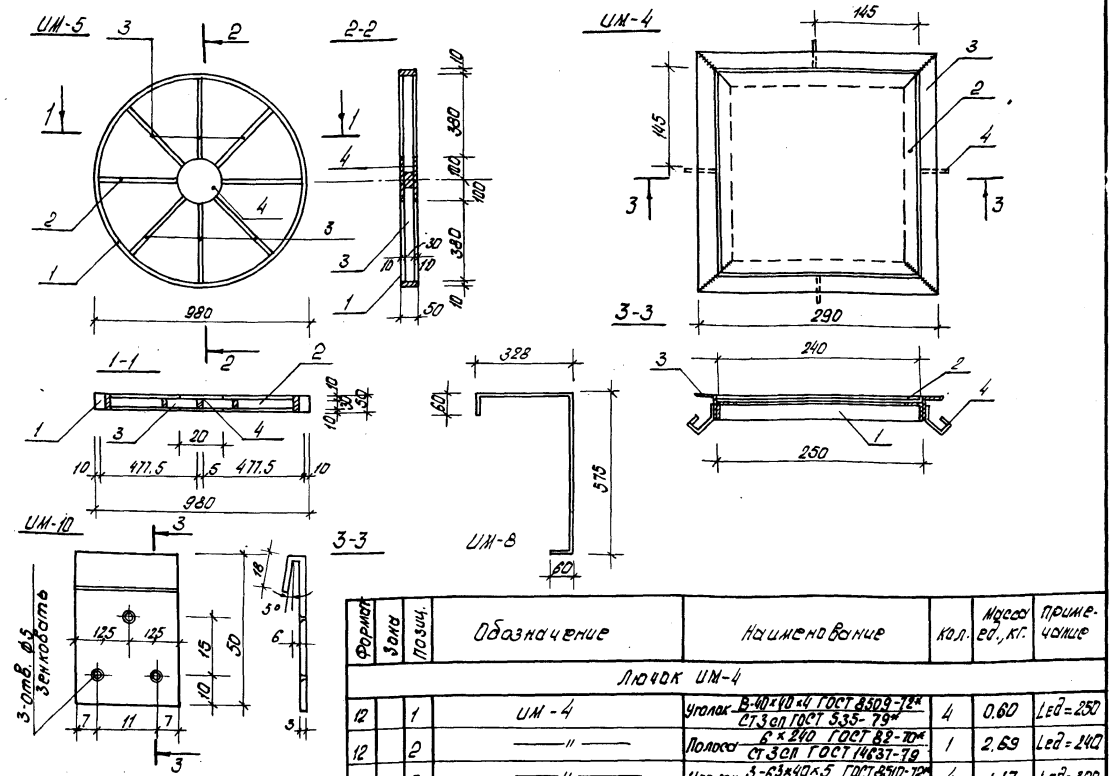

Формат	Зона	Поз.	Обозначение	Наименование	Кол.	Масса ед., кг.	Примечание
				Лючок ИМ-4			
12		1	ИМ-4	Уголок В-40х40х4 ГОСТ 8509-72* / Ст3сп ГОСТ 535-79*	4	0,60	Lед=250
12		2	″	Полоса 6х240 ГОСТ 82-70* / Ст3сп ГОСТ 14637-79	1	2,69	Lед=240
12		3	″	Уголок 3-63х40х5 ГОСТ 8510-72* / Ст2сп ГОСТ 535-79*	4	1,17	Lед=300
12		4	″	Круг Ст8 ГОСТ 2590-71* / Ст3 ГОСТ 535-79*	4	0,07	Lед=150
				Декоративная решетка ИМ-5			
12		1	ИМ-5	Полоса Б-2 10х50 ГОСТ 103-76 / Ст3кп ГОСТ 6422-76	1	12,96	Lед=298
12		2	″	Полоса Б-2 5х30 ГОСТ 103-76 / Ст3кп ГОСТ 6422-76	1	1,18	Lед=960
12		3	″	Полоса Б-2 5х30 ГОСТ 103-76 / Ст3кп ГОСТ 6422-76	6	0,58	Lед=175
12		4	″	Полоса Б-2 5х200 ГОСТ 103-76 / Ст3кп ГОСТ 6422-76	2	1,57	Lед=200
12			ИМ-7	Полоса Б-2 8х40 ГОСТ 103-76 / Ст3кп ГОСТ 6422-76	1	2,94	Lед=1170
12			ИМ-8	Полоса Б-2 8х40 ГОСТ 103-76 / Ст3кп ГОСТ 6422-76	1	2,64	Lед=1050
12			ИМ-9	Полоса Б-2 8х40 ГОСТ 103-76 / Ст3кп ГОСТ 6422-76	1	2,26	Lед=900
12			ИМ-10	Лента 3х25 Бст2пс ГОСТ 6009-74	1	0,05	Lед=80
12			ИМ-11	Полоса Б-2 8х40 ГОСТ 103-76 / Вст3кп ГОСТ 6422-76	1	2,71	Lед=1084

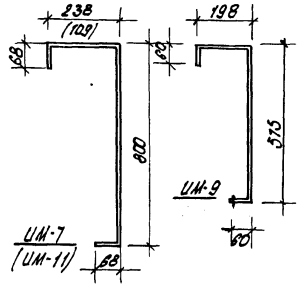

1. Для изделий ИМ-4; 5; 6 все позиции свариваются между собой контактной электросваркой, швы тщательно зачистить.

Нач. АКИ-5	Пирогов		6.10.83
Гл. констр.	Козырев		6.10.83
ГАП	Щербина		6.10.83
ГИП	Стельмашонок		6.10.83
Рук. гр. арх.	Турлюк		15.7.83
Ст. арх.	Хованский		15.7.83
Н. контр.	Чистякова		6.10.83

214-1-284.84 ИМ

Металлические изделия ИМ-4; ИМ-7 ÷ ИМ-11.

Стадия	Масса	Масштаб
Р		
Лист 4	Листов	

БЕЛГОСПРОЕКТ г. Минск

Привязан:

Инв. №

Взам. инв. №

Подпись и дата

Инв. № подл.

Копировал Кедрова Формат А3

1478-02

Кр 1 (КР3)

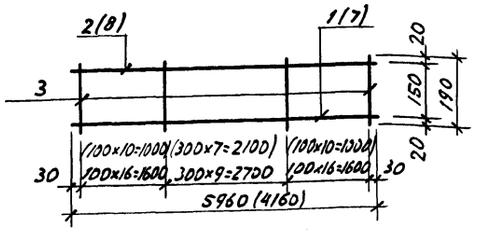

С1

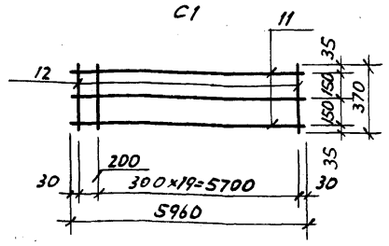

Кр 2

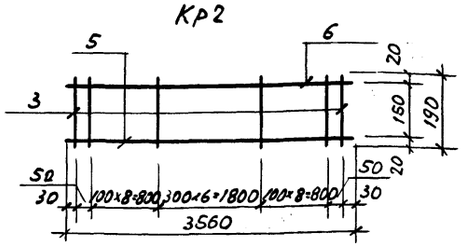

С2

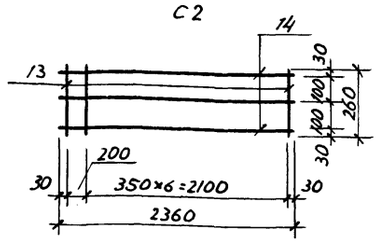

Кр 4

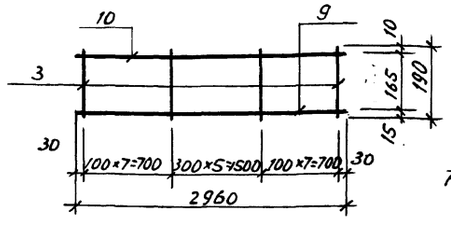

Установить при монтаже

С3 (С4)

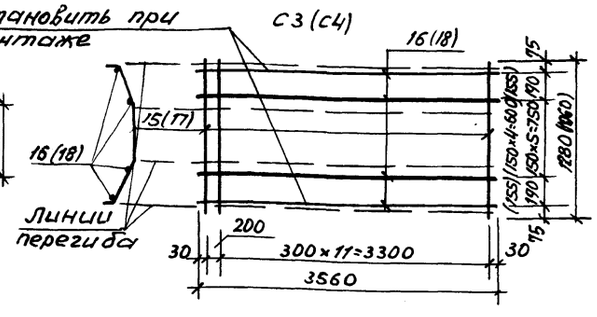

Сварка каркасов и сеток-контактная точечная по ГОСТ 14098-68.

Формат	Зона	Поз.	Обозначение	Наименование	Кол.	Примечание
				Каркас Кр1		ед.кг
		1		ф18А-III ГОСТ 5781-82, ℓ=5960	1	11.92
		2		ф10А-I ГОСТ 5781-82, ℓ=5960	1	3.70
		3		ф6А-I ГОСТ 5781-82, ℓ=190	42	0.04
						m=17.30
				Каркас Кр2		
		3		ф6А-I ГОСТ 5781-82, ℓ=190	25	0,04
		5		ф14А-III ГОСТ 5781-82, ℓ=3560	1	4.31
		6		ф8А-I ГОСТ 5781-82, ℓ=3560	1	1.41
						m=6.72
				Каркас Кр3		
		3		ф6А-I ГОСТ 5781-82, ℓ=190	28	0,04
		7		ф14А-III ГОСТ 5781-82, ℓ=4160	1	5.03
		8		ф8А-I ГОСТ 5781-82, ℓ=4160	1	1.64
						m=7.79
				Каркас Кр4		
		3		ф6А-I ГОСТ 5781-82, ℓ=190	20	0.04
		9		ф10А-III ГОСТ 5781-82, ℓ=2960	1	1.83
		10		ф10А-I ГОСТ 5781-82, ℓ=2960	1	1.83
						m=4,46
				Сетка С1		
		11		ф14А-III ГОСТ 5781-82, ℓ=5960	3	7.21
		12		ф6А-I ГОСТ 5781-82, ℓ=370	21	0.08
						m=23,31
				Сетка С2		
		18		ф5Вр-I ГОСТ 6727-80, ℓ=260	8	0.04
		14		ф3Вр-I ГОСТ 6727-80, ℓ=2360	3	0.13
						m=0.71
				Сетка С3		
		15		ф5Вр-I ГОСТ 6727-80, ℓ=1280	13	0,20
		16		ф3Вр-I ГОСТ 6727-80, ℓ=3560	8	0,20
						m=4.20
				Сетка С4		
		17		ф5Вр-I ГОСТ 6727-80, ℓ=1060	13	0,16
		18		ф3Вр-I ГОСТ 6727-80, ℓ=3560	7	0,20
						m=3.48

Инв.№ подл. | Подпись и дата | Взам.инв.№

Привязан:

Инв.№

Нач.АКИС	Пирогов		10.10.83
Гл.констр.	Козырев		10.10.83
ГАП	Щербина		6.10.83
ГИП	Стельмашонок		22.8.83
Рук.гр.	Егорова		20.8.83
Ст.техн.	Захарина		20.8.83
Н.контр.	Чистякова		10.10.83

214-1-284.84 ИМ

Монолитные участки перекрытий
Каркасы Кр1÷Кр4, сетки С1÷С4

Стадия	Масса	Масштаб
Р		
Лист 5	Листов	

БЕЛГОСПРОЕКТ г. Минск

Копировал: Сентебова Формат А3

Инв.№ подл. | Подпись и дата | Взам.инв.№

Привязан:

Инв.№

Нач.АКИС	Пирогов		10.10.83
Гл.констр.	Козырев		10.10.83
ГАП	Щербина		6.10.83
ГИП	Стельмашонок		22.8.83
Рук.гр.	Егорова		22.8.83
Вед.инж.	Потейчук		20.8.83
Ст.техн.	Захарина		20.8.83
Н.контр.	Чистякова		10.10.83

214-1-284.84 ИМ

Монолитные участки перекрытий
Каркасы Кр1÷Кр4, сетки С1÷С4.
Спецификация

Стадия	Лист	Листов
Р	6	

БЕЛГОСПРОЕКТ г. Минск

Копировал: Сентебова Формат А3

1478-02

С1

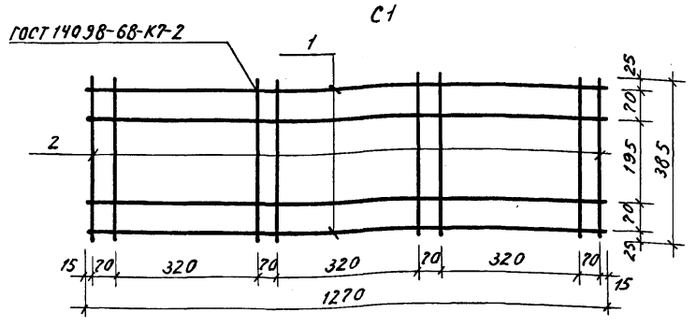

С2

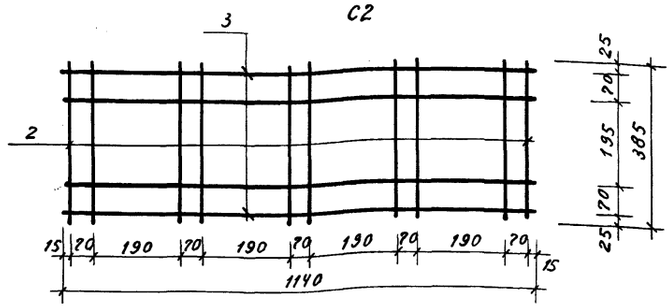

С3

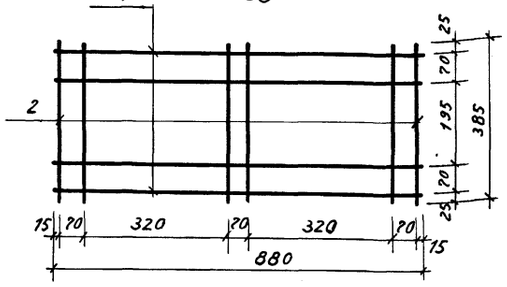

С4

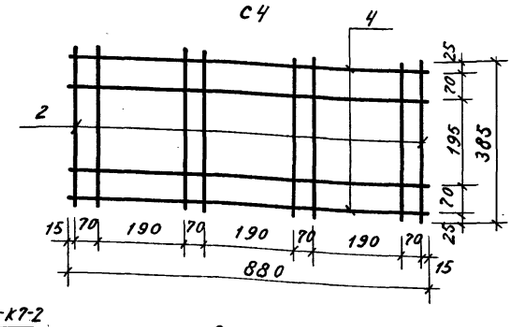

С5

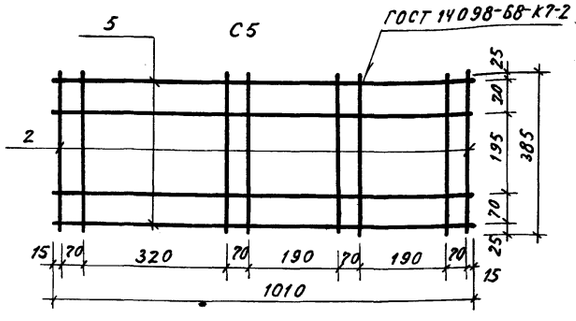

С6

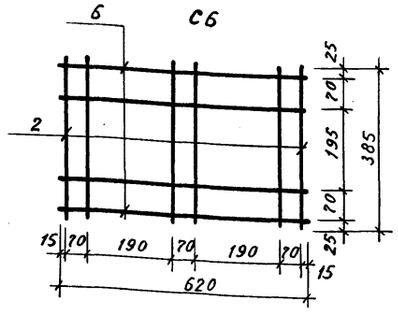

Формат	Зона	Поз.	Обозначение	Наименование	Кол.	Примечание
				Сетка С1		
		1		ф4Вр-I ГОСТ 6727-80 ℓ=1270	4	0.50
		2		ф4Вр-I ГОСТ 6727-80 ℓ=385	8	0.30
						m=0.80
				Сетка С2		
		2		ф4Вр-I ГОСТ 6727-80 ℓ=385	10	0.38
		3		ф4Вр-I ГОСТ 6727-80 ℓ=1140	4	0.45
						m=0.83
				Сетка С3		
		2		ф4Вр-I ГОСТ 6727-80 ℓ=385	6	0.23
		4		ф4Вр-I ГОСТ 6727-80 ℓ=880	4	0.35
						m=0.58
				Сетка С4		
		2		ф4ВрI ГОСТ 6727-80 ℓ=385	8	0.30
		4		ф4ВрI ГОСТ 6727-80 ℓ=880	4	0.35
						m=0.65
				Сетка С5		
		2		ф4ВрI ГОСТ 6727-80 ℓ=385	8	0.30
		5		ф4ВрI ГОСТ 6727-80 ℓ=1010	4	0.40
						m=0.70
				Сетка С6		
		2		ф4ВрI ГОСТ 6727-80 ℓ=385	6	0.23
		6		ф4ВрI ГОСТ 6727-80 ℓ=620	4	0.25
						m=0.48

1. При изготовлении, испытании, транспортировании и хранении сеток руководствоваться требованиями ГОСТ 8478-81
2. В графе „Примечание" дана масса позиций в кг.

Инв. № подл. | Подпись и дата | Взам. инв. №

Привязан

Инв. №

Нач. АКМ-5	Пирогов		10.10.83
Гл. констр.	Козырев		10.10.83
ГАП	Щербина		6.10.83
ГИП	Стельмашонок		15.8.83
Вед. инж.	Патейчук		5.8.83
Н. контр.	Чистякова		10.10.83

214-1-284.84 ИМ

Армирование внутренних стен. Сетки С1÷С6.

Стадия	Масса	Масштаб
Р		

Лист 7 | Листов

Белгосспроект г. Минск

Привязан

Инв. №

Нач. АКМ-5	Пирогов		10.10.83
Гл. констр.	Козырев		10.10.83
ГАП	Щербина		6.10.83
ГИП	Стельмашонок		15.8.83
Вед. инж.	Патейчук		5.8.83
Н. контр.	Чистякова		10.10.83

214-1-284.84 ИМ

Армирование внутренних стен. Сетки С1÷С6. Спецификация.

Стадия	Лист	Листов
Р	8	

Белгосспроект г. Минск

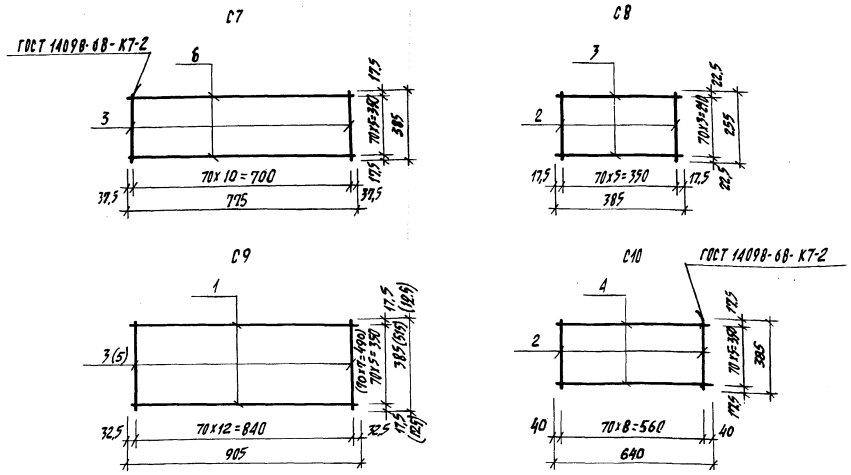

Формат	Зона	Поз.	Обозначение	Наименование	Кол.	Примечание
				Сетка С7		Масса ед. кг
		6		ф4Вр-I ГОСТ 6727-80, l=775	6	0.08
		3		ф4Вр-I ГОСТ 6727-80, l=385	11	0.04
						$m_{ст}$ = 0.92
				Сетка С8		
		2		ф4Вр-I ГОСТ 6727-80, l=255	6	0.025
		3		ф4Вр-I ГОСТ 6727-80, l=385	4	0.04
						$m_{с8}$ = 0.31
				Сетка С9		
		1		ф4Вр-I ГОСТ 6727-80, l=905	6	0.09
		3		ф4Вр-I ГОСТ 6727-80, l=385	13	0.04
						$m_{с9}$ = 1.06
				Сетка С10		
		3		ф4Вр-I ГОСТ 6727-80, l=385	9	0.04
		4		ф4Вр-I ГОСТ 6727-80, l=640	6	0.06
						$m_{с10}$ = 0.72
				Сетка С11		
		1		ф4Вр-I ГОСТ 6727-80, l=905	8	0.09
		5		ф4Вр-I ГОСТ 6727-80, l=515	13	0.05
						$m_{с11}$ = 1.37

При изготовлении, испытании, транспортировании и хранении сетки руководствоваться требованиями ГОСТ 8478-81.

Нач. АКМ-5	Пирогов		10.10.83	214-1-284.84 ИМ
Гл. констр.	Козырев		10.10.83	Армирование стен Сетки С7÷С11.
ГАП	Щербина		6.10.83	Стадия: Р; Масса; Масштаб
ГИП	Стельмашонок		25.VII.83	Лист 9; Листов
Вед. инж.	Патейчук		25.VII.83	БЕЛГОСПРОЕКТ г. Минск
Н. контр.	Чистякова		10.10.83	

Привязан

Инв. №

Инв. № подл. | Подпись и дата | Взамен инв. №

Копировала Цапкалова

формат А3

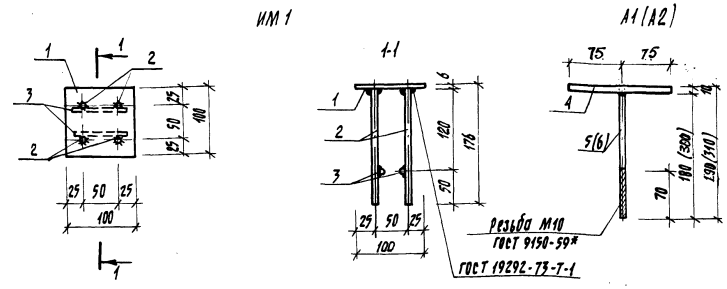

Формат	Зона	Поз.	Обозначение	Наименование	Кол.	Примечание
				Изделие закладное ИМ1		Масса ед. кг
		1		Полоса $\frac{Б\text{-}2\ 6\times100\ ГОСТ\ 103\text{-}76}{ВСТ3КП\ ГОСТ\ 6427\text{-}76}$, l=100	1	0,47
		2		ф8А-I ГОСТ 5781-82, l=170	4	0,07
		3		ф6А-I ГОСТ 5781-82, l=80	2	0.02
						m=0,79
				Анкер А1		
		4		ф10А-I ГОСТ 5781-82, l=150	1	0,10
		5		ф10А-I ГОСТ 5781-82, l=180	1	0,12
						m=0,22
				Анкер А2		
		4		ф10А-I ГОСТ 5781-82, l=150	1	0,100
		6		ф10А-I ГОСТ 5781-82, l=300	1	0,19
						m=0,290

Анкера и закладную деталь выполнять, руководствуясь ГОСТ 10922-75 „Арматурные изделия и закладные детали сварные для железобетонных конструкций. Технические требования и методы испытаний" и СН 393-78

Нач. АКМ-5	Пирогов		10.10.83	214-1-284.84 ИМ
Гл. констр.	Козырев		10.10.83	Крепление стаканов вентшахт. Крепление утеплителя в охлаждаемой венткамере. Изделие закладное ИМ1; анкеры А1, А2.
ГАП	Щербина		6.10.83	Стадия: Р; Масса; Масштаб
ГИП	Стельмашонок		25.VII.83	Лист 10; Листов
Рук. гр.	Бурсова		25.VII.83	БЕЛГОСПРОЕКТ г. Минск
Вед. инж.	Патейчук		25.VII.83	
Н. контр.	Чистякова		10.10.83	

Привязан

Инв. №

Инв. № подл. | Подпись и дата | Взамен инв. №

Копировала Цапкалова

1478-02

формат А3

МН3

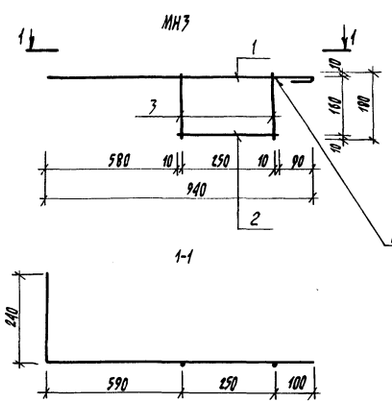

МН4

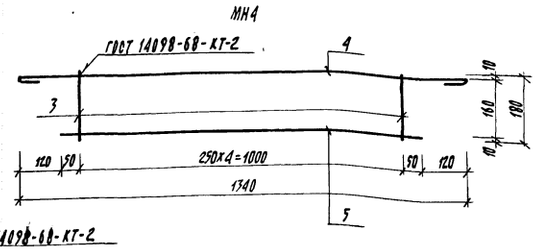

Спецификация стали на анкера МН3, МН4

Формат	Зона	Поз.	Обозначение	Наименование	Кол.	Примечание
				сборочные единицы и детали МН3		Масса ед. кг
Б.Ч.		1	ГОСТ 5781-82	ф10АI l=1260	1	0.78
Б.Ч.		2	То же	ф6АI l=270	1	0.06
Б.Ч.		3	ГОСТ 6727-80	ф3ВрI l=180	2	0,01
				сборочные единицы и детали МН4		
Б.Ч.		4	ГОСТ 5781-82	ф10АI l=1490	1	0.92
Б.Ч.		5	То же	ф6АI l=1100	1	0.24
Б.Ч.		3	ГОСТ 6727-80	ф3ВрI l=180	5	0.01

1. Соединение арматуры анкеров производить контактной точечной сваркой в соответствии с требованиями ГОСТ 10922-75 и СН 393-78.

МН-1, МН-4

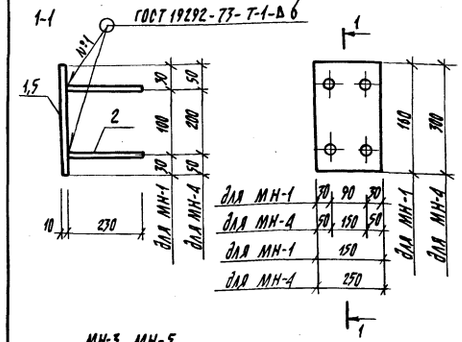

МН-2, МН-6

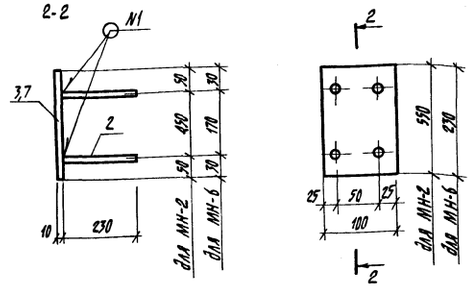

МН-3, МН-5

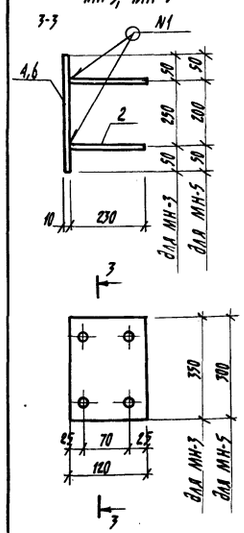

Формат	Зона	Поз.	Обозначение	Наименование	Кол.	Примечание
				сборочные единицы и детали МН-1		Масса ед. кг.
Б.Ч.		1		Полоса Б-2 10х150 ГОСТ 103-76 ВСТ3КП ГОСТ 535-79* L=160	1	1,88
Б.Ч.		2		ф12 АIII ГОСТ 5781-82 L=230	4	0.20
				сборочные единицы и детали МН-3		
Б.Ч.		3		Полоса Б-2 10х100 ГОСТ 103-76 ВСТ3КП ГОСТ 535-79* L=550	1	4.32
Б.Ч.		2		ф12 АIII ГОСТ 5781-82 L=230	4	0,20
				сборочные единицы и детали МН-5		
Б.Ч.		4		Полоса Б-2 10х120 ГОСТ 103-76 ВСТ3КП ГОСТ 535-79* L=350	1	3,30
Б.Ч.		2		ф12 АIII ГОСТ 5781-82 L=230	4	0.20
				сборочные единицы и детали МН-4		
Б.Ч.		5		Полоса Б-2 10х250 ГОСТ 103-76 ВСТ3КП ГОСТ 535-79* L=300	1	5,89
Б.Ч.		2		ф12 АIII ГОСТ 5781-82 L=230	4	0,20
				сборочные единицы и детали МН-5		
Б.Ч.		6		Полоса Б-2 10х120 ГОСТ 103-76 ВСТ3КП ГОСТ 535-79* L=300	1	2,83
Б.Ч.		2		ф12 АIII ГОСТ 5781-82 L=230	4	0,20
				сборочные единицы и детали МН-6		
Б.Ч.		7		Полоса Б-2 10х100 ГОСТ 103-76 ВСТ3КП ГОСТ 535-79* L=230	1	1,81
Б.Ч.		2		ф12 АIII ГОСТ 5781-82 L=230	4	0,20

Соединение элементов закладных деталей выполнить дуговой сваркой под слоем флюса (на сварочных автоматах) в соответствии с требованиями ГОСТ 10922-75 и СН 393-78.

Инв.№ подл. | Подпись и дата | Взам. инв.№

Привязан:

Инв.№

Нач. АПМ-3	Пирогов		10.10.83
Гл. констр.	Козырев		10.10.83
ГАП	Щербина		6.10.83
ГИП	Стельмашонок		22.8.83
Рук. гр.	Егорова		5.8.83
Ст. техн.	Захарина		1.8.83
Н. контр.	Чистякова		10.10.83

214-1-284.84 ИМ

Анкера МН3, МН4

Стадия	Масса	Масштаб
Р	0,86кг 1,24кг	
Лист 11	Листов	

БЕЛГОСПРОЕКТ г. Минск

Копировала Цапкалова Формат А3

Привязан:

Инв.№

Нач. АПМ-3	Пирогов		10.10.83
Гл. констр.	Козырев		10.10.83
ГАП	Щербина		6.10.83
ГИП	Стельмашонок		22.8.83
Ст. инж.	Бегера		4.8.83
Н. контр.	Чистякова		10.10.83

214-1-284.84 ИМ

Лифт грузовой выжимной Q=500 кг V=0,5 м/сек. Закладные изделия с МН 1 по МН 6.

Стадия	Масса	Масштаб
	2,7; 5,1; 4,1; 6,7; 3,6; 2,6	
Лист 12	Листов	

БЕЛГОСПРОЕКТ г. Минск

ИМС-1

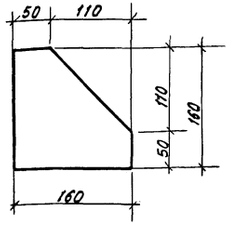

ИМС 2

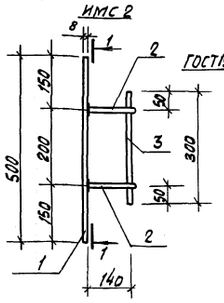

1-1

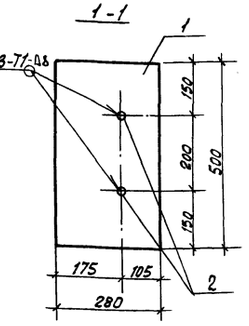

ИМС 3

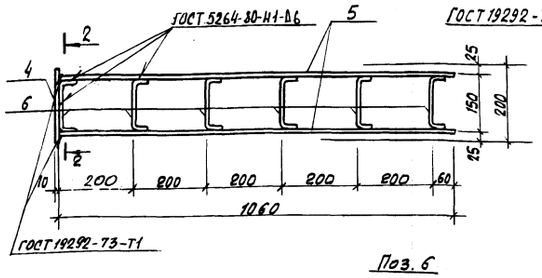

2-2

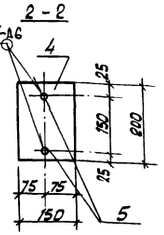

Поз. 2

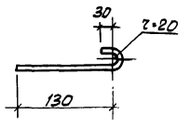

Поз. 6

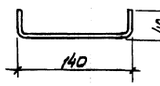

ИМС 4

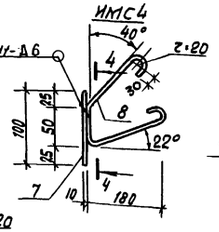

4-4

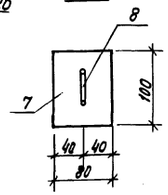

ИМС 5

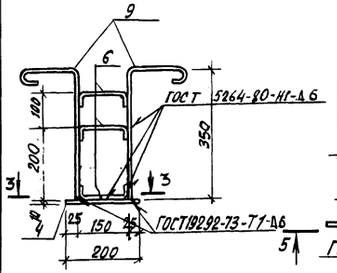

Поз. 9

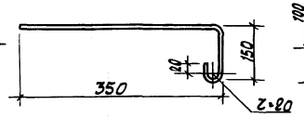

ИМС 6

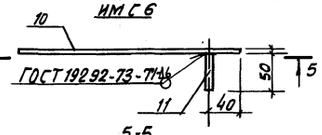

ИМС 7

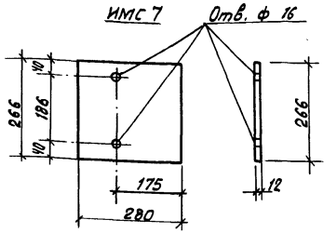

3-3

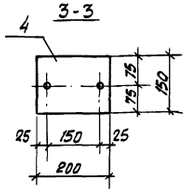

5-5

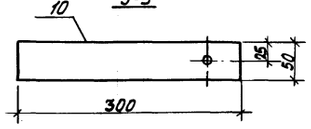

Формат	Зона	Поз.	Обозначение	Наименование	Кол.	Примечание
				ИМС 1		1.54
				Лист $\frac{\text{Б-ПН-10 ГОСТ 19903-74*}}{\text{В ст 3 пс ГОСТ 14637-79}}$ 160×160	1	1.54
				ИМС 2		9.34
				Сборочные единицы		
		1		Лист $\frac{\text{Б-ПН-8 ГОСТ 19903-74*}}{\text{В ст 3 пс ГОСТ 14637-79}}$ 280×500	1	8.79
		2		ф 8 AI ГОСТ 5781-82 L=220	2	0.18
		3		ф 8 AI ГОСТ 5781-82 L=300	1	0.19
				ИМС 3		7.632
				Сборочные единицы		
		4		Лист $\frac{\text{Б-ПН-8 ГОСТ 19903-74*}}{\text{В ст 3 пс ГОСТ 14637-79}}$ 150×200	1	1.88
		5		ф 10 AI ГОСТ 5781-82 L=1060	2	1.31
		6		ф 8 AI ГОСТ 5781-82 L=220	6	0.522
				ИМС 4		0.734
		7		Лист $\frac{\text{Б-ПН-8 ГОСТ 19903-74*}}{\text{В ст 3 пс ГОСТ 14637-79}}$ 80×100	1	0.502
		8		ф 8 AI ГОСТ 5781-82 L=586	1	0.232
				ИМС 5		3.790
				Сборочные единицы		
		4		Лист $\frac{\text{Б-ПН-8 ГОСТ 19903-74*}}{\text{В ст 3 пс ГОСТ 14637-79}}$ 150×200	1	1.88
		9		ф 10 AI ГОСТ 5781-82 L=563	2	0.694
		6		ф 8 AI ГОСТ 5781-82 L=220	3	0.261
				ИМС 6		0.650
				Сборочные единицы		
		10		Лист $\frac{\text{Б-ПН-8 ГОСТ 19903-74*}}{\text{В ст 3 пс ГОСТ 14637-79}}$ 50×300	1	0.59
		11		ф 14 AI ГОСТ 5781-82 L=50	1	0.06
				ИМС-7		7.02
				Сборочные единицы		
				Лист $\frac{\text{Б-ПН-12 ГОСТ 19903-74*}}{\text{В ст 3 пс ГОСТ 14637-79}}$ 266×280	1	7.02
				ИМС 8		3.29
				Сборочные единицы		
		12		ф 14 AI ГОСТ 5781-82 L=240	2	0.68
		13		Лист $\frac{\text{Б-ПН-10 ГОСТ 19903-74*}}{\text{В ст 3 пс ГОСТ 14637-79}}$ 100×266	1	2.09
				шайба 14 ГОСТ 11371-78 / гайка М14 ГОСТ 5915-70*	2 / 2	

ИМС 8

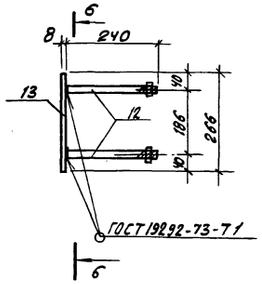

6-6

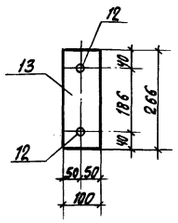

В графе "примечание" дана масса в кг 1 шт.

Нач. АКМ-5	Пирогов		10.10.83	214-1-284.84 ИМ	
Гл. констр.	Козырев		10.10.83	Детали крепления стеновых панелей и наружных лестниц. ИМС1÷ИМС7	Стадия: Р; Масса; Масштаб
ГАП	Щербина		6.10.83		Лист 73; Листов
ГИП	Стельмашонок		22.8.83		
Рук. гр.	Сегитровский		20.8.83		БЕЛГОСПРОЕКТ г. Минск
Ст. инж.	Конжушко		10.8.83		
Н. контр.	Чистякова		10.10.83		

Привязан

Инв. №

Взам. инв. №

Подпись и дата

Инв. № подл.

Копировал: Федотенко Формат А3

Нач. АКМ5	Пирогов		10.10.83	214-1-284.84 ИМ	
Гл. констр.	Козырев		10.10.83	Детали крепления стеновых панелей и наружных лестниц. Спецификация ИМС 8.	Стадия: ; Масса: См. табл.; Масштаб
ГАП	Щербина		6.10.83		Лист 74; Листов
ГИП	Стельмашонок		22.8.83		
Рук. гр.	Сегитровский		20.8.83		БЕЛГОСПРОЕКТ г. Минск
Ст. инж.	Конжушко		10.8.83		
Н. контр.	Чистякова		10.10.83		

Привязан:

Инв. №

Взам. инв. №

Подпись и дата

Инв. № подл.

Копировал: Федотенко Формат А3

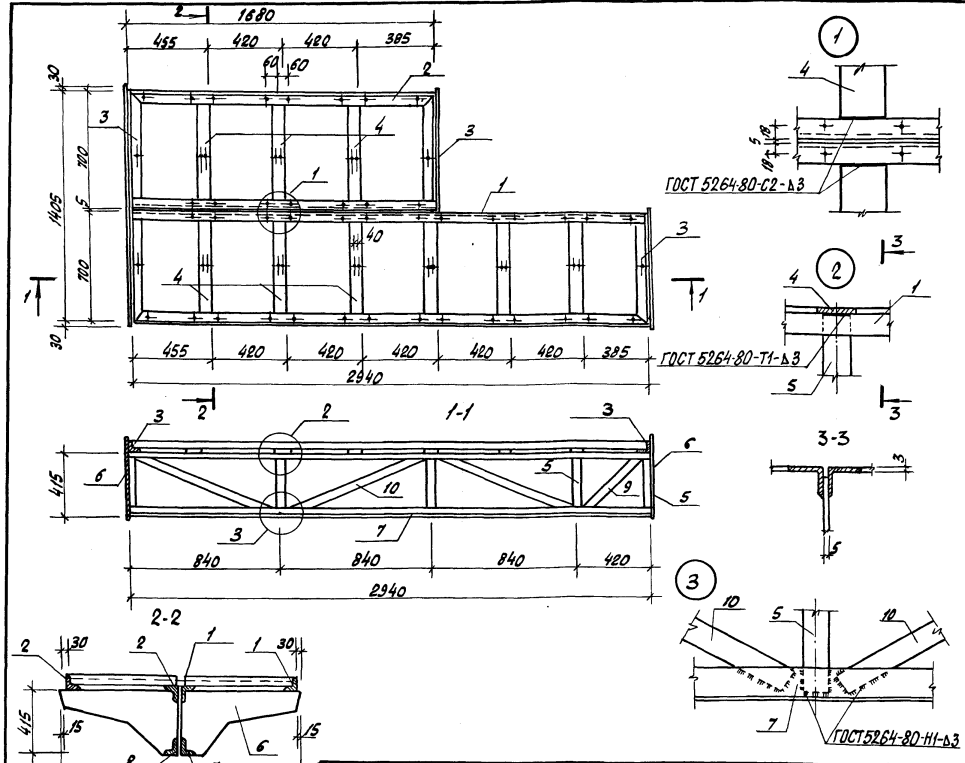

Формат	Зона	Поз.	Обозначение	Наименование	Кол.	Примечание
				Детали		Масса ед. кг
		1		Уголок Л-32×32×3 ГОСТ 8509-72* Ст3кп2 ГОСТ 380-71* L=2940	2	4.29
		2		Уголок Л-32×32×3 ГОСТ 8509-72* Ст3кп2 ГОСТ 380-71* L=1680	2	2.45
		3		Уголок Л-32×32×3 ГОСТ 8509-72* Ст3кп2 ГОСТ 380-71* L=700	4	1.02
		4		Полоса А-I 3×10 ГОСТ 103-76 Ст3кп2 ГОСТ 380-71* L=635	9	1.04
		5		Лапка А-I 5×40 ГОСТ 103-76 Ст3кп2 ГОСТ 380-71* L=400	5	0.63
		6		Полоса А-I 445×8 ГОСТ 19903-74* Ст3кп2 ГОСТ 380-71* L=1765	2	15.40
		7		Уголок А-75×50×5 ГОСТ 8510-72* Ст3кп2 ГОСТ 380-71* L=2940	1	14.0
		8		Уголок А-75×50×5 ГОСТ 8510-72* Ст3кп2 ГОСТ 380-71* L=1680	1	8.01
		9		Полоса А-I 5×40 ГОСТ 103-76 Ст3кп2 ГОСТ 380-71* L=580	1	0.91
		10		Полоса А-I 5×40 ГОСТ 103-76 Ст3кп2 ГОСТ 380-71* L=900	3	1.42

Металлоконструкции окрасить масляной краской за 2 раза

Привязан:			214-1-284.84 ИМ		
Инв.№ подл. | Подпись и дата | Взам. инв.№			Крепление вентотсосов. Рама вентотсосов Р1.	Стадия: Р	Масса:	Масштаб:
				Лист 15	Листов
Инв.№	Нач.АКМ-5 Пирогов 10.10.83			БЕЛГОСПРОЕКТ г. Минск	
	Гл.конст. Козырев 10.10.83				
	Гл.АП Щербина 6.10.83				
	ГИП Стельмашонок 20.6.83				
	Рук.гр. Бурсова 20.6.83				
	Н.контр. Устякова 10.10.83				

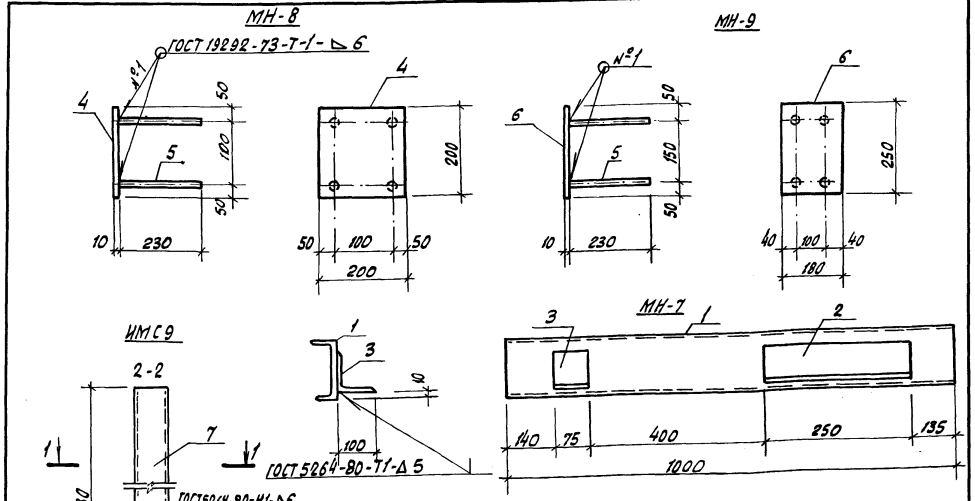

Формат	Зона	Поз.	Обозначение	Наименование	Кол.	Примечание
				Сборочные единицы и детали МН-7		Масса ед. кг
Б.Ч.		1		Швеллер 16 ГОСТ 8240-72* Ст3 ГОСТ 535-79* L=1000	1	14.20
Б.Ч.		2		Уголок Ст3кп2 ГОСТ 8510-72* Ст3кп2 ГОСТ 535-79* L=250	1	1.88
Б.Ч.		3		Уголок Ст3кп2 ГОСТ 8510-72* Ст3кп2 ГОСТ 535-79* L=715	1	0.60
				Сборочные единицы и детали МН-8		
Б.Ч.		4		Полоса Ст3кп ГОСТ 535-79* L=200	1	3.14
Б.Ч.		5		Фл.А III ГОСТ 5781-82 L=230	4	0.20
				Сборочные единицы и детали МН-9		
Б.Ч.		6		Полоса Ст3кп ГОСТ 535-79* L=250	1	3.53
Б.Ч.		5		Фл.А III ГОСТ 5781-82 L=230	4	0.20
				ИМС9 Сборочные единицы и детали		
		7		Уголок Ст3кп2 ГОСТ 8510-72* Ст3кп2 ГОСТ 535-79* L=2940	2	33.03
		8		Уголок Ст3кп2 ГОСТ 8509-72* Ст3кп2 ГОСТ 535-79* L=1680	1	12.0
		9		Полоса 5-2 10×715 ГОСТ 1133-76 Ст3пс6 ГОСТ 535-79* L=1340	1	1.83
		10		Полоса 5-2 10×120 ГОСТ 103-76 Ст3пс6 ГОСТ 535-79* L=1130	1	1.23

Соединение элементов закладных деталей выполнить дуговой сваркой под слоем флюса (на сварочных автоматах) в соответствии с требованиями ГОСТ 10922-75 и СН 393-78.

Привязан			214-1-284.84 ИМ		
Инв.№ подл. | Подпись и дата | Взам. инв.№			Лифт грузовой выжимной Q=500 кг V=0,5 м/сек. Закладные изде. для МН-7, МН-8, МН-9. Изделие для крепления стеновых панелей ИМС9.	Стадия: Р	Масса: 16.68 3.94 4.33 81.12	Масштаб:
				Лист 16	Листов	
Инв.№	Нач.АКМ-5 Пирогов 10.10.83			БЕЛГОСПРОЕКТ г. Минск		
	Гл.конст. Козырев 10.10.83					
	Гл.АП Щербина 6.10.83					
	ГИП Стельмашонок 20.6.83					
	Рук.гр. Егорова 20.6.83					
	Н.контр. Устякова 10.10.83					

ИД-1

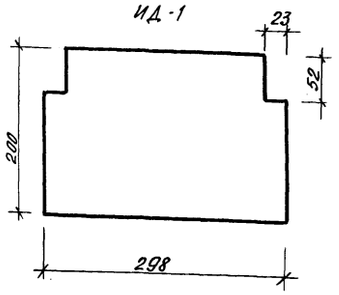

ИД-2

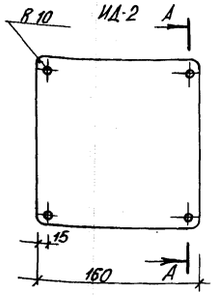

А-А

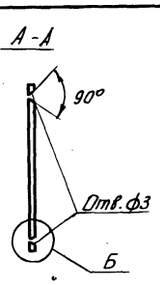

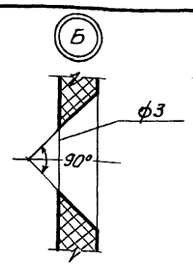

ИД-3

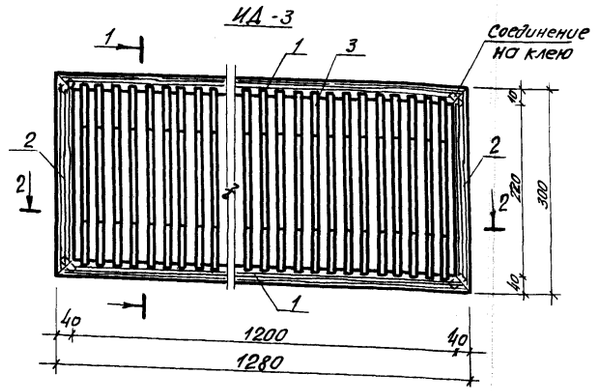

1-1

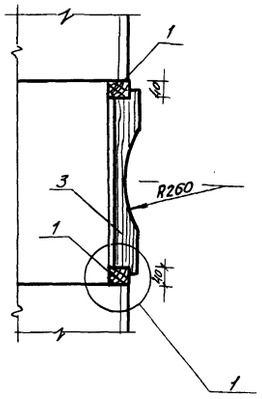

2-2

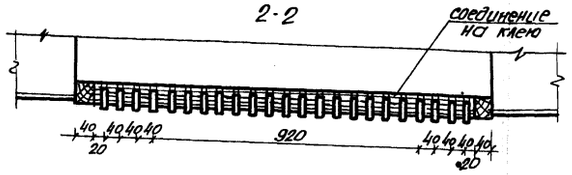

Элем. паз. 3

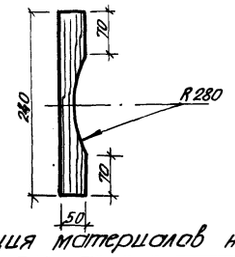

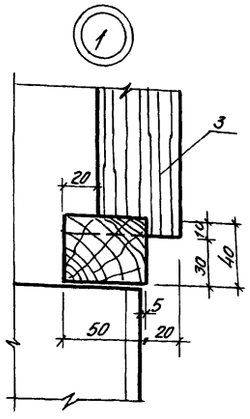

Спецификация материалов на 1 изделие

Формат	Зона	Поз.	Обозначение	Наименование	Ед. изм.	Кол-во	Примечание
				Заглушка			
			ИД-2	Декоративный бумажно-слоистый пластик ГОСТ 9590-76	м2	0,025	
				Полка			
			ИД-1	Древесно-волокнистая плита ГОСТ 4598-74*	м2	0,058	
				Вентрешетка			
		1	ИД-3	Доска 40×100 ГОСТ 2695-83	м3	0,01	Lед=1280
		2	——— // ———	Доска 40×100 ГОСТ 2695-83	м3	0,005	Lед=300
		3	——— // ———	Доска 13×100 ГОСТ 2695-83	м3	0,04	Lед=240

1. Покрытие по ОСТ 13-27-74; лак Н.Ц.1.Б.П.

Нач. АКТиС	Пирогов		6.86
Гл. констр.	Казырев		6.86
ГАП	Щербина		6.86
ГИП	Стельмашенко		6.86
Рук. гр.	Туранок		15.78
Арх.	Карпенко		16.78
Нормоконтр.	Чистякова		6.86

214-1-284.84 ИД

Изделия ИД-1; ИД-2, ИД-3

Стадия	Масса	Масштаб
Р		
Лист 1	Листов	

БЕЛГОСПРОЕКТ г. Минск

привязан

Инв. №

Копировала Ливщиц

Формат А3

Взам. инв. № | Подпись и дата | Инв. № подл.

ИД-2

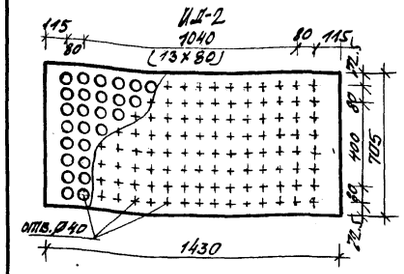

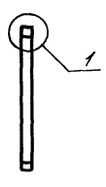

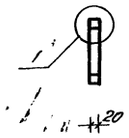

Отв. Ø40 ИД-3

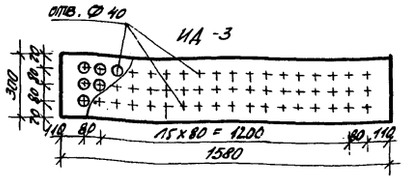
300
80
80
80

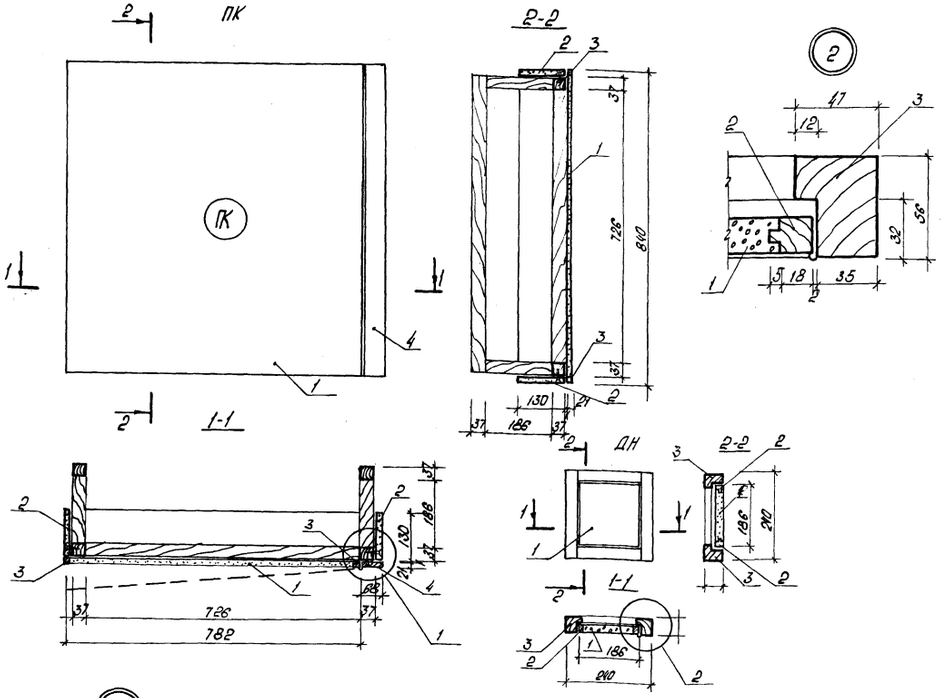
ПК
2-2
1-1
ДН
1-1
1
1

Позиция	Наименование и техническая характеристика оборудования и материалов. Завод-изготовитель (для импортного оборудования страна, фирма)	Тип, марка оборудования, обозначение документа и опросного листа	Единица измерения: наименование	Единица измерения: код	Код завода изготовителя	Код оборудования, материала	Цена единицы, тыс. руб.	Количество	Масса единицы оборудования, кг
1	2	3	4	5	6	7	8	9	10
1	Электрокипятильник автоматизированный 485×515×1250	КНЭ-100М	шт.	796		51 5125 1010		1	
2	Котел пищеварочный электрический секционный модулированный 1050×840×860	КПЭСМ-80М	шт	796				2	180
3	Плита электрическая секционная модулированная 840×840×860	ПЭСМ-4ШБ	шт	796		51 5122 1030		3	255
4	Ванна передвижная секционная модулированная 830×840×860	ВПСМ	шт	796		51 3133 0031		2	
5	Стол производственный 1260×840×900	СПСМ-4	шт.	796		51 5158 0079		1	
6	Стол со встроенной моечной ванной 1470×840×860	СМВСМ	шт	796				2	138
7	Картофелеочистительная машина 530×380×835	МОК-125	шт.	796		51 5131 1011		1	85
8	Машина овощерезательная 530×335×460	МРО 50÷200	шт	796		51 5132 2004		1	
9	Пескоуловка 700×400×295	П-1	шт	796				1	

Привязан

Инв. №

Нач. ТО	Чернышев		19.1.83
Гл. спец.	Гольдштейн		19.1.83
Рук. гр.	Пасмаков		19.1.83
Ст. инж.	Зонтовим		19.1.83
Н. контр.	Гольдштейн		19.1.83

214-1-284.84 ТХ.СО

Детские ясли-сад на 280 мест. Спецификация оборудования

Стадия	Лист	Листов
Р	1	12

БЕЛГОСПРОЕКТ г. Минск

Инв. № подл. | Подпись и дата | Взам. инв. №

Позиция	Наименование и техническая характеристика оборудования и материалов. Завод-изготовитель (для импортного оборудования страна, фирма)	Тип, марка оборудования, обозначение документа и опросного листа	Единица измерения: наименование	Единица измерения: код	Код завода изготовителя	Код оборудования, материала	Цена единицы, тыс. руб.	Количество	Масса единицы оборудования, кг
1	2	3	4	5	6	7	8	9	10
10	Привод универсальный 1100×900×1000	ПУ-0.6	шт	796		51 5135 0014		1	160
12	Шкаф холодильный 1200×788×1775	ШХ-0.5БМ	шт	796		51 5111 1023		1	300
14	Стеллаж 1050×840×2000	СПС-2	шт	796				1	
15	Стол производственный 1400×630×900	СР-4	шт	796				1	
16	Подтоварник металлический 1050×630×280	ПТ-2А	шт	796				2	
18	Стол для хлеборезки 1470×840×1630	СХ-1	шт	796				1	
19	Стол производственный 1050×840×860	СПСМ-2	шт	796		51 5158 0073		2	
20	Стеллаж 1500×700×1800	СС 1/5	шт	796				4	
21	Весы товарные 1040×630×1720	ВП-150Ц 137	шт	796		42 7467 0004		1	185
22	Местный вентотсос 420×720×400	МВО-420	шт	796		51 5139 0007		11	

Привязан:

Инв. № 1478-02

214-1-284.84 ТХ.СО

Лист 2

Инв. № подл. | Подпись и дата | Взам. инв. №

Позиция	Наименование и техническая характеристика оборудования и материалов Завод-изготовитель (для импортного оборудования страна, фирма)	Тип, марка оборудования, обозначение документа и опросного листа	Единица измерения: наименование	Единица измерения: код	Код завода изготовителя	Код оборудования материала	Цена единицы тыс. руб.	Количество	Масса единицы оборудования, кг
1	2	3	4	5	6	7	8	9	10
23	Холодильный агрегат 1712×600×500	ФАК-1.5М3	шт	796		5152110026		1	118
23а	Испарительная батарея настенная	ИРСН-10с	шт	796				2	
23б	Терморегулирующий вентиль	ТРВ-2М	шт	796				1	
23в	Трубы медные ф8×1М		м	006				20	
	ф10×1		м	006				50	
	ф12×1		м	006				70	
24	Тележка грузовая 1010×630×900	ТГ-125	шт	796				1	
25	Подтоварник 1470×840×280	ПТ-2	шт	796				5	
28	Ларь для овощей 1050×630×1500	ЛО-3	шт	796				2	

Привязан

Инв. № | 214-1-284.84 ТХ.СО | Лист 3

Позиция	Наименование и техническая характеристика оборудования и материалов Завод-изготовитель (для импортного оборудования страна, фирма)	Тип, марка оборудования, обозначение документа и опросного листа	Единица измерения: наименование	Единица измерения: код	Код завода изготовителя	Код оборудования, материала	Цена единицы тыс. руб.	Количество	Масса единицы оборудования, кг
1	2	3	4	5	6	7	8	9	10
32	Стол утюжильный 1800×450×1800	А 37А	шт	796				1	
33	Ларь для грязного белья 1050×630×880	ЛБ-2	шт	796				1	
34	Машина стиральная 720×720×1050	КП-114	шт	796				2	185
35	Машина швейная бытовая с электроприводом 520×220×300	„Чайка"	шт	796				1	
36	Центрифуга 590×780×910	КП-211	шт	796				1	115
37	Сушильный барабан с электрообогревом 800×870×1300	КП-307	шт	796				1	180
38	Пресс гладильный с электрообогревом 1775×2250×1190	КП-513	шт	796				1	1200
39	Утюг промышленный 214×120×170	УЗП-4	шт	796				1	
40	Тележка для белья 1100×485×980	Т-8	шт	796				4	
41	Стеллаж для чистого белья 1200×600×2100	Х-25-01	шт	796				6	
42	Шкаф для одежды персонала 884×437	Пр 6-3/39	шт	796				12	

Привязан:

Инв. № 1478-02 | 214-1-284.84 ТХ.СО | Лист 4

Позиция	Наименование и техническая характеристика оборудования и материалов Завод-изготовитель (для импортного оборудования-страна, фирма)	Тип, марка оборудования, обозначение документа и опросного листа	Единица измерения: наименование	Единица измерения: код	Код завода изготовителя	Код оборудования материала	Цена единицы тыс. руб.	Количество	Масса единицы оборудования, кг
1	2	3	1	5	6	7	8	9	10
43	Шкаф для белья 1004×422	Пр. Б-2133 „Минскпроектмебель"	шт	796				24	
44	Доска классная передвижная 1500×1100×900	Пр. Б-2348	шт	796				5	
45	Облучатель бактерицидный настенный 1070×140×180	ОБН-150	шт	796				2	
46	Стол палатный 700×540×730	Пр.Б-1247	шт	796				2	
47	Стол инструментальный 778×480×740	М-14	шт	796				2	
48	Шкаф медицинский 800×416×1825	М-23	шт	796				3	
49	Стол для врача 1100×580×731	Пр.Б-1307А	шт	796				3	
50	Кушетка смотровая 1880×600×450	Пр.Б-1249	шт	796				2	
51	Облучатель „Соллюкс настольный	ЛСН-1	шт	796		94 4434 3001		1	
52	Облучатель ртутный кварцевый на штативе 500×515×1790	ОРК-21	шт	796		94 4432 0003		1	
53	Аппарат для ультравысокочастотной терапии 547×320×375	УВЧ-66	шт	796		94 4424 0002		1	

Привязан:

Инв. №

214-1-284.84 ТХ.СО

Лист 5

Инв. № подл. | Подпись и дата | Взам. инв. №

Позиция	Наименование и техническая характеристика оборудования и материалов Завод-изготовитель для импортного оборудования-страна, фирма)	Тип, марка оборудования, обозначение документа и опросного листа	Единица измерения: наименование	Единица измерения: код	Код завода изготовителя	Код оборудования материала	Цена единицы тыс. руб	Количество	Масса единицы оборудования, кг
1	2	3	4	5	6	7	8	9	10
54	Ростомер вертикальный деревянный 420×530×2200		шт	796				1	
55	Весы медицинские	ВМ-150	шт	796				1	
56	Стол для портативных физиотерапевтических аппаратов 660×350×650	Пр. 413-22	шт	796				2	
57	Кипятильник дезинфекционный электрический 254×128×114	Э-22-220	шт	796				1	
59	Комплект мебели для буфетных помещений школьных учреждений 1800×808 в составе		компл	671				13	
	Шкаф навесной	Пр.Б-3681							
	Шкаф навесной	Пр.Б-3682							
	Стол рабочий	Пр.Б-3110							
	Стол раздаточный	Пр.Б-3111							
60	Пианино 1200×650×1300	„Беларусь"	шт	796				1	
61	Табурет для пианино ф450	арт. 901	шт	796				1	

Привязан:

Инв. № 1436-02

214-1-284.84 ТХ.СО

Лист 6

Инв. № подл. | Подпись и дата | Взам. инв. №

Позиция	Наименование и техническая характеристика оборудования и материалов. Завод-изготовитель (для импортного оборудования - страна, фирма)	Тип, марка оборудования, обозначение документа и опросного листа	Единица измерения: наименование	Единица измерения: код	Код завода изготовителя	Код оборудования, материала	Цена единицы тыс. руб.	Количество	Масса единицы оборудования, кг
1	2	3	4	5	6	7	8	9	10
62	Стол письменный однотумбовый 1200×800×740	арт. 2309-БЛ	шт	796				8	
63	Стул 420×430×835	арт. 2063-БЛ	шт	796				32	
64	Шкаф для одежды 1260×630×2000	ШО-2	шт	796				3	
65	Матрац 1430×600	Пр.Б-3142	шт	796				192	
66	Кровать - манеж индивидуальная 1200×800×870	ТМД - 20Б	шт	796				82	
67	Кровать детская стационарная 1400×600×350/900	арт. 81	шт	796				10	
68	Тумба - кровать 3-х ярусная 1514×700	Пр.Б-3145	шт	796				32	
69	Тумба - кровать 3х ярусная 1514×700	Пр.Б-3145-01	шт	796				32	
70	Аккордеон	„Тула"	шт	796				1	
71	Стенка гимнастическая 1270×130×1500	Пр. ОН-1-799/24	шт	796				4	

Привязан:

Инв.№

214-1-284.84 ТХ.СО

Лист 7

Позиция	Наименование и техническая характеристика оборудования и материалов. Завод-изготовитель (для импортного оборудования - страна фирма)	Тип, марка оборудования, обозначение документа и опросного листа	Единица измерения: наименование	Единица измерения: код	Код завода изготовителя	Код оборудования материала	Цена единицы тыс. руб.	Количество	Масса единицы оборудования, кг
1	2	3	4	5	6	7	8	9	10
72	Доска настенная 1000×120×1029	Пр. ОН-1-799/18	шт	796				5	
73	Стул воспитателя 480×420×775	Т-МШ-8/5	шт	796				16	
74	Стол воспитателя 1200×430×720	Т-МШ-4/2	шт	796				16	
75	Скамья для одевания детей 1350×350×200	СХ-00-187/3	шт	796				56	
76	Горка 3020×675×870	Пр.Б-2956	шт	796				4	
77	Вешалка для полотенец 846×104×1000	Пр.Б-2143	шт	796				44	
78	Скамья гимнастическая 2000×200×250	Т-МД-30Б	шт	796				4	
79	Скамья гимнастическая 2000×200×200	Т-МД-30Б	шт	796				4	
80	Табурет 340×362	Пр.Б-3149	шт	796				24	
81	Шкаф для горшков 1500×300×1200	Пр.Б-2132	шт	796				4	
82	Мостик - качалка 2000×400×590		шт	796				2	

Привязан:

Инв.№ 1436-02

214-1-284.84 ТХ.СО

Лист 8

Позиция	Наименование и техническая характеристика оборудования и материалов. Завод-изготовитель (для импортного оборудования - страна, фирма)	Тип, марка оборудования, обозначение документа и опросного листа	Единица измерения: наименование	Единица измерения: код	Код завода изготовителя	Код оборудования материала	Цена единицы тыс. руб.	Количество	Масса единицы оборудования, кг
1	2	3	4	5	6	7	8	9	10
83	Башня для лазания 900×900×1500		шт	796				1	
84	Бревно для гимнастики 2000×200×200		шт	796				1	
85	Бревно круглое 1500×200×200		шт	796				1	
86	Тумба для уголка природы	Пр.Б-2124	шт	796				12	
87	Подцветочница	Пр.Б-2125	шт	796				24	
88	Стол 4-х местный 700×700×340	Пр.Б-1301-01	шт	796				10	
89	Стол 4-х местный 700×700×380	Пр.Б-1301-01	шт.	796				10	
90	Стол 4-х местный 700×700×430	Пр.Б-1304-01	шт	796				26	
91	Стол 2-х местный 1100×450×480	Пр.Б-2135	шт.	796				26	
92	Стол 2-х местный 1100×450×540	Пр.Б-2135	шт.	796				26	
93	Стол 2-х местный 1100×450×600	Пр. Б-2135	шт	796				26	
94	Стул детский 320×290 L-220 H-170	Пр.Б-2310	шт.	796				40	
95	Стул детский 320×290 L-240 H-200	Пр.Б-2310	шт.	796				50	

Привязан:

Инв.№

214-1-284.84 ТХ.СО

Лист 9

Позиция	Наименование и техническая характеристика оборудования и материалов. Завод-изготовитель (для импортного оборудования - страна, фирма)	Тип, марка оборудования, обозначение документа и опросного листа	Единица измерения		Код завода изготовителя	Код оборудования материала	Цена единицы тыс. руб	Количество	Масса единицы оборудования, кг
1	2	3	4	5	6	7	8	9	10
96	Стул детский 320×290 L-240 H-240	Пр.Б-2310	шт	796				50	
97	Стул детский 320×290 L-280 H-280	Пр.Б-2310	шт	796				62	
98	Стул детский 320×290 L-300 H-300	Пр.Б-2310	шт.	796				64	
99	Стул детский 320×290 L-320 H-360	Пр.Б-2310	шт.	796				50	
100	Стойка для гимнастического оборудования 1050×300×1600	Т-М.Д.-295	шт	796				1	
101	Стол-приставка для магнитофона и проигрывателя		шт	796				1	
102	Магнитофон	„Астра-205	шт	796				1	
103	Телевизор 780×560×460	„Горизонт-209"	шт	796				1	
104	Стол под телевизор 1000×600×800		шт	796				1	
105	Тумба 380×780	Пр.03146	шт	796				40	
106	Ящик для игрушек 644×324	Пр.Б-3147	шт	796				40	
107	Комплект мебели 4-х местный для столовых 800×800×740		шт	796				1	

Привязан

Инв.№ 1478-02

214-1-284.84 ТХ.СО

Лист 10

55

Позиция	Наименование и техническая характеристика оборудования и материалов. Завод-изготовитель (для импортного оборудования-страна, фирма)	Тип, марка оборудования, обозначение документа и опросного листа	Единица измерения: Наименование	Единица измерения: Код	Код завода изготовителя	Код оборудования, материала	Цена единицы тыс. руб	Количество	Масса единицы оборудования, кг
1	2	3	4	5	6	7	8	9	10
108	Диапроектор 302×240×280	„Лектор-600"	шт	796				1	
109	Тележка для препараторской 758×500×758	Пр. Б-2382	шт	796				1	
110	Переносной сворачивающийся киноэкран не перфорированный 2800×1900	ЭБМ-С	шт	796				1	
111	Молескин черный (для зашторивания окон)		кв.м	055				21	
112	Карниз оконный ℓ=4500		шт	796				2	
113	Холодильник бытовой 510×600×435	„Минск-6"	шт	796				1	
114	Стойка для прыжков 600×800×1500	ТУ-62-1911-75	шт	796				2	
115	Стол пеленальный 790×790	Пр. Б-2607	шт.	796				4	
116	Шкаф книжный 1000×350×2000		шт	796				4	
117	Сейф 450×650×1780		шт	798				2	
118	Электрополотенце 230×200×193	Э р-4	шт	796				1	

Привязан:

Инв. №

Позиция	Наименование и техническая характеристика оборудования и материалов. Завод-изготовитель (для импортного оборудования-страна, фирма)	Тип, марка оборудования, обозначение документа и опросного листа	Единица измерения: Наименование	Единица измерения: Код	Код завода изготовителя	Код оборудования, материала	Цена единицы тыс. руб	Количество	Масса единицы оборудования, кг
1	2	3	4	5	6	7	8	9	10
119	Шкаф для игрового стройматериала 1004×404	Пр. Б-2130	шт	796				12	
120	Шкаф для игрушек 1004×404	Пр. Б-2139	шт	796				12	
121	Шкаф для пособий и игрушек 1004×422	Пр. Б-2129	шт	796				12	
122	Шкаф для книг и игрушек 624×420	Пр. Б-3141	шт	796				12	
123	Шкаф для одежды детей с подсушкой разработан в архитектурно-строительной части лист 45	Ш-1	шт	796				56	

Привязан:

Инв № 1478-84

gost.e-ecolog.ru