ГОСУДАРСТВЕННЫЙ КОМИТЕТ СОВЕТА МИНИСТРОВ СССР
ПО ДЕЛАМ СТРОИТЕЛЬСТВА
(ГОССТРОЙ СССР)

ТИПОВЫЕ ДЕТАЛИ И КОНСТРУКЦИИ ЗДАНИЙ И СООРУЖЕНИЙ

СЕРИЯ ИС-01-15

ОТАПЛИВАЕМЫЕ ТРАНСПОРТЕРНЫЕ ГАЛЕРЕИ
пролетами 18, 24 и 30 метров

Выпуск V

СТРОИТЕЛЬНЫЕ ИЗДЕЛИЯ

9450-05

ЦЕНТРАЛЬНЫЙ ИНСТИТУТ ТИПОВЫХ ПРОЕКТОВ
МОСКВА

gost.e-ecolog.ru

ГОСУДАРСТВЕННЫЙ КОМИТЕТ СОВЕТА МИНИСТРОВ СССР
ПО ДЕЛАМ СТРОИТЕЛЬСТВА
(ГОССТРОЙ СССР)

ТИПОВЫЕ ДЕТАЛИ И КОНСТРУКЦИИ ЗДАНИЙ И СООРУЖЕНИЙ

СЕРИЯ ИС-01-15

ОТАПЛИВАЕМЫЕ ТРАНСПОРТЕРНЫЕ ГАЛЕРЕИ
пролетами 18, 24 и 30 метров

Выпуск V

СТРОИТЕЛЬНЫЕ ИЗДЕЛИЯ

СОСТАВ ПРОЕКТА

ВЫПУСК I– ПРОЛЁТНЫЕ СТРОЕНИЯ. ПОЯСНИТЕЛЬНАЯ ЗАПИСКА. АРХИТЕКТУРНО–СТРОИТЕЛЬНЫЕ ЧЕРТЕЖИ
ВЫПУСК II– ПРОЛЁТНЫЕ СТРОЕНИЯ. ПОЯСНИТЕЛЬНАЯ ЗАПИСКА. ЧЕРТЕЖИ КМ.
ВЫПУСК III– МОНТАЖНЫЕ СХЕМЫ УЗЛЫ ПРИМЫКАНИЯ И ТЕМПЕРАТУРНЫЕ ШВЫ. АРХИТЕКТУРНО-СТРОИТЕЛЬНЫЕ ЧЕРТЕЖИ.
ВЫПУСК IV– ОПОРЫ, УЗЛЫ ПРИМЫКАНИЯ И ТЕМПЕРАТУРНЫЕ ШВЫ. ЧЕРТЕЖИ КМ.
ВЫПУСК V– СТРОИТЕЛЬНЫЕ ИЗДЕЛИЯ.

РАЗРАБОТАНЫ

Государственным проектным институтом
Ленинградский Промстройпроект

УТВЕРЖДЕНЫ
и введены в действие с 1 января 1968г
Госстроем СССР

Приказ № 168 от 3 ОКТЯБРЯ 1967 года

ЦЕНТРАЛЬНЫЙ ИНСТИТУТ ТИПОВЫХ ПРОЕКТОВ

МОСКВА

Содержание:

	Лист	Стр.
Плита ПГ-1. Опалубочный и арматурный чертеж, показатели.	1	3
Плита ПГ-1. Детали, спецификация арматурных изделий.	2	4
Плита ПГ-1. Каркас КР-1, сетки С-1 — С-4. Спецификация и выборка стали.	3	5
Брусок СБ-1 Опалубка, армирование, показатели, детали, спецификация и выборка стали.	4	6
Плиты покрытий ПНС-12-1; ПНС-13-1. Бруски СБ-1-1 и СБ-1-2.	5	7
Плиты перекрытий П5-8-п; П5-9-п; ПГ-1-п.	6	8
Плиты перекрытий П5-8-т; П5-8-е; П5-9-т; П5-9-е.	7	9
Опорные столбики ОП-1 и ОП-2. Переходная стальная балка ПБ-1	8	10
Железобетонная ступень СТ-1.	9	11
Закладные детали МГ-1, 2, 3, 4, 5 и 6. Спецификация и выборка стали.	10	12
Стеновая асбестоцементная утепленная панель с деревянным каркасом.	11	13
Оконные переплеты Надоконные стеновые щиты. Примечания...	12	14

Настоящий выпуск содержит рабочие чертежи строительных изделий конструкций галерей. Указания о выборе изделий, их расчете и изготовлении даны в пояснительной записке выпуска I настоящей серии.

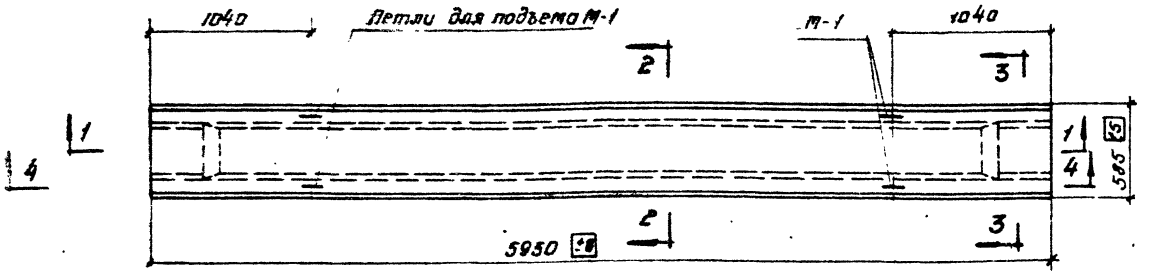

Плита ПГ-1

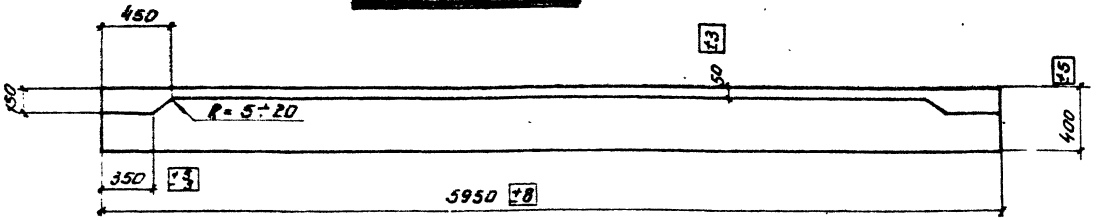

1 — 1

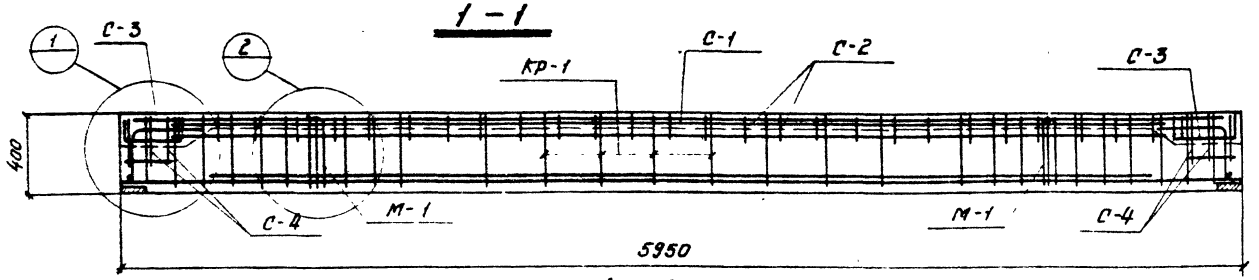

4 — 4

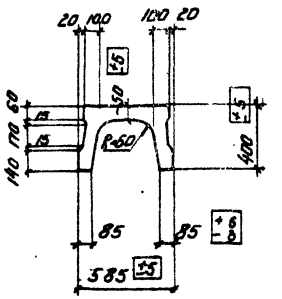

2 — 2

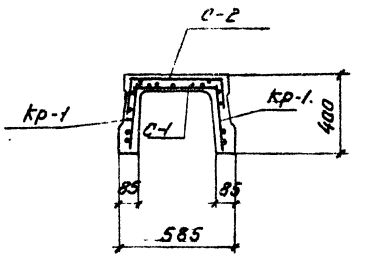

2ª — 2ª

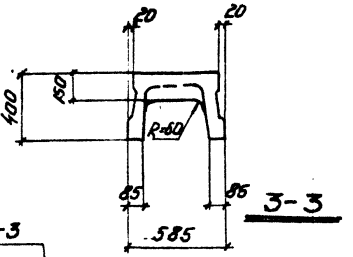

3 — 3

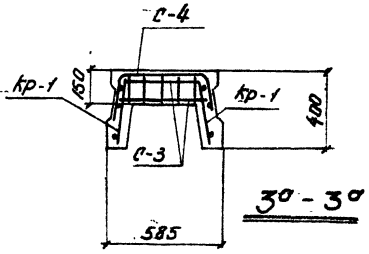

3ª — 3ª

Показатели на одну плиту.				
Марка плиты	Вес т	Марка бетона	Объем бетона м³	Расход стали кг
ПГ-1	1,8	300	0,71	104,8

Спецификация марок закладных элементов на одну плиту.			
Марка плиты	Марка элемента	Колич. шт.	№ листа
ПГ-1	М-1	4	

Пояснительная записка.

Рабочие чертежи железобетонной плиты перекрытия шириной 600 мм для типовых галерей разработаны в соответствии с техническими решениями стальных транспортерных галерей пролетами 18, 24 и 30 м, утвержденных Главпроектстройпроектом Госстроя СССР (протокол от 12 марта 1965 года и письмо N 3/8-540 от 16 апреля 1965 г.).

Плита шириной 600 мм разработана применительно к серии плит ИИ24-2

Марка плиты и несущая способность плиты приведена в таблице 1

таблица 1.

Размер плиты в м	Вид армирования	Марка плиты	Назначение плиты	Равномерно-распределенная нагрузка кг/м²				Сосредоточенная нагрузка в т.	
				на продольное ребро		на полку.		на продольное ребро	
				расчетная	нормативная	расчетная	нормативная	Расчетная	нормативная
1	2	3	4	5	6	7	8	9	10
0,6×6,0	плита с ненапрягаемой арматурой	ПГ-1	работа для перекрытия	1220	1023	910	743	2,5	1,92

Примечание: Нагрузки, указанные в таблице 1 графах 5 и 6, включают собственный вес плиты с заливкой швов, равный: нормативный — 410 кг/м²
расчетный — 460 кг/м²

Нагрузки, указанные в графах 7 и 8, включают собственный вес полки, равный:
нормативный — 127 кг/м²
расчетный — 140 кг/м².

Расчет плиты произведен по „Строительным нормам и правилам" (СН и П. II-В-1-62). Ребра плиты расчитаны как свободно опертые однопролетные балки.

Плиты изготовляются из бетона марки „300".

Рабочая арматура продольных ребер плиты принята из горячекатанной арматурной стали периодического профиля класса А-II по ГОСТ 5781-61.

Нормативное сопротивление арматуры класса: А-II $R^{н}_{а}$ = 3000 кг/см²

Расчетное сопротивление арматуры класса: А-II Ra = 2700 кг/см²

Полка армируется сварными сетками. Сварные сетки изготовляются из холоднотянутой обыкновенной арматурной проволоки класса В-I по ГОСТ 6727-53.

Петли для подъема плит изготовляются только из горячекатаной арматурной гладкой стали класса А-I по ГОСТ 5781-61

Указания по изготовлению, приемке и испытанию плит смотреть серию ИИ24-2.

Толщина защитного слоя бетона устанавливается для арматуры ребра - 30 мм, для верхней сетки плиты - 10 мм, для нижней сетки плиты - 15 мм.

Детали армирования, арматурные сетки, каркасы и спецификацию арматуры см. на листах....

ТД 1967	Плита ПГ-1 Опалубочный и арматурный чертеж, показатели.	ИС-01-15 Выпуск V Лист 1

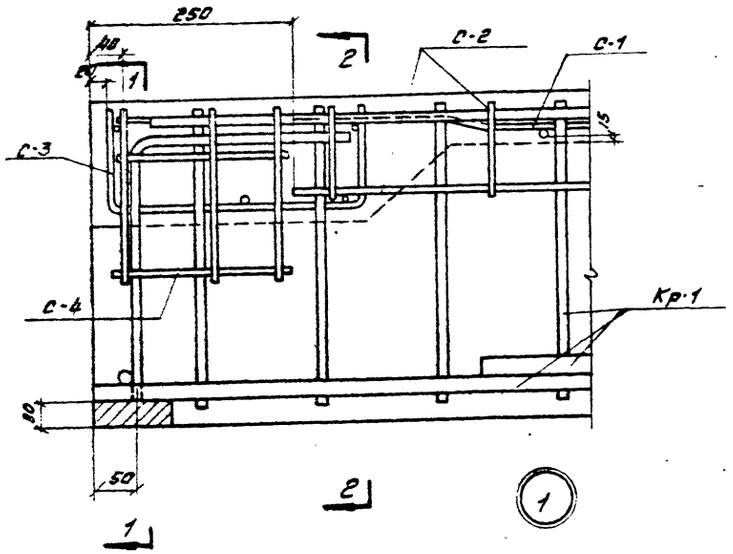

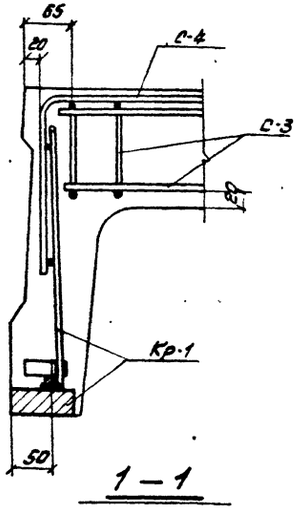

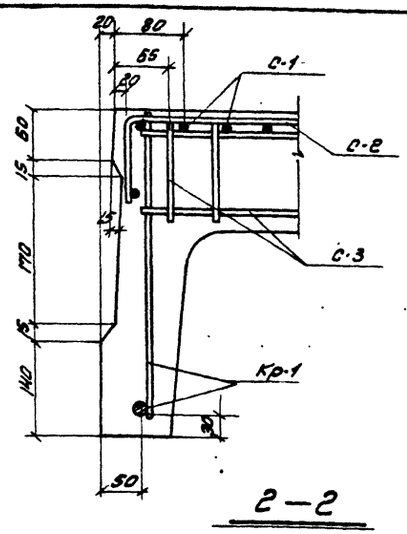

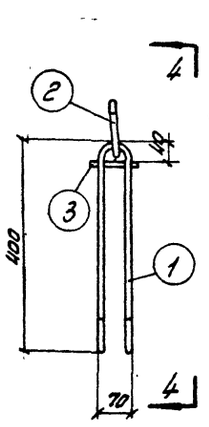

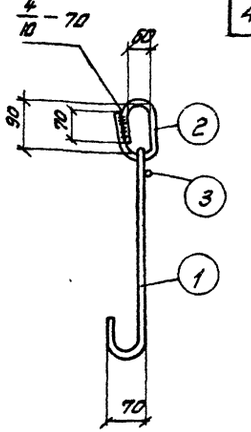

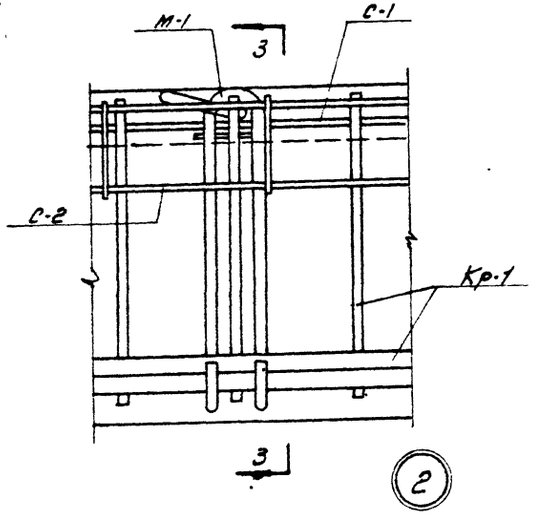

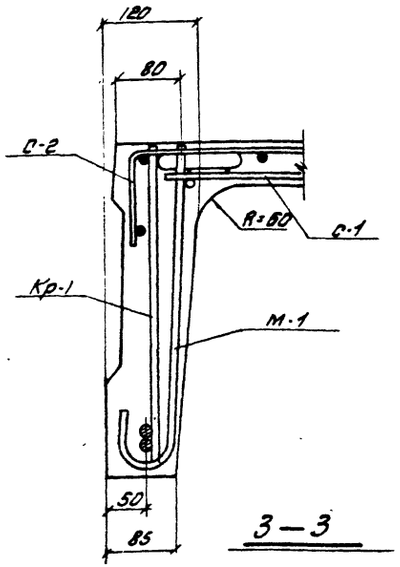

Спецификация марок арматурных изделий на одну плиту.

Марка плиты	Марка изделия или N позиции	Колич. шт.	N° листа
ПГ-1	Кр-1	2	3
	С-1	1	3
	С-2	1	3
	С-3	2	3
	С-4	2	3

Спецификация стали на один закладной элемент.

Марка элем	N° поз.	Эскиз	Длина мм	Кол. шт.	Вес, кг: одной поз.	Вес, кг: всех поз.	Вес, кг: элемента	Примечан.
М-1	1	ф12 АI	1000	1	0.9	0.9	1.6	
	2	ф16 АI	400	1	0.6	0.6		
	3	ф5 ВI	90	1	0.1	0.1		

Выборка стали на одну плиту, кг.

Марка плиты	Горячекат. арм-ная сталь ГОСТ 5781-61 Класса А III: ф, мм: 6	Итого	Класса А-II: ф, мм: 20	10	Итого	Класса А-I: ф, мм: 16	12	Итого	Холоднотянутая проволока В-I ГОСТ 6727-53: ф, мм: 5	4	Итого	Прокат б ст. Зпс ГОСТ 380-60: δ мм: 30	Итого
ПГ-1	0.6	0.6	54.8	22.6	77.4	2.4	3.6	6.0	7.5	5.5	13.4	7.4	7.4

Примечания:

1. Опалубку и армирование плиты смотреть на листе 1
2. Кольцо петли устанавливается в вертикальное положение немедленно после бетонирования полки плиты с добетонированием нарушенного участка вокруг кольца.
3. Сварные сетки и каркасы смотреть на листе 3.

ТД 1967

Плита ПГ-1.
Детали, спецификация арматурных изделий

ИС-01-15 Выпуск V
Лист. 2.

9450-05 5

Серия ИС-01-15 Выпуск V
Лист 3
Инв. №

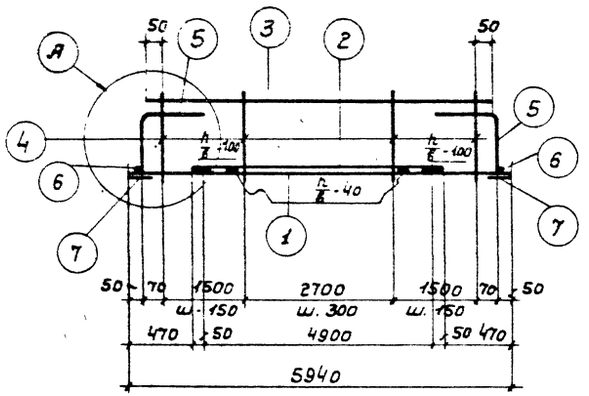

КР-1

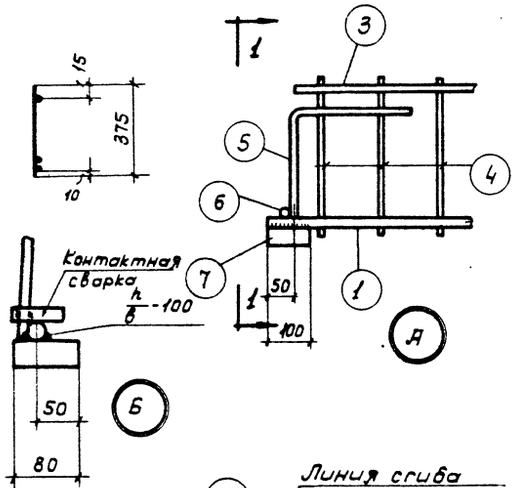

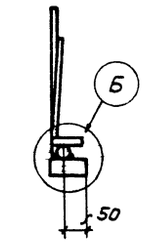

1 - 1

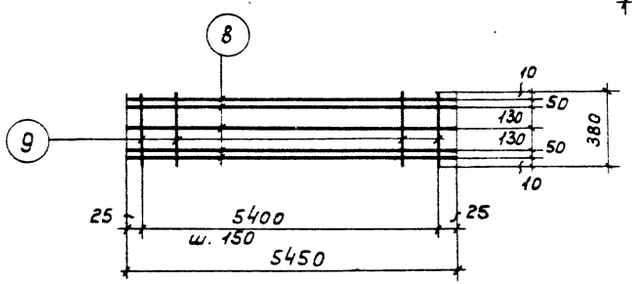

С - 1

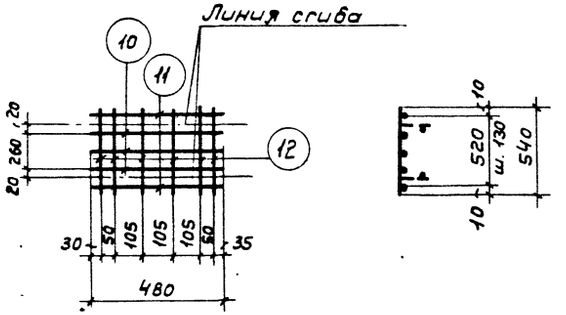

С - 3

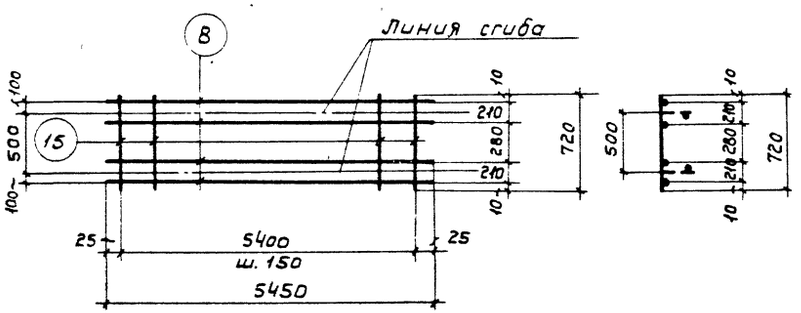

С - 2

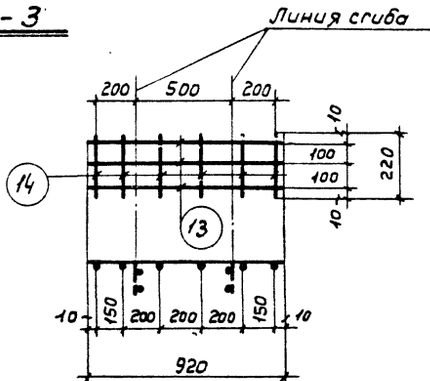

С - 4

Спецификация и выборка стали на одно арматурное изделие

Марка изделия	№ поз.	Эскиз	ф мм.	Длина мм.	Кол. шт.	Общая длина м.	Выборка стали: ф или сечение мм.	Выборка стали: общая длина м.	Выборка стали: вес кг.
КР-1	1		20АII	5940	1	6,0	20АII	11,1	27,4
	2		20АII	5000	1	5,0	10АII	18,3	11,3
	3		10АII	5800	1	5,8	-80х30	0,2	3,7
	4		10АII	375	30	11,2	Итого		42,4
	5	300	10АII	650	2	1,3			
	6		20АII	60	2	0,1			
	7	полоса	-80х30	100	2	0,2			
С-1	8		4ВI	5450	5	27,3	5ВI	14,1	2,2
	9		5ВI	380	37	14,1	4ВI	27,3	2,7
							Итого		4,9
С-2	8		4ВI	5450	4	21,8	5ВI	26,6	4,1
	15		5ВI	720	37	26,6	4ВI	21,8	2,2
							Итого		6,3
С-3	10		6АIII	480	3	1,4	6АIII	1,4	0,3
	11		4ВI	480	2	1,0	4ВI	4,2	0,4
	12		4ВI	540	6	3,2	Итого		0,7
С-4	13		5ВI	920	3	2,8	5ВI	2,8	0,4
	14		4ВI	220	6	1,3	4ВI	1,3	0,1
							Итого		0,5

Примечания:

1. Расположение сеток и каркасов смотреть на листах 1, 2.
2. Сварные каркасы и сетки изготовляются при помощи контактной точечной электросварки в соответствии с „Указаниями по технологии электросварки арматуры железобетонных конструкций" (ВСН-38-57) и „Техническими условиями на сварную арматуру железобетонных конструкций" (ТУ-73-56).
Электродуговая сварка стержней с пластинами должна производится: электродами Э42, а электродуговая сварка стержней друг с другом - электродами Э50А.

Параметры сварных швов

тип шва	d стерж. мм.	h мм	в мм	тип шва	d стерж. мм.	h шва	в мм.
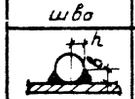	20АII	5	10		20АII	5	10

Начотдела Кононов
Рук. группы Потыс
Проектир. конструкт. Куликова

ТД 1967

Плита ПГ-1
Каркас КР-1, сетки С-1÷С-4. Спецификация и выборка стали.

ИС-01-15 Выпуск V
Лист 3

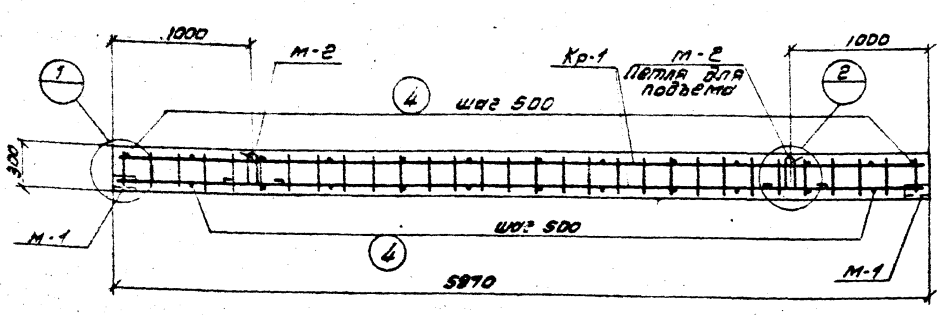

СБ — 1

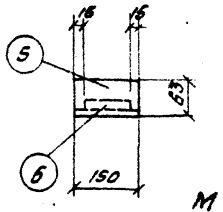

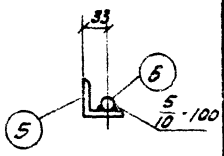

М — 1

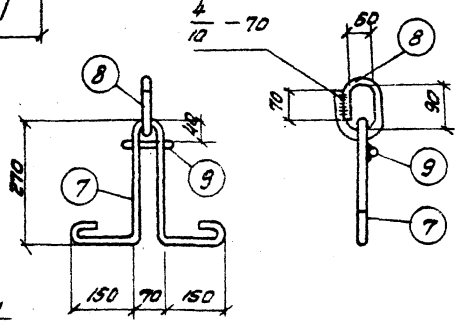

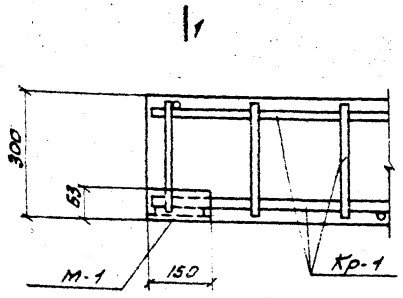

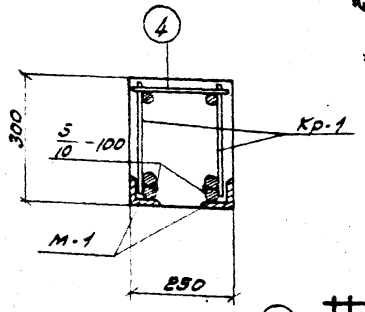

М — 2

1 — 1

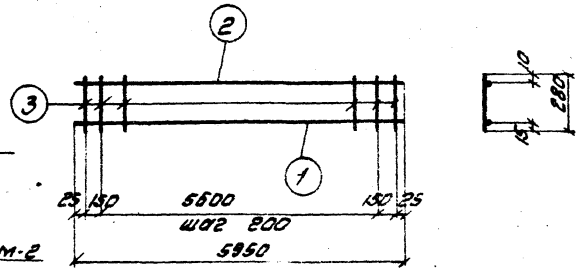

Кр — 1

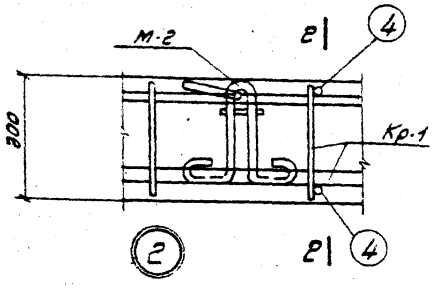

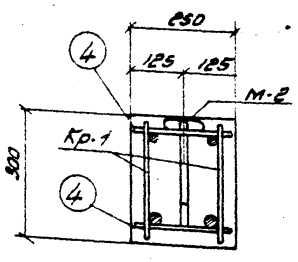

2 — 2

Спецификация и выборка стали на одно арматурное изделие.									
Марка изделия	№ поз	Эскиз	ф мм	Длина мм	Кол. шт.	Общая длина м	Выборка стали ф мм	Общая длина м	Вес кг.
Кр-1	1		16AII	5950	1	6.0	16AII	6.0	9.5
	2		10AI	5950	1	6.0	10AI	6.0	3.7
	3		6AI	280	31	8.7	6AI	8.7	1.9
							Итого		15.1
Отдельные стержни	4		6AI	230	24	5.5	6AI	5.5	1.2
							Итого		1.2

Спецификация стали на один закладной элемент.								
Марка элем.	№ поз.	Эскиз	Длина мм	Кол. шт.	Вес, кг. одной поз.	Вес, кг. всех поз.	Вес, кг. элемента	Примечан.
М-1	5	L63×6	150	1	0.9	0.9	1.1	
	6	ф16AII	120	1	0.2	0.8		
М-2	7	ф12AI	1100	1	1.0	1.0	1.6	
	8	ф16AI	400	1	0.6	0.6		
	9	ф6AI	90	1	0.002	0.002		

Выборка стали на элемент, кг.												
Марка плиты	Горячекат. арматурная сталь гост 5781-61								Прокат в ст 3 пс гост 380-60			
	Класса A-II			Класса A-I					Профиль			
	ф, мм		Итого	ф, мм				Итого				Итого
	16			16	12	10	6		L63×6			
СБ-1	19.8		19.8	1.2	2.0	7.4	6.0	15.6	3.5			3.5

Показатели на один железобетонный элемент				
Марка элемента	Вес т	Марка бетона	Объем бетона м3	Расход с. стали кг
СБ-1	1.13	200	0.45	39

Спецификация марок закладных элементов на один железоб. элемент.				
Марка железобет. эл-та	Марка заклад. эл-та	Колич. штук	N листа	
СБ-1	М-1	4		
	М-2	2		

Примечания:

1. Доборный брусок СБ-1 предназначен для кровли галер...
2. Сборный брусок СБ-1 армируется сварными каркасами. Плоские каркасы до установки в опал... соединять в пространственные каркасы путем при... точечной электросварки отдельных стержней поз. 4.
3. Кольцо петли устанавливается в вертикальное положение немедленно после бетонирования с добетонированием нарушенного участка.
4. Сварные каркасы изготовляются при помощи контактной точечной электросварки в соответствии с „Указаниями по технологии электросварки арматуры железобетонных ...струкций" (ВСН 38-57) и „Техническими условиями ...варную арматуру (ТУ 73-56)

Брусок СБ-1
Опалубка, армирование, показатели, детали, спецификация и выборка стали.

ИС-01-15 Выпуск V
Лист 4

9450-05 7

Инв. № подл. | Подпись и дата | Взам. инв. № | Инв. № дубл. | Подпись и дата | Инв. № подл.
Проект Куликова
Проект Богдановой

Серия ИС-01-15 Выпуск V Лист 5

500 - для ПНС-13-1
250 - для ПНС-12-1

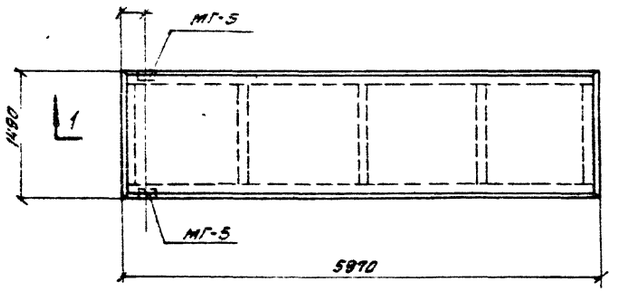

ПНС-12-1
ПНС-13-1

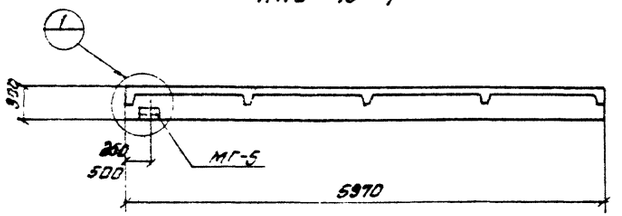

1—1

500 - для СБ-1-2
250 - для СБ-1-1

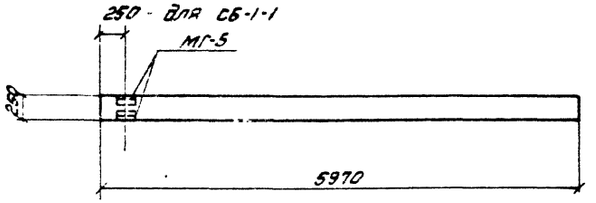

СБ-1-1, СБ-1-2

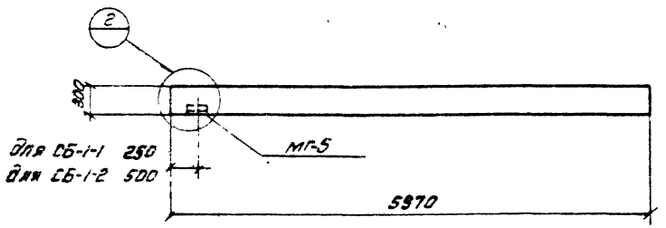

2—2

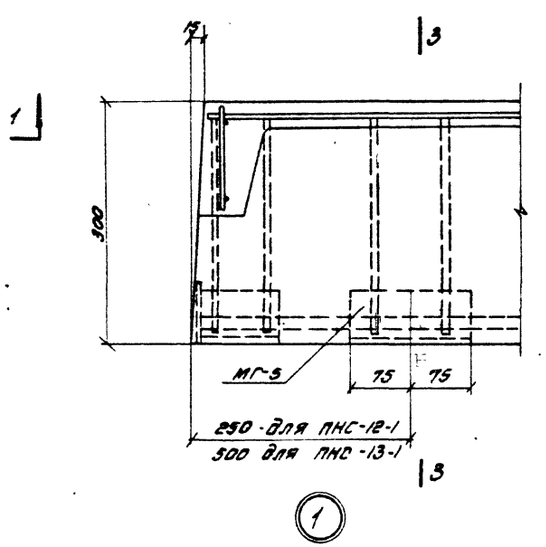

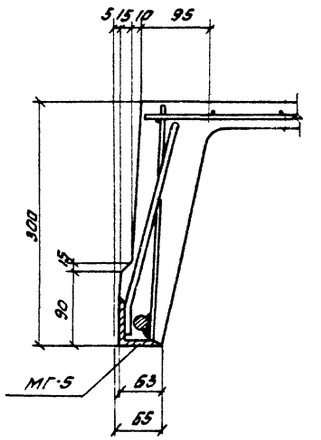

3—3

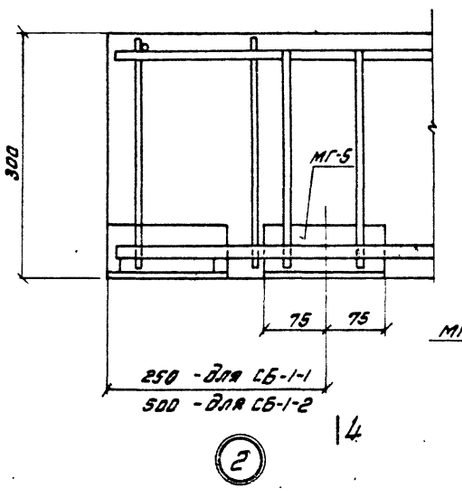

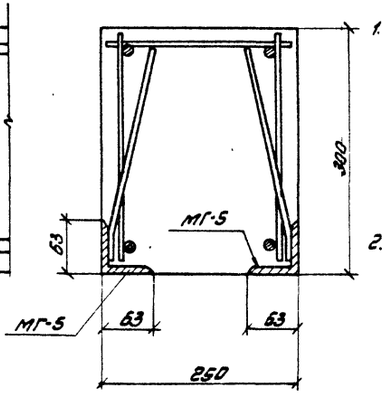

4—4

Показатели на одну плиту.

Марка плиты	Вес т.	Марка бетона	Объем бетона м³	Расход стали кг.
ПНС-12-1	1.37	200	0.55	50.5
ПНС-13-1	1.37	300	0.55	78.5
СБ-1-1 СБ-1-2	1.13	200	0.45	41.2

Спецификация марок дополнительных закладных элементов на одну плиту.

Марка плиты	Марка эл-та	Колич. штук.	№ листа
ПНС-12-1	МГ-5	2	10
ПНС-13-1	МГ-5	2	10
СБ-1-1	МГ-5	2	10
СБ-1-2	МГ-5	2	10

Примечания:

1. Плиты ПНС-12-1 и ПНС-13-1 отличаются от типовых плит ПНС-12 и ПНС-13 по серии ПК-01-III наличием дополнительных закладных деталей МГ-5. Изготовление плит ПНС-12-1 и ПНС-13-1 производить в соответствии с требованиями серии ПК-01-III.
2. Сборные бруски СБ-1-1 и СБ-1-2 отличаются от сборного бруска СБ-1 (см. лист 4 настоящего выпуска) наличием дополнительных закладных деталей МГ-5.

Разработал Шаповалов, Гл. конструктор Ермолаев, Гл. инж. пр. Потыч, Нач. отд. Ярославский, Нач. сект. Баранов, Гл. спец. Ермолаев, Гл. конструктор Потыч, Гл. инж. пр. Яковлева, Нач. отд. Потыч, Нач. сект. Яковлева, Гл. спец. Потыч, Нач. отд. Потыч, Проверил Яковлева

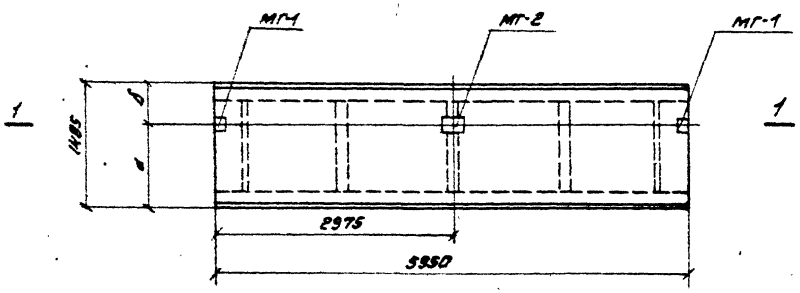

П5-8-п

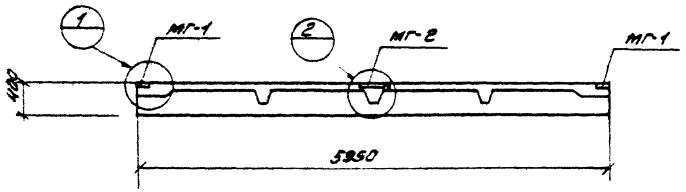

1 — 1

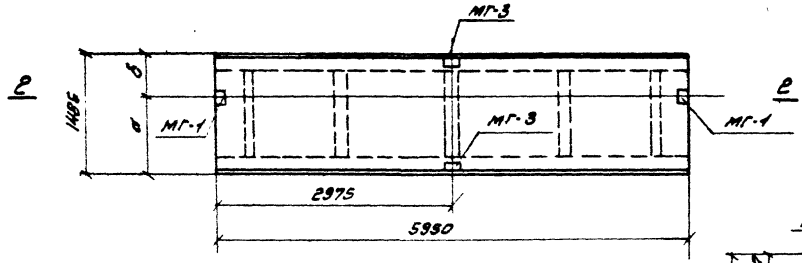

П5-9-п

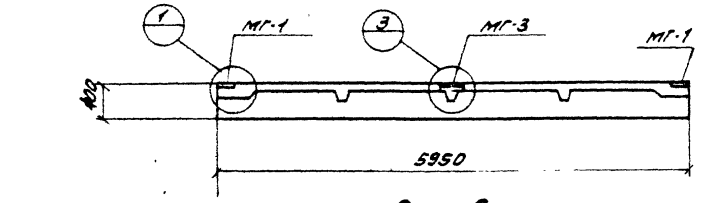

2 — 2

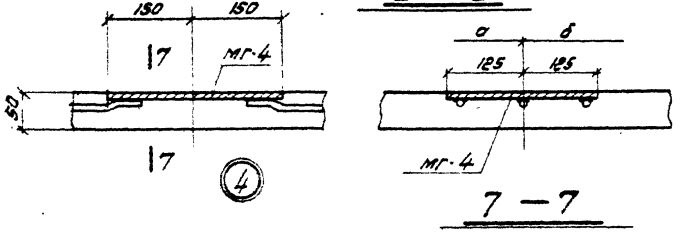

7 — 7

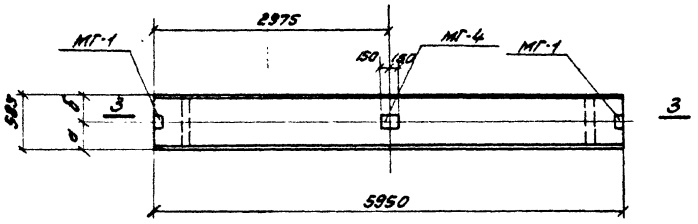

ПГ-1-п

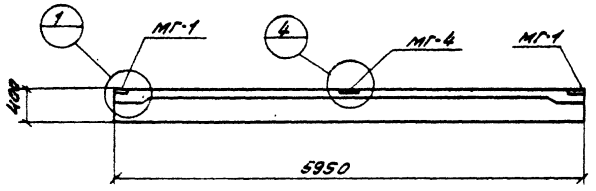

3 — 3

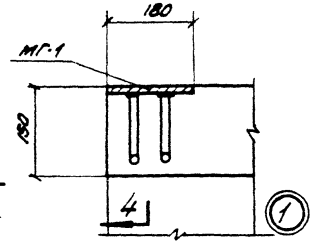

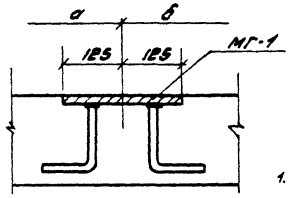

4 — 4

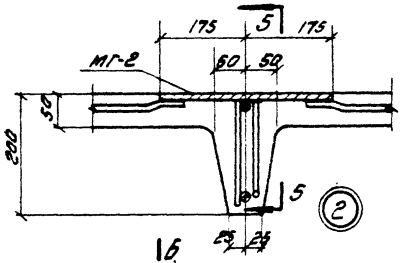

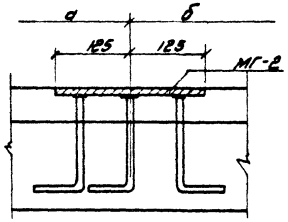

5 — 5

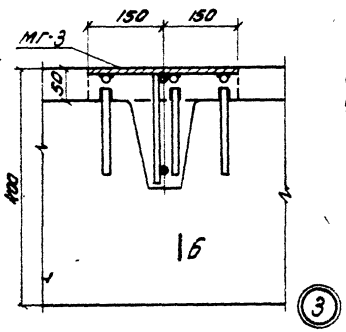

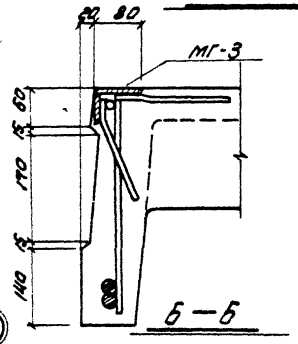

Показатели на одну плиту.				
Марка плиты	Вес т	Марка бетона	Объем бетона м3	Расход стали кг
П5-8-п	2.4	300	0.99	110.1
П5-9-п	2.4	300	0.99	127.4
ПГ-1-п	1.8	300	0.71	120.6

Спецификация дополнительных закладных элементов на одну плиту.			
Марка плиты	Марка эл-та	Колич. штук	N листа
П5-8-п	мг-1	2	10
	мг-2	1	10
П5-9-п	мг-1	2	10
	мг-3	2	10
ПГ-1-п	мг-1	2	10
	мг-4	1	10

Примечания.

1. Плиты П5-8-п и П5-9-п отличаются от типовых плит П5-8 и П5-9 по серии ИИ 24-2 только наличием дополнительных закладных элементов для крепления опорных столбиков и стальных распределительных балок МБ-1 под стойки конвейера. Изготовление плит П5-8-п и П5-9-п производить по чертежам плит П5-8 и П5-9 серии ИИ 24-2.
2. Плиты ПГ-1-п отличаются от плит ПГ-1, разработанных в настоящем выпуске только наличием дополнительных закладных элементов для крепления опорных столбиков под стойки конвейера.
3. В конкретном проекте на данном чертеже вместо размеров обозначенных индексами „а" и „б", проставляются размеры, соответствующие местоположению стоек конвейера, а вместо индекса „п" в марке плиты, проставляется порядковый номер марки плиты по проекту. При этом плитам П5-8-п и П5-9-п присваиваются порядковые номера начиная с номера „4" (например: П5-8-4; П5-8-5 и т.д.), а плитам ПГ-1-п, начиная с номера „1" (например: ПГ-1-1; ПГ-1-2 и т.д.)

ТД 1967

Плиты перекрытий
П5-8-п; П5-9-п, ПГ-1-п

ИС-01-15 Выпуск 2
Лист. 6

Подпись и дата | Инв. № подл. | Взам. инв. № | Инв. № дубл. | Подпись и дата

Серия ИС-01-15 Выпуск V
Лист 7

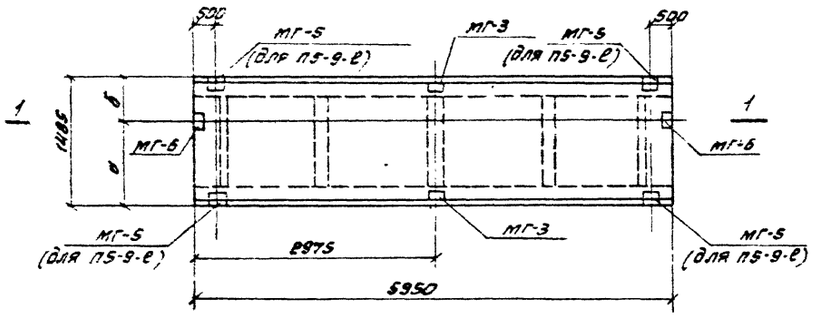

П5-9-т

П5-9-е

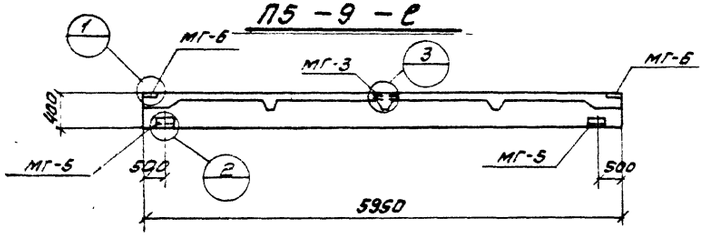

1-1

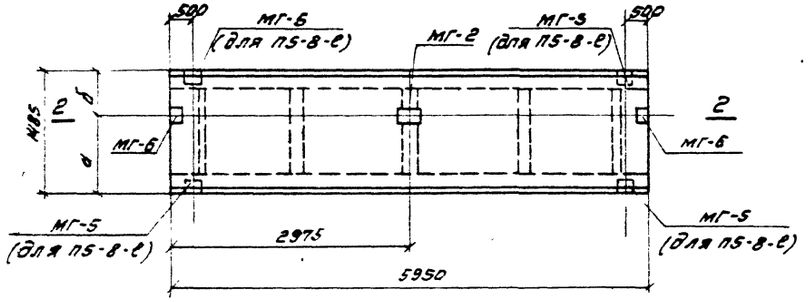

П5-8-т

П5-8-е

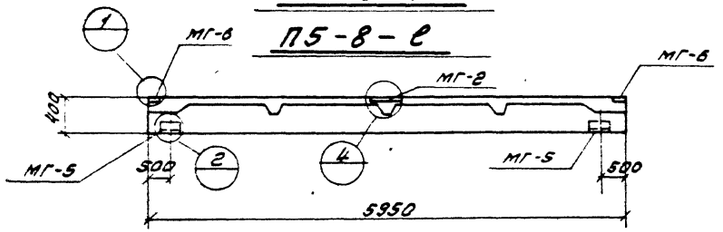

2-2

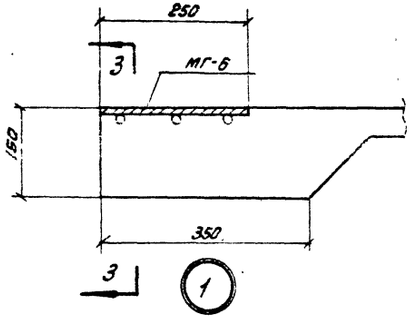

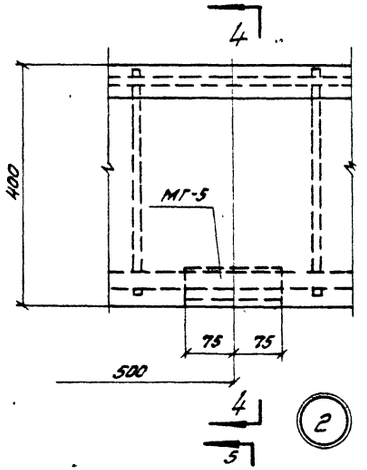

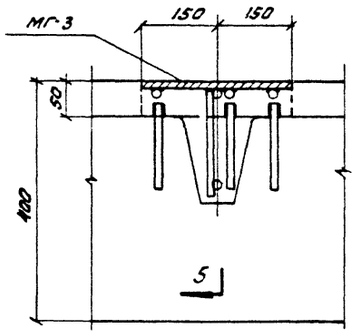

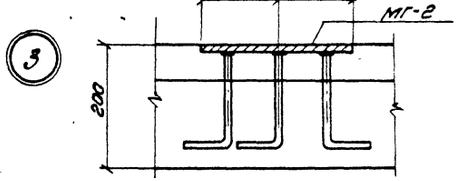

6-6

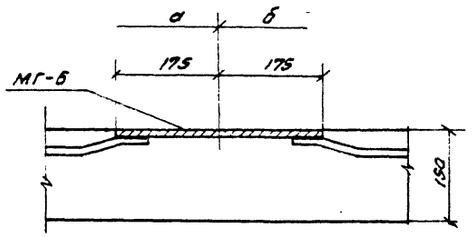

3-3

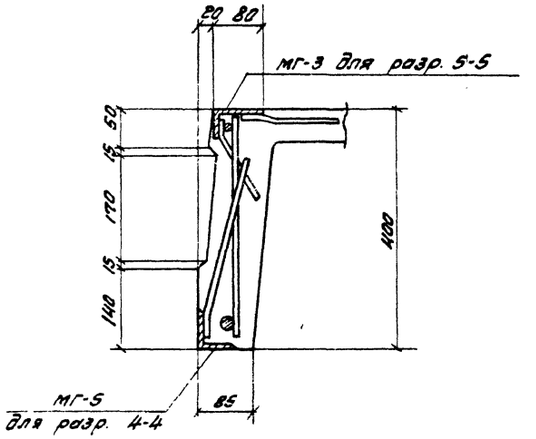

4-4 и 5-5

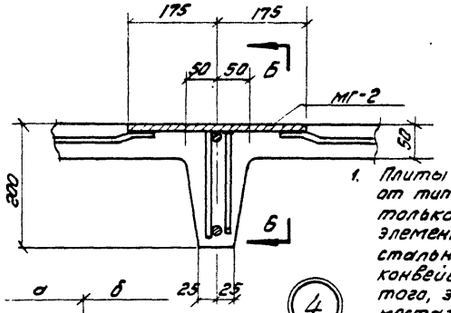

Показатели на одну плиту.

Марка плиты	Вес т	Марка бетона	Объем бетона $м^3$	Расход стали кг.
П5-8-е	2.4	300	0.95	117.3
П5-8-т	2.4	300	0.95	112.8
П5-9-е	2.4	300	0.95	134.6
П5-9-т	2.4	300	0.95	130.8

Спецификация дополнительных закладных элементов на одну плиту.

Марка плиты	Марка элем.	Колич. штук	N листа
П5-8-е	МГ-2	1	10
	МГ-5	4	10
	МГ-6	2	10
П5-8-т	МГ-2	1	10
	МГ-6	2	10
П5-9-е	МГ-3	2	10
	МГ-5	4	10
	МГ-6	2	10
П5-9-т	МГ-3	2	10
	МГ-6	2	10

Примечания.

1. Плиты П5-8-т; П5-8-е; П5-9-т; П5-9-е отличаются от типовых плит П5-8 и П5-9 по серии ИИ 24-2 только наличием дополнительных закладных элементов для крепления опорных столбиков и стальных распределительных балок МБ-1 под стойки конвейера. Плиты П5-8-е и П5-9-е имеют, кроме того, закладные для приварки плит к балкам в местах примыканий к зданиям. Изготовление плит П5-8-т, П5-8-е; П5-9 т и П5-9-е производить по чертежам плит П5-8 и П5-9 серии ИИ 24-2.
2. В конкретном проекте на данном чертеже вместо размеров, обозначенных индексами „а" и „б" проставляются размеры, соответствующие местоположению стоек конвейера, а вместо индексов „т" и „е" в марке плиты проставляется порядковый номер марки плиты по проекту следующий за номером плит с индексом „п" (см лист 6)

Гл. инж. ин-та	Фрамов	Гл. констр. ин-та	Шаповалов
Гл. инж. пр-та	Блауваль	Гл. констр. отд.	Соломатин
Нач. отдела	Дьяконов	Рук. инж. гр.	Потыс
Проектировщ.	Потыс	Рук. арх. гр.	Браславский
Конструир.	Куликова		

ТД 1967

Плиты перекрытий П5-8-т П5-8-е, П5-9-т, П5-9-е

ИС-01-15 Выпуск V
Лист. 7

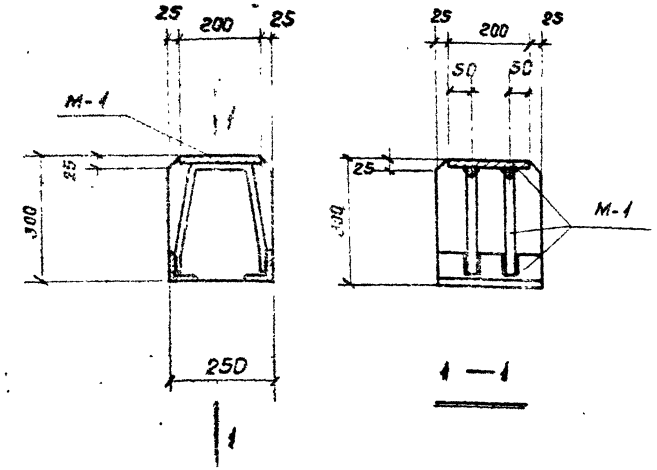

ОП — 1

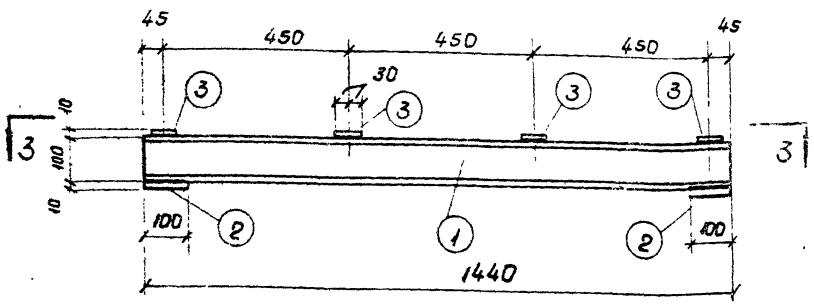

ОП — 2

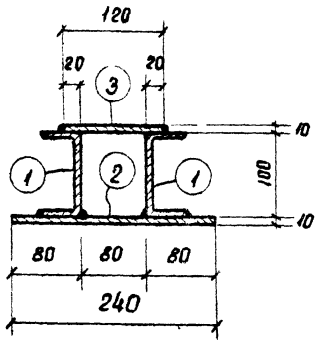

МБ — 1

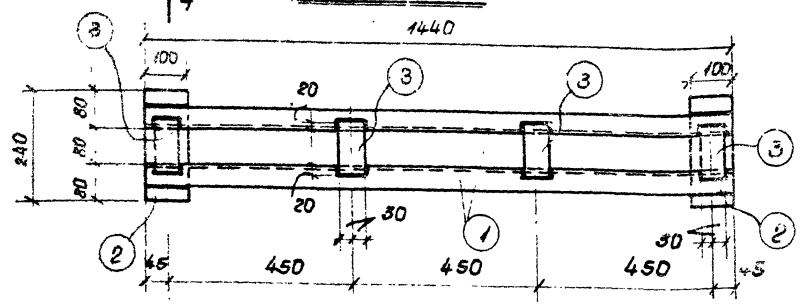

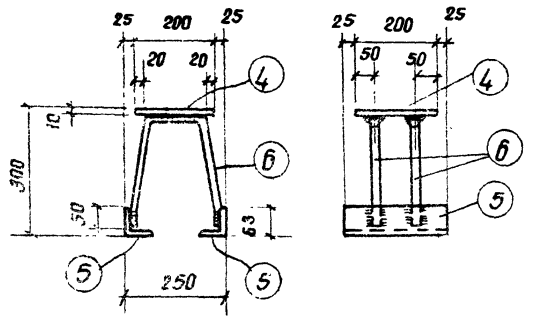

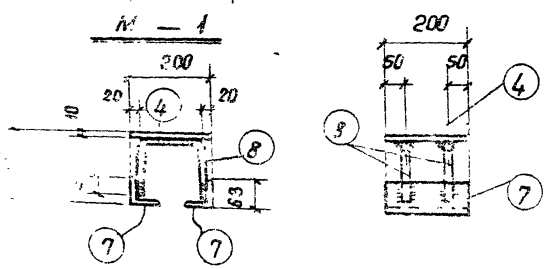

Спецификация стали на один элемент.								
Марка элем	№ позиц	Эскиз	Длина мм.	Колич. штук	Вес, кг одной поз.	Вес, кг всех поз.	Вес, кг элемента	примечания
МБ-1	1	С 10	1440	2	12.4	24.8	31.0	
	2	– 100×10	240	2	1.9	3.8		
	3	– 60×10	120	4	0.6	2.4		
М-1	4	– 200×10	200	1	3.1	3.1	7.0	
	5	∠ 63×6	250	2	1.5	3.0		
	6	ф10 AI	720	2	0.45	0.9		
М-2	4	– 200×10	200	1	3.1	3.1	6.06	
	7	∠ 63×6	200	2	1,17	2.34		
	8	ф10 AI	500	2	0.31	0.62		

Примечания.

1. Приварку анкеров к закладным листам „внахлестку" осуществлять дуговой электросваркой двухсторонними фланговыми швами согласно ПП 178 ÷ 181, 183, 187 ÷ 190 ВСН 38-57 / МСПМХП-МСЭС с применением электродов Э 42 по ГОСТ 9467-60 Все швы, неоговоренные особо, принимать $h_{ш}$ 6 мм.
2. Материал для закладных элементов – сталь класса I углеродистая обычного качества по ГОСТ 380-60* марки „ВКСт-3кп" для сварных конструкций" с дополнительными гарантиями загиба в холодном состоянии согласно п. 19Д и предельного содержания химических элементов согласно п. 15 и 16.

Показатели на один железобетонный элемент				
Марка элемента	Вес т	Марка бетона	объем бетона м³	Расход стали кг
ОП-1	0.05	200	0.02	7
ОП-2	0.025	200	0.01	6

Спецификац. марок закладных элементов на один железобет. эл.			
Марка железобет. элемента	Марка заклад. элем	Колич. штук.	№ листа
ОП-1	М-1	1	
ОП-2	М-2	1	

ТД 1967

Опорные столбики ОП-1 и ОП-2
Переходная стальная балка МБ-1

ИС-01-15 выпуск V
лист 8

Серия ИС-01-15 Выпуск
Лист 9

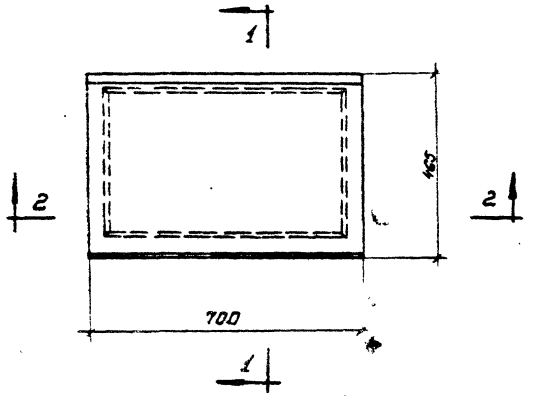

СТ 1

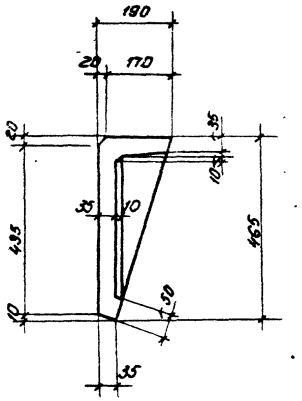

1 – 1

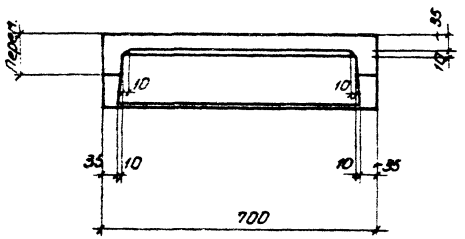

2 – 2

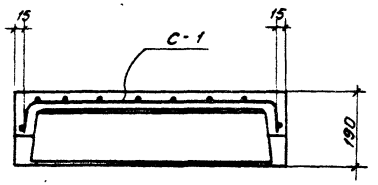

Армирование по 2-2

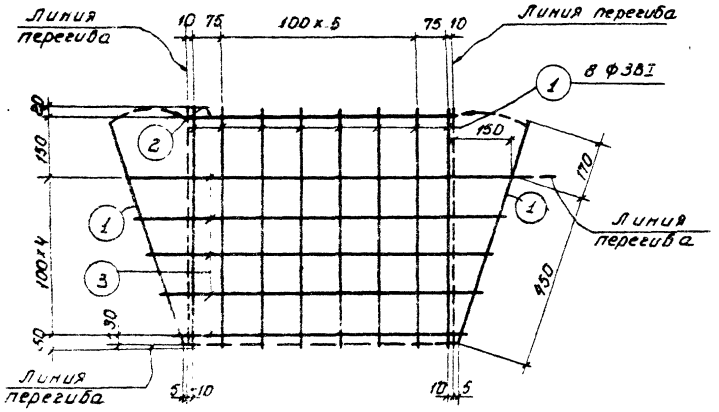

С – 1

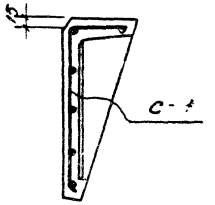

Армирование по 1-1

Спецификация и выборка стали на одно арматурное изделие

Марка изделия	N поз.	Эскиз	ф мм	Длина мм	Кол. шт.	Общ. длина	Выборка стали: Физ. сечение мм	Выборка стали: Общая длина м	Выборка стали: Вес кг
С-1	1	—	3ВI	620	10	6,2	3ВI	11,2	0,6
	2		3ВI	680	1	0,7			
	3		3ВI	от 720 до 990	5	С.Р. 4,3			

Показатели на одну ступень

Марка ступени	Вес т	Марка бетона	Объем бетона м³	Расход стали кг
СТ 1	0,047	200	0,019	0,6

Спецификация марок арматурных изделий на одну ступень

Марка ступени	Марка изделия	Колич. штук	N листа
СТ 1	С-1	1	9

Примечания:

1. Изготовление сеток С-1 производить при помощи точечной сварки в соответствии с „Указаниями по технологии электросварки арматуры железобетонных конструкций" (ВСН 38-57).
2. Арматура сеток - холоднотянутая обыкновенная арматурная проволока гладкая класса В-I по ГОСТ 6727-53.

ТД 1967 | Железобетонная ступень СТ 1. | ИС-01-15 Выпуск V | Лист 9

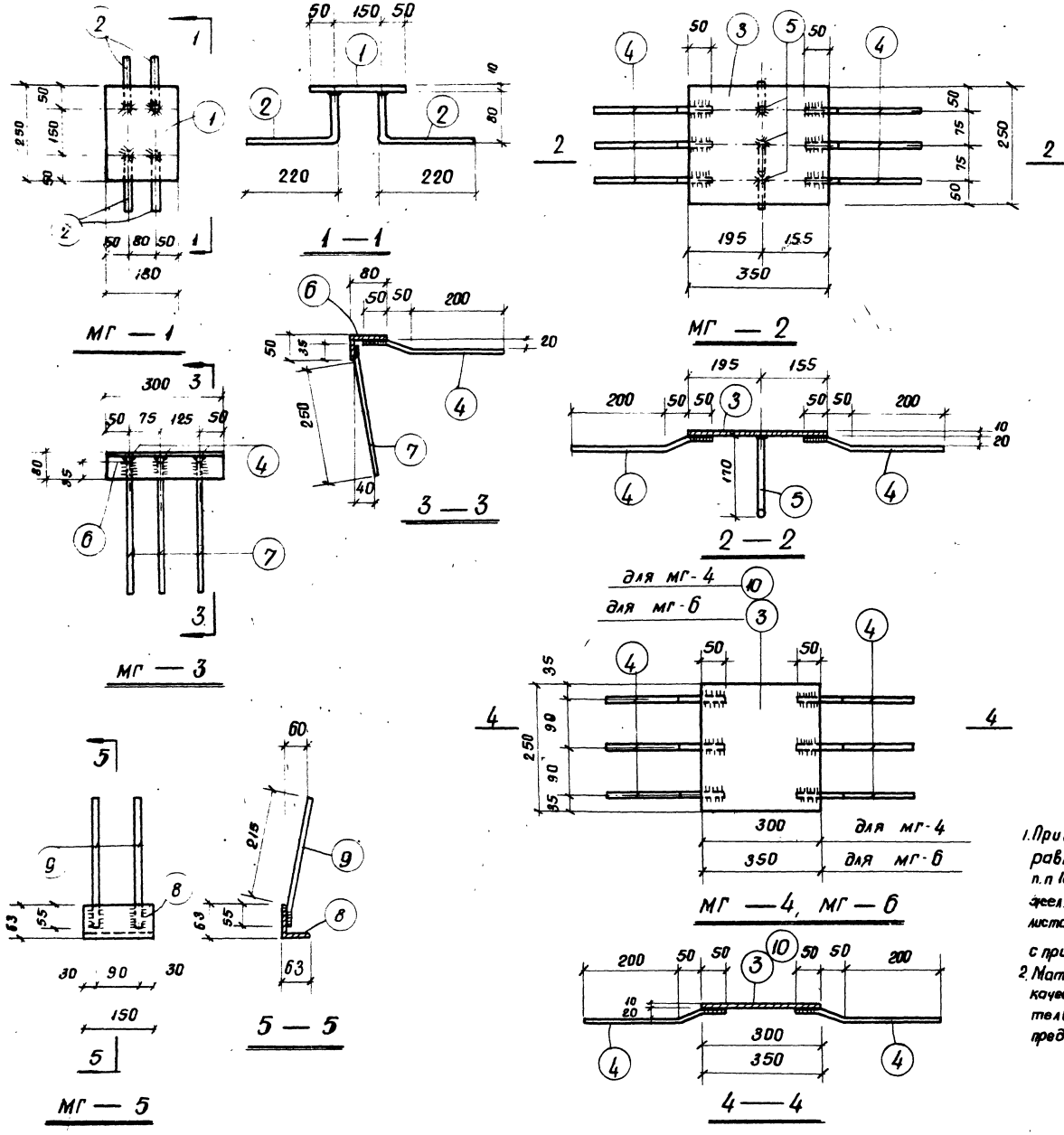

Спецификация стали на одну закладную деталь

Марка элем.	№ позиц.	Эскиз.	Длина мм	Колич. штук	Вес, кг одной поз.	Вес, кг всех поз.	Вес, кг элемента	примечание
МГ-1	1	- 180×10	250	1	3.5	3.5	4.3	
	2	ф10АII	300	4	0.2	0.8		
МГ-2	3	- 250×10	350	1	6.8	6.8	7.94	
	4	ф8АI	300	6	0.12	0.72		
	5	ф10АII	220	3	0.14	0.42		
МГ-3	6	∠80×50×6	300	1	1.8	1,8	2.52	
	4	ф8АI	300	3	0.12	0.36		
	7	ф8АI	285	3	0.12	0.36		
МГ-4	10	- 250×10	300	1	6.0	6.0	6.72	
	4	ф8АI	300	6	0.12	0.72		
МГ-5	8	∠63×6	150	1	0.9	0.9	1.12	
	9	ф8АIII	270	2	0.11	0.22		
МГ-6	3	- 250×10	350	1	6.8	6.8	7.52	
	4	ф8АI	300	6	0.12	0.72		

Примечания.

1. Приварку анкеров к закладным листам „втавр" выполнять равнопрочной сваркой под слоем флюса в соответствии с п.п 167-178 „Указаний по технологии электросварки арматуры жел. бет конструкции" ВСН-38-57 / МСПМХП-МСЭС. Приварку анкеров к закладным листам „внахлестку" осуществлять дуговой электросваркой с применением электродов Э42 по ГОСТ 9467-60
2. Материал для закладных деталей — сталь класса I углеродистая обычного качества по ГОСТ 380-60* марки „ВКСТ3 пс" для сварных конструкций с дополнительными гарантиями загиба в холодном состоянии и согласно п.19А и предельного содержания химических элементов согласно п.15 и 16 ГОСТ 380-60*.

ТД 1967	Закладные детали МГ-1,2,3,4,5 и 6. Спецификация и выборка стали.	ИС-01-15 Выпуск V. Лист. 10

Конструирова Куликова

9450-05 13

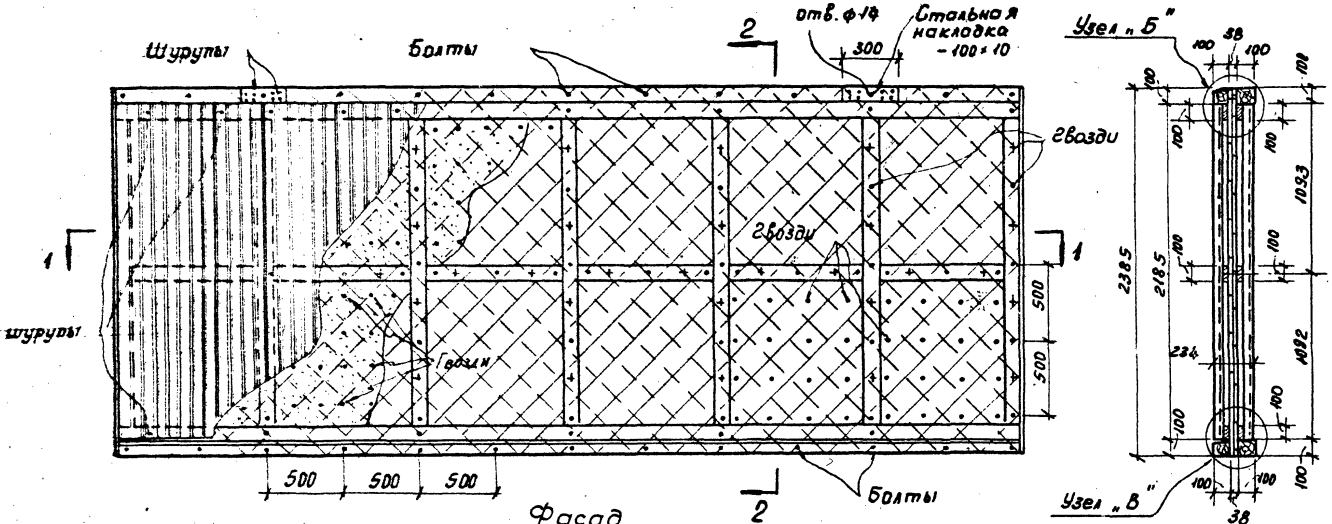

Фасад

По 2-2

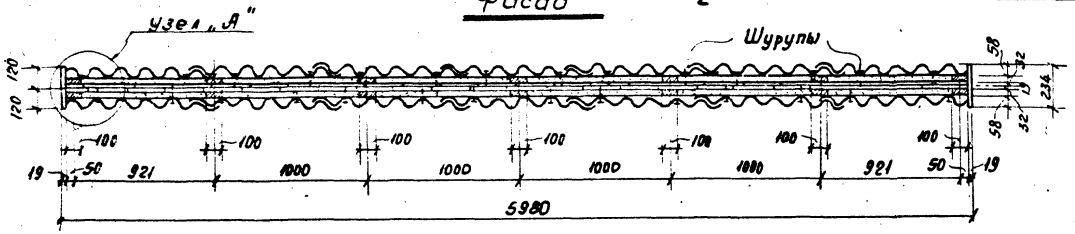

По 1-1

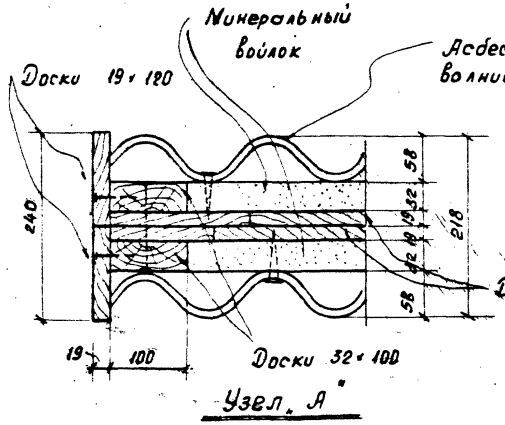

Узел „А"

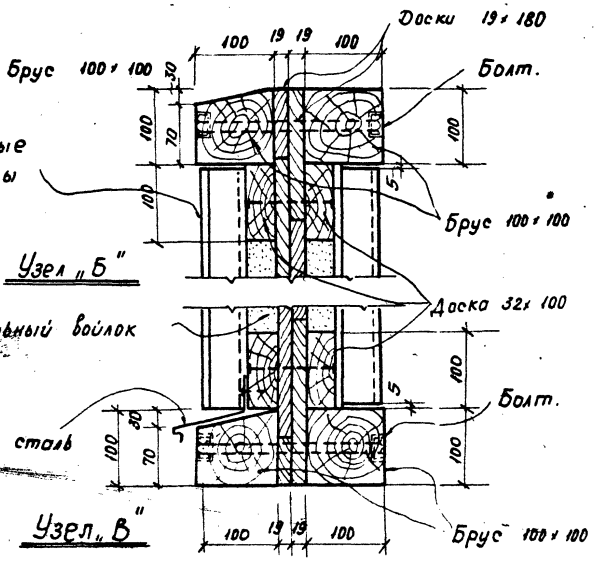

Узел „Б"

Узел „В"

Расход древесины на 1 стеновую панель

NN п/п	Размеры сечения мм.	Общая длина. м.	Кубатура м³	Примечание.
1	19×120	9.6	0.022	
2	19×180	160.0	0.548	
3	32×100	63.0	0.202	
4	100×100	24.0	0.240	
		Итого	1.012.	

Спецификация прочих материалов на 1 стеновую панель

NN п/п	Наименование.	ГОСТ	Ед. изм.	Колич.	Примечание.
1	Листы асбестоцем. волн. усиленного проф. стеновые ВУ-250-С.	8423-57	шт.	14	длина листа 2175
2	Минеральный войлок листы 1000×900 толщ 30	6125-61	"	24	
3	Шурупы ф 5 е=60	1144-60	"	56	для крепления ацв-листов
4	Шурупы ф 7 е=85	—"—	"	32	для крепления стальн. накладок
5	Болты м12×260	7798-62	"	13	для крепления верхних и нижн.
6	Болты м12×200	—"—	"	13	горизонтальных обвязок.
7	Гайки м12	5915-62	"	26	
8	Шайбы 12	6958-65	"	26	
9	Гвозди 64×110	4028-63	"	130	для крепления обвязок 32×100
10	Гвозди 62.5×60	—"—	"	300	для крепления перекрести. стенки
11	Стальные накладки -100×10 е=300	103-57	"	4	

Примечание:

Указания по изготовлению стеновой панели см. на листе № 12.

ГИП инж. пр.			
Нач. отдела	Блаубэль		
Проектиров.	Сметонин		
Исполнит.	Брагловский	Зверев	
	Иванов	Брагловский	
		Потыс	
		Ермолаев	
		Мочалов	
		Смолев	
		Иванов	

Согласовано: Гл. спец. проект. Инж. Иванов

ТД 1967

Стеновая асбестоцементная утепленная панель с деревянным каркасом.

Лист 11

9450-05

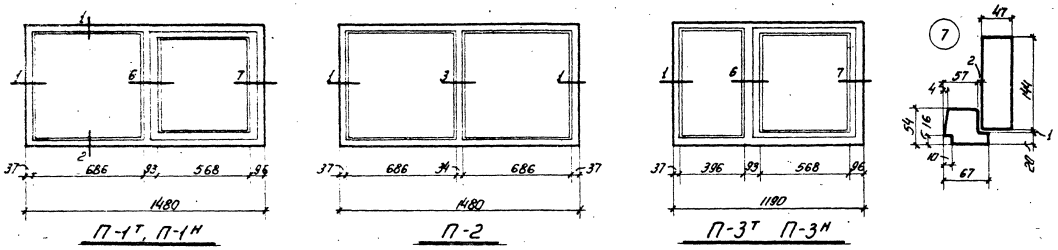

Оконные переплеты

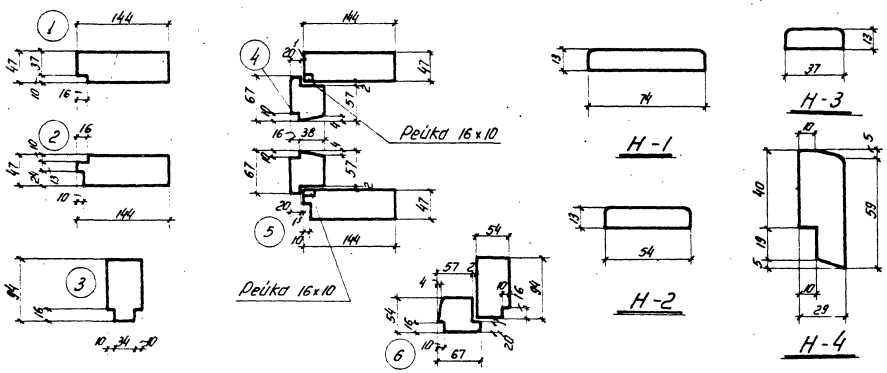

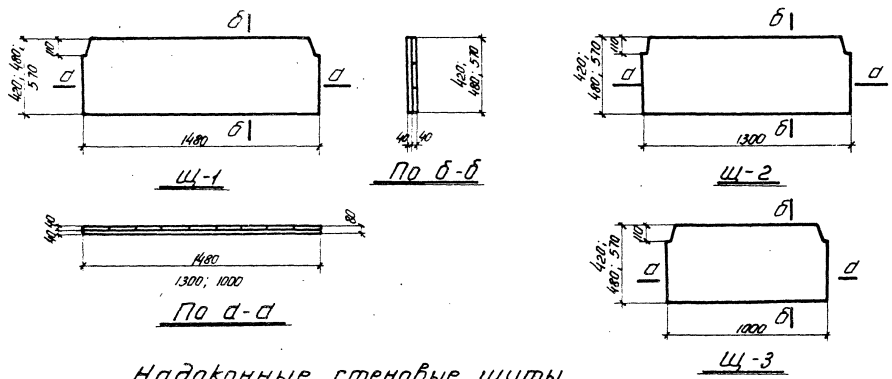

Надоконные стеновые щиты

Примечания.

1. Для изготовления стеновой панели применяется древесина хвойных пород.
2. Влажность пиломатериалов должна быть не более 20%.
3. Пиломатериалы применяются в нестроганом виде.
4. Материалы для панелей должны соответствовать требованиям СНиП II-В, 4-62 „Деревянные конструкции" в отношении допустимых пороков древесины (табл. 21).
5. Пиломатериалы должны быть подвергнуты антисептической и огнезащитной обработке в соответствии со СН и П III-В, 8-62 „Защита строительных конструкций от гниения и возгорания".
6. Сборка деревянных элементов панели производится в горизонтальном положении. Крепление асбестоцементных волнистых листов и транспортировка панели производится в вертикальном положении.
7. Надоконные стеновые щиты собираются на гвоздях из досок толщиной 40мм. Качество пиломатериалов должно отвечать п.п. 1, 2, 3 и 5 данных примечаний.
8. Расположение нащельников Н-3 и Н-4 см. по дет. N1 и 2. Н-1 устанавливается на стыке оконных переплетов, Н-2 - в месте примыкания переплетов к кирпичн. или бетон. простенкам.
9. Расположение щитов Щ-1, Щ-2 и Щ-3 см. продольный разрез на листе 3 выпуск-I.

ТД 1967г	Оконные переплеты. Надоконные стеновые щиты. Примечания.	ИС-01-15 Выпуск V Лист 12

ЦЕНТРАЛЬНЫЙ ИНСТИТУТ ТИПОВЫХ ПРОЕКТОВ
ГОССТРОЯ СССР

Москва, Б-66, Спартаковская ул., 2а, корпус В
Сдано в печать 8 IV 1968 года
Заказ № 553 Тираж 1000 экз.
Цена 0,96 р.

gost.e-ecolog.ru