ГОСУДАРСТВЕННЫЙ КОМИТЕТ СОВЕТА МИНИСТРОВ СССР
ПО ДЕЛАМ СТРОИТЕЛЬСТВА
(ГОССТРОЙ СССР)

ТИПОВЫЕ ДЕТАЛИ И КОНСТРУКЦИИ ЗДАНИЙ И СООРУЖЕНИЙ

СЕРИЯ ИС-01-15

ОТАПЛИВАЕМЫЕ ТРАНСПОРТЕРНЫЕ ГАЛЕРЕИ
пролетами 18, 24 и 30 метров

Выпуск III

МОНТАЖНЫЕ СХЕМЫ УЗЛЫ ПРИМЫКАНИЯ
И ТЕМПЕРАТУРНЫЕ ШВЫ

АРХИТЕКТУРНО-СТРОИТЕЛЬНЫЕ ЧЕРТЕЖИ

9450-03

ЦЕНТРАЛЬНЫЙ ИНСТИТУТ ТИПОВЫХ ПРОЕКТОВ
МОСКВА

gost.e-ecolog.ru

ГОСУДАРСТВЕННЫЙ КОМИТЕТ СОВЕТА МИНИСТРОВ СССР
ПО ДЕЛАМ СТРОИТЕЛЬСТВА
(ГОССТРОЙ СССР)

ТИПОВЫЕ ДЕТАЛИ И КОНСТРУКЦИИ ЗДАНИЙ И СООРУЖЕНИЙ

СЕРИЯ ИС-01-15

ОТАПЛИВАЕМЫЕ ТРАНСПОРТЕРНЫЕ ГАЛЕРЕИ
пролетами 18, 24 и 30 метров

Выпуск III

МОНТАЖНЫЕ СХЕМЫ. УЗЛЫ ПРИМЫКАНИЯ
И ТЕМПЕРАТУРНЫЕ ШВЫ

АРХИТЕКТУРНО-СТРОИТЕЛЬНЫЕ ЧЕРТЕЖИ

СОСТАВ ПРОЕКТА

ВЫПУСК I – ПРОЛЁТНЫЕ СТРОЕНИЯ. ПОЯСНИТЕЛЬНАЯ ЗАПИСКА.
АРХИТЕКТУРНО-СТРОИТЕЛЬНЫЕ ЧЕРТЕЖИ
ВЫПУСК II – ПРОЛЁТНЫЕ СТРОЕНИЯ. ПОЯСНИТЕЛЬНАЯ ЗАПИСКА. ЧЕРТЕЖИ КМ.
ВЫПУСК III – МОНТАЖНЫЕ СХЕМЫ. УЗЛЫ ПРИМЫКАНИЯ И ТЕМПЕРАТУРНЫЕ ШВЫ.
АРХИТЕКТУРНО-СТРОИТЕЛЬНЫЕ ЧЕРТЕЖИ.
ВЫПУСК IV – ОПОРЫ, УЗЛЫ ПРИМЫКАНИЯ И ТЕМПЕРАТУРНЫЕ ШВЫ.
ЧЕРТЕЖИ КМ.
ВЫПУСК V – СТРОИТЕЛЬНЫЕ ИЗДЕЛИЯ.

РАЗРАБОТАНЫ
Государственным проектным институтом
Ленинградский Промстройпроект

УТВЕРЖДЕНЫ
и введены в действие с 1 января 1968 г.
Госстроем СССР
Приказ № 168 от 3 октября 1967 года

ЦЕНТРАЛЬНЫЙ ИНСТИТУТ ТИПОВЫХ ПРОЕКТОВ

МОСКВА

Гл инж ин-та		Абрамов	Гл арх ин-та		Терехов	Проектстальконс		Согласовано	
Гл инж проекта		Блауволь	Гл констр ин та		Шаповалов	Конс ППМ		Кацман	
Нач отдела		Дьяконов	Гл архит. отд		Зверев			Смыслов	
Проектир		Браславский	Гл констр отд.		Соломатин				
			Рук. группы ж-б.		Петыс				

9450-03 2

серия ИС-01-15 выпуск III
Лист.
инв. №

Согласовано:

содержание.

	Лист	стр.
Схемы и детали примыкания галерей к зданиям.	1	3
Детали примыкания галерей к зданиям...	2	4
Детали разжелобка. Детали температурного шва...	3	5
Монтажные схемы покрытия и перекрытия галерей в местах примыкания к зданиям и у температурных швов. Продольные разрезы ...	4	6
Монтажные схемы покрытия и перекрытия галерей в местах примыкания к зданиям и у температурных швов. Детали планов (пример решения)	5	7
Монтажные схемы покрытий, перекрытий и стеновых панелей галерей в местах примыкания к зданиям. Детали плана и поперечные разрезы (пример решения)	6	8
Монтажная схема стеновых панелей примыкания к зданиям и у температурных швов.	7	9
Детали 12, 12а крепления стеновых панелей.	8	10
Детали 13, 13а, 14, 14а крепления стеновых панелей.	9	11
Детали 15, 15а крепления стеновых панелей.	10	12
Монтажные схемы покрытия и перекрытия галерей. Детали 16, 17, 18, 19 и 20	11	13

Настоящий выпуск содержит архитектурно-строительные чертежи участков примыкания галерей к зданиям и у температурных швов. Указания о расчете конструкций галерей, нагрузках и применении чертежей в проектах даны в пояснительной записке выпуска I. Настоящей серии.

Гл. инж. проекта Звягин
Гл. архитектор проекта Кравцов
Руководитель группы Кравцов
Гл. спец. Ушаков
Гл. спец. Ушаков
Гл. спец. Ушаков

Серия ИС-01-15 Выпуск III
Лист 1
Инв. №

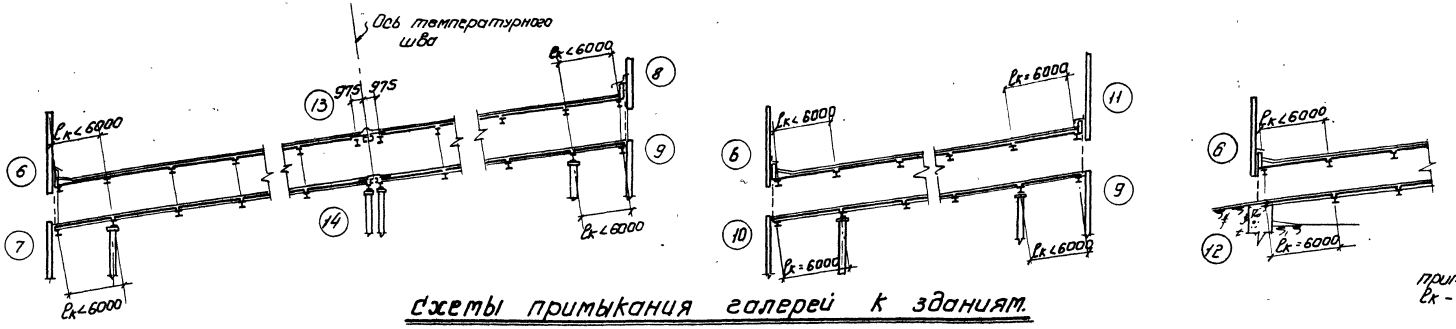

Схемы примыкания галерей к зданиям.

Примечание:
Lк - длина консоли.

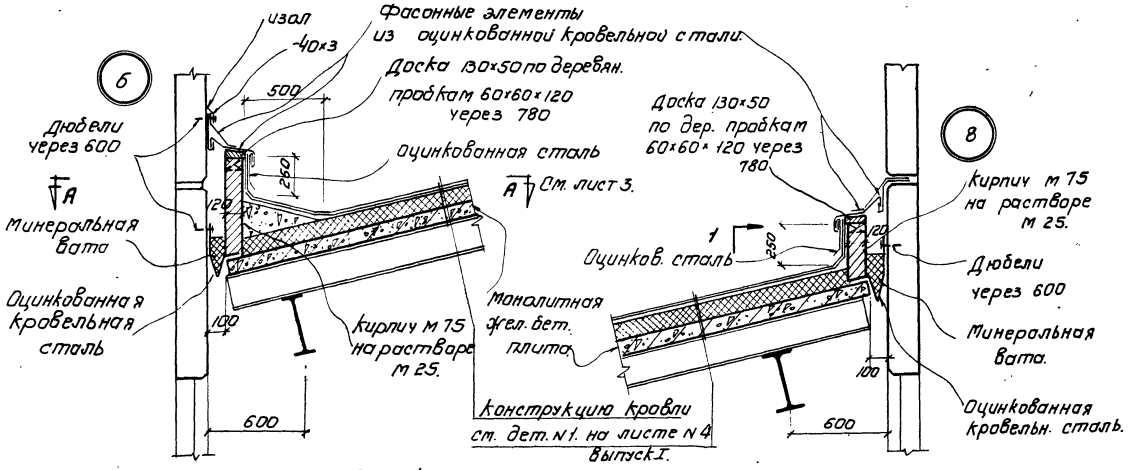

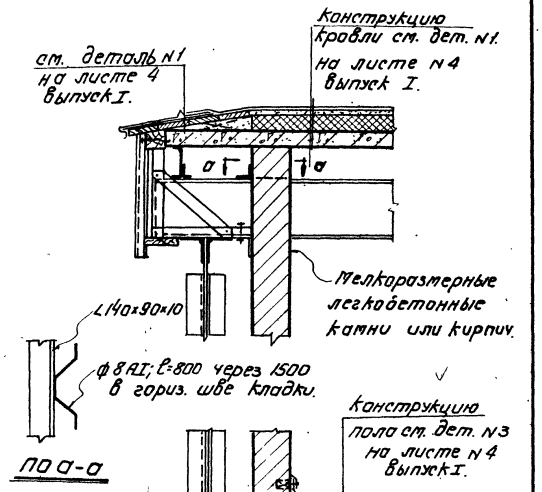

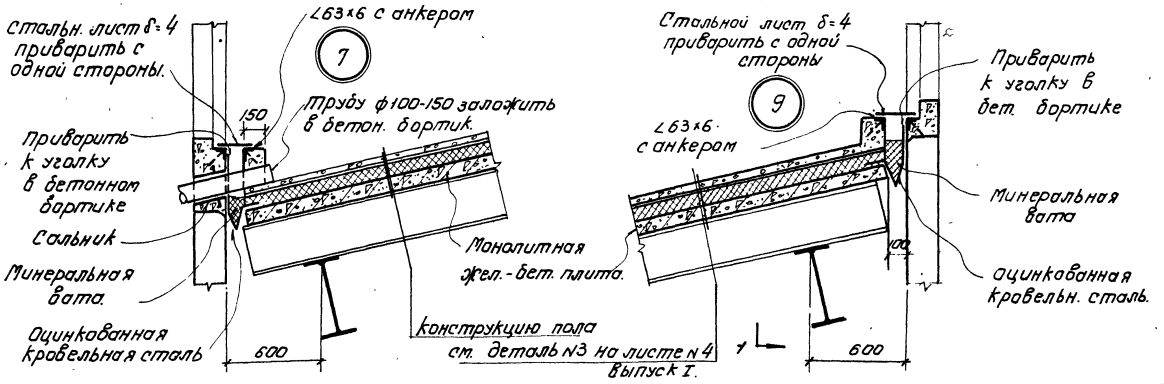

ТА 1967	Схемы и детали притыкания галерей к зданиям.	ИС-01-15 Выпуск III	
		Лист 1	

10

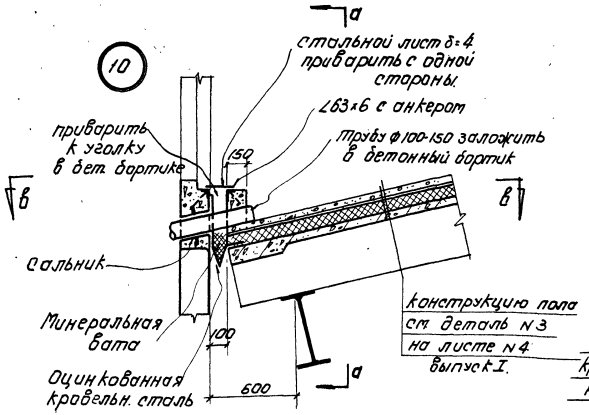

11

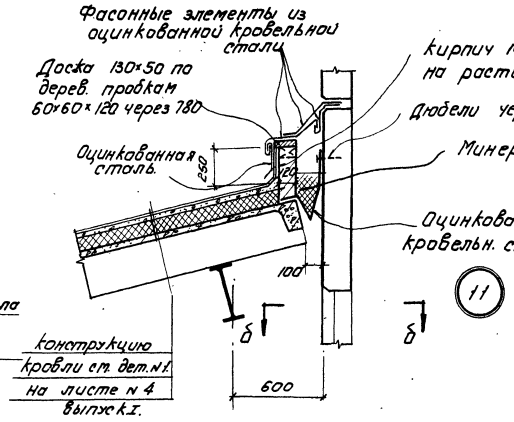

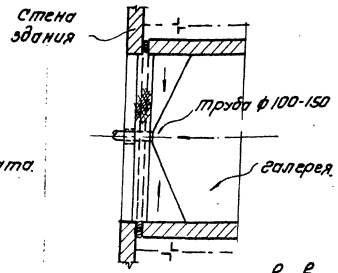

по в-в

конструкцию пола см. деталь N3 на листе N 4 выпуск I.

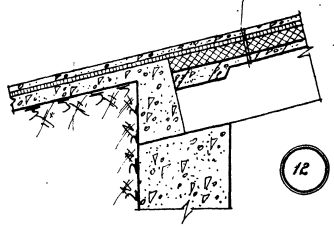

12

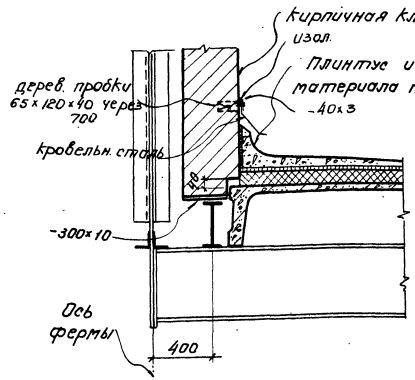

По а-а

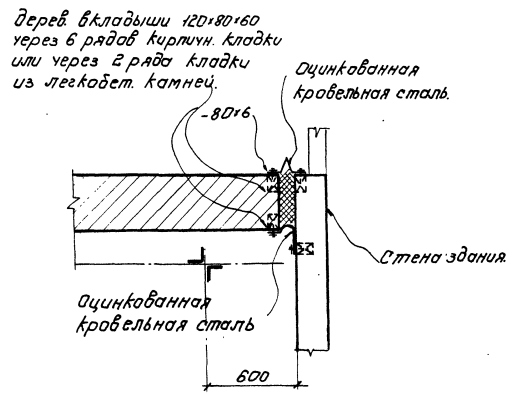

По б-б

| | | |

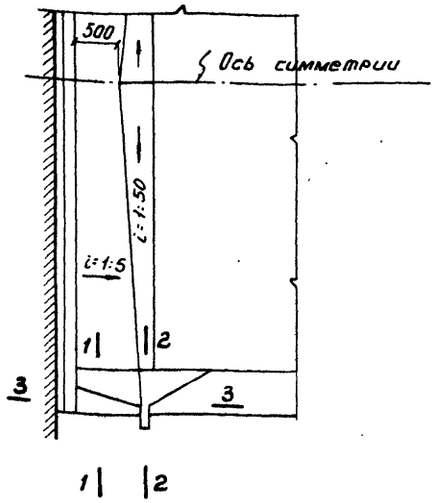

А – А

(См. деталь на листе N 1)

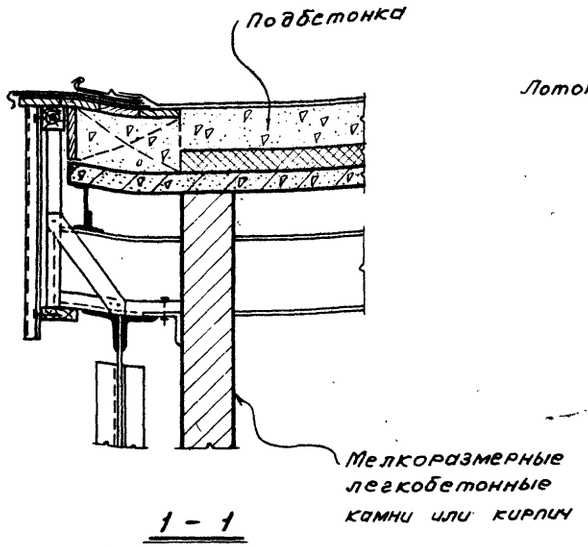

1 – 1

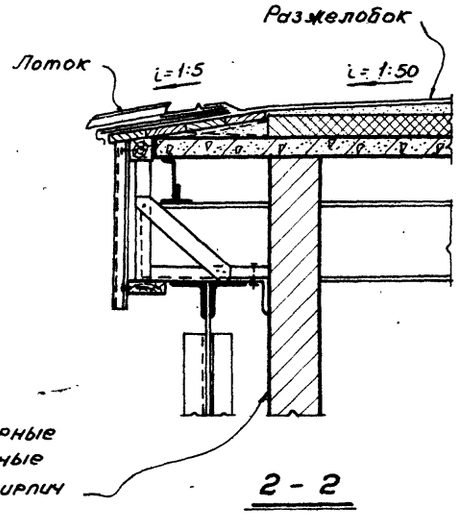

2 – 2

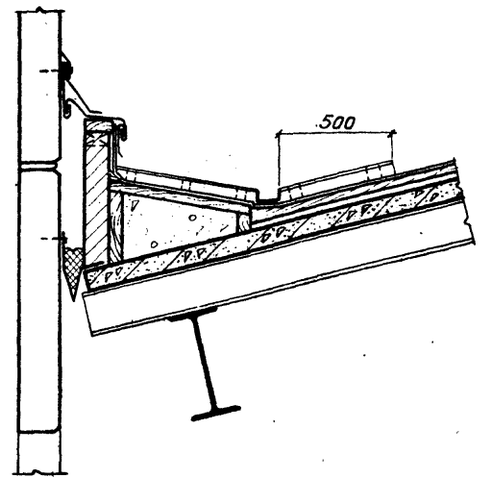

3 – 3

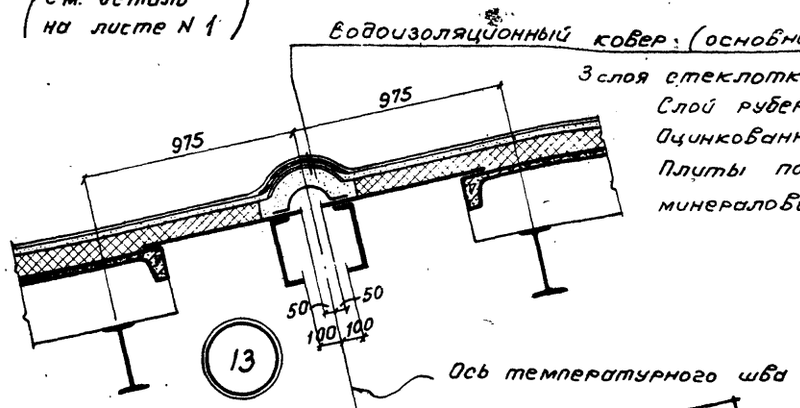

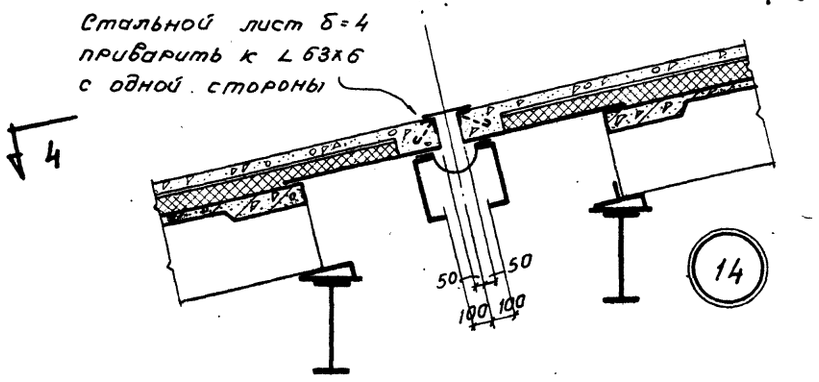

Детали температурного шва в кровле и перекрытии

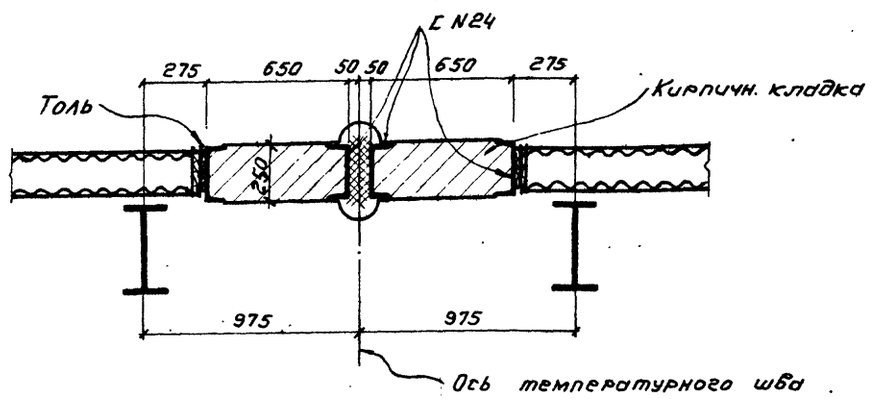

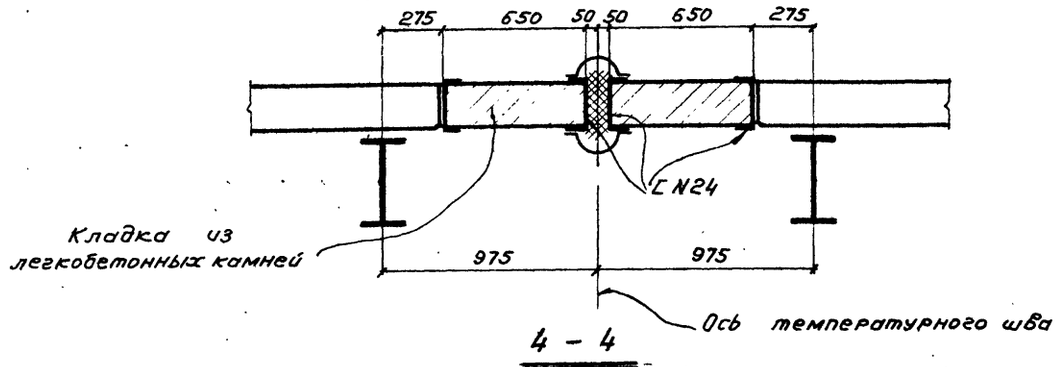

4 – 4

Гл. инж. пр-та	Блауволь	Гл. арх. отд.	Зверев
Нач. отдела	Дьяконов	Рук. арх. гр.	Браславский
Проектиров	Браславский	Рук. инж. гр.	Потыс
Исполнитель	Иванова		

Согласовано:

ТД 1967	Детали разжелобка. Детали температурного шва.	ИС-01-15 Выпуск III	Лист 3

9450-03 6

Серия ИС-01-15
Выпуск III
Лист 4
Инв. №

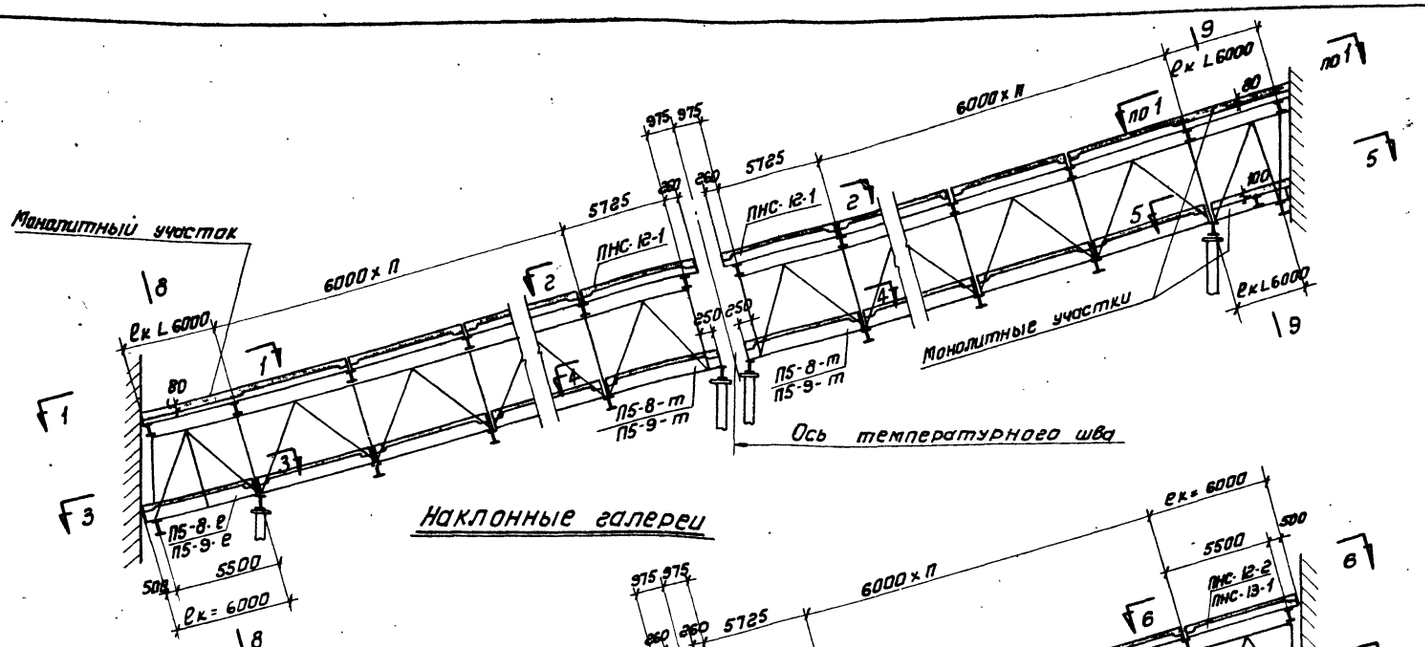

Наклонные галереи

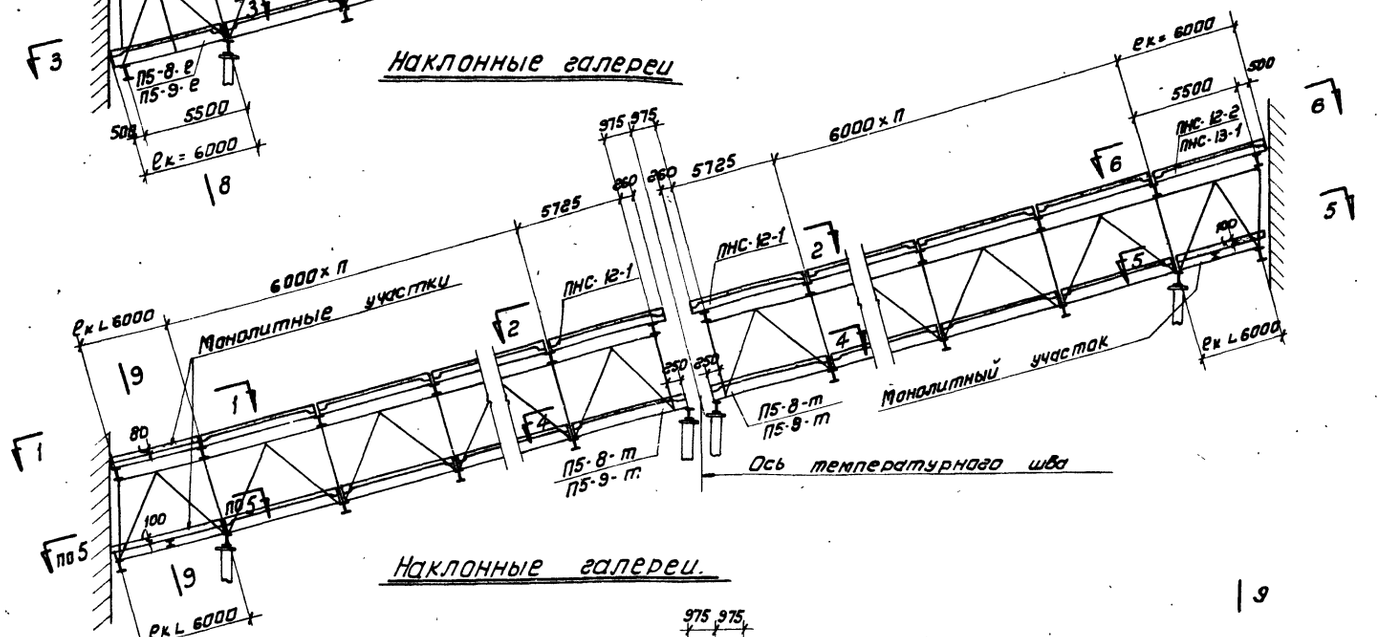

Наклонные галереи.

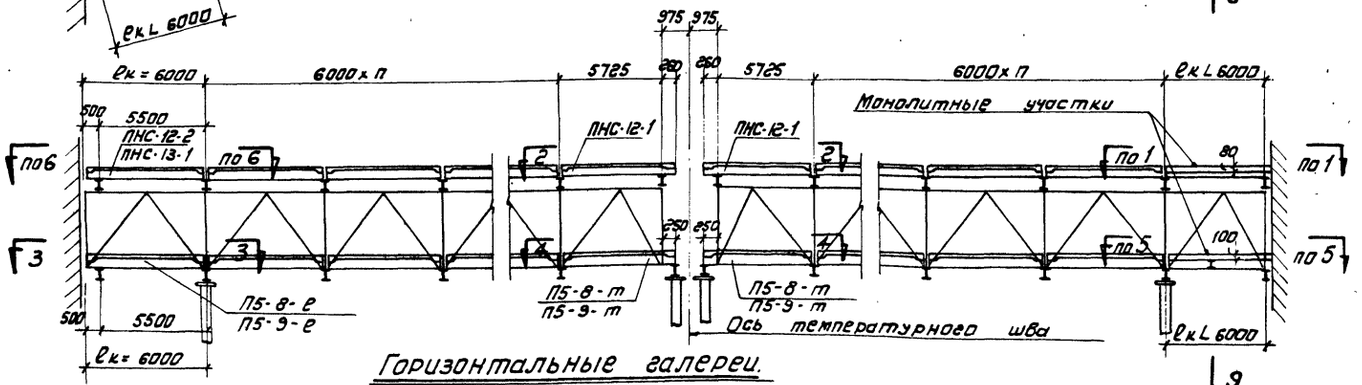

Горизонтальные галереи.

Консольные примыкания галерей к зданиям.

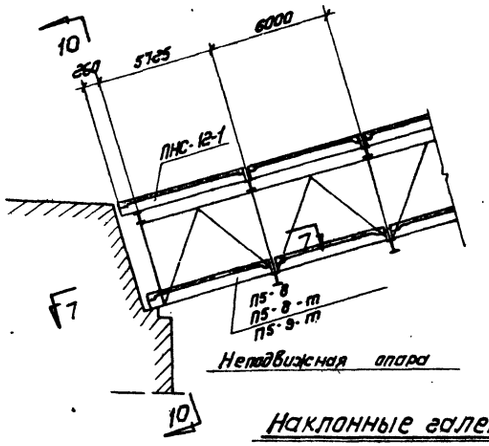

Наклонные галереи.

Бесконсольное примыкание

Примечания:

1. При консольном примыкании галерей к зданиям при вылете консоли 6,0 м в покрытии галерей шириной до 6,0 м укладываются плиты ПНС-12-2, а в покрытии галерей шириной 6,0 м. и более укладываются плиты ПНС-13-1.
2. В перекрытии галерей, при консольном примыкании к зданиям и вылете консоли 6,0 м, укладываются плиты П5-8-е (при конвейерах с шириной ленты менее 1600 мм) и плиты П5-9-е (при конвейерах с шириной ленты 1600 мм и более).
3. При консольном примыкании галерей к зданиям при вылете консоли менее 6,0 м, в покрытии и перекрытии галерей участки примыкания выполняются в виде монолитной железобетонной плиты по стальным балкам.
   Разбивка стальных балок на монолитных участках дана на чертежах КМ в выпуске IV настоящей серии.
   Опалубка и армирование железобетонных плит дается в конкретном проекте.
4. Пример решения участков покрытия и перекрытия в местах примыкания к зданиям и у температурных швов для галереи шириной 6,0 м (по разрезам 1-1 ÷ 11-11) приведен на листах 5 и 6.

ГИП	Шаповалов		
Гл. констр. инст.	Шаповалов		
Гл. констр. отдела	Шульман	Сапожников	
Рук. инж. группы	Ткачев	Потыс	
Рук. арх. группы	Борисов	Краснодембский	
Гл. инженер инст.	Яковлев		
Гл. инж. проекта	Блохвалов		
Нач. отдела	Дьяконов	Потыс	
Проектировал	Жилин	Потыс	
Конструировал	Жук	Куликова	

ТД 1967	Монтажные схемы покрытия и перекрытия галерей в местах примыкания к зданиям и у температурных швов. Продольные разрезы.	ИС-01-15 Выпуск III Лист 4

Серия ИС-01-15 Выпуск III
Лист 5

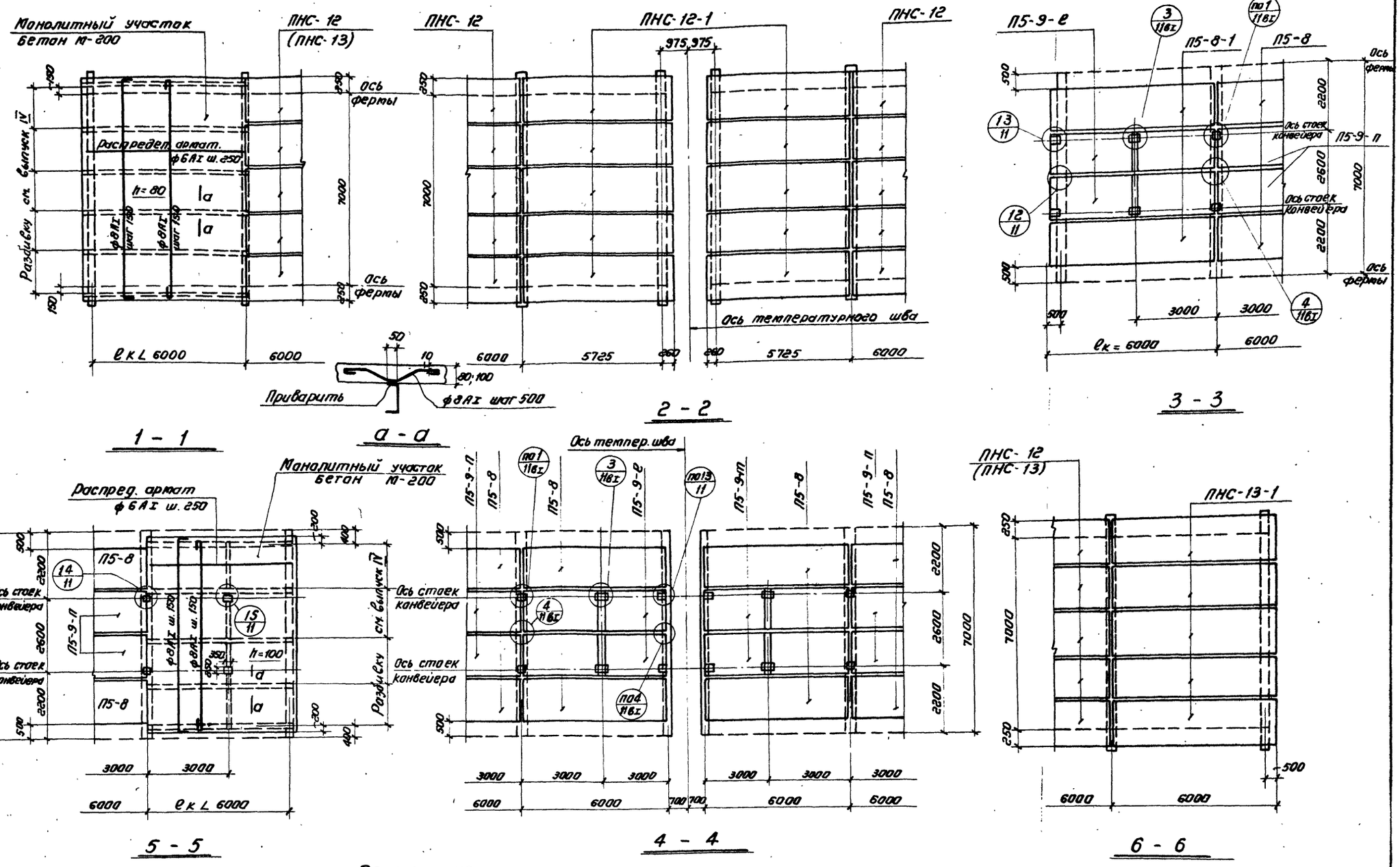

Примечания:

1. На настоящем чертеже дан пример монтажных схем покрытия и перекрытия галереи шириной 6,0 м с конвейером при ширине ленты 2000 мм на участках примыкания к зданиям и у температурных швов. Местоположение участков плана смотреть на листе 4.
2. Плиты ПНС-12 (ПНС-13) приняты по серии ПК-01-111.
3. Плиты П5-8 приняты по серии ИИ24-2.
4. Плиты ПНС-12-1, ПНС-13-1, П5-9п, П5-9-т и П5-9-е разработаны в выпуске V настоящей серии.
5. Поперечные разрезы по участкам примыкания к зданиям смотреть на листе 6.

ТД 1967	Монтажные схемы покрытия и перекрытия галерей в местах примыкания к зданиям и у температурных швов. Детали планов. (Пример решения)	ИС-01-15 Выпуск III	Лист 5

Гл. инженер инст. Абрамов; Гл. инж. проекта Блауволь; Нач. отдела Дьяконов; Проектировал Потыс; Конструировал Куликова; Гл. констр. инст. Шаповалов; Гл. констр. отд. Соломатин; Рук. инж. группы Потыс; Рук. арх. группы Браславский

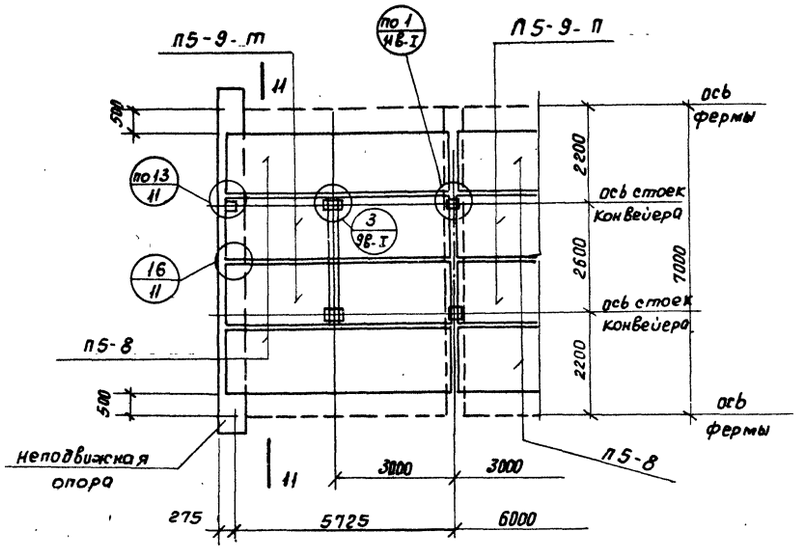

7 — 7

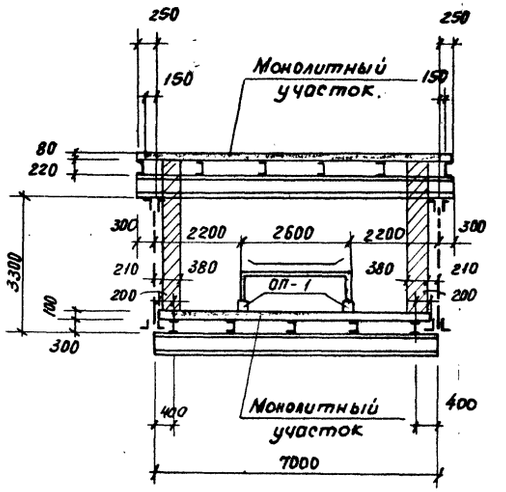

9 — 9

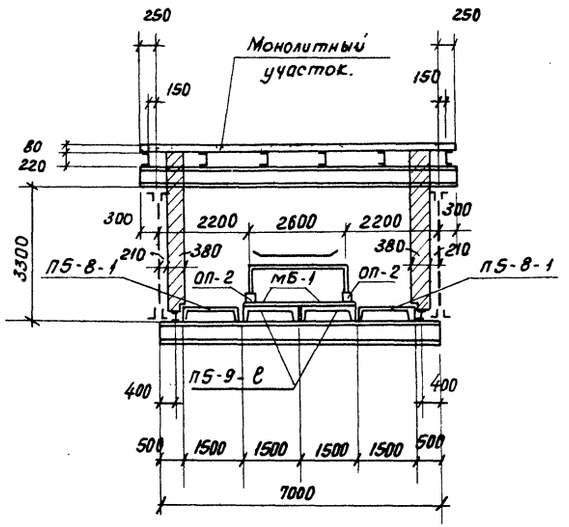

8 — 8

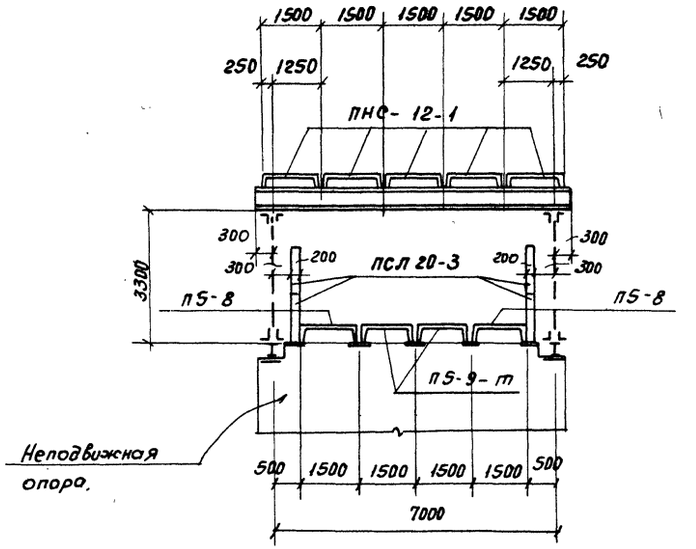

10 — 10

Примечания:

1. На данном чертеже дан пример монтажных схем покрытия, перекрытия и стеновых панелей галереи шириной 6.0 м. с конвейером при ширине ленты 2000 мм. на участках примыкания к зданиям.
   Местоположение плана и разрезов смотреть на листе 4.
2. Плиты П5-8 и П5-8-1 приняты по серии ИИ 24-2
3. Плиты ПНС-12-1. П5-8-в. П5-9 п. П5-9-т. П5-9-с, опорные столбики под стойки конвейера ОП-1 и ОП-2 и стальная балка МБ-1 разработаны в выпуске V настоящей серии.
4. Стеновые панели ПСЛ 20-3 приняты по серии СТ-02-31 Выпуск 2.

ГИП	Доронов		
Гл. конструктор	Блувольб		
Гл. инж. по-кта	Сметанин		
Нач. отдела			
Проектировал		Потыс	
Конструировал		Гордеева	
Гл. констр. шаг		Потыс	Браславский
Гл. конструктор отд		Муз	Брусенко
Рук. инж. гр.		Рук. арх. группы	

ТД 1967

Монтажные схемы покрытий, перекрытий и стеновых панелей галереи в местах примыкания к зданиям. Деталь плана и поперечные разрезы (пример решения)

ИС-01-15 Выпуск III Лист 6

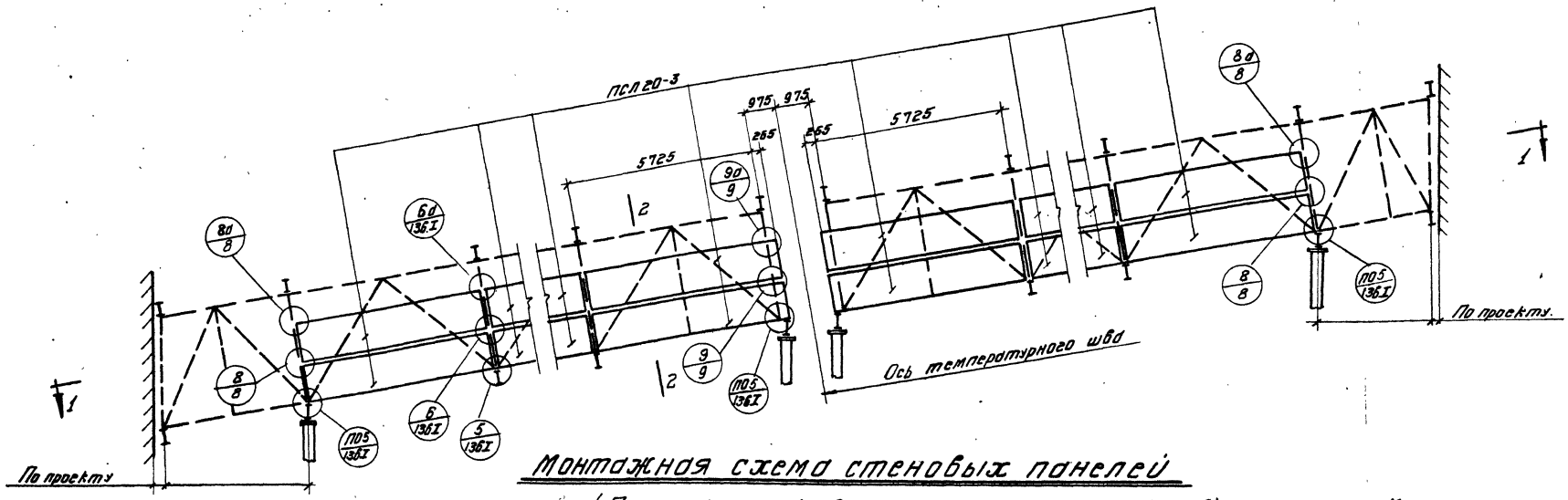

Монтажная схема стеновых панелей
(Примыкания к зданиям и температурный шов).

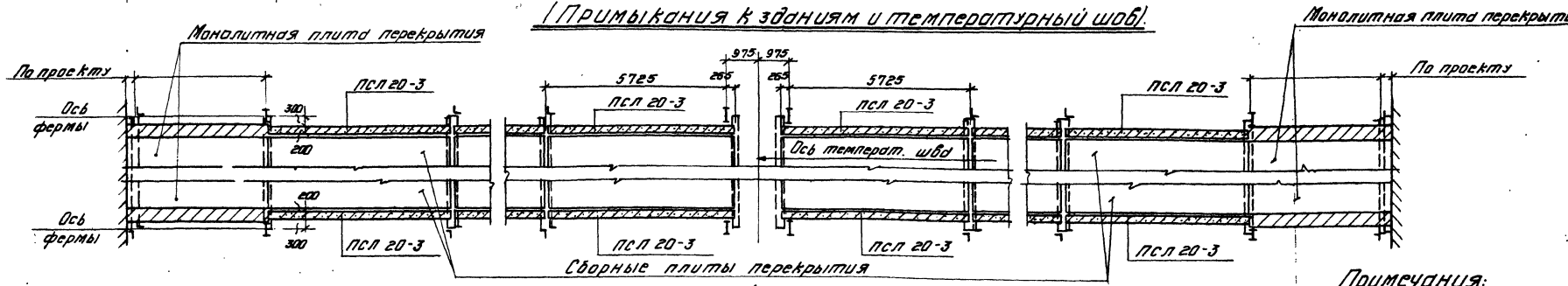

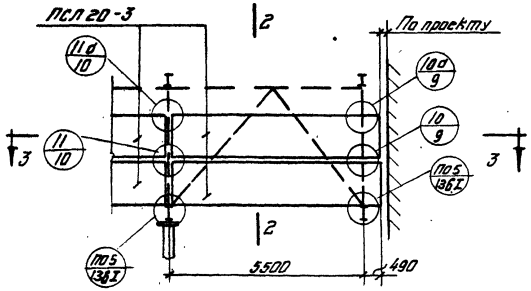

Монтажная схема стеновых панелей
(Горизонтальное примыкание к зданиям)

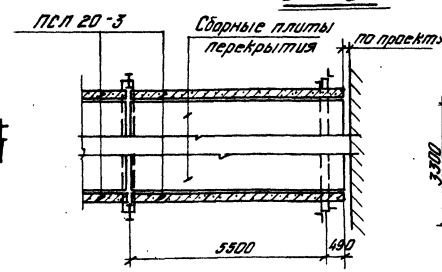

3 — 3

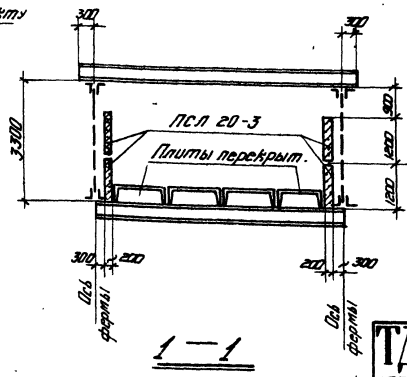

1 — 1

Примечания:

1. Стеновые панели галерей приняты по типовой серии СТ-02-31 выпуск 2 толщиной 200 мм.
2. В панелях из легких бетонов с наружной и внутренней стороны необходимо предусмотреть фактурные слои толщиной 20 мм из цементно-песчаного раствора марки-100.
3. Детали крепления стеновых панелей см. на листах 9,10,14 и листах 13 и 14 выпуска I.
4. Стеновые панели монтировать после монтажа и приварки плит перекрытия.

ТД 1967	Монтажная схема стеновых панелей примыкания к зданиям и у температурных швов.	ИС-01-15 выпуск II	
		Лист	7

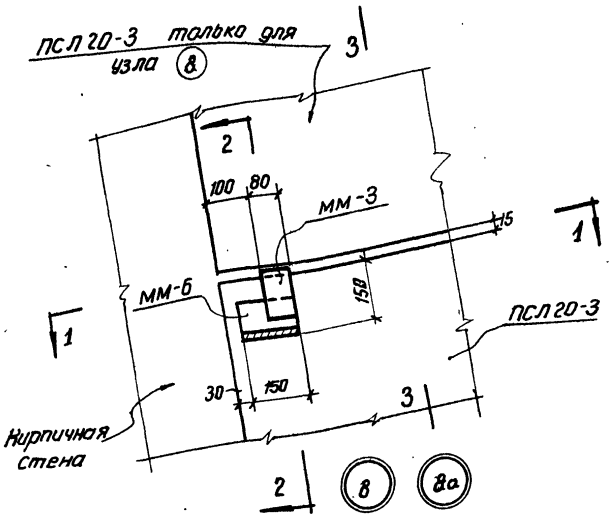

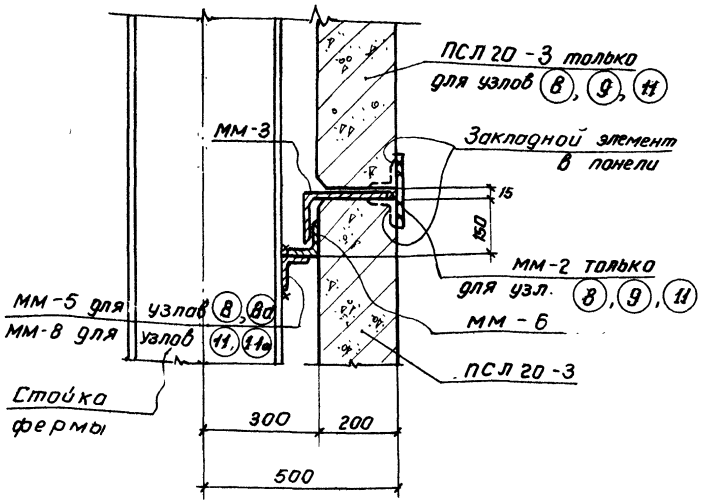

2 – 2

9 – 9

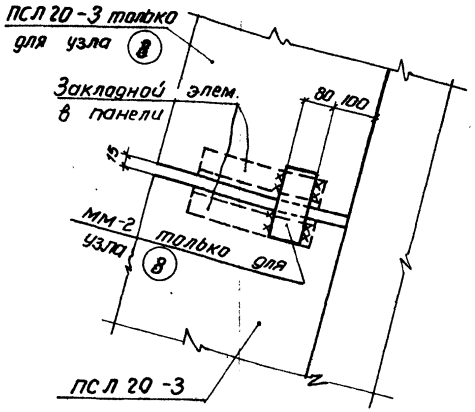

4 – 4

Примечания:

1. Все монтажные сварные швы приняты $h_{шв}$ = 8 мм.
2. Заполнение швов стеновых панелей производить по указаниям серии СТ-02-31 выпуск I.
3. Антикоррозийную защиту монтажных деталей производить в соответствии с указаниями приведенными в пояснительной записке выпуска 1.

Спецификация марок соединительных элементов на монтажный узел

№ монтажн. узла	Марка соединит. элемента	Колич. штук	№ листа, где изображен соединит. элемент.
(8)	мм-2	1	15 В.I
	мм-3	1	
	мм-5	1	
	мм-6	1	
(8а)	мм-3	1	15 В.I
	мм-5	1	
	мм-6	1	

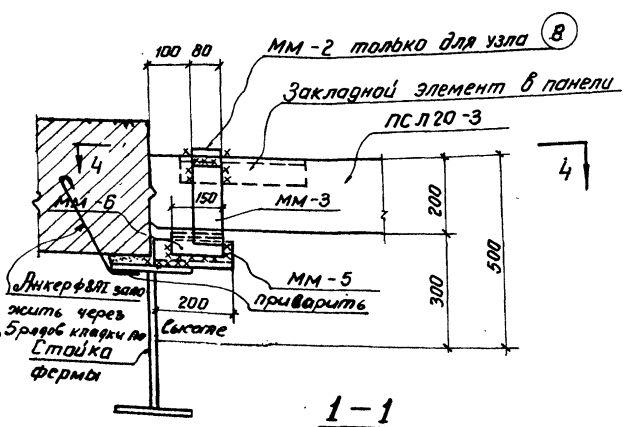

1 – 1

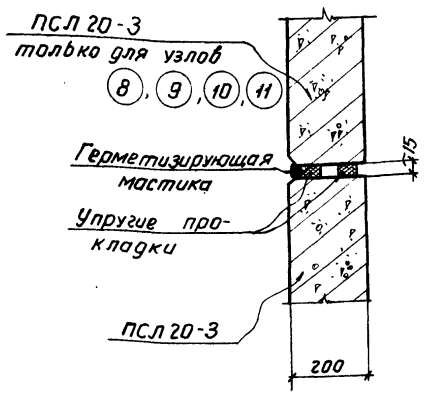

3 – 3

Гл. инж. проекта	Соломатин	Гл. инженер	Соломатин	Нач. отдела	Лукьянов	Гл. конструктор	Соломатин
Нач. отдела	Потис	Нач. отдела	Потис	Рук. гр.	Потис	Рук. гр.	Потис
Проектировал	Куликова	Рук. гр.	Куликова	Инженер	Брестовский	Инженер	Брестовский

ТД 1967

Детали 8, 8а крепления стеновых панелей

ИС-01-15 Выпуск III

Лист 8

Серия ИС-01-15 выпуск III
Лист 9
Инв. N

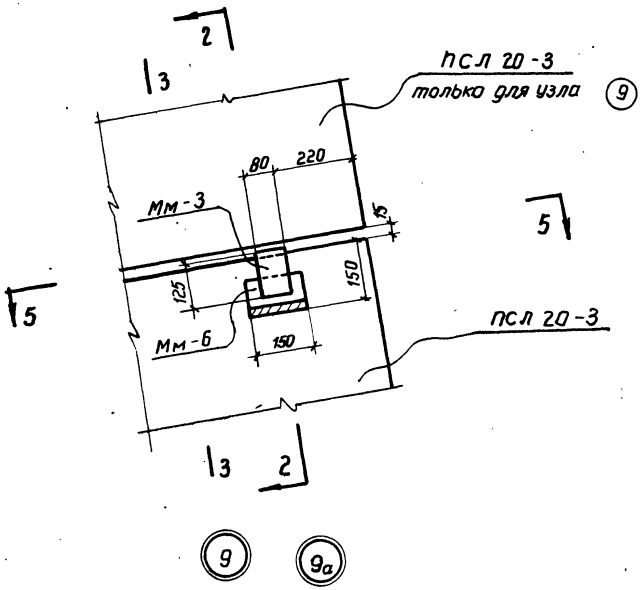

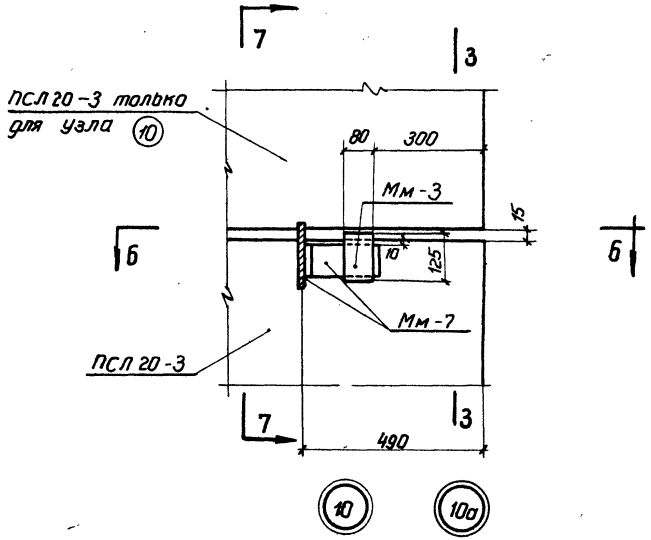

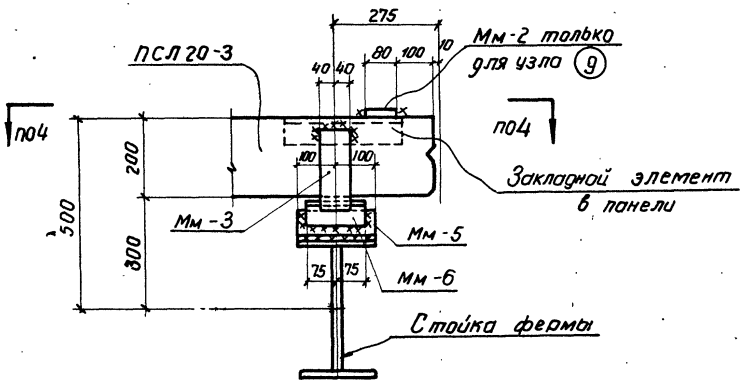

5 — 5

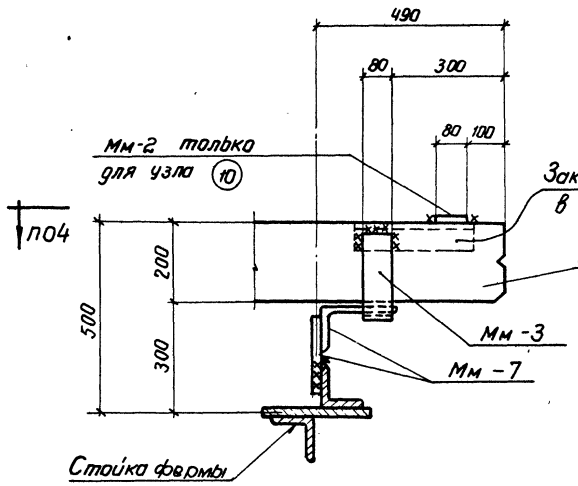

6 — 6

Спецификация марок соединительных элементов на монтажный узел.

№ монтажн. узла	Марка соединит. элемента	Колич. штук	№ листа где изображ. соединит. элемент.
9	Мм-2	1	15 б.I
	Мм-3	1	
	Мм-5	1	
	Мм-6	1	
9а	Мм-3	1	15 б.I
	Мм-5	1	
	Мм-6	1	
10	Мм-2	1	15 б.I
	Мм-3	1	
	Мм-7	1	
10а	Мм-3	1	15 б.I
	Мм-7	1	

Примечания:

1. Все монтажные сварные швы приняты $h_{шв}$ = 8 мм
2. Заполнение швов стеновых панелей производится по указаниям серии СТ-02-31 вып. 1
3. Антикоррозийную защиту монтажных деталей производить в соответствии с указаниями приведенными в пояснительной записке выпуска 1.
4. Сечения 2-2, 3-3, 7-7 смотреть на листах 8 и 10

ГИП	Шаповалов		
Гл. инж. пр-та	Томилин		
Нач. отдела	Потыс		
Проектировал	Богославский		
Конструир.	Богославский		
Гл. констр. пр-та	Шаповалов		
Гл. констр. отдела	Адамов		
Рук. группы	Булгубов		
Нач. сектора	Сметанин		
Исполнитель	Потыс		
Контроль	Годдесса		

ТД 1967

Детали 9, 9а, 10, 10а крепления стеновых панелей.

ИС-01-15 Выпуск III
Лист 9

ерия
С-01-15
ыпуск III
Лист
10
Инв. №

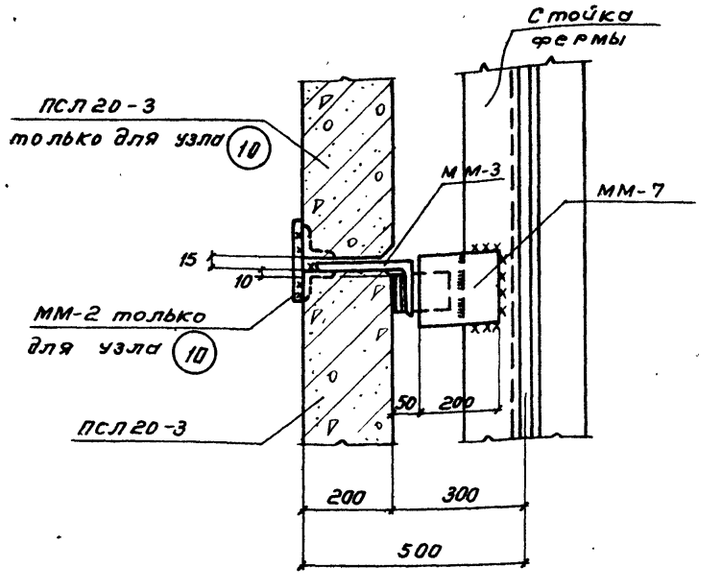

7 - 7

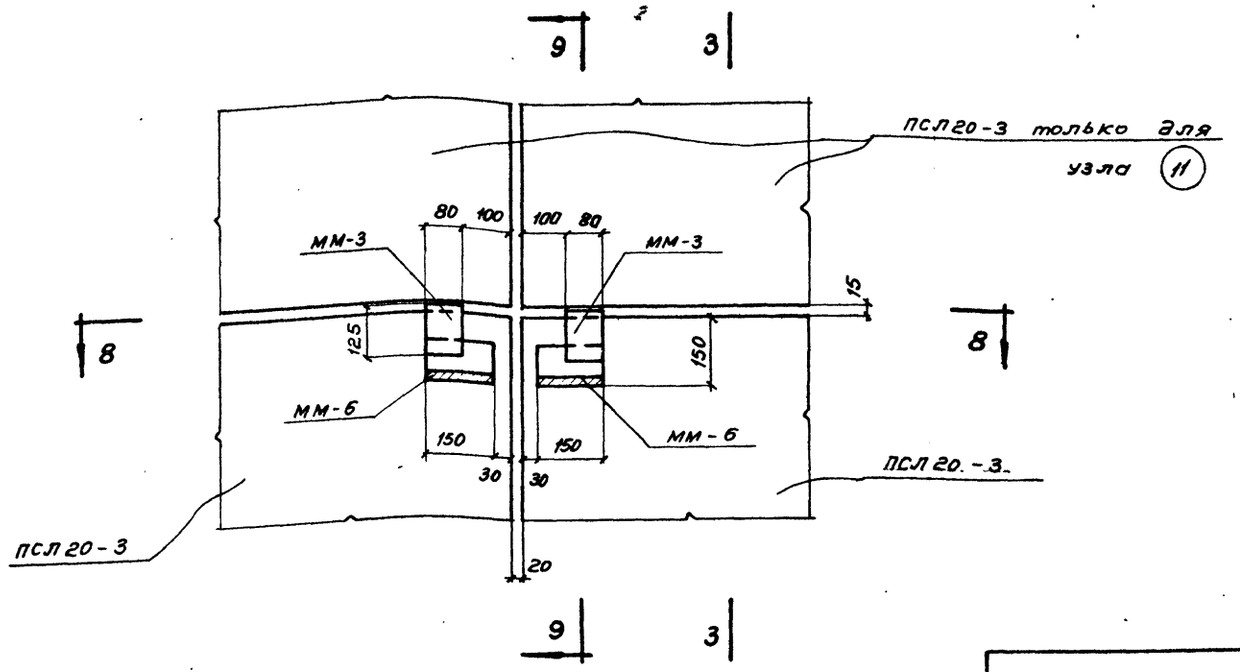

(11) (11а)

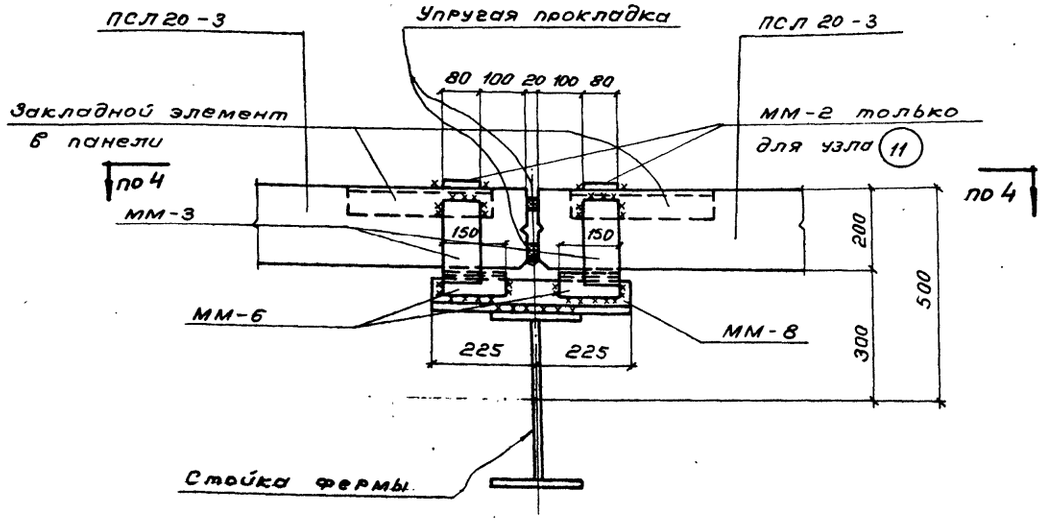

8 — 8

Примечания:

1. Все монтажные сварные швы приняты $h_{шв}$ = 8мм.
2. Заполнение швов стеновых панелей производится по указаниям серии СТ-02-31 Выпуск 1.
3. Антикоррозийную защиту монтажных деталей производить в соответствии с указаниями приведенными в пояснительной записке Выпуска 1
4. Сечения 3-3, 9-9 смотреть на листах

Спецификация марок соединительных элементов на монтажный узел

№ монтажного узла	Марка соединит. элемента	Колич. штук	№ листа, где изображен соединительн. элемент
(11)	ММ-2	2	15 б.I
	ММ-3	2	
	ММ-6	2	
	ММ-8	1	
(11а)	ММ-3	2	15 б.I
	ММ-6	2	
	ММ-8	1	

Гл.инж. инст.	Соломатин		
Нач. отдела	Потыс		
Проектиров.	Бровцев		Бровцев
Конструир.	Куликова		
Гл.инж. пр-та	Шмидт		
Нач. отд.	Шмидт		
Гл. констр. отд.	Шмидт		
Рук. инж. гр.	Потыс		
Рук. арх. гр.			

ТД 1967

Детали 11, 11а крепления стеновых панелей

ИС-01-15 Выпуск III
Лист 10

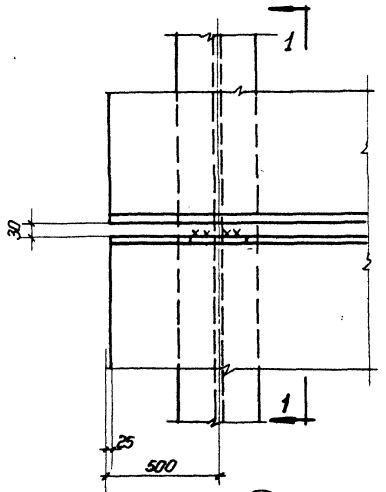

12

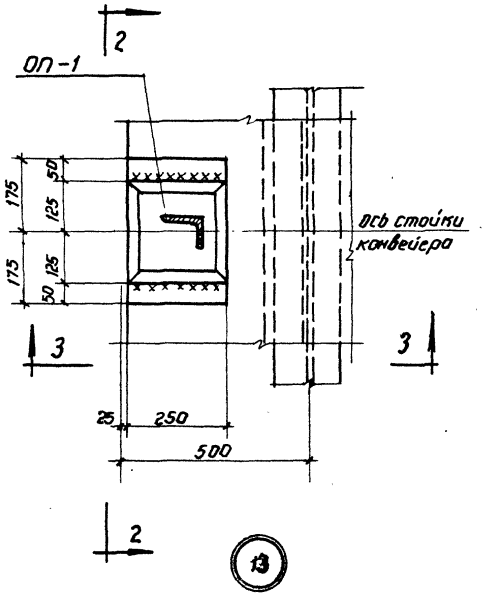

13

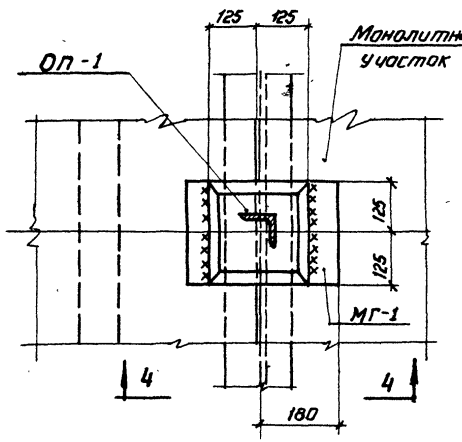

14

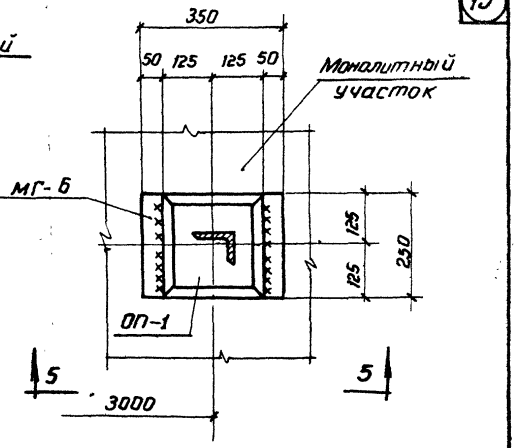

15

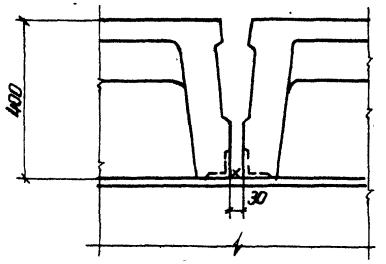

1 — 1

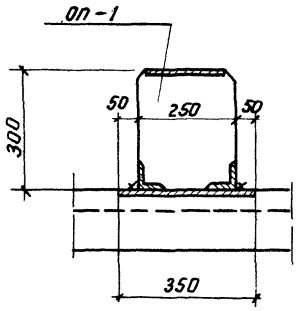

2 — 2

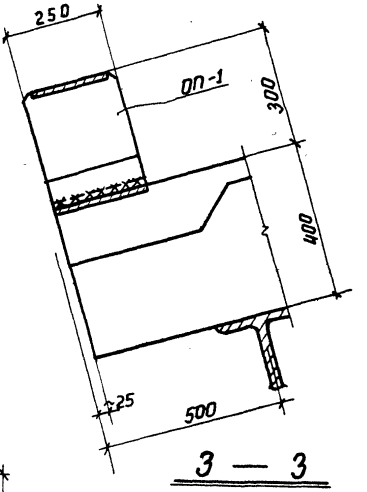

3 — 3

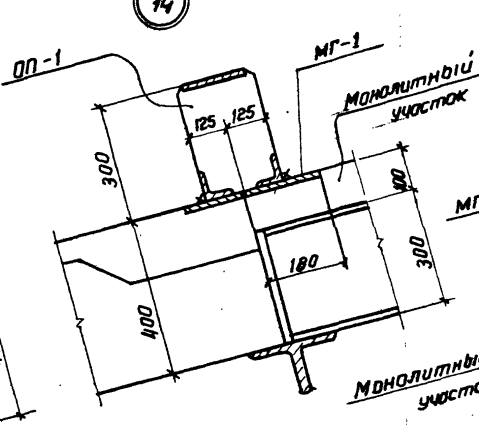

4 — 4

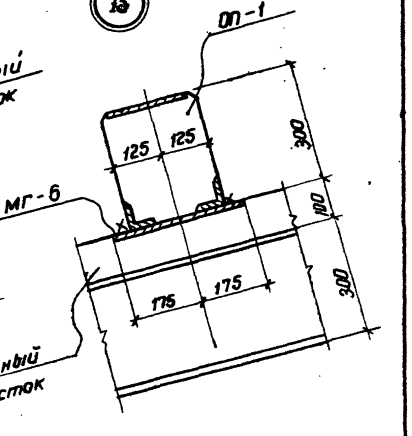

5 — 5

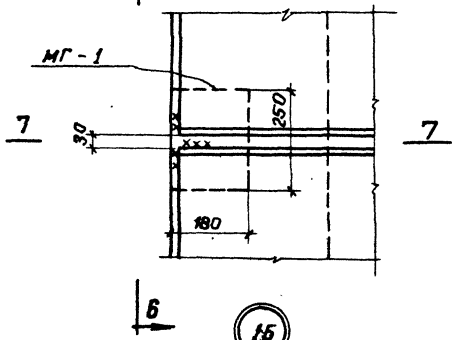

16

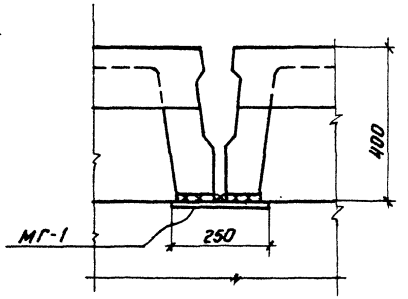

6 — 6

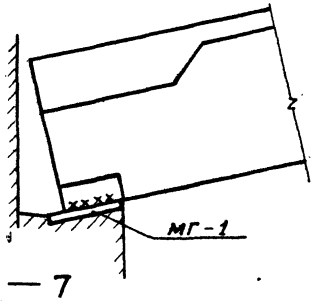

7 — 7

Примечания:

1. Опорные столбики под стойки конвейера разработаны в выпуске V настоящей серии.
2. Все сварные швы принимать $h_{ш}$ = 6 мм.

Гл. инженер инст.					
Гл. инж. проекта					
Нач. отд.					
Провер.					
Конструктор					
Гл. конструктор проекта					
Рук. инж. группы					
Рук. отд.					
Гл. конструктор					
Гл. инженер проекта					
Рук. отд.					
Рук. группы					
Инженер					
Инженер					
Инженер