ТИПОВОЙ ПРОЕКТ
704-1-166.84

# РЕЗЕРВУАР СТАЛЬНОЙ ВЕРТИКАЛЬНЫЙ ЦИЛИНДРИЧЕСКИЙ ДЛЯ НЕФТИ И НЕФТЕПРОДУКТОВ ЕМКОСТЬЮ 1000 $м^3$

## АЛЬБОМ VIII

### СОСТАВ ПРОЕКТА

| | |
|---|---|
| АЛЬБОМ I | КОНСТРУКЦИИ МЕТАЛЛИЧЕСКИЕ РЕЗЕРВУАРА |
| АЛЬБОМ II | КОНСТРУКЦИИ МЕТАЛЛИЧЕСКИЕ ПОНТОНА |
| АЛЬБОМ III | ОСНОВАНИЕ И ФУНДАМЕНТЫ. КРЕПЕЖНЫЕ УЗЛЫ. |
| АЛЬБОМ IV | ОБОРУДОВАНИЕ РЕЗЕРВУАРА С ПОНТОНОМ ДЛЯ НЕФТИ И НЕФТЕПРОДУКТОВ |
| АЛЬБОМ V | ОБОРУДОВАНИЕ РЕЗЕРВУАРА БЕЗ ПОНТОНА ДЛЯ НЕФТИ И НЕФТЕПРОДУКТОВ |
| АЛЬБОМ VI | ОБОРУДОВАНИЕ РЕЗЕРВУАРОВ БЕЗ ПОНТОНА ДЛЯ ВЫСОКОЗАСТЫВАЮЩИХ НЕФТЕЙ И НЕФТЕПРОДУКТОВ |
| АЛЬБОМ VII | ПРОЕКТ ПРОИЗВОДСТВА МОНТАЖНЫХ РАБОТ МОНТАЖ РЕЗЕРВУАРА |
| АЛЬБОМ VIII | ПРОЕКТ ПРОИЗВОДСТВА МОНТАЖНЫХ РАБОТ ПРИСПОСОБЛЕНИЯ ДЛЯ МОНТАЖА |
| АЛЬБОМ IX | ЗАКАЗНЫЕ СПЕЦИФИКАЦИИ |
| АЛЬБОМ X | СМЕТЫ |
| АЛЬБОМ XI | ВЕДОМОСТЬ ПОТРЕБНОСТИ В МАТЕРИАЛАХ |

ПРИМЕНЕННЫЕ ТИПОВЫЕ ПРОЕКТЫ ТИПОВОЙ ПРОЕКТ 402-11-59/74 СТАЦИОНАРНАЯ УСТАНОВКА ГЕНЕРАТОРОВ ВЫСОКОКРАТНОЙ ПЕНЫ ГВПС-2000 ГВПС-600 ГВПС-200 НА СТАЛЬНЫХ ВЕРТИКАЛЬНЫХ РЕЗЕРВУАРАХ ДЛЯ НЕФТИ И НЕФТЕПРОДУКТОВ АЛЬБОМЫ I II IV V/ РАСПРОСТРАНЯЕТ КАЗАХСКИЙ ФИЛИАЛ ЦИТП/.


РАЗРАБОТАН
ПРОЕКТНЫМ ИНСТИТУТОМ
ГИПРОНЕФТЕСПЕЦМОНТАЖ
Главный инженер института И.С. Гольденберг
Главный инженер проекта В.Н. Тюрин



РАБОЧИЕ ЧЕРТЕЖИ
УТВЕРЖДЕНЫ И ВВЕДЕНЫ В ДЕЙСТВИЕ МИННЕФТЕПРОМОМ
ПРОТОКОЛ ОТ 23.05.83 г.


Привязан:

Инв. №


....gost.e-ecolog.ru

ЦЕНТРАЛЬНЫЙ ИНСТИТУТ ТИПОВОГО ПРОЕКТИРОВАНИЯ ГОССТРОЯ СССР
КАЗАХСКИЙ ФИЛИАЛ
Заказ № 3126 Тираж 400 экз. Цена 5-02 Инв. № 704-1-166, а.л.8 Сдано в печать 12/IX-84г.

т.пр. 704-1-166.84 а 8

# Содержание альбома


| Обозначение | Наименование | Кол. листов | Стр. |
|---|---|---|---|
| ПВ5К.03.00.00 | Шарнир для подъема рулона массой до 30т. | 4 | 3-6 |
| ПВ31.01.00.00 | Приспособление для раскатки рулонов | 2 | 7-8 |
| ПВ21.04.00.00 | Приспособление для разметки днища | 5 | 9-13 |
| ПВ51.06.00.00 | Козлы для демонтажа монтажной стойки | 2 | 14-15 |
| ПВ5.52.00.00 | Скоба для навешивания блока | | |
| ПВ12.01.00.00 | Отвес | | |
| ПВ12.02.00.00 | Поддон | 1 | 16 |
| ПВ81.04.00.00 | Кронштейн для расчалок | | |
| ПВ8.05.00.00 | Упор клиновой | 2 | 17-18 |
| ПВ4.05.00.00 | Стяжное приспособление | 2 | 19-20 |
| ПВ7.11.00.00 | Клин | 1 | 21 |
| ПВ5.07.00.00 | Ролик отводной для демонтажа монтажной стойки | 1 | 22 |
| ПВ31.02.00.00 | Скоба для развертывания рулона | 3 | 23-25 |
| ПВ9.10.00.00-01 | Леса навесные для замыкания вертикального монтажного | | |
| | стыка стойки. | 8 | 26-33 |
| ПВ6.07.00.00-01 | Приспособление для замыкания вертикального монтажно- | | |
| | го стыка | 10 | 34-43 |
| ПВ5.58.00.00 | Траверса для подъема рулона | 1 | 44 |
| ПВ5.58.00.00 | Строп 3-х ветвевой | 1 | 45 |
| ПВ7.76.00.00 | Рама | 1 | 46 |
| | | | 47 |
| ПВ7.79.00.00 | Стойка монтажная | 5 | 47-51 |
| ПВ71.79.00.00 | Лестница к монтажной стойке | 1 | 52 |
| ПВ4.03.00.00 | Струбцина для прижима обвязочного уголка | 2 | 53-54 |
| ПВ5А.3-0-0СБ | Скоба для установки навесной лестницы | 1 | 55 |
| ПВ7.71.00.00 | Направляющая | 1 | 56 |
| ПВ7.70.00.00 | Упор скользящий | 2 | 57,58 |
| ПВ5.03.00.00 | Укосина для монтажа понтона | 1 | 59 |
| ПВ4.13.00.00 | Струбцина для монтажа понтона | 2 | 61,60 |
| ПВ7.86.00.00 | Монтажная стойка | 3 | 62-64 |


| Изм | Лист | № докум. | Подп. | Дата | ТП 704-1-166.84 | | | |
|---|---|---|---|---|---|---|---|---|
| Разраб. | | Числов | | | Содержание | Лит | Масса | Масштаб |
| Пров. | | | | | | И | | |
| Т.контр. | | | | | | Лист | Листов 1 | |
| ГИП | | Тюрин | | | | Гипронефтеспецмонтаж г. Москва | | |
| Н.контр. | | Панова | | | | | | |
| Утв. | | Кузнецов | | | | | | |

Формат 22

т.пр. 704-1-166.84 ал

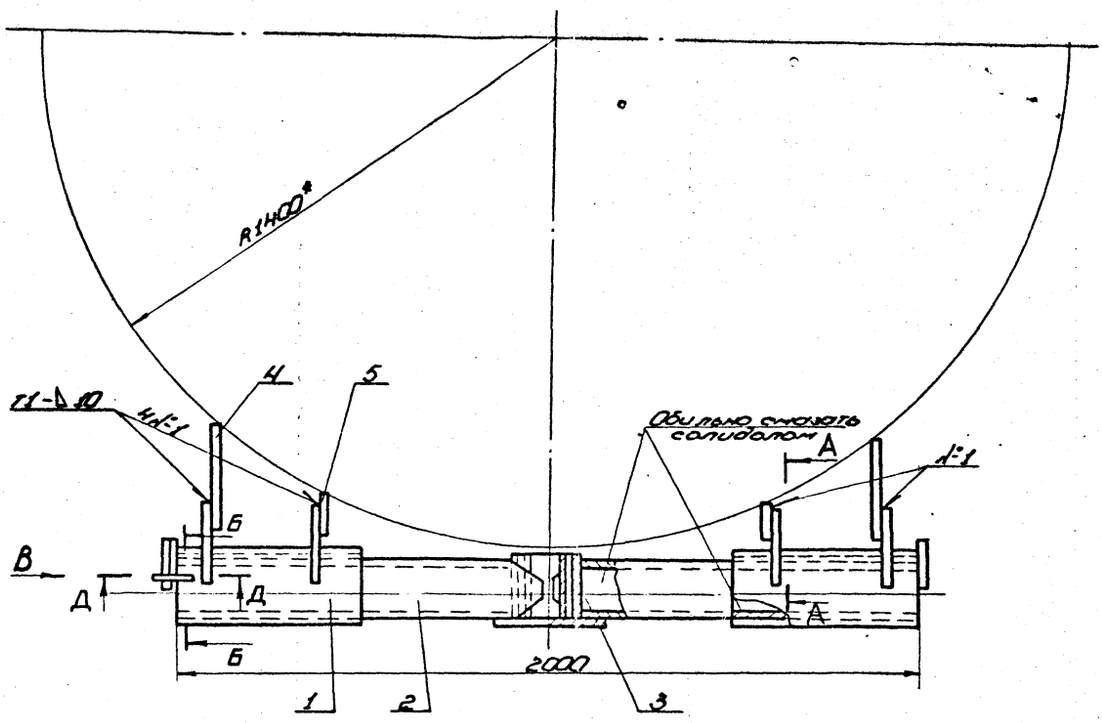


А-А
М1:5

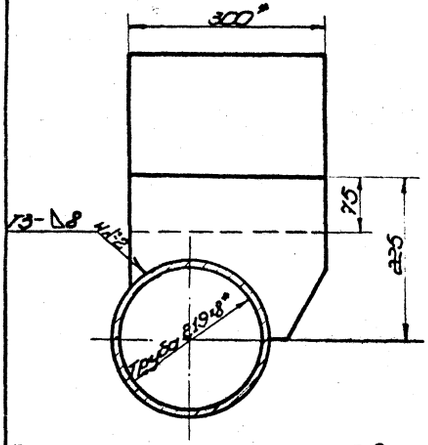


Б-Б
М1:3

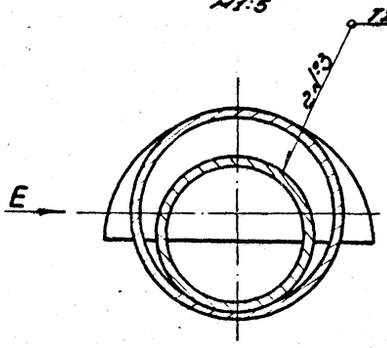


Вид Е
М1:5

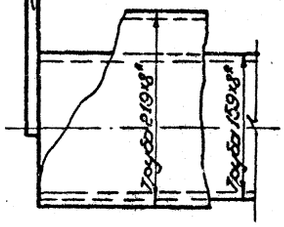


Вид В
М1:25

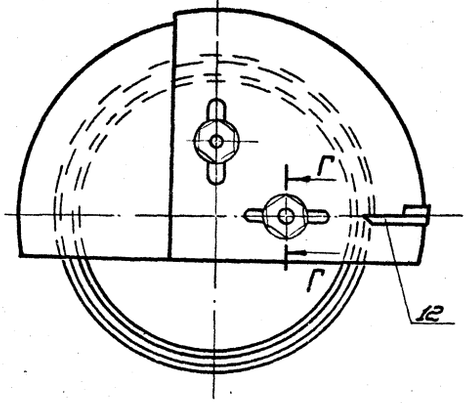


Г-Г
М1:4

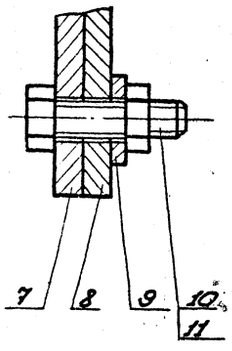


Д-Д
М1:10

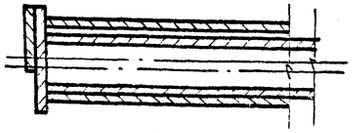

1. Сварные швы по ГОСТ 5264-80.
   Электроды сварочные типа Э-42А ГОСТ 9467-75.
2. Деталь поз.3 (угловой сектор) изготовить по одному на каждую высоту рулона. (см. лист „Подъём рулона стенки кронштейн").
3. Деталь поз.6, 7, 13 приварить после сборки опоры поз.1 с осью поз.2.
4. Неуказанные предельные отклонения размеров: валов h16, остальных $\pm\frac{IT16}{2}$.
5. * Размеры для справок.

| | | | | | |
|---|---|---|---|---|---|
| Изм. | Лист | № докум. | Подп. | Дата | ПВ5К.03.00.00СБ |
| Разраб. | | Числова | | 04.83 | Шарнир для подъёма рулона массой до 30 т. Сборочный чертеж |
| Пров. | | | | | |
| Т.контр. | | | | | |
| ГИП | | Гаврин | | 4.83 | |
| Н.контр. | | Леонова | | 4.83 | |
| Утв. | | Гуляницкий | | 5.83 | |

| Лит. | Масса | Масштаб |
|---|---|---|
| И | 110.11 | 1:10 |
| Лист | Листов 1 | |

Гипронефтеспецмонтаж г. Москва

Копировал

Формат А2

| Формат | Зона | Поз. | Обозначение | Наименование | Кол. | Примечание |
|---|---|---|---|---|---|---|
| | | | | Стандартные изделия | | |
| | | 9 | | Шайба 24-02 ГОСТ 11371-78 | 2 | |
| | | 10 | | Болт М24×65.56.026 ГОСТ 7798-70 | 2 | |
| | | 11 | | Гайка М24.Н.026 ГОСТ 5915-70 | 2 | |

| Изм. | Лист | № докум. | Подп. | Дата | ПВ5К.03.00.00 | Лист 2 |
|---|---|---|---|---|---|---|

Копировал Формат А1

| Формат | Зона | Поз. | Обозначение | Наименование | Кол. | Примечание |
|---|---|---|---|---|---|---|
| | | | | Документация | | |
| А2 | | | ПВ5К.03.00.00СБ | Сборочный чертеж | | |
| | | | | Сборочные единицы | | |
| А1 | | 1 | ПВ5К.03.01.00 | Опора | 2 | |
| А1 | | 2 | ПВ5К.03.02.00 | Ось горизонтальная | 1 | |
| А1 | | 3 | ПВ5К.03.03.00 | Ось вертикальная | 1 | |
| | | | | Детали | | |
| Б4 | | 4 | ПВ5К.03.00.01 | Пластина Лист $\frac{6-12\ ГОСТ\ 19903-74}{Ст.3\ ГОСТ\ 14637-79}$ 250×300 | 2 | 1,4кг |
| Б4 | | 5 | ПВ5К.03.00.02 | Пластина Лист $\frac{6-12\ ГОСТ\ 19903-74}{Ст.3\ ГОСТ\ 14637-79}$ 250×150 | 2 | 0,7кг |
| А1 | | 6 | ПВ5К.03.00.03 | Ограничитель | 2 | |
| | | 7 | -01 | Ограничитель | 1 | |
| А1 | | 8 | ПВ5К.03.00.05 | Угловой сектор | 1 | |
| Б4 | | 12 | ПВ5К.03.00.06 | Стрелка Полоса $\frac{Б4\times 20\ ГОСТ\ 103-76}{Ст.3\ ГОСТ\ 535-79}$ L=400 | 1 | 0,2кг |

ПВ5К.03.00.00

| Изм. | Лист | № докум. | Подп. | Дата | Шарнир для подъёма рулона массой до 30 тонн. | Лит. И | Лист 1 | Листов 2 |
|---|---|---|---|---|---|---|---|---|
| Разраб. | | Кузнецова | | 4.83 | | Гипронефтеспецмонтаж г. Москва | | |
| Пров. | | Числова | | 04.83 | | | | |
| ГИП | | Тюрин | | 4.83 | | | | |
| Н.контр. | | Панова | | 04.83 | | | | |
| Нач. | | Кузнецов | | 4.83 | | | | |

Копировал Формат А1

ПВ5К.03.01.00СБ

А (V)

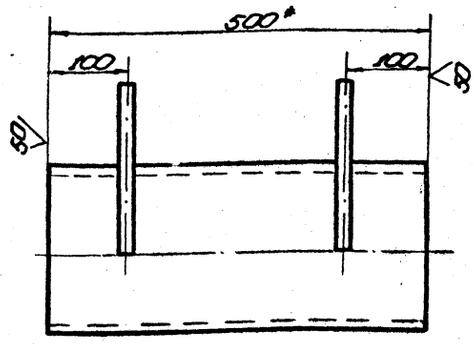


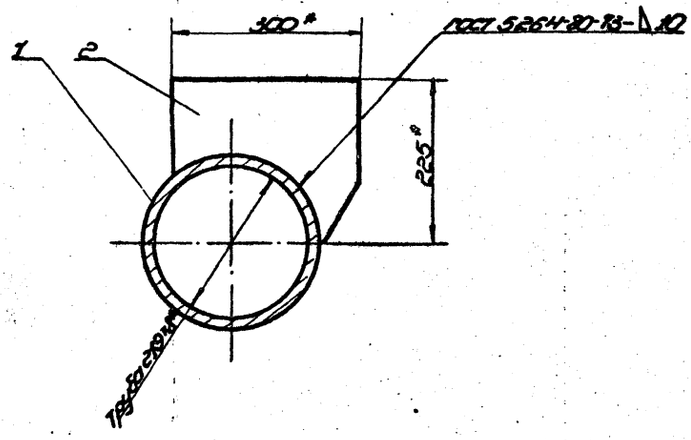


Дет. поз. 2
М 1:4

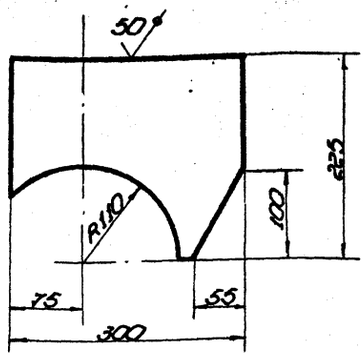


1. Электроды сварочные типа Э42А ГОСТ 9467-75
2. Неуказанные предельные отклонения размеров:
   болтов - h16,
   отверстий - H16,
   остальных - $\pm\frac{IT16}{2}$.
3. * размеры для справок.

ПВ5К.03.01.00СБ

| Изм. | Лист | № докум. | Подп. | Дата | Опора Сборочный чертеж | Лит. И | Масса 300 | Масштаб 1:5 |
|---|---|---|---|---|---|---|---|---|
| Разраб. | | Кузнецова | | 4.83 | | Лист | Листов 1 | |
| Пров. | | Числова | | 04.83 | | Гипронефтеспецмонтаж г. Москва | | |
| Т. контр. | | | | | | | | |
| ГИП | | Тюрин | | 4.83 | | | | |
| Н. контр. | | Панова | | 04.83 | | | | |
| Нач. | | Кузнецов | | 4.83 | | | | |

Копировал Формат А2

Инв. № подл. | Подп. и дата | Взам. инв. № | Инв. № дубл. | Подп. и дата

т. пр. 704-1-166.84 ал 8

т. пр. 704-1-166.84 а 8

| Формат | Зона | Поз. | Обозначение | Наименование | Кол. | Примечание |
|---|---|---|---|---|---|---|
| | | | | Документация | | |
| 12 | | | ПВ5К.03.01.00СБ | Сборочный чертеж | | |
| | | | | Детали | | |
| 54 | | 1 | ПВ5К.03.01.01 | Труба | | |
| | | | | Труба 219×8 ГОСТ 8732-78 / В 10 ГОСТ 8731-74 | | |
| | | | | L=500 | 1 | 21,0кг |
| 54 | | 2 | ПВ5К.03.01.02 | Ребро | | |
| | | | | Лист Б-12 ГОСТ 19903-74 / Ст.3 ГОСТ 14637-79 | | |
| | | | | 300×225 | 2 | 4,5кг |

| Изм. | Лист | № докум. | Подп. | Дата |
|---|---|---|---|---|
| Разраб. | | Кузьмина | | 4.83 |
| Пров. | | Чилова | | 04.83 |
| ГИП | | Тюрин | | 4.83 |
| Н.контр. | | Панова | | 4.83 |
| Утв. | | Кузнецов | | 4.83 |

ПВ5К.03.01.00

Опора

Лит. | Лист | Листов: И | 1

Гипронефтеспецмонтаж г. Москва

Копировал — формат 11

ПВ5К.03.02.01

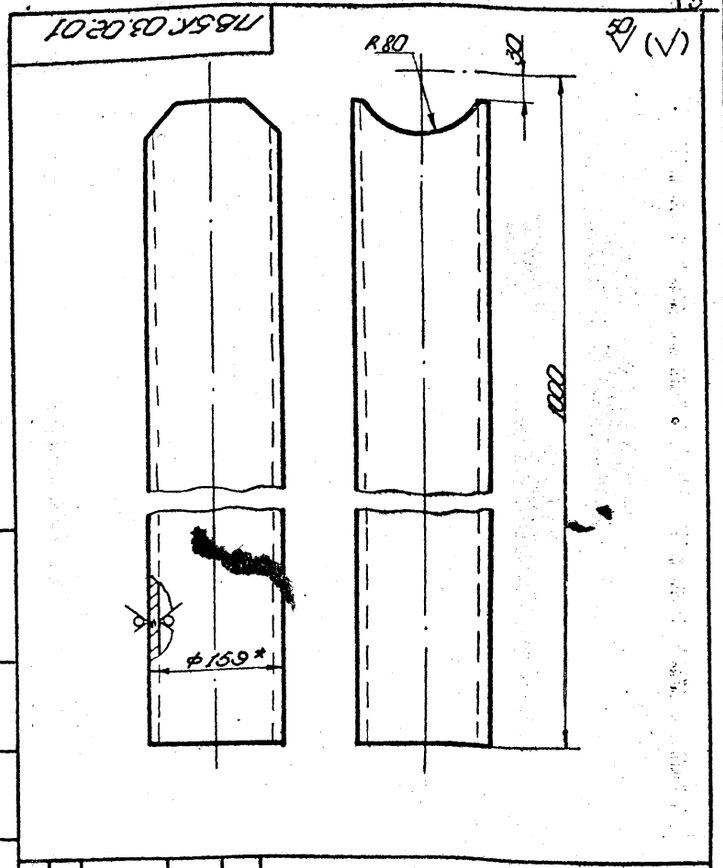


| Изм. | Лист | № докум. | Подп. | Дата |
|---|---|---|---|---|
| Разраб. | | Кузьмина | | 4.83 |
| Пров. | | Чилова | | 4.83 |
| Т.контр. | | | | |
| ГИП | | Тюрин | | 4.83 |
| Н.контр. | | Панова | | 4.83 |
| Утв. | | Кузнецов | | 4.83 |

ПВ5К.03.02.01

Труба

Труба 159×8 ГОСТ 8732-78 / В 10 ГОСТ 8731-74

Лит. И | Масса 20,8 | Масштаб 1:4

Лист | Листов 1

Гипронефтеспецмонтаж г. Москва

Копировал — формат 11

| Формат | Зона | Поз. | Обозначение | Наименование | Кол. | Примечание |
|---|---|---|---|---|---|---|
| | | | | Документация | | |
| 11 | | | ПВ5К.03.02.00СБ | Сборочный чертеж | | |
| | | | | Детали | | |
| 11 | | | ПВ5К.03.02.01 | Труба | 2 | |
| 54 | | | ПВ5К.03.02.02 | Патрубок | | |
| | | | | Труба 159×8 ГОСТ 8732-78 / В 10 ГОСТ 8731-74 | | |
| | | | | L=170 | 1 | 5,0кг |

| Изм. | Лист | № докум. | Подп. | Дата |
|---|---|---|---|---|
| Разраб. | | Кузьмина | | 4.83 |
| Пров. | | Чилова | | 04.83 |
| ГИП | | Шитиков | | 4.83 |
| Н.контр. | | Панова | | 4.83 |
| Утв. | | Кузнецов | | 4.83 |

ПВ5К.03.02.00

Ось горизонтальная

Лит. И | Лист | Листов 1

Гипронефтеспецмонтаж г. Москва

Копировал — формат 11

ПВ5К.03.02.00СБ

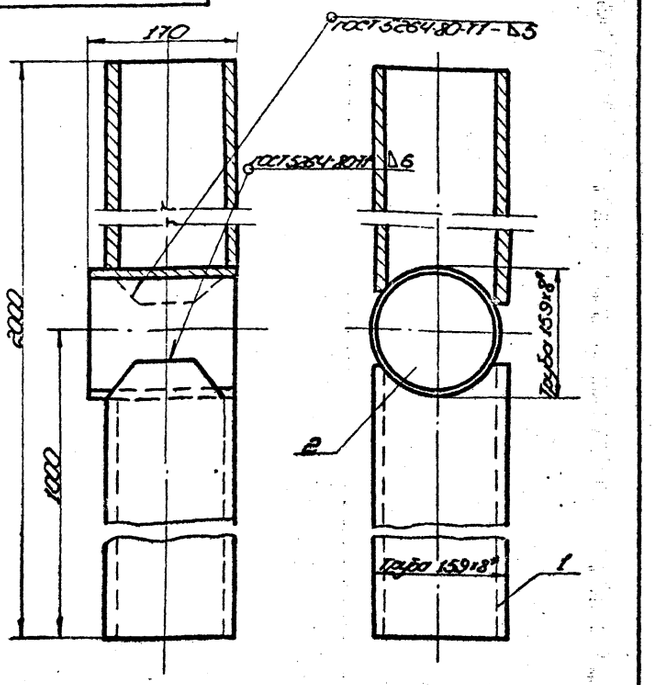


| Изм. | Лист | № докум. | Подп. | Дата |
|---|---|---|---|---|
| Разраб. | | Кузьмина | | 4.83 |
| Пров. | | Чилова | | 4.83 |
| Т.контр. | | | | |
| ГИП | | Тюрин | | 4.83 |
| Н.контр. | | Панова | | 4.83 |
| Утв. | | Кузнецов | | 4.83 |

ПВ5К.03.02.00СБ

Ось горизонтальная

Сборочный чертеж

Лит. И | Масса 64,6 | Масштаб 1:4

Лист | Листов 1

Гипронефтеспецмонтаж г. Москва

Копировал — формат 11

т. пр. 704-1-166.84 а 8

| Формат | Зона | Поз. | Обозначение | Наименование | Кол. | Примеч. |
|---|---|---|---|---|---|---|
| | | | | Документация | | |
| 11 | | | ПВ5К.03.03.00СБ | Сборочный чертеж | | |
| | | | | Детали | | |
| Б4 | | 1 | ПВ5К.03.03.01 | Пластина | | |
| | | | | Лист $\frac{Б\text{-}12\ ГОСТ\ 19903\text{-}74}{Ст.\ 3\ ГОСТ\ 14637\text{-}79}$ | | |
| | | | | 300×300 | 1 | 8,5 кг |
| Б4 | | 2 | ПВ5К.03.03.02 | Труба | | |
| | | | | Труба $\frac{133\times8\ ГОСТ\ 8732\text{-}78}{В\ 10\ ГОСТ\ 8731\text{-}74}$ | | |
| | | | | L=170 | 1 | 4,9 кг |

| Изм. | Лист | № докум. | Подп. | Дата | ПВ5К.03.03.00 | | | |
|---|---|---|---|---|---|---|---|---|
| Разраб. | | Числова | | 04.83 | Ось вертикальная | Лит. | Лист | Листов |
| Пров. | | | | | | И | | 1 |
| ГИП | | Тюрин | | 4.83 | | Гипронефтеспецмонтаж г. Москва | | |
| Н. контр. | | Панова | | 04.83 | | | | |
| Утв. | | Кузнецов | | 4.83 | | | | |

Копировал — формат 11

ПВ5К.03.00.03

50 √ (√)

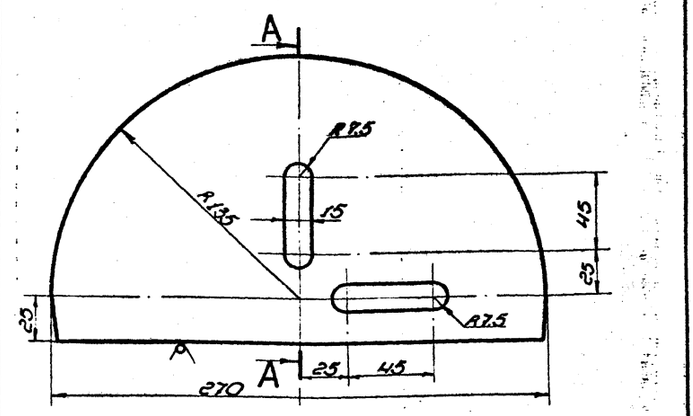


А-А повернуто

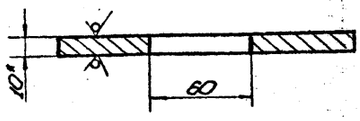


| Обозначен. | Масса, кг | Примеч. |
|---|---|---|
| ПВ5К.3-0-3 | 3,2 | без пазов |
| -01 | 2,9 | с пазами |

1. Неуказанные предельные отклонения размеров:
отверстий - H16;
валов - h16;
остальных - $\pm\frac{\pi 16}{2}$.
2. * Размер для справок.

| Изм. | Лист | № докум. | Подп. | Дата | ПВ5К.03.00.03 | | | |
|---|---|---|---|---|---|---|---|---|
| Разраб. | | Числова | | 04.83 | Ограничитель | Лит. | Масса | Масштаб |
| Пров. | | | | | | И | См. табл. | 1:2 |
| Т. контр. | | | | | | Лист | Листов 1 | |
| ГИП | | Тюрин | | 4.83 | Полоса $\frac{10\times160\ ГОСТ\ 103\text{-}76}{Ст.\ 3\ ГОСТ\ 535\text{-}79}$ | Гипронефтеспецмонтаж г. Москва | | |
| Н. контр. | | Панова | | 04.83 | | | | |
| Утв. | | Кузнецов | | 4.83 | | | | |

Копировал — формат 11

ПВ5К.03.03.00СБ

50 √ (√)

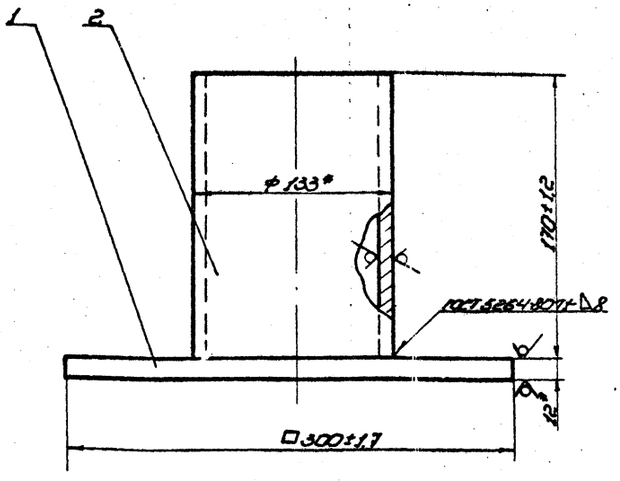


1. Электроды сварочные типа Э42А ГОСТ 9467-75.
2. * Размеры для справок.

| Изм. | Лист | № докум. | Подп. | Дата | ПВ5К.03.03.00СБ | | | |
|---|---|---|---|---|---|---|---|---|
| Разраб. | | Числова | | 04.83 | Ось вертикальная | Лит. | Масса | Масштаб |
| Пров. | | | | | Сборочный чертеж | И | 13,4 | 1:25 |
| Т. контр. | | | | | | Лист | Листов 1 | |
| ГИП | | Тюрин | | 4.83 | | Гипронефтеспецмонтаж г. Москва | | |
| Н. контр. | | Панова | | 04.83 | | | | |
| Утв. | | Кузнецов | | 4.83 | | | | |

Копировал — формат 11

ПВ5К.03.00.05

25 √ (√)

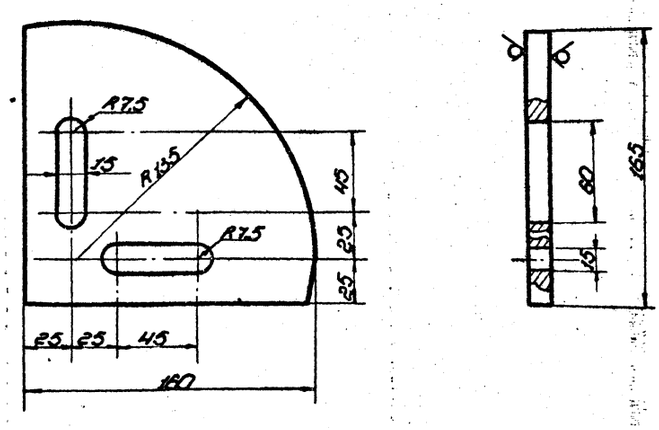


Неуказанные предельные отклонения размеров:
отверстий - H16;
валов - h16;
остальных - $\pm\frac{\pi 16}{2}$.

| Изм. | Лист | № докум. | Подп. | Дата | ПВ5К.03.00.05 | | | |
|---|---|---|---|---|---|---|---|---|
| Разраб. | | Числова | | 04.83 | Угловой сектор | Лит. | Масса | Масштаб |
| Пров. | | | | | | И | 1,7 | 1:2 |
| Т. контр. | | | | | | Лист | Листов | |
| ГИП | | Тюрин | | 4.83 | Полоса $\frac{10\times160\ ГОСТ\ 103\text{-}76}{Ст.\ 3\ ГОСТ\ 535\text{-}79}$ | Гипронефтеспецмонтаж г. Москва | | |
| Н. контр. | | Панова | | 04.83 | | | | |
| Утв. | | Кузнецов | | 4.83 | | | | |

Копировал — формат 11

## ПВ31.01.00.02

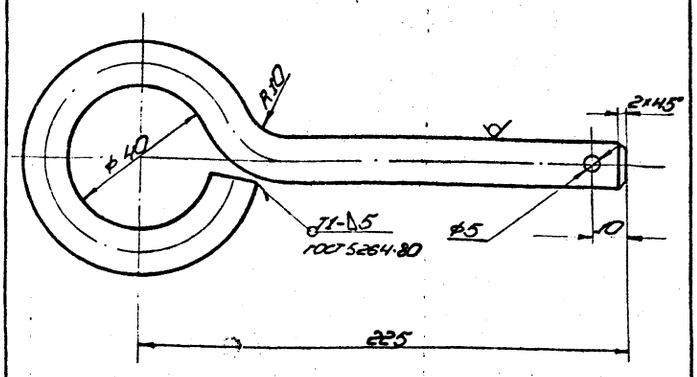


1. Электроды сварочные типа Э42А ГОСТ 9467-75.
2. Неуказанные предельные отклонения размеров:
   отверстий - H16,
   валов - h16,
   остальных - $\pm\frac{IT16}{2}$.
3. Длина заготовки 350 мм.

| Изм. | Лист | № докум. | Подп. | Дата |
|---|---|---|---|---|
| Разраб. | | Кузьмина | | 4.83 |
| Пров. | | Числова | | 04.83 |
| Т. контр. | | | | |
| ГИП | | Тюрин | | 4.83 |
| Н. контр. | | Панова | | 4.83 |
| Утв. | | Кузнецов | | 4.83 |

ПВ31.01.00.02

Штырь

| Лит. | Масса | Масштаб |
|---|---|---|
| И | 0,3 | 1:1 |

Лист | Листов 1

Круг В12 ГОСТ 2590-71 / Ст.3 ГОСТ 535-79

Гипронефтеспецмонтаж г. Москва

Копировал | формат 11

| Форма | Зона | Поз. | Обозначение | Наименование | Кол. | Примечание |
|---|---|---|---|---|---|---|
| | | | | Документация | | |
| 11 | | | ПВ31.01.00.00 СБ | Сборочный чертеж | | |
| | | | | Сборочные единицы | | |
| | | 1 | ПВ31.01.01.00 | Крестовина | 1 | |
| | | | | Детали | | |
| | | 2 | ПВ31.01.00.01 | Щека | 1 | |
| | | 3 | ПВ31.01.00.02 | Штырь | 1 | |
| | | | | Стандартные изделия | | |
| | | 4 | | Болт М20×70 ГОСТ 7798-70 | 4 | |
| | | 5 | | Гайка М20 ГОСТ 5915-70 | 4 | |
| | | 6 | | Шплинт 5×20 ГОСТ 397-79 | 1 | |

| Изм. | Лист | № докум. | Подп. | Дата |
|---|---|---|---|---|
| Разраб. | | Кузьмина | | 4.83 |
| Провер. | | Числова | | 04.83 |
| ГИП | | Тюрин | | 4.83 |
| Н. контр. | | Панова | | 4.83 |
| Утв. | | Кузнецов | | 4.83 |

ПВ31.01.00.00

Приспособление для раскатки рулонов

| Лит. | Лист | Листов |
|---|---|---|
| | | |

Гипронефтеспецмонтаж г. Москва

Копировал | формат 11

## ПВ31.01.00.00 СБ

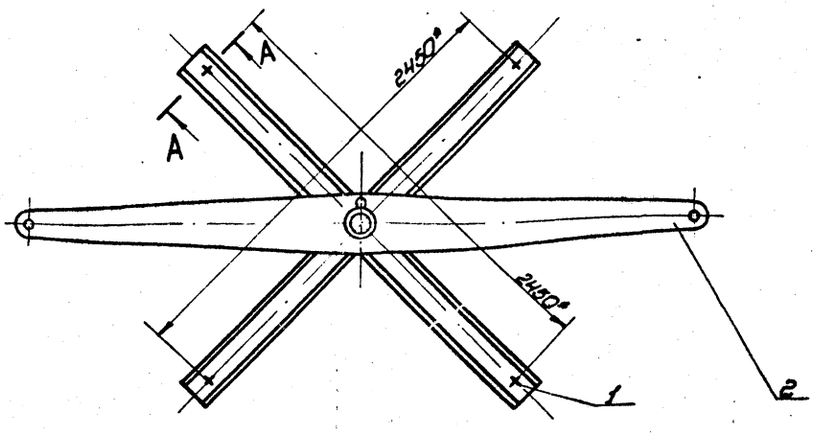





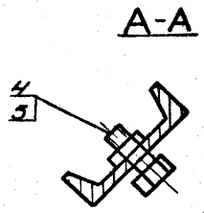


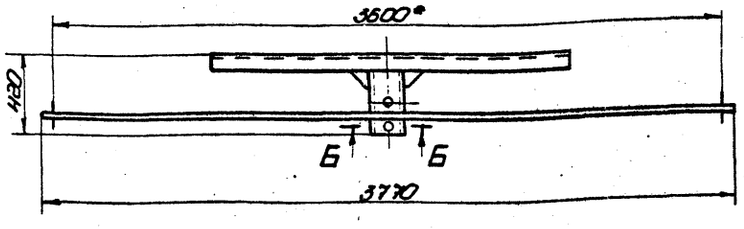


* Размеры для справок.

| Изм. | Лист | № докум. | Подп. | Дата |
|---|---|---|---|---|
| Разраб. | | Кузьмина | | 4.83 |
| Провер. | | Числова | | 04.83 |
| Т. контр. | | | | |
| ГИП | | Тюрин | | 4.83 |
| Н. контр. | | Панова | | 4.83 |
| Утв. | | Кузнецов | | 4.83 |

ПВ31.01.00.00 СБ

Приспособление для раскатки рулонов. Сборочный чертеж

| Лит. | Масса | Масштаб |
|---|---|---|
| И | 170,0 | 1:25 |

Лист | Листов 1

Гипронефтеспецмонтаж г. Москва

Копировал | формат 12

Инв. № подл. | Подп. и дата | Взам. инв. № | Инв. № дубл. | Подп. и дата | Инв. № подл. | Подп. и дата

ПВ31.01.01.01

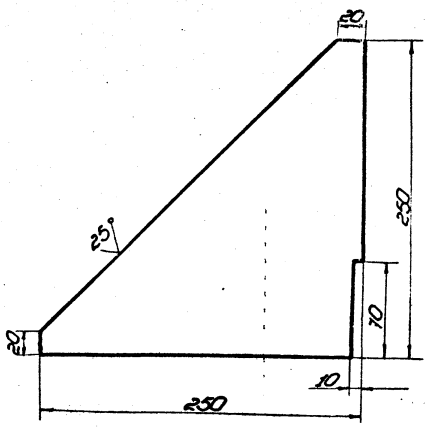


Неуказанные предельные отклонения размеров: валов - h16

| | | | | | | | | |
|---|---|---|---|---|---|---|---|---|
| Изм. | Лист | № докум. | Подп. | Дата | ПВ31.01.01.01 | | | |
| Разраб. | | Кузнецова | | 4.91 | Косынка | Лит. | Масса | Масштаб |
| Провер. | | Числова | | 04.83 | | И | 2.0 | 1:2,5 |
| Т. контр. | | | | | | Лист | Листов 1 | |
| ГИП | | Тюрин | | 4.91 | | Гипронефтеспецмонтаж г. Москва | | |
| Н. контр. | | Попова | | 4.91 | | | | |
| Утв. | | Кузнецова | | 4.91 | | | | |

Копировал | Формат А1

ПВ31.01.01.00СБ

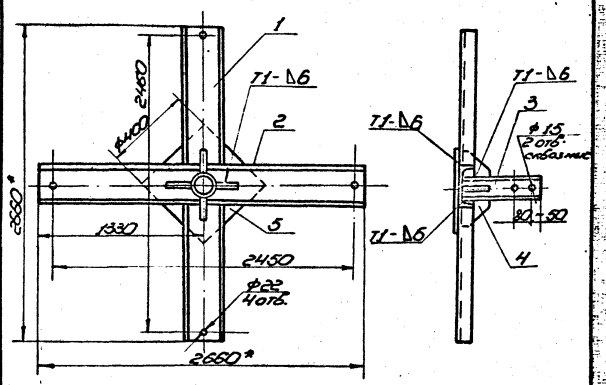


1. Сварные швы по ГОСТ 5264-80. Электроды сварочные типа Э42А ГОСТ 9467-75.
2. Неуказанные предельные отклонения размеров: отверстий - H16; валов - h16; остальных - $\pm \frac{IT16}{2}$.
3. Шероховатость поверхностей реза для дет. Б4 - $\sqrt{25}$.
4. * Размеры для справок.

| | | | | | | | | |
|---|---|---|---|---|---|---|---|---|
| Изм. | Лист | № докум. | Подп. | Дата | ПВ31.01.01.00СБ | | | |
| Разраб. | | Кузнецова | | 4.83 | Крестовина | Лит. | Масса | Масштаб |
| Провер. | | Числова | | 04.83 | Сборочный чертеж | И | 115,0 | 1:20 |
| Т. контр. | | | | | | Лист | Листов 1 | |
| ГИП | | Тюрин | | 4.91 | | Гипронефтеспецмонтаж г. Москва | | |
| Н. контр. | | Попова | | 4.91 | | | | |
| Утв. | | Кузнецова | | 4.83 | | | | |

Копировал | Формат А1

| Формат | Зона | Поз. | Обозначение | Наименование | Кол. | Примечание |
|---|---|---|---|---|---|---|
| | | | | Документация | | |
| А1 | | | ПВ31.01.01.00 | Сборочный чертеж | | |
| | | | | Детали | | |
| Б4 | | 1 | ПВ31.01.01.01 | Швеллер | | |
| | | | | Швеллер 18 ГОСТ 8240-72 / Ст. 3 ГОСТ 535-79 | | |
| | | | | L = 1240 | 2 | 20,5 кг |
| Б4 | | 2 | ПВ31.01.01.02 | Швеллер | | |
| | | | | Швеллер 18 ГОСТ 8240-72 / Ст. 3 ГОСТ 535-79 | | |
| | | | | L = 2660 | 1 | 43,5 кг |
| Б4 | | 3 | ПВ31.01.01.03 | Труба | | |
| | | | | Труба 159×8 ГОСТ 8732-78 / В10 ГОСТ 9731-74 | | |
| | | | | L = 450 | 1 | 13,5 кг |
| А1 | | 4 | ПВ31.01.01.04 | Косынка | 4 | |
| А2 | | 5 | ПВ31.01.01.05 | Подкладка | | |
| | | | | Лист 6 ГОСТ 19903-74 / Ст. 3 ГОСТ 14637-79 | | |
| | | | | 400×400 | 1 | 100 кг |

| | | | | | | | | |
|---|---|---|---|---|---|---|---|---|
| Изм. | Лист | № докум. | Подп. | Дата | ПВ31.01.01.00 | | | |
| Разраб. | | Кузнецова | | 4.83 | Крестовина | Лит. | Масса | Масштаб |
| Провер. | | Числова | | 04.83 | | И | 1 | |
| ГИП | | Тюрин | | 4.91 | | Гипронефтеспецмонтаж г. Москва | | |
| Н. контр. | | Попова | | 4.91 | | | | |
| Утв. | | Кузнецова | | 4.83 | | | | |

Копировал | Формат А1

ПВ31.01.00.01

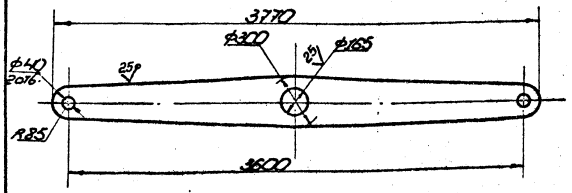


Неуказанные предельные отклонения размеров: отверстий - H16; валов - h16; остальных - $\pm \frac{IT16}{2}$.

| | | | | | | | | |
|---|---|---|---|---|---|---|---|---|
| Изм. | Лист | № докум. | Подп. | Дата | ПВ31.01.00.01 | | | |
| Разраб. | | Кузнецова | | 4.83 | Щека | Лит. | Масса | Масштаб |
| Провер. | | Числова | | 04.83 | | И | 45,0 | 1:20 |
| Т. контр. | | | | | | Лист | Листов 1 | |
| ГИП | | Тюрин | | 4.91 | | Гипронефтеспецмонтаж г. Москва | | |
| Н. контр. | | Попова | | 04.91 | | | | |
| Утв. | | Кузнецова | | 4.83 | | | | |

Копировал | Формат А1

Инв. № подл. | Подп. и дата | Взам. инв. № | Инв. № дубл. | Подп. и дата | Инв. № подл. | Подп. и дата

т.п. 704-1-166.84 ал 8

т. пр. 704-1-165.84 а 8

## ПВ21.04.00.01

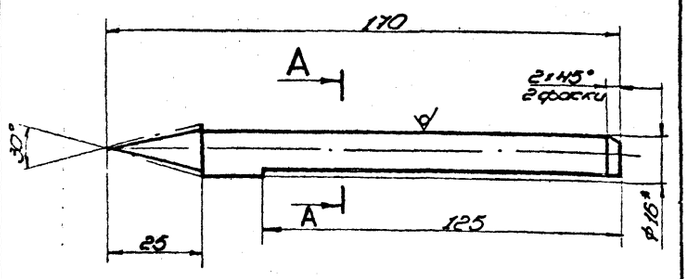


А–А повернуто

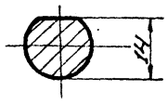


1. Неуказанные предельные отклонения размеров: валов – h16; остальных – $\pm\frac{IT16}{2}$
2. * Размер для справок.

| Изм. | Лист | № докум. | Подп. | Дата |
|---|---|---|---|---|
| Разраб. | | Кузьмина | | 4.83 |
| Пров. | | Числова | | 04.83 |
| Т. контр. | | | | |
| Гип. | | Тюрин | | 4.83 |
| Н. контр. | | Панова | | 4.83 |
| Утв. | | Кузнецов | | 4.83 |

ПВ21.04.00.01

Чертилка

Резец с твердосплавной пластиной ГОСТ 5688-61

| Лит. | Масса | Масштаб |
|---|---|---|
| И | 0,2 | 1:1 |

Лист | Листов 1

Гипромефтеспецмонтаж г. Москва

Копировал | формат 11

| Формат | Зона | Поз. | Обозначение | Наименование | Кол. | Примечание |
|---|---|---|---|---|---|---|
| | | | | Документация | | |
| 12 | | | ПВ21.04.00.00СБ | Сборочный чертеж | | |
| | | | | Сборочные единицы | | |
| 11 | | 1 | ПВ21.04.01.00 | Ось | 1 | |
| 11 | | 2 | ПВ21.04.02.00 | Кронштейн | 1 | |
| 11 | | 3 | ПВ21.04.03.00 | Штанга | 1 | |
| 11 | | 4 | ПВ21.04.04.00 | Движок | 1 | |
| | | | | Детали | | |
| 11 | | 5 | ПВ21.04.00.01 | Чертилка | 1 | |
| 11 | | 6 | ПВ21.04.00.02 | Ось | 1 | |
| | | | | Стандартные изделия | | |
| | | 7 | | Болт М12×26.58.013 ГОСТ 7798-70 | 2 | |
| | | 8 | | Шайба 20-002 ГОСТ 11371-79 | 2 | |
| | | 9 | | Шплинт 4×32-002 ГОСТ 397-79 | 2 | |

| Изм. | Лист | № докум. | Подп. | Дата |
|---|---|---|---|---|
| Разраб. | | Кузьмина | | 4.83 |
| Пров. | | Числова | | 4.83 |
| Гип. | | Тюрин | | 4.83 |
| Н. контр. | | Панова | | 4.83 |
| Утв. | | Кузнецов | | 4.83 |

ПВ21.04.00.00

Приспособление для разметки днища

| Лит. | Лист | Листов |
|---|---|---|
| И | | 1 |

Гипромефтеспецмонтаж г. Москва

Копировал | формат 11

## ПВ21.04.00.00СБ

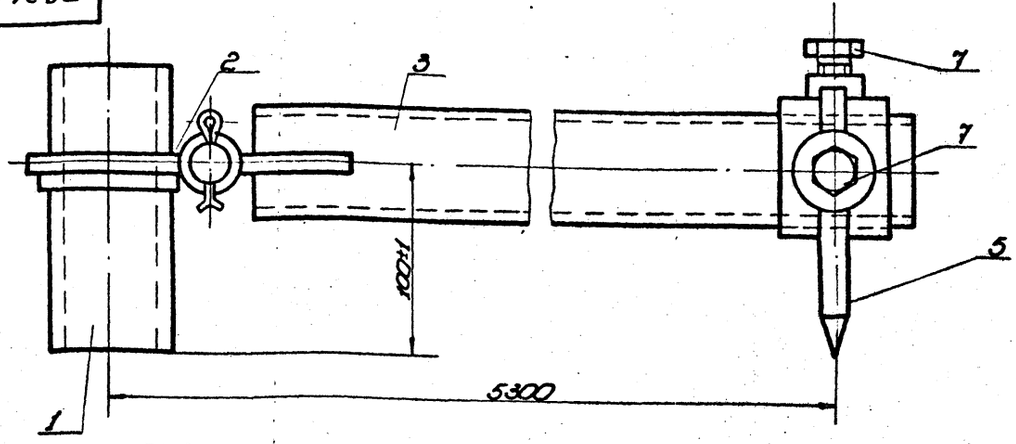


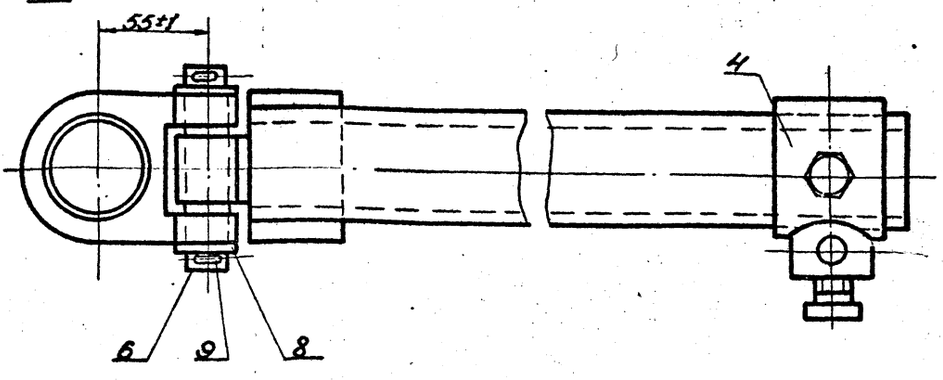


| Изм. | Лист | № докум. | Подп. | Дата |
|---|---|---|---|---|
| Разраб. | | Кузьмина | | 4.83 |
| Пров. | | Числова | | 04.83 |
| Т. контр. | | | | |
| Гип. | | Тюрин | | 4.83 |
| Н. контр. | | Панова | | 4.83 |
| Утв. | | Кузнецов | | 4.83 |

ПВ21.04.00.00СБ

Приспособление для разметки днища

Сборочный чертеж

| Лит. | Масса | Масштаб |
|---|---|---|
| И | 60,0 | 1:2 |

Лист | Листов 1

Гипромефтеспецмонтаж г. Москва

Копировал | формат 22

| Зона | Поз. | Обозначение | Наименование | Кол. | Примечание |
|---|---|---|---|---|---|
| | | | Документация | | |
| | | ПВ21.04.03.00СБ | Сборочный чертеж | | |
| | | | Детали | | |
| 11 | 1 | ПВ21.04.03.01 | Пластина | | |
| 64 | 2 | ПВ21.04.03.02 | Втулка | | |
| | | | Круг В30 ГОСТ 2590-71 / ст.3 ГОСТ 535-79 | | |
| | | | L = 44 | 1 | 0,1 кг |
| 64 | 3 | ПВ21.04.03.03 | Труба | | |
| | | | Труба 57×6 ГОСТ 8732-78 / В10 ГОСТ 8731-74 | | |
| | | | L = 5255 | 1 | 39,7 кг |

| Изм. | Лист | № докум. | Подп. | Дата |
|---|---|---|---|---|
| Разраб. | | Кузьмина | | 4.83 |
| Пров. | | Числова | | 4.83 |
| ГИП | | Гидрин | | 4.83 |
| Н. контр. | | Панова | | 4.83 |
| Утв. | | Кузнецов | | 4.83 |

ПВ21.04.03.00

Штанга

Лит. И | Масса | Масштаб

Листов 1

Гипронефтеспецмонтаж г. Москва

Копировал

Формат А4

Инв. № подл. | Подп. и дата | Взам. инв. № | Инв. № дубл. | Подп. и дата

---

ПВ21.04.03.01

(√)А

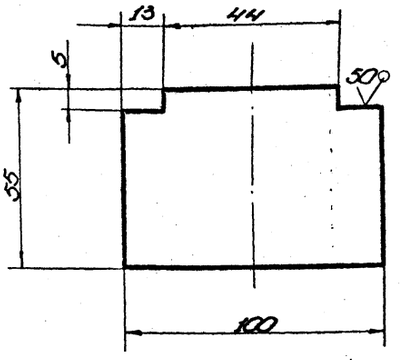


Неуказанные предельные отклонения размеров: валов - h16; остальных - $\pm \frac{IT16}{2}$

| Изм. | Лист | № докум. | Подп. | Дата |
|---|---|---|---|---|
| Разраб. | | Кузьмина | | 4.83 |
| Пров. | | Числова | | 4.83 |
| Т. контр. | | | | |
| ГИП | | Гидрин | | 4.83 |
| Н. контр. | | Панова | | 4.83 |
| Утв. | | Кузнецов | | 4.83 |

ПВ21.04.03.01

Пластина

Лит. | Масса | Масштаб: 1:1 | 0,3 | 1:2

Лист 1 | Листов 1

Лист 6-10 ГОСТ 103-76 / ст.3 ГОСТ 14637-79

Гипронефтеспецмонтаж г. Москва

Копировал

Формат А4

Инв. № подл. | Подп. и дата | Взам. инв. № | Инв. № дубл. | Подп. и дата

---

ПВ21.04.03.00СБ

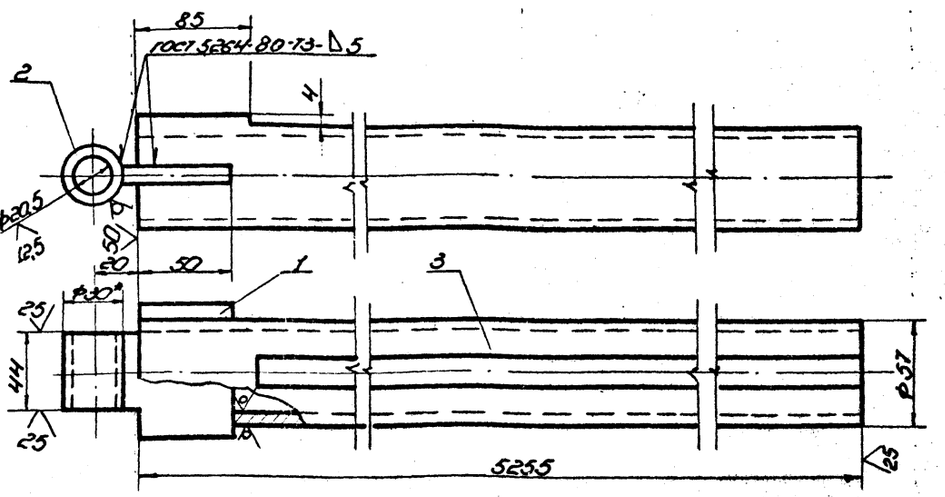


1. Электроды сварочные типа Э42А ГОСТ 9467-75.
2. Неуказанные предельные отклонения размеров: отверстий - H16, валов - h16, остальных - $\pm \frac{IT16}{2}$
3. Шероховатость поверхностей реза для дет. Б4 ▽50
4. * Размер для справок.

| Изм. | Лист | № докум. | Подп. | Дата |
|---|---|---|---|---|
| Разраб. | | Кузьмина | | 4.83 |
| Пров. | | Числова | | 4.83 |
| Т. контр. | | | | |
| ГИП | | Гидрин | | 4.83 |
| Н. контр. | | Панова | | 4.83 |
| Утв. | | Кузнецов | | 4.83 |

ПВ21.04.03.00СБ

Штанга

Сборочный чертеж

Лит. И | Масса 40,1 | Масштаб 1:2

Лист 1 | Листов 1

Гипронефтеспецмонтаж г. Москва

Копировал

Формат А2

Инв. № подл. | Подп. и дата | Взам. инв. № | Инв. № дубл. | Подп. и дата

т. п.р. 704-1-166.84 а.8

## Болт М12

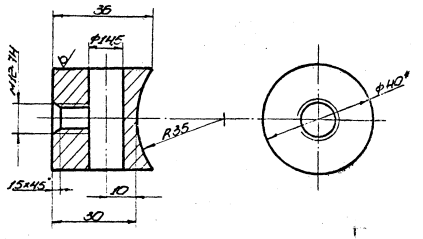


1. Неуказанные предельные отклонения размеров:
   отверстий - H16;
   валов - h 16;
   остальных - $\pm \frac{IT16}{2}$.
2. * Размер для справок.

| Изм. | Лист | № докум. | Подп. | Дата |
|---|---|---|---|---|
| Разраб. | | Кузнецов | | |
| Пров. | | Чистова | | |
| Т.контр. | | | | |
| Н.контр. | | Гаврин | | |
| Утв. | | Кузнецов | | |

ПВ21.04.04.03

Бобышка

Лит. И | Масса 0,25 | Масштаб 1:1

Лист | Листов 1

Круг Ø40 ГОСТ 2590-71
Ст.3 ГОСТ 535-79

Типомонтажстальконструкция МОНТАЖ г. Москва

Копировал | Формат А2

| Формат | Зона | Поз. | Обозначение | Наименование | Кол. | Примечание |
|---|---|---|---|---|---|---|
| | | | | Документация | | |
| А1 | | | ПВ21.04.04.00СБ | Сборочный чертеж | | |
| | | | | Детали | | |
| А1 | | 1 | ПВ21.04.04.01 | Бобышка | 1 | |
| БК | | 2 | ПВ21.04.04.02 | Труба 10х6 ГОСТ 8732-78 / Труба Ø10 ГОСТ 8731-74 | | |
| | | | | L=60 | 1 | 0,06 кг |
| А1 | | 3 | ПВ21.04.04.03 | Бобышка | | |

| Изм. | Лист | № докум. | Подп. | Дата |
|---|---|---|---|---|
| Разраб. | | Кузнецов | | |
| Пров. | | Чистова | | |
| Т.контр. | | Гаврин | | |
| Н.контр. | | Попова | | |
| Утв. | | Кузнецов | | |

ПВ21.04.04.00

Движок

Лит. | Лист | Листов

Типомонтажстальконструкция МОНТАЖ г. Москва

Копировал | Формат А2

## Шпонка

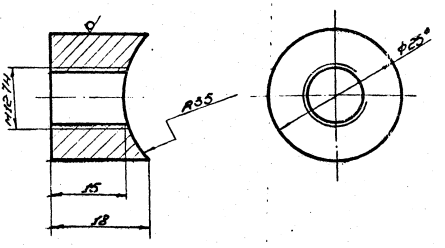


1. Неуказанные предельные отклонения размеров:
   валов - h 16;
   отверстий - H16;
2. * Размер для справок.

| Изм. | Лист | № докум. | Подп. | Дата |
|---|---|---|---|---|
| Разраб. | | Кузнецов | | |
| Пров. | | Чистова | | |
| Т.контр. | | | | |
| Н.контр. | | Гаврин | | |
| Утв. | | Кузнецов | | |

ПВ21.04.04.01

Бобышка

Лит. И | Масса 0,05 | Масштаб 2:1

Лист | Листов 1

Круг Ø14 ГОСТ 2590-71
Ст.3 ГОСТ 535-79

Типомонтажстальконструкция МОНТАЖ г. Москва

Копировал | Формат А2

## Электрод

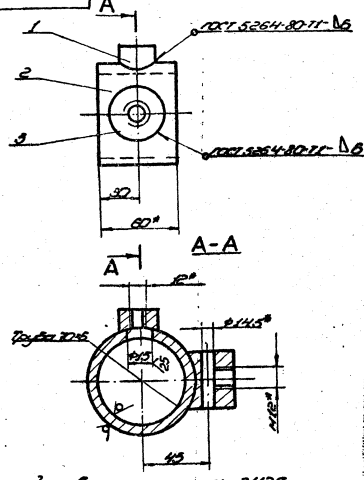


1. Электроды сварочные типа Э42А. ГОСТ 9467-75.
2. * Размер для справок.

| Изм. | Лист | № докум. | Подп. | Дата |
|---|---|---|---|---|
| Разраб. | | Кузнецов | | |
| Пров. | | Чистова | | |
| Т.контр. | | | | |
| Н.контр. | | Гаврин | | |
| Утв. | | Кузнецов | | |

ПВ21.04.04.00СБ

Движок

Сборочный чертеж

Лит. И | Масса 0,9 | Масштаб 1:2

Лист | Листов 1

Типомонтажстальконструкция МОНТАЖ г. Москва

Копировал | Формат А2

Инв.№ подл. | Подп. и дата | Взам.инв.№ | Инв.№ дубл. | Подп. и дата

Инв. № подл. | Подп. и дата | Взам. инв. № | Инв. № дубл. | Подп. и дата

| Формат | Зона | Поз. | Обозначение | Наименование | Кол. | Примечание |
|---|---|---|---|---|---|---|
| | | | | Документация | | |
| 11 | | | ПВ21.04.01.00СБ | Сборочный чертеж | | |
| | | | | Детали | | |
| 64 | | 1 | ПВ21.04.01.01 | Кольцо | | |
| | | | | Лист $\frac{6\text{-}10\ ГОСТ\ 19903\text{-}74}{Ст.3\ ГОСТ\ 14637\text{-}79}$ | | |
| | | | | D = 75, d = 58 | 1 | 0.15кг |
| 64 | | 2 | ПВ21.04.01.02 | Труба | | |
| | | | | Труба $\frac{57\times6\ ГОСТ\ 8732\text{-}79}{В\ 10\ ГОСТ\ 8731\text{-}74}$ | | |
| | | | | L = 150 | 1 | 1.1кг |

| Изм. | Кол.уч. | № докум. | Подп. | Дата |
|---|---|---|---|---|
| Разраб. | Кузнецов | | | V.83 |
| Пров. | Чижов | | | IV.83 |
| Т.контр. | | | | |
| Н.контр. | Попова | | | V.83 |
| Утв. | Кузнецов | | | V.83 |

ПВ21.04.01.00

Ось

Лит. И | Лист | Листов 1

Гипронефтеспецмонтаж г. Москва

Копировал

Формат А1

ПВ21.04.01.00СБ

1. Сварные швы по ГОСТ 5264-80. Электроды сварочные типа Э42А ГОСТ 9467-75.
2. Неуказанные предельные отклонения размеров: отверстий - H16, валов - h16, остальных - $\pm\frac{IT16}{2}$.
3. Шероховатость поверхностей рез. для дет. 64 - $\nabla 3$.
4. * Размеры для справок.

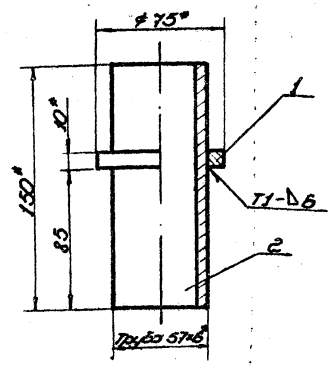


| Изм. | Кол.уч. | № докум. | Подп. | Дата |
|---|---|---|---|---|
| Разраб. | Кузнецов | | | V.83 |
| Пров. | Чижов | | | IV.83 |
| Т.контр. | | | | |
| ГИП | Тюрин | | | V.83 |
| Н.контр. | Попова | | | V.83 |
| Утв. | Кузнецов | | | V.83 |

ПВ21.04.01.00СБ

Ось

Сборочный чертеж

Лит. И | Масса 1.25 | Масштаб 1:2

Лист | Листов 1

Гипронефтеспецмонтаж г. Москва

Копировал

Формат А1

Альбом 4 ТМ 1-1991 ВОВ

ПВ21.04.00.02

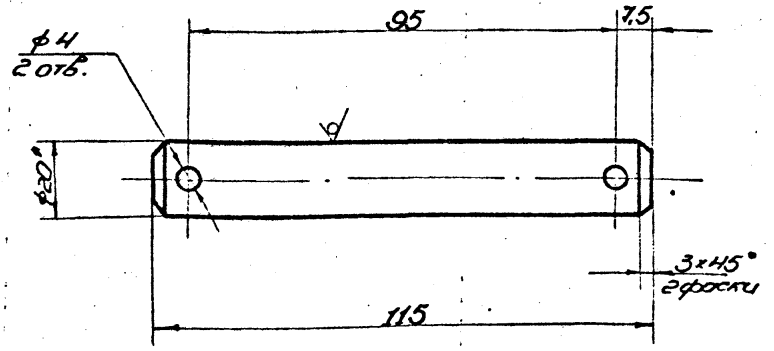


Неуказанные предельные отклонения размеров:
отверстий - H16;
валов - h16;
остальных - $\pm \frac{IT16}{2}$

| Изм. | Лист | № докум. | Подп. | Дата |
|---|---|---|---|---|
| Разраб. | | Кузнецова | | 4.83 |
| Пров. | | Числова | | 4.83 |
| Т. контр. | | | | |
| ГИП | | Тюрин | | 4.83 |
| Н. контр. | | Панова | | 4.83 |
| Утв. | | Кузнецов | | 4.83 |

Ось

| Лит. | Масса | Масштаб |
|---|---|---|
| И | 0,23 | 1:1 |
| Лист | Листов 1 | |

Круг В20 ГОСТ 2590-71 / Ст.3 ГОСТ 535-79

Гипронефтеспецмонтаж г. Москва

Копировал — Формат А2

ПВ21.04.02.01

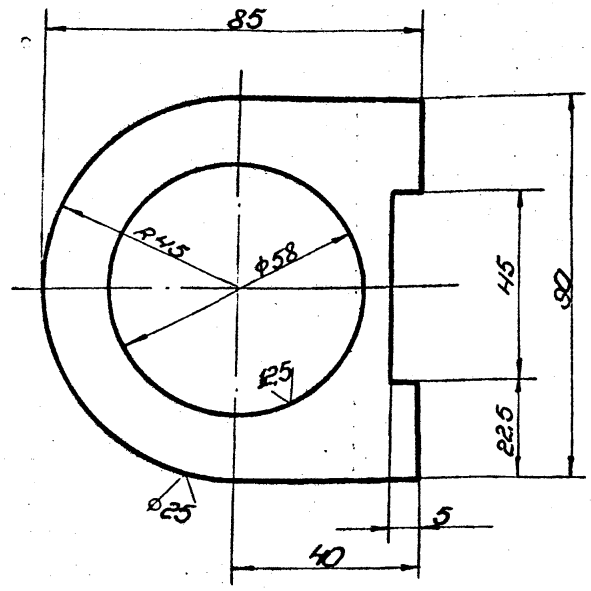


Предельные отклонения размеров:
отверстий - H16;
валов - h16;
остальных - $\pm \frac{IT16}{2}$

| Изм. | Лист | № докум. | Подп. | Дата |
|---|---|---|---|---|
| Разраб. | | Кузнецова | | 4.83 |
| Пров. | | Числова | | 4.83 |
| Т. контр. | | | | |
| ГИП | | Тюрин | | 4.83 |
| Н. контр. | | Панова | | 4.83 |
| Утв. | | Кузнецов | | 4.83 |

Пластина

| Лит. | Масса | Масштаб |
|---|---|---|
| И | 0,3 | 1:1 |
| Лист | Листов 1 | |

Лист 6-10 ГОСТ 19903-74 / Ст.3 ГОСТ 14637-69

Гипронефтеспецмонтаж г. Москва

Копировал — Формат А2

ПВ21.04.02.00СБ

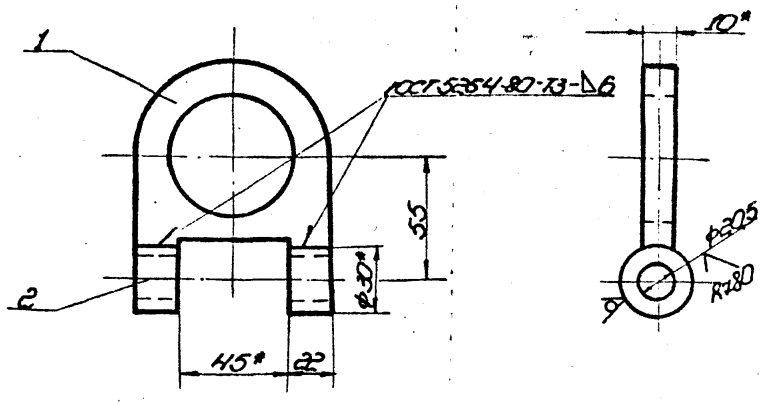


1. Электроды сварочные Э42А ГОСТ 9467-75.
2. Предельные отклонения размеров:
   валов h16; остальных - $\pm \frac{IT16}{2}$.
3. * Размер для справок.

| Изм. | Лист | № докум. | Подп. | Дата |
|---|---|---|---|---|
| Разраб. | | Кузнецова | | 4.83 |
| Пров. | | Числова | | 4.83 |
| Т. контр. | | | | |
| ГИП | | Тюрин | | 4.83 |
| Н. контр. | | Панова | | 4.83 |
| Утв. | | Кузнецов | | 4.83 |

Кронштейн сборочный чертеж

| Лит. | Масса | Масштаб |
|---|---|---|
| И | 0,35 | 1:2 |
| Лист | Листов 1 | |

Гипронефтеспецмонтаж г. Москва

Копировал — Формат А1

| Формат | Зона | Поз. | Обозначение | Наименование | Кол. | Прим. |
|---|---|---|---|---|---|---|
| | | | | **Документация** | | |
| А1 | | | ПВ21.04.02.00СБ | Сборочный чертеж | | |
| | | | | **Детали** | | |
| А1 | | 1 | ПВ21.04.02.01 | Пластина | 1 | |
| Б4 | | 2 | ПВ21.04.02.02 | Втулка | | |
| | | | | Круг В30 ГОСТ 2590-71 / Ст.3 ГОСТ 535-79 | | |
| | | | | L=22 | 2 | 0,25 кг |

ПВ21.04.02.00

Кронштейн

| Лит. | Масса | Масштаб |
|---|---|---|
| И | | 1:2 |
| Лист | Листов 1 | |

Гипронефтеспецмонтаж г. Москва

Копировал — Формат А1

Инв. № подл. | Подп. и дата | Взам. инв. № | Инв. № дубл. | Подп. и дата

ПВ51.06.00.01

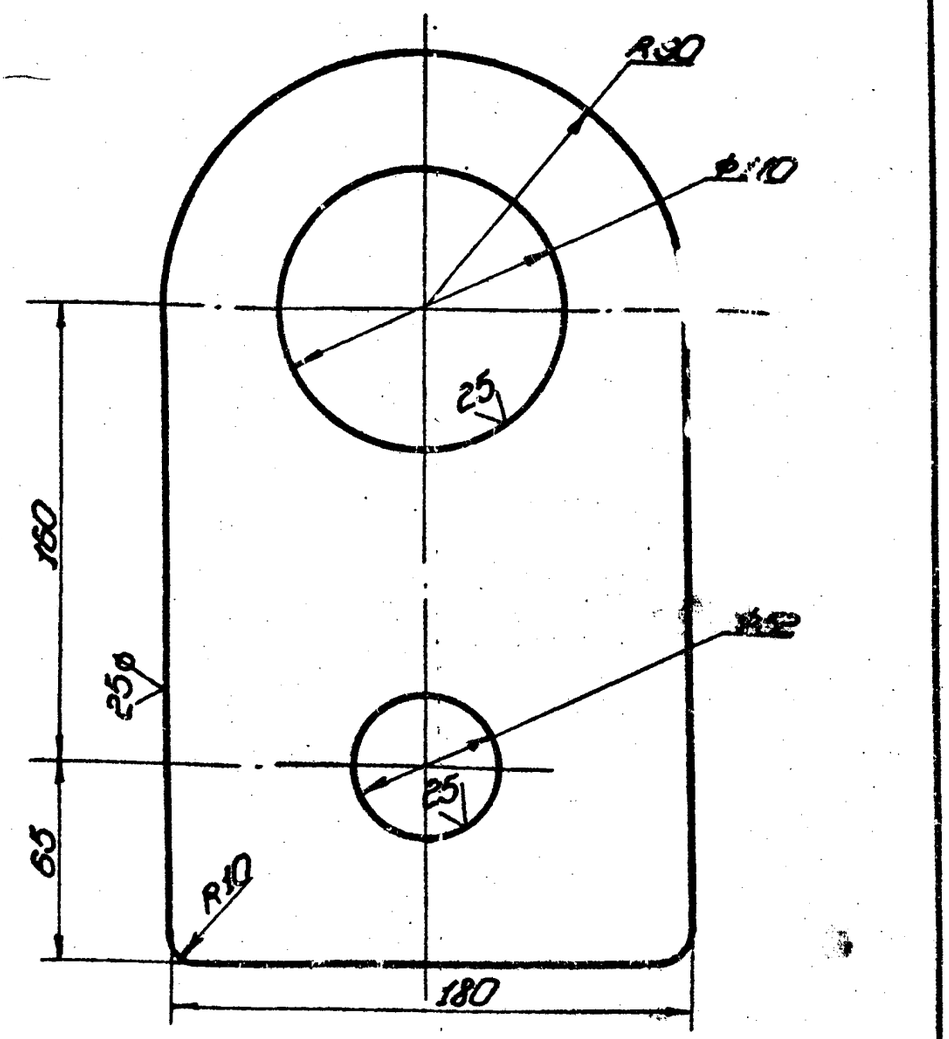


1. Неуказанные предельные отклонения размеров:
отверстий - H16,
валов - h16,
остальных - $\pm \frac{IT16}{2}$.

| | | | | | | | | |
|---|---|---|---|---|---|---|---|---|
| Изм. | Лист | № докум. | Подп. | Дата | ПВ51.06.00.01 | | | |
| Разраб. | | Кузьмичев | | 4.83 | Ухо | Лит. | Масса | Масштаб |
| Пров. | | Чистова | | 04.83 | | И | 5.0 | 1:2 |
| Т. контр. | | | | | | Лист | Листов 1 | |
| ГИП | | Тюрин | | 4.83 | Лист Б. ЛК 18 ОСТ 1 9203-74 ВСт3сп3 ГОСТ 14637-79 | Гипронефтеспецмонтаж г. Москва | | |
| Н. контр. | | Панова | | 04.83 | | | | |
| Утв. | | Кузнецов | | 4.83 | | | | |

Копировал | Формат А1

ПВ51.06.00.02

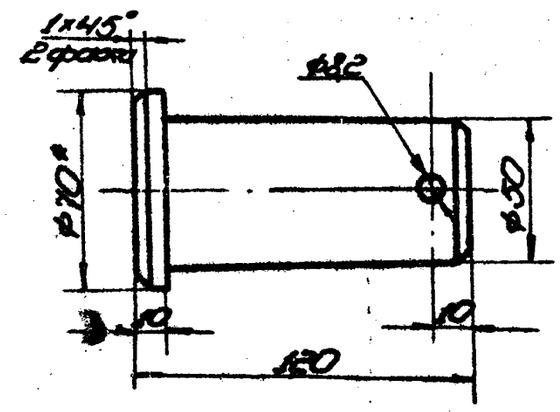


1. Неуказанные предельные отклонения размеров:
отверстий - H16,
валов - h16,
остальных - $\pm \frac{IT16}{2}$.
2. * Размер для справок.

| | | | | | | | | |
|---|---|---|---|---|---|---|---|---|
| Изм. | Лист | № докум. | Подп. | Дата | ПВ51.06.00.02 | | | |
| Разраб. | | Кузьмичев | | 4.83 | Полец | Лит. | Масса | Масштаб |
| Пров. | | Чистова | | 04.83 | | И | 1.6 | 1:2 |
| Т. контр. | | | | | | Лист | Листов 1 | |
| ГИП | | Тюрин | | 4.83 | Круг В.12 ГОСТ 2590-71 ВСт.3сп3 ГОСТ 380-71 | Гипронефтеспецмонтаж г. Москва | | |
| Н. контр. | | Панова | | 04.83 | | | | |
| Утв. | | Кузнецов | | 4.83 | | | | |

Копировал | Формат А3

ПВ51.06.00.00СБ

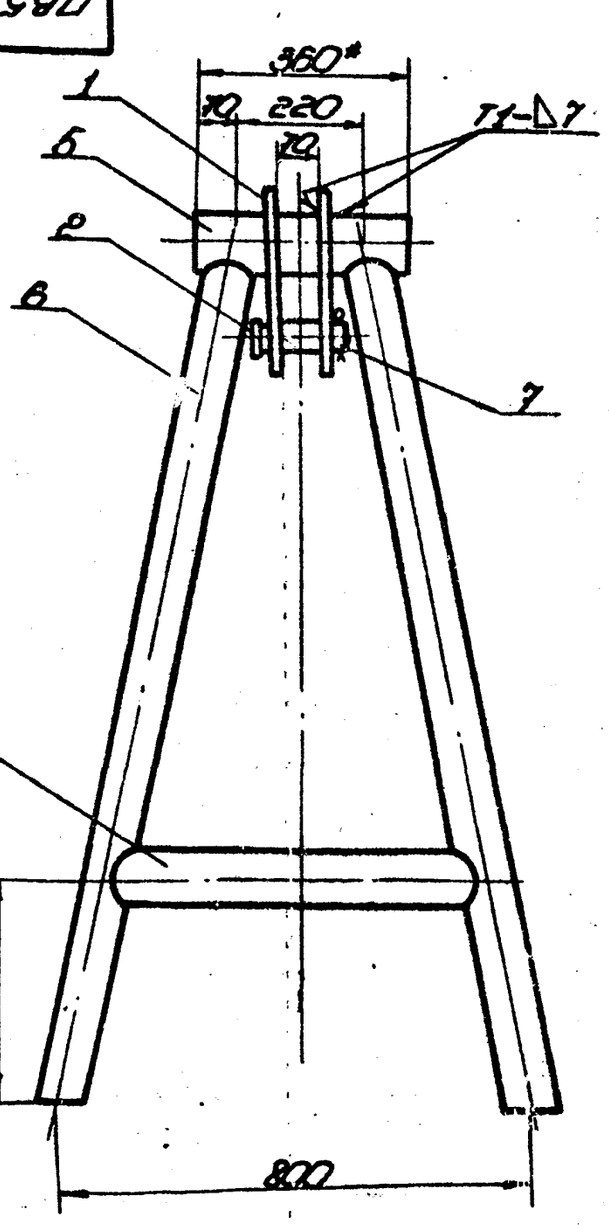


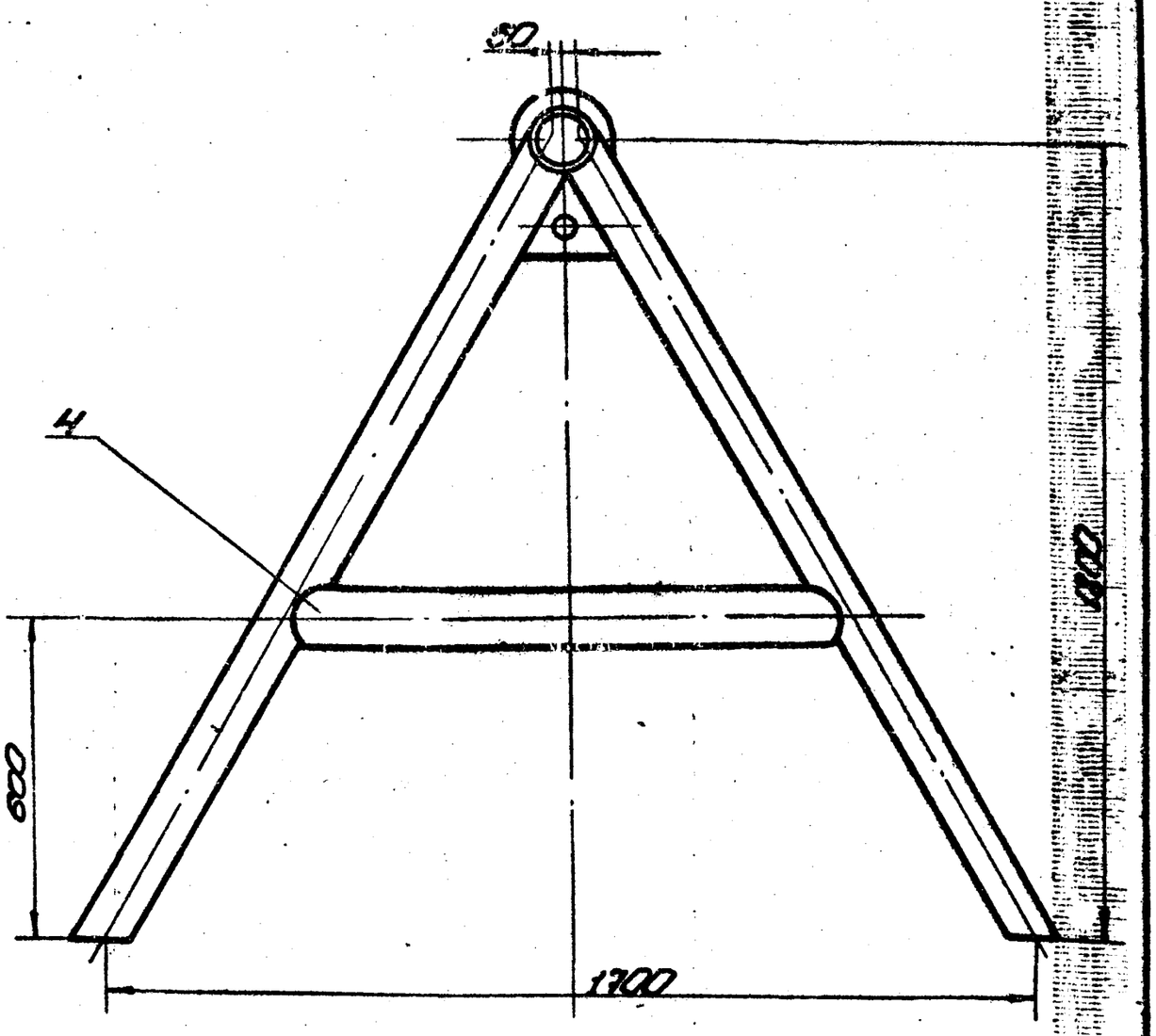


1. Сварные швы по ГОСТ 5264-80 электроды сварочные типа Э42А ГОСТ 9467-75.
2. Неуказанные предельные отклонения размеров:
отверстий - H16,
валов - h16,
остальных - $\pm \frac{IT16}{2}$.
3. Шероховатость поверхностей реза для дет. 64 - $\nabla 50$
4. * Размер для справок.

| | | | | | | | | |
|---|---|---|---|---|---|---|---|---|
| Изм. | Лист | № докум. | Подп. | Дата | ПВ51.06.00.00СБ | | | |
| Разраб. | | Кузьмичев | | 4.83 | Козлы для демонтажно-монтажной стойки. сварочный короткие | Лит. | Масса | Масштаб |
| Пров. | | Чистова | | 04.83 | | И | 1120 | 1:10 |
| Т. контр. | | | | | | Лист | Листов 1 | |
| ГИП | | Тюрин | | 4.83 | | Гипронефтеспецмонтаж г. Москва | | |
| Н. контр. | | Панова | | 04.83 | | | | |
| Утв. | | Кузнецов | | 4.83 | | | | |

Копировал | Формат А2

15-1273-2 Инв. 83-600

т.пр. 704-1-166,84 а 8

## ПВ5.52.00.00СБ

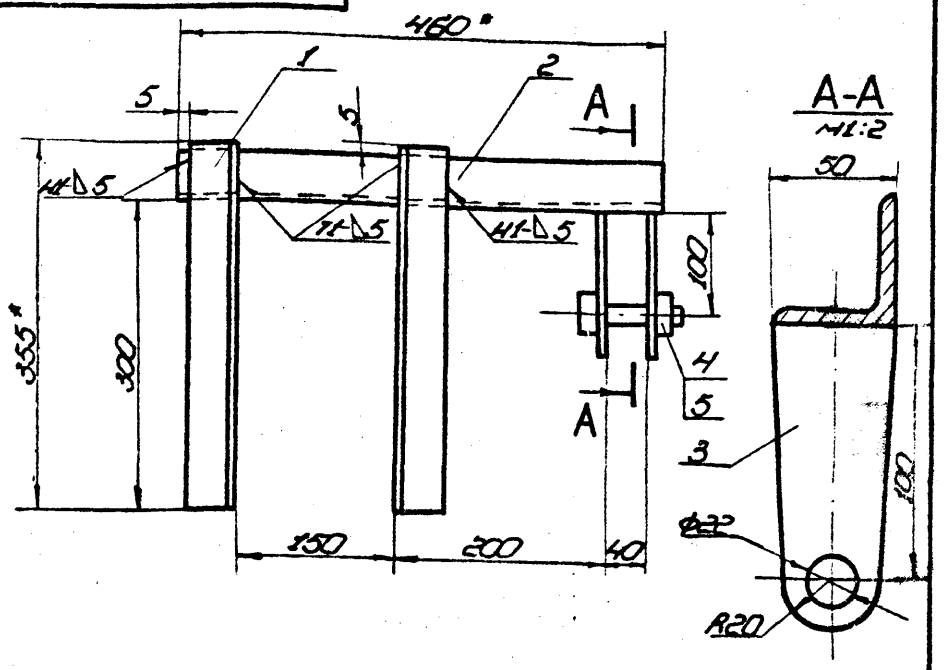


1. Сварные швы по ГОСТ 5264-80.
   Электроды сварочные типа Э42А ГОСТ 9467-75.
2. Неуказанные предельные отклонения размеров:
   отверстий - H16;
   валов - h16;
   остальных - $\pm\frac{IT16}{2}$
3. Шероховатость поверхностей реза для деталей Б4 50.
4. * Размеры для справок.

| Изм. | Лист | № докум. | Подп. | Дата |
|---|---|---|---|---|
| Разраб. | | Кузьмина | | 4.83 |
| Пров. | | Числова | | 04.83 |
| Т. контр. | | | | |
| ГИП | | Тюрин | | 4.83 |
| Н. контр. | | Панова | | 04.83 |
| Утв. | | Кузнецов | | 4.83 |

ПВ5.52.00.00СБ

Скоба для навешивания блока
Сборочный чертеж

| Лит. | Масса | Масштаб |
|---|---|---|
| И | 60 | 1:2 |

Лист | Листов 1

Гипронефтеспецмонтаж г. Москва

Копировал | формат 11

| Формат | Зона | Поз. | Обозначение | Наименование | Кол. | Примечание |
|---|---|---|---|---|---|---|
| | | | | Документация | | |
| 11 | | | ПВ5.52.00.00СБ | Сборочный чертеж | | |
| | | | | Детали | | |
| Б4 | | 1 | ПВ5.52.00.01 | Уголок | | |
| | | | | Уголок $\frac{Б\ 50\times50\times5\ ГОСТ\ 8509\text{-}72}{Ст.3\ ГОСТ\ 535\text{-}79}$ | | |
| | | | | L=355 | 2 | 1,3кг |
| Б4 | | 2 | ПВ5.52.00.02 | Уголок | | |
| | | | | Уголок $\frac{Б\ 50\times50\times5\ ГОСТ\ 8509\text{-}72}{Ст.3\ ГОСТ\ 535\text{-}79}$ | | |
| | | | | L=460 | 1 | 1,7кг |
| Б4 | | 3 | ПВ5.52.00.03 | Щека | | |
| | | | | Лист $\frac{Б8\ ГОСТ\ 19903\text{-}74}{Ст.3\ ГОСТ\ 14637\text{-}79}$ | | |
| | | | | 50×120 | 2 | 0,4кг |
| | | | | Стандартные изделия | | |
| | | 4 | | Болт М20×75.58 | | |
| | | | | ГОСТ 7798-70 | | |
| | | 5 | | Гайка М20 | | |
| | | | | ГОСТ 5915-70 | | |

| Изм. | Лист | № докум. | Подп. | Дата |
|---|---|---|---|---|
| Разраб. | | Кузьмина | | 4.83 |
| Пров. | | Числова | | 04.83 |
| ГИП | | Тюрин | | 4.83 |
| Н. контр. | | Панова | | 04.83 |
| Утв. | | Кузнецов | | 4.83 |

ПВ5.52.00.00

Скоба для навешивания блока

| Лит. | Лист | Листов |
|---|---|---|
| И | | 1 |

Гипронефтеспецмонтаж г. Москва

Копировал | формат 11

## ПВ51.06.00.03

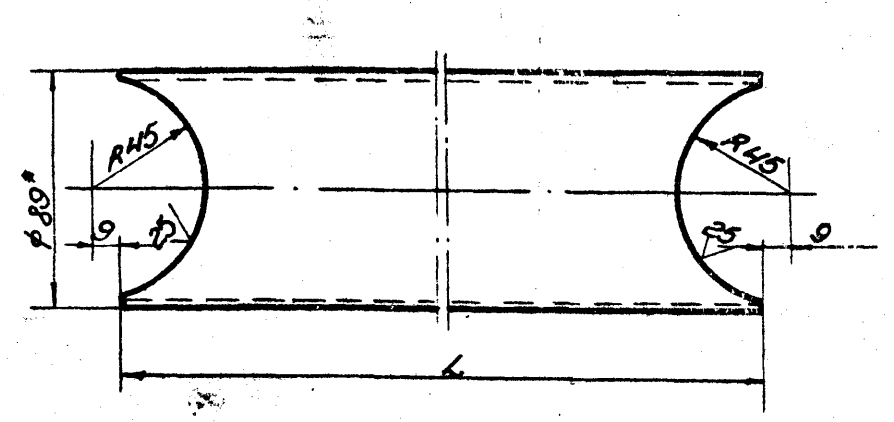


| Обозначение | L, мм | Масса, кг |
|---|---|---|
| ПВ51.06.00.03 | 650 | 5,45 |
| ПВ51.06.00.03-01 | 1170 | 9,0 |

1. Неуказанные предельные отклонения размеров:
   отверстий - H16;
   валов - h16,
   остальных - $\pm\frac{IT16}{2}$.
2. * Размер для справок.

| Изм. | Лист | № докум. | Подп. | Дата |
|---|---|---|---|---|
| Разраб. | | Кузьмина | | 4.83 |
| Пров. | | Числова | | 04.83 |
| Т. контр. | | | | |
| ГИП | | Тюрин | | 4.83 |
| Н. контр. | | Панова | | 04.83 |
| Утв. | | Кузнецов | | 4.83 |

ПВ51.06.00.03

Труба

| Лит. | Масса | Масштаб |
|---|---|---|
| И | См. табл. | 1:2 |

Лист | Листов 1

Труба $\frac{89\times4\ ГОСТ\ 8732\text{-}78}{А\ Ст.3сп\ ГОСТ\ 8731\text{-}74}$

Гипронефтеспецмонтаж г. Москва

Копировал | формат 11

| Формат | Зона | Поз. | Обозначение | Наименование | Кол. | Примечание |
|---|---|---|---|---|---|---|
| | | | | Документация | | |
| 12 | | | ПВ51.06.00.00СБ | Сборочный чертеж | | |
| | | | | Детали | | |
| 11 | | 1. | ПВ51.06.00.01 | Ухо | 2 | |
| 11 | | 2 | ПВ51.06.00.02 | Палец | 1 | |
| 11 | | 3 | ПВ51.06.00.03 | Труба | 2 | |
| | | 4 | ПВ51.06.00.03-01 | Труба | 2 | |
| Б4 | | 5 | ПВ51.06.00.04 | Труба | | |
| | | | | Труба $\frac{108\times7\ ГОСТ\ 8732\text{-}78}{А\ Ст.3сп\ ГОСТ\ 8731\text{-}74}$ | | |
| | | | | L=360 | 1 | 6,3кг |
| Б4 | | 6 | ПВ51.06.00.05 | Стойка | | |
| | | | | Труба $\frac{89\times4\ ГОСТ\ 8732\text{-}78}{А\ Ст.3сп\ ГОСТ\ 8731\text{-}74}$ | | |
| | | | | L=2000 | 4 | 17,0кг |
| | | | | Стандартные изделия | | |
| | | | | Шплинт 8×55 | | |
| | | | | ГОСТ 397-79 | 1 | |

| Изм. | Лист | № докум. | Подп. | Дата |
|---|---|---|---|---|
| Разраб. | | Кузьмина | | 4.83 |
| Пров. | | Числова | | 04.83 |
| ГИП | | Смирнова | | 4.83 |
| Н. контр. | | Панова | | 04.83 |
| Утв. | | Кузнецов | | 4.83 |

ПВ51.06.00.00

Козлы для демонтажа монтажной стойки

| Лит. | Лист | Листов |
|---|---|---|
| И | | 1 |

Гипронефтеспецмонтаж г. Москва

Копировал

Инв.№ подл. | Подп. и дата | Взам. инв.№ | Инв.№ дубл. | Подп. и дата

Альбом 1. Инв.№ 7СУ-1-166.84 ал 8

1ПВ12.01.00.00

25 V(V)

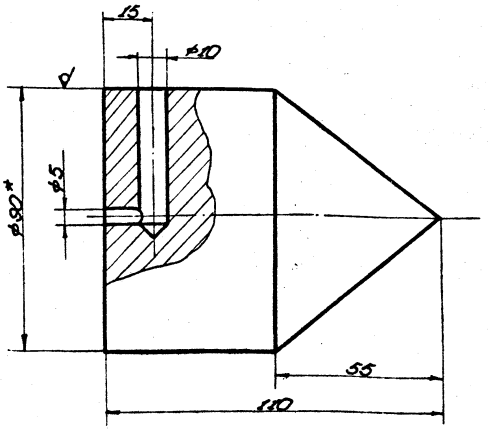


1. Неуказанные предельные отклонения размеров: отверстий - H16; остальных - ±IT16/2.
2. * Размер для справок.

| | | | | | | | | | |
|---|---|---|---|---|---|---|---|---|---|
| Изм. | Кол. | Лист | № докум. | Подп. | Дата | 1ПВ12.01.00.00 | | | |
| Разраб. | | | Кузнецова | | 04.83 | Отвес | Лит. | Масса | Масштаб |
| Пров. | | | Числова | | 04.83 | | И | 4.0 | 1:1 |
| Т.контр. | | | | | | | Лист | Листов 1 | |
| ГИП | | | Гарин | | 04.83 | Круг В-90 ГОСТ 2590-71 / Ст.3 ГОСТ 535-79 | Типомонтажный монтаж г. Москва | | |
| Н.контр. | | | Палова | | 04.83 | | | | |
| Утв. | | | Кузнецова | | 04.83 | | | | |

Копировал Формат А1

1ПВ12.02.00.00

А (V)

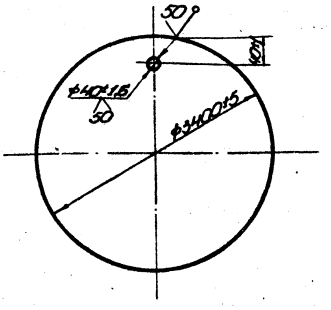


| | | | | | | | | | |
|---|---|---|---|---|---|---|---|---|---|
| Изм. | Кол. | Лист | № докум. | Подп. | Дата | 1ПВ12.02.00.00 | | | |
| Разраб. | | | Кузнецова | | 04.83 | Сегодон | Лит. | Масса | Масштаб |
| Пров. | | | Числова | | 04.83 | | И | 3.70 | 1:20 |
| Т.контр. | | | | | | | Лист | Листов 1 | |
| ГИП | | | Гарин | | 04.83 | Круг В-8 ГОСТ 2590-71 / Ст.3 ГОСТ 1133-71 | Типомонтажный монтаж г. Москва | | |
| Н.контр. | | | Палова | | 04.83 | | | | |
| Утв. | | | Кузнецова | | 04.83 | | | | |

Копировал Формат А1

1ПВ81.04.00.00СБ

50 V(V)

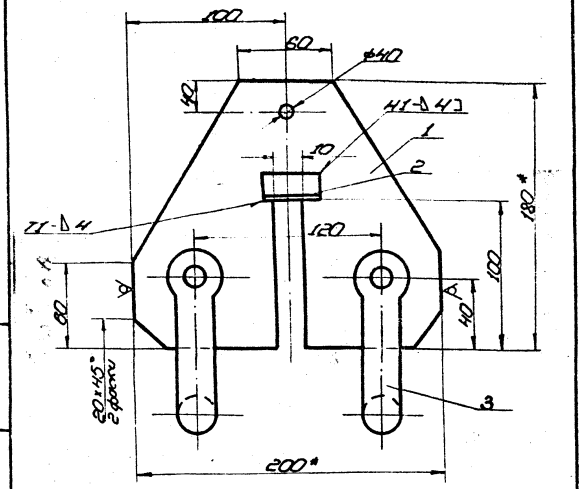


1. Сварные швы по ГОСТ 5264-80. Электроды сварочные типа Э42А ГОСТ 9467-75.
2. Неуказанные предельные отклонения размеров: отверстий - H16; валов - h16; остальных - ±IT16/2.
3. * Размеры для справок.

| | | | | | | | | | |
|---|---|---|---|---|---|---|---|---|---|
| Изм. | Кол. | Лист | № докум. | Подп. | Дата | 1ПВ81.04.00.00СБ | | | |
| Разраб. | | | Кузнецова | | 04.83 | Кронштейн для расчалок. Сборочный чертеж | Лит. | Масса | Масштаб |
| Пров. | | | Числова | | 04.83 | | И | 4.14 | 1:2 |
| Т.контр. | | | | | | | Лист | Листов 1 | |
| ГИП | | | Гарин | | 04.83 | | Типомонтажный монтаж г. Москва | | |
| Н.контр. | | | Палова | | 04.83 | | | | |
| Утв. | | | Кузнецова | | 04.83 | | | | |

Копировал Формат А1

| Формат | Зона | Поз. | Обозначение | Наименование | Кол. | Примечание |
|---|---|---|---|---|---|---|
| | | | | Документация | | |
| А1 | | | 1ПВ81.04.00.00СБ | Сборочный чертеж | | |
| | | | | Детали | | |
| А4 | | 1 | 1ПВ81.04.00.01 | Пластина | | |
| | | | | В-10 ГОСТ 19903-74 / Лист Ст.3 ГОСТ 19851-79 | | |
| | | | | 180×200 | 1 | 3кг |
| Б4 | | 2 | 1ПВ81.04.00.02 | Опора | | |
| | | | | Уголок Б-45×45×5 ГОСТ 8509-72 / Ст.3 ГОСТ 535-79 | | |
| | | | | L=50 | 2 | 0,1кг |
| | | | | Стандартные изделия | | |
| | | | | Скоба СР-2,1 ОСТ 5.2312-79 | 2 | |

| | | | | | | | | | |
|---|---|---|---|---|---|---|---|---|---|
| Изм. | Кол. | Лист | № докум. | Подп. | Дата | 1ПВ81.04.00.00 | | | |
| Разраб. | | | Кузнецова | | 04.83 | Кронштейн для расчалок | Лит. | Масса | Масштаб |
| Пров. | | | Числова | | 04.83 | | И | | |
| Т.контр. | | | | | | | Лист | Листов 1 | |
| ГИП | | | Гарин | | 04.83 | | Типомонтажный монтаж г. Москва | | |
| Н.контр. | | | Палова | | 04.83 | | | | |
| Утв. | | | Кузнецова | | 04.83 | | | | |

Копировал Формат А1

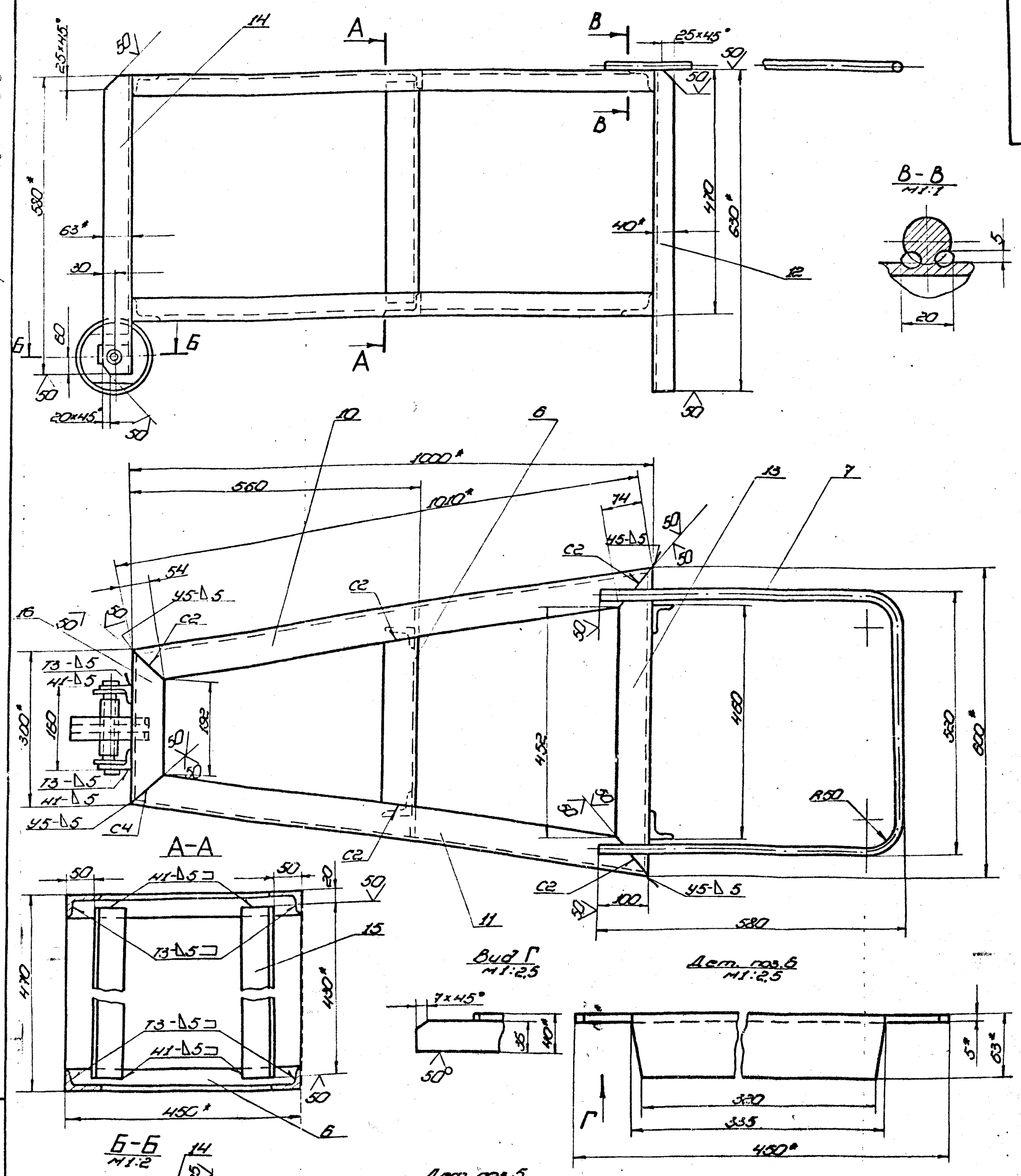


1. Сварные швы по ГОСТ 5264-80. Электроды типа Э42А. ГОСТ 9467-75. Шов №1. - сварка ручная электродуговая.
2. Неуказанные предельные отклонения размеров: отверстий H16; валов h16; остальных $\pm\frac{IT16}{2}$.
3.* Размеры для справок.
4.** Отверстие Ф25 в дет. поз.5 сверлить после сварки.

| | | | | | | | | |
|---|---|---|---|---|---|---|---|---|
| Изм. | Лист | № докум. | Подп. | Дата | ПВ8.05.00.00СБ | | | |
| Разраб. | | Кузьмина | | 4.83 | Упор клиновой | Лит. | Масса | Масштаб |
| Пров. | | Числова | | 4.83 | Сборочный чертеж | И | 45,5 | 1:5 |
| Т. контр. | | | | | | Лист | Листов 1 | |
| Н. контр. | | Тюрин | | 4.83 | | Гипронефтеспецмонтаж г. Москва | | |
| Утв. | | Панова | | 4.83 | | | | |
| | | Кузнецов | | 4.83 | | | | |

Копировал

Формат 22

Инв. № подл. | Подп. и дата | Взам. инв. № | Инв. № дубл. | Подп. и дата

т.пр. 704-1-166.84 а 8

т.пр. 704-1-166.84 а.8

ПВ8.05.0004

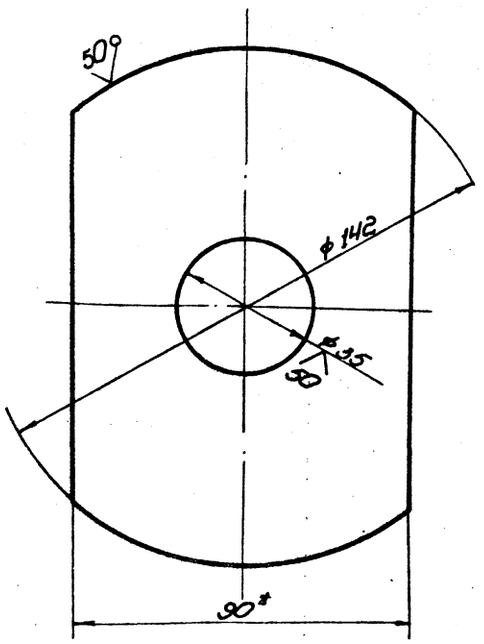


1. Неуказанные предельные отклонения размеров: отверстий - H16; валов h16; остальных $\pm\frac{IT16}{2}$.
2.* Размер для справок.

| | | | | | | | |
|---|---|---|---|---|---|---|---|
| | | | | | ПВ8.05.00.04 | | |
| Изм. | Лист | № докум. | Подп. | Дата | | | |
| Разраб. | | Кузьмина | | 4.83 | Диафрагма | Лит. | Масса | Масштаб |
| Пров. | | Чистова | | 04.83 | | И | 0,65 | 1:1 |
| Т. контр. | | | | | | Лист | Листов | |
| ГИП | | Тюрин | | 4.83 | | | | |
| Н. контр. | | Попова | | 04.83 | Полоса $\frac{6.3\times90}{Ст.3}$ ГОСТ 103-76 / ГОСТ 535-79 | Гипронефтеспецмонтаж г. Москва | |
| Нач. отд. | | Кузнецов | | 4.83 | | | |

Копировал — Формат А1

ПВ8.05.0001

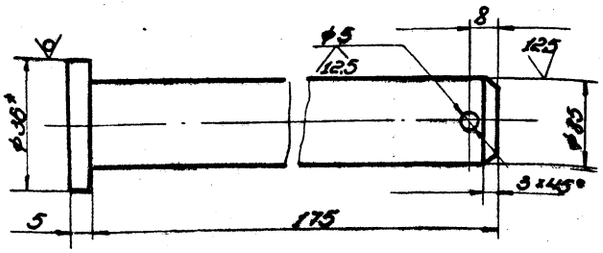


1. Неуказанные предельные отклонения размеров: отверстий - H16; валов h16; остальных $\pm\frac{IT16}{2}$.
2.* Размер для справок.

| | | | | | | | |
|---|---|---|---|---|---|---|---|
| | | | | | ПВ8.05.00.01 | | |
| Изм. | Лист | № докум. | Подп. | Дата | | | |
| Разраб. | | Кузьмина | | 4.83 | Ось | Лит. | Масса | Масштаб |
| Пров. | | Чистова | | 04.83 | | И | 0,10 | 1:1 |
| Т. контр. | | | | | | Лист | Листов | |
| ГИП | | Тюрин | | 4.83 | | | | |
| Н. контр. | | Попова | | 04.83 | Круг $\frac{B.36}{Ст.3}$ ГОСТ 2590-71 / ГОСТ 535-79 | Гипронефтеспецмонтаж г. Москва | |
| Нач. отд. | | Кузнецов | | 4.83 | | | |

Копировал — Формат А1

| Формат | Зона | Поз. | Обозначение | Наименование | Кол. | Примечание |
|---|---|---|---|---|---|---|
| | | | | Документация | | |
| А4 | | | ПВ8.05.00.00 СБ | Сборочный чертеж | | |
| | | | | Детали | | |
| А1 | | 1 | ПВ8.05.00.01 | Ось | 1 | |
| А4 | | 2 | ПВ8.05.00.02 | Ступица | | |
| | | | | Труба 25×2 ГОСТ 8732-75 | | |
| | | | | L = 130 | 1 | 0,38 кг |
| А4 | | 3 | ПВ8.05.00.03 | Обод | | |
| | | | | Труба $\frac{159\times8}{В.10}$ ГОСТ 8732-78 / ГОСТ 8733-74 | | |
| | | | | L = 50 | 1 | 1,50 кг |
| А1 | | 4 | ПВ8.05.00.04 | Диафрагма | 1 | |
| А4 | | 5 | ПВ8.05.00.05 | Накладка | | |
| | | | | Полоса $\frac{6.3\times50}{Ст.3}$ ГОСТ 103-76 / ГОСТ 535-79 | | |
| | | | | L = 62 | 2 | 0,15 кг |
| А4 | | 6 | ПВ8.05.00.06 | Переплодина | | |
| | | | | Уголок $\frac{6.3}{Ст.3}$ ГОСТ 8509-72 / ГОСТ 535-79 | | |
| | | | | L = 450 | 2 | 1,52 кг |
| А4 | | 7 | ПВ8.05.00.07 | Ручка | | |
| | | | | Круг $\frac{B.16}{Ст.3}$ ГОСТ 2590-71 / ГОСТ 535-79 | | |
| | | | | L = 1600 | 1 | 2,50 кг |
| А4 | | 10 | ПВ8.05.00.08 | Уголок L = 1010 | | |
| | | | | Уголок $\frac{6.3}{Ст.3}$ ГОСТ 8510-72 / ГОСТ 535-79 | 2 | 3,95 кг |

| | | | | | | | |
|---|---|---|---|---|---|---|---|
| | | | | | ПВ8.05.00.00 | | |
| Изм. | Лист | № докум. | Подп. | Дата | | | |
| Разраб. | | Кузьмина | | 4.83 | Упор клиновой | Лит. | Лист | Листов |
| Пров. | | Чистова | | 04.83 | | И | 1 | 2 |
| ГИП | | Тюрин | | 4.83 | | Гипронефтеспецмонтаж г. Москва | | |
| Н. контр. | | Попова | | 04.83 | | | | |
| Утв. | | Кузнецов | | 4.83 | | | | |

Копировал — Формат А1

| Формат | Зона | Поз. | Обозначение | Наименование | Кол. | Примечание |
|---|---|---|---|---|---|---|
| А4 | | 11 | ПВ8.05.00.09 | Уголок | | |
| | | | | Уголок $\frac{6.3}{Ст.3}$ ГОСТ 8510-72 / ГОСТ 535-79 | | |
| | | | | L = 1010 | 2 | 3,95 кг |
| А4 | | 12 | ПВ8.05.00.10 | Уголок | | |
| | | | | Уголок $\frac{6.3}{Ст.3}$ ГОСТ 8510-72 / ГОСТ 535-79 | | |
| | | | | L = 630 | 2 | 2,46 кг |
| А4 | | 13 | ПВ8.05.00.11 | Уголок | | |
| | | | | Уголок $\frac{6.3}{Ст.3}$ ГОСТ 8510-72 / ГОСТ 535-79 | | |
| | | | | L = 600 | 2 | 2,35 кг |
| А4 | | 14 | ПВ8.05.00.12 | Уголок | | |
| | | | | Уголок $\frac{6.3}{Ст.3}$ ГОСТ 8510-72 / ГОСТ 535-79 | | |
| | | | | L = 580 | 2 | 2,27 кг |
| А4 | | 15 | ПВ8.05.00.13 | Уголок | | |
| | | | | Уголок $\frac{6.3}{Ст.3}$ ГОСТ 8510-72 / ГОСТ 535-79 | | |
| | | | | L = 430 | 2 | 1,68 кг |
| А4 | | 16 | ПВ8.05.00.14 | Уголок | | |
| | | | | Уголок $\frac{6.3}{Ст.3}$ ГОСТ 8510-72 / ГОСТ 535-79 | | |
| | | | | L = 300 | 2 | 1,17 кг |
| | | | | Стандартные изделия | | |
| | | 8 | | Шайба 25.04.016 | | |
| | | | | ГОСТ 11371-78 | 1 | 0,02 кг |
| | | 9 | | Шплинт 5×50.002 | | |
| | | | | ГОСТ 397-79 | 1 | 0,01 кг |

| | | | | | | | |
|---|---|---|---|---|---|---|---|
| | | | | | ПВ8.05.00.00 | | |
| Изм. | Лист | № докум. | Подп. | Дата | | | |
| | | | | | | Лит. | Лист | Листов |
| | | | | | | | 2 | |

Копировал — Формат А1

Инв. № подл. | Подп. и дата | Взам. инв. № | Инв. № дубл. | Подп. и дата
10-1213-2

ПВ4.05.00.03

√(√)

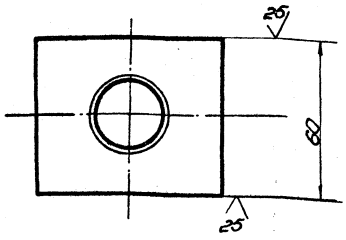


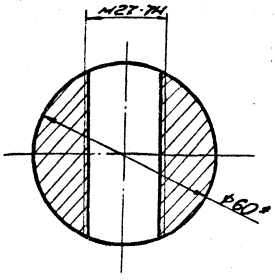


1. Неуказанные предельные отклонения размеров: отверстий - Н16; валов - h16; остальных - $\pm\frac{IT16}{2}$.
2. * Размер для справок.

| | | | | | | | | | |
|---|---|---|---|---|---|---|---|---|---|
| Изм. | Лист | № докум. | Подп. | Дата | ПВ4.05.00.03 | | | | |
| Разраб. | | Кузьмина | | 4.83 | Гайка | Лит. | Масса | Масштаб | |
| Пров. | | | | | | И | 1.2 | 1:1 | |
| Т. контр. | | | | | | Лист | Листов 1 | | |
| ГИП | | Тюрин | | 4.83 | Круг Ст.3 ГОСТ 535-79 | Гипронефтеспецмонтаж г. Москва | | | |
| Н. контр. | | Панова | | 4.83 | | | | | |
| Нач. | | Кузьмина | | 4.83 | | | | | |

Копировал

Формат А1

ПВ4.05.01.01

√(√)

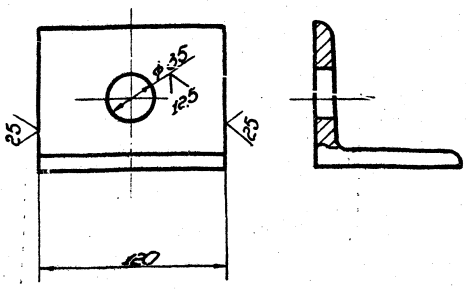


1. Неуказанные предельные отклонения размеров: отверстий - Н16; остальных - $\pm\frac{IT16}{2}$.

| | | | | | | | | | |
|---|---|---|---|---|---|---|---|---|---|
| Изм. | Лист | № докум. | Подп. | Дата | ПВ4.05.01.01 | | | | |
| Разраб. | | Кузьмина | | 4.83 | Уголок | Лит. | Масса | Масштаб | |
| Пров. | | | | | | И | 1.25 | 1:2 | |
| Т. контр. | | | | | | Лист | Листов 1 | | |
| ГИП | | Тюрин | | 4.83 | Уголок 5.30×30 Н ласта. 9.12 ГОСТ 535-79 Ст.3 | Гипронефтеспецмонтаж г. Москва | | | |
| Н. контр. | | Панова | | 4.83 | | | | | |
| Нач. | | Кузьмина | | 4.83 | | | | | |

Копировал

Формат А1

ПВ4.05.00.00СБ

123 √(√)

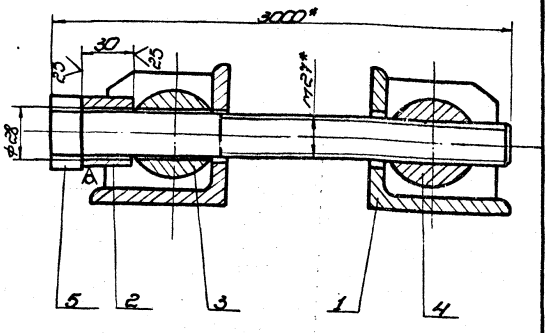


1. Неуказанные предельные отклонения размеров: $\pm\frac{IT16}{2}$.
2. * Размеры для справок.

| | | | | | | | | | |
|---|---|---|---|---|---|---|---|---|---|
| Изм. | Лист | № докум. | Подп. | Дата | ПВ4.05.00.00СБ | | | | |
| Разраб. | | Кузьмина | | 4.83 | Стяжное приспособление | Лит. | Масса | Масштаб | |
| Пров. | | | | | Сборочный чертеж | И | 7.6 | 1:2 | |
| Т. контр. | | | | | | Лист | Листов | | |
| ГИП | | Тюрин | | 4.83 | | Гипронефтеспецмонтаж г. Москва | | | |
| Н. контр. | | Панова | | 4.83 | | | | | |
| Нач. | | Кузьмина | | 4.83 | | | | | |

Копировал

Формат А1

ПВ4.05.01.02

√(√)

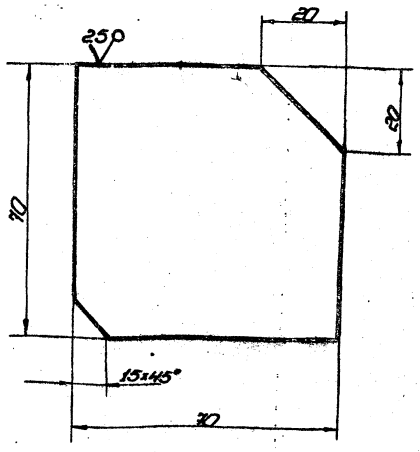


1. Неуказанные предельные отклонения размеров: $\pm\frac{IT16}{2}$.

| | | | | | | | | | |
|---|---|---|---|---|---|---|---|---|---|
| Изм. | Лист | № докум. | Подп. | Дата | ПВ4.05.01.02 | | | | |
| Разраб. | | Кузьмина | | 4.83 | Ребро | Лит. | Масса | Масштаб | |
| Пров. | | | | | | И | 0.3 | 1:1 | |
| Т. контр. | | | | | | Лист | Листов 1 | | |
| ГИП | | Тюрин | | 4.83 | Лист 6.8 ГОСТ 19903-74 Ст.3 ГОСТ 14637-79 | Гипронефтеспецмонтаж г. Москва | | | |
| Н. контр. | | Панова | | 4.83 | | | | | |
| Нач. | | Кузьмина | | 4.83 | | | | | |

Копировал

Формат А1

Инв. № подл. | Подп. и дата | Взам. инв. №

Инв. № дубл. | Подп. и дата

Инв. № подл. | Подп. и дата | Взам. инв. №

Инв. № дубл. | Подп. и дата

т. пр. 704-1-166.84 ал 8

| Формат | Зона | Поз. | Обозначение | Наименование | Кол. | Примечание |
|---|---|---|---|---|---|---|
| | | | | Документация | | |
| 11 | | | ПВ4.05.01.00 СБ | Сборочный чертеж | | |
| | | | | Детали | | |
| 11 | | 1 | ПВ4.05.01.01 | Ребро | 2 | |
| 11 | | 2 | ПВ4.05.01.02 | Уголок | 1 | |

| Изм. | Лист | № докум. | Подп. | Дата | ПВ4.05.01.00 | Лит. | Лист | Листов |
|---|---|---|---|---|---|---|---|---|
| Разраб. | | Кузьмина | Куз | 4.83 | Кронштейн | И | | 1 |
| Пров. | | | | | | Гипронефтеспецмонтаж г. Москва | | |
| Гип. | | Тюрин | | 4.83 | | | | |
| Н. контр. | | Панова | | 4.83 | | | | |
| Утв. | | Кузнецов | | 4.83 | | | | |

Копировал формат 11

т. пр 704-1-166.84 а 8

Инв. № подл. | Подп. и дата | Взам. инв. № | Инв. № дубл. | Подп. и дата

ПВ4.05.00.02

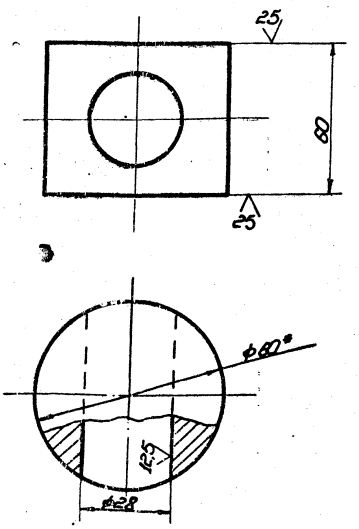


1. Неуказанные предельные отклонения размеров: отверстий - H16; валов - h16; остальных - $\pm\frac{IT16}{2}$.
2. * Размер для справок.

| Изм. | Лист | № докум. | Подп. | Дата | ПВ4.05.00.02 | Лит. | Масса | Масштаб |
|---|---|---|---|---|---|---|---|---|
| Разраб. | | Кузьмина | Куз | 4.83 | Сухарь | И | 1,2 | 1:1 |
| Пров. | | | | | | Лист | Листов 1 | |
| Т. контр. | | | | | | Гипронефтеспецмонтаж г. Москва | | |
| Гип. | | Тюрин | | 4.83 | | | | |
| Н. контр. | | Панова | | 4.83 | | | | |
| Утв. | | Кузнецов | | 4.83 | | | | |

Круг В50 ГОСТ 2590-71 / Ст.3 ГОСТ 535-79

Копировал формат 11

| Формат | Зона | Поз. | Обозначение | Наименование | Кол. | Примечание |
|---|---|---|---|---|---|---|
| | | | | Документация | | |
| 11 | | | ПВ4.05.00.00 СБ | Сборочный чертеж | | |
| | | | | Сборочные единицы | | |
| 11 | | 1 | ПВ4.05.01.00 | Кронштейн | 2 | |
| | | | | Детали | | |
| 64 | | 2 | ПВ4.05.00.01 | Втулка | | |
| | | | | Круг В45 ГОСТ 2590-71 / Ст.3 ГОСТ 535-79 | | |
| | | | | L=30 | 1 | 0,15 кг |
| 11 | | 3 | ПВ4.05.00.02 | Сухарь | 1 | |
| 11 | | 4 | ПВ4.05.00.03 | Гайка | 1 | |
| | | | | Стандартные изделия | | |
| | | 5 | | Болт М27×300×58.0.35 ГОСТ 7798-70 | 1 | |

| Изм. | Лист | № докум. | Подп. | Дата | ПВ4.05.00.00 | Лит. | Лист | Листов |
|---|---|---|---|---|---|---|---|---|
| Разраб. | | Кузьмина | Куз | 4.83 | Стяжное приспособление | И | | 1 |
| Пров. | | | | | | Гипронефтеспецмонтаж г. Москва | | |
| Т. контр. | | | | | | | | |
| Н. контр. | | Панова | | 4.83 | | | | |
| Утв. | | Кузнецов | | 4.83 | | | | |

Копировал формат 11

15-1273-2 Инв. 83-600

Инв. № подл. | Подп. и дата | Взам. инв. № | Инв. № дубл. | Подп. и дата

ПВ4.05.02.00 СБ

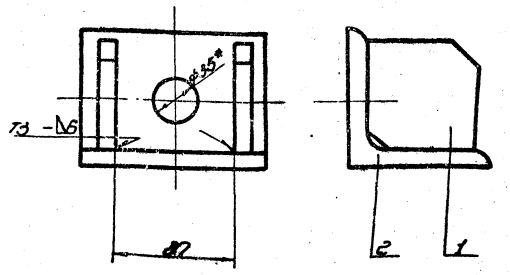


1. Сварку производить по ГОСТ 5264-80. Электроды сварочные типа Э42А ГОСТ 9467-75.
2. Неуказанные предельные отклонения размеров: $\pm\frac{IT16}{2}$.
3. * Размер для справок.

| Изм. | Лист | № докум. | Подп. | Дата | ПВ4.05.01.00 СБ | Лит. | Масса | Масштаб |
|---|---|---|---|---|---|---|---|---|
| Разраб. | | Кузьмина | Куз | 4.83 | Кронштейн Сборочный чертеж | И | 1,85 | 1:2 |
| Пров. | | | | | | Лист | Листов 1 | |
| Т. контр. | | | | | | Гипронефтеспецмонтаж г. Москва | | |
| Гип. | | Тюрин | | 4.83 | | | | |
| Н. контр. | | Панова | | 4.83 | | | | |
| Утв. | | Кузнецов | | 4.83 | | | | |

Копировал формат 11

т. пр. 704-1-166.84 а 8

| Формат | Зона | Поз. | Обозначение | Наименование | Кол. | Примеч. |
|---|---|---|---|---|---|---|
| | | | | Документация | | |
| 12 | | | ПВ7.11.00.00СБ | Сборочный чертеж | | |
| | | | | Детали | | |
| 11 | | 1 | ПВ7.11.00.01 | Уголок | 2 | |

| Изм. | Лист | № докум. | Подп. | Дата |
|---|---|---|---|---|
| Разраб. | | Числова | [illegible] | 04.83 |
| Пров. | | Кузьмина | [illegible] | 4.83 |
| Т. контр. | | Тюрин | [illegible] | 4.83 |
| Н. контр. | | Панова | [illegible] | 04.83 |
| Утв. | | Кузнецов | [illegible] | 4.83 |

ПВ7.11.00.00

Клин

| Лит. | Лист | Листов |
|---|---|---|
| И | | 1 |

Гипронефтеспецмонтаж г. Москва

Копировал

формат 11

Инв. № подл. | Подп. и дата | Взам. инв. № | Инв. № дубл. | Подп. и дата

ПВ7.11.00.01

√ (√)

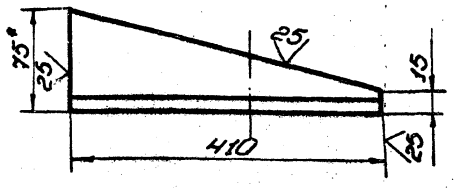


1. Неуказанные предельные отклонения размеров: валов - h16.
2. * Размер для справок.

| Изм. | Лист | № докум. | Подп. | Дата |
|---|---|---|---|---|
| Разраб. | | Числова | [illegible] | 04.83 |
| Пров. | | Кузьмина | [illegible] | 4.83 |
| Т. контр. | | | | |
| ГИП | | Тюрин | [illegible] | 4.83 |
| Н. контр. | | Панова | [illegible] | 04.83 |
| Утв. | | Кузнецов | [illegible] | 4.83 |

ПВ7.11.00.01

Уголок

Уголок Б 75×75×8 ГОСТ 8509-72 Ст.3 ГОСТ 535-79

| Лит. | Масса | Масштаб |
|---|---|---|
| И | 3,6 | 1:5 |

Лист | Листов 1

Гипронефтеспецмонтаж г. Москва

формат 11

Инв. № подл. | Подп. и дата | Взам. инв. № | Инв. № дубл. | Подп. и дата

ПВ7.11.00.00СБ

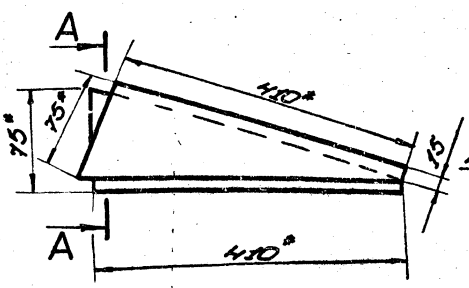


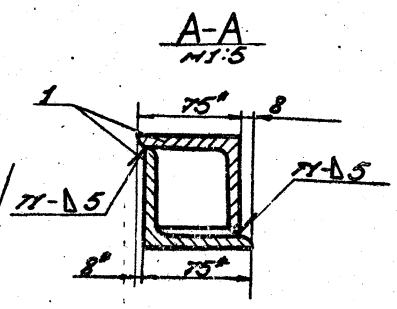


1. Сварные швы по ГОСТ 5264-80. Электроды сварочные типа Э42А ГОСТ 9467-75.
2. Неуказанные предельные отклонения размеров: остальных $-\pm\frac{IT16}{2}$.
3. * Размеры для справок.

| Изм. | Лист | № докум. | Подп. | Дата |
|---|---|---|---|---|
| Разраб. | | Числова | [illegible] | 04.83 |
| Пров. | | | | |
| Т. контр. | | | | |
| ГИП | | Тюрин | [illegible] | 4.83 |
| Н. контр. | | Панова | [illegible] | 04.83 |
| Утв. | | Кузнецов | [illegible] | 4.83 |

ПВ7.11.00.00СБ

Клин

Сборочный чертеж

| Лит. | Масса | Масштаб |
|---|---|---|
| И | 4,0 | 1:5 |

Лист | Листов 1

Гипронефтеспецмонтаж г. Москва

Копировал

формат 12

Инв. № подл. | Подп. и дата | Взам. инв. № | Инв. № дубл. | Подп. и дата

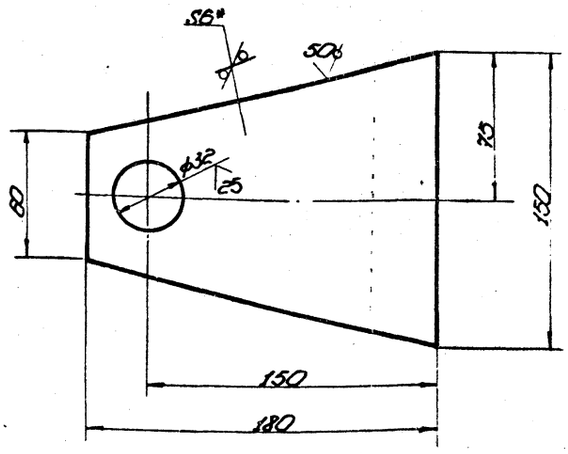


1. Неуказанные предельные отклонения размеров: отверстий - $H16$; валов - $h16$; остальных - $\pm \frac{IT16}{2}$
2. * Размер для справок.

| Формат | Зона | Поз. | Обозначение | Наименование | Кол. | Примечание |
|---|---|---|---|---|---|---|
| | | | | **Документация** | | |
| А2 | | | ПВ5.07.00.00СБ | Сборочный чертеж | | |
| | | | | **Детали** | | |
| Б4 | | 1 | ПВ5.07.00.001 | Фланец | | |
| | | | | Лист Б-3 ГОСТ 19903-74 / Ст. 3 ГОСТ 14637-79 | | |
| | | | | D=220; d=32 | 2 | 3,54 кг |
| Б4 | | 2 | ПВ5.07.00.002 | Труба L=90 | 1 | |
| | | | | Труба 133×6 ГОСТ 8732-78 / А10 ГОСТ 8731-74 | | |
| А1 | | 3 | ПВ5.07.00.03 | Шайба | 2 | 0,037 кг |
| | | | | d=32 D=50 / δ30 ГОСТ 23360-78 / Круг Ст. 3 ГОСТ 535-79 | | |
| | | | | L=4 | | |
| А1 | | 4 | ПВ5.07.00.04 | Щеко | 2 | |
| Б4 | | 5 | ПВ5.07.00.05 | Ось | 1 | 0,7 кг |
| | | | | Круг В-30 ГОСТ 2590-71 / Ст. 3 ГОСТ 535-79 | | |
| | | | | L=130 | | |

| Изм. | Лист | № докум. | Подп. | Дата | ПВ5.07.00.004 | Лит. | Масса | Масштаб |
|---|---|---|---|---|---|---|---|---|
| Разраб. | | Кузнецов | | 4.83 | Щеко | И | 0,75 | 1:2 |
| Пров. | | Чистова | | 04.83 | | Лист | Листов | |
| Т. контр. | | | | | Б-Б ГОСТ 19903-74 / Ст. 3 ГОСТ 14637-79 | Гипронефтеспецмонтаж г. Москва | | |
| ГИП | | Гудим | | 4.83 | | | | |
| Н. контр. | | Попова | | 04.83 | | | | |
| Утв. | | Кузнецов | | 4.83 | | | | |

Копировал

Формат А4

| Изм. | Лист | № докум. | Подп. | Дата | ПВ5.07.00.000 | Лит. | Масса | Масштаб |
|---|---|---|---|---|---|---|---|---|
| Разраб. | | Кузнецов | | 4.83 | Ролик отводной для демонтажа монтажной стойки | И | | 1 |
| Пров. | | Чистова | | 04.83 | | Гипронефтеспецмонтаж г. Москва | | |
| ГИП | | Гудим | | 4.83 | | | | |
| Н. контр. | | Попова | | 04.83 | | | | |
| Утв. | | Кузнецов | | 4.83 | | | | |

Копировал

Формат А4



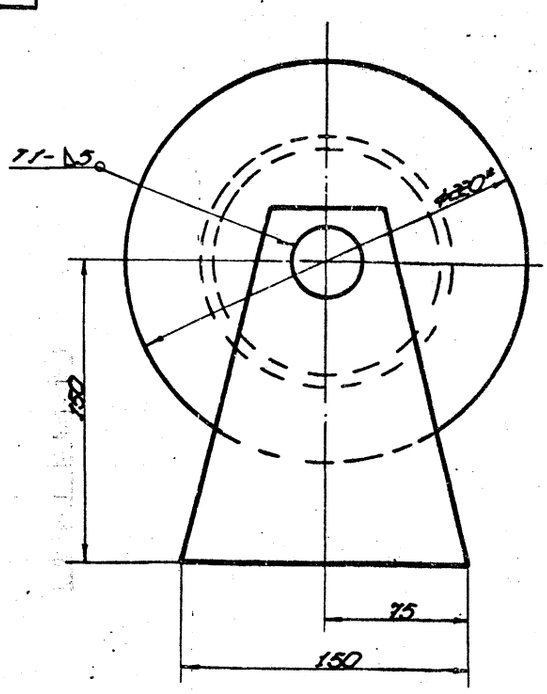


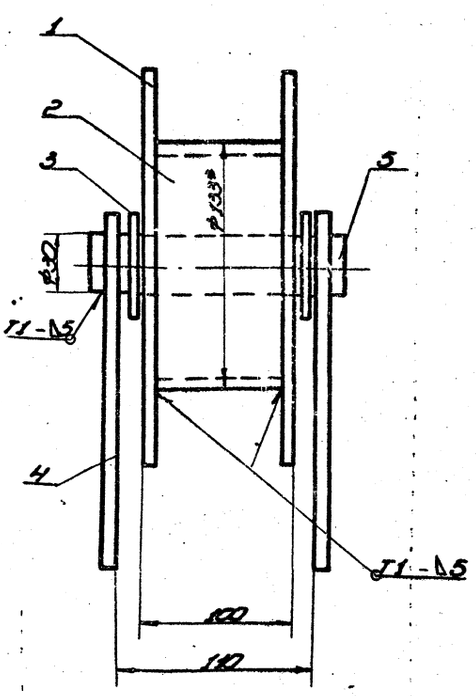


1. Сварные швы по ГОСТ 5264-80. Электроды сварочные типа Э42А ГОСТ 9467-75.
2. Неуказанные предельные отклонения размеров: отверстий - $H16$; валов - $h16$; остальных - $\pm \frac{IT16}{2}$
3. Шероховатость поверхностей реза для деталей Б4 - $\nabla 50$
4. * Размеры для справок.

| Изм. | Лист | № докум. | Подп. | Дата | ПВ5.07.00.00СБ | Лит. | Масса | Масштаб |
|---|---|---|---|---|---|---|---|---|
| Разраб. | | Кузнецов | | 4.83 | Ролик отводной для демонтажа монтажной стойки Сборочный чертеж | И | 7,6 | 1:2 |
| Пров. | | Чистова | | 04.83 | | Лист | Листов 1 | |
| Т. контр. | | | | | | Гипронефтеспецмонтаж г. Москва | | |
| ГИП | | Гудим | | 4.83 | | | | |
| Н. контр. | | Попова | | 04.83 | | | | |
| Утв. | | Кузнецов | | 4.83 | | | | |

Копировал

Формат А2

Инв. № подл. | Подп. и дата | Взам. инв. № | Инв. № дубл. | Подп. и дата

т. пр. 704-1-166.84 ал 8

т. пр. 704-1-166.84 а8

ПВ31.02.00.00СБ

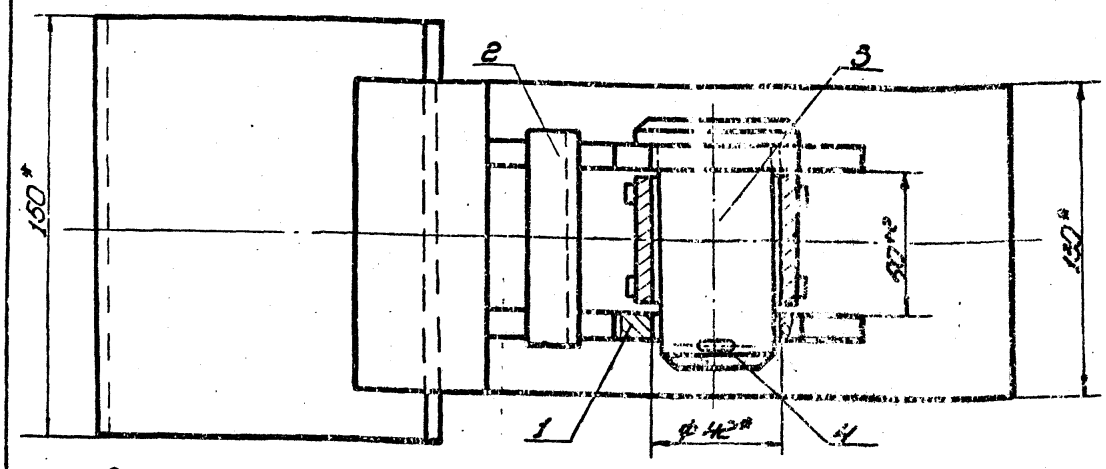


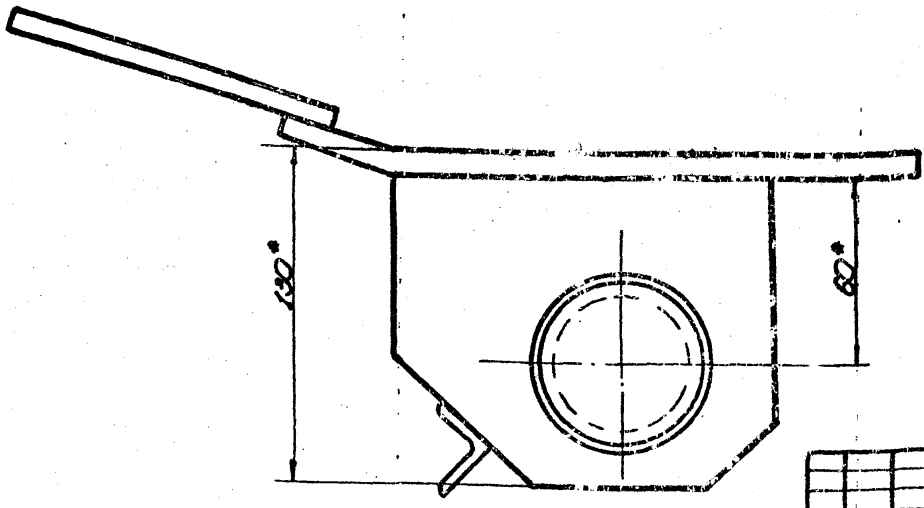


* Размеры для справок.

| | | | | | |
|---|---|---|---|---|---|
| Изм. | Лист | № докум. | Подп. | Дата | ПВ31.02.00.00СБ |
| Разраб. | | Числова | | 04.83 | Скоба для развертывания рулона. Сборочный чертеж |
| Пров. | | | | | |
| Т.контр. | | | | | |
| Гип | | Тюрин | | 4.83 | |
| Н.контр. | | Панова | | 4.83 | |
| Утв. | | Кузнецов | | 4.83 | |

Лит. И | Масса 9,4 | Масштаб 1:2

Лист | Листов 1

Гипромефтеспецмонтаж г. Москва

Копировал | Формат 11

ПВ31.02.00.01

125 (√)

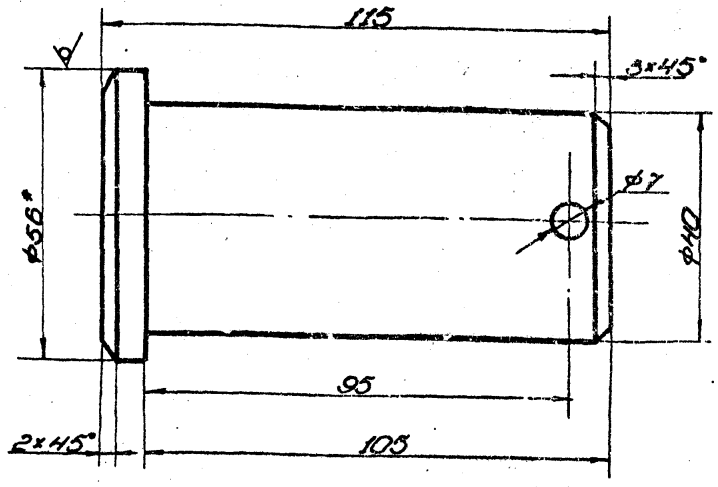


1. Неуказанные предельные отклонения размеров: отверстий - H16; валов - h16; остальных - ±1/2 IT16.
2. * Размер для справок.

| | | | | | |
|---|---|---|---|---|---|
| Изм. | Лист | № докум. | Подп. | Дата | ПВ31.02.00.01 |
| Разраб. | | Числова | | 04.83 | Палец |
| Пров. | | | | | |
| Т.контр. | | | | | |
| Гип | | Тюрин | | 4.83 | |
| Н.контр. | | Панова | | 04.83 | |
| Утв. | | Кузнецов | | 4.83 | |

Лит. И | Масса 1,2 | Масштаб 1:1

Лист | Листов 1

Круг Б-56 ГОСТ 2590-71, Ст.3 ГОСТ 535-79

Гипромефтеспецмонтаж г. Москва

Копировал | Формат 11

| Формат | Зона | Поз. | Обозначение | Наименование | Кол. | Примечание |
|---|---|---|---|---|---|---|
| | | | | Документация | | |
| 12 | | | ПВ31.02.00.00СБ | Сборочный чертеж | | |
| | | | | Сборочные единицы | | |
| 11 | | 1 | ПВ31.02.01.00 | Втулка | 1 | |
| 11 | | 2 | ПВ31.02.02.00 | Корпус | 1 | |
| | | | | Детали | | |
| 11 | | 3 | ПВ31.02.00.01 | Палец | 1 | |
| | | | | Стандартные изделия | | |
| | | 4 | | Шплинт 6,3×60-002 ГОСТ 397-79 | 1 | 0,02 кг |

| | | | | | |
|---|---|---|---|---|---|
| Изм. | Лист | № докум. | Подп. | Дата | ПВ31.02.00.00 |
| Разраб. | | Числова | | 04.83 | Скоба для развертывания рулона |
| Пров. | | | | | |
| Тип | | Тюрин | | 4.83 | |
| Н.контр. | | Панова | | 04.83 | |
| Утв. | | Кузнецов | | 4.83 | |

Лит. И | Лист | Листов 1

Гипромефтеспецмонтаж г. Москва

Копировал | Формат 11

ПВ31.02.02.00 СБ

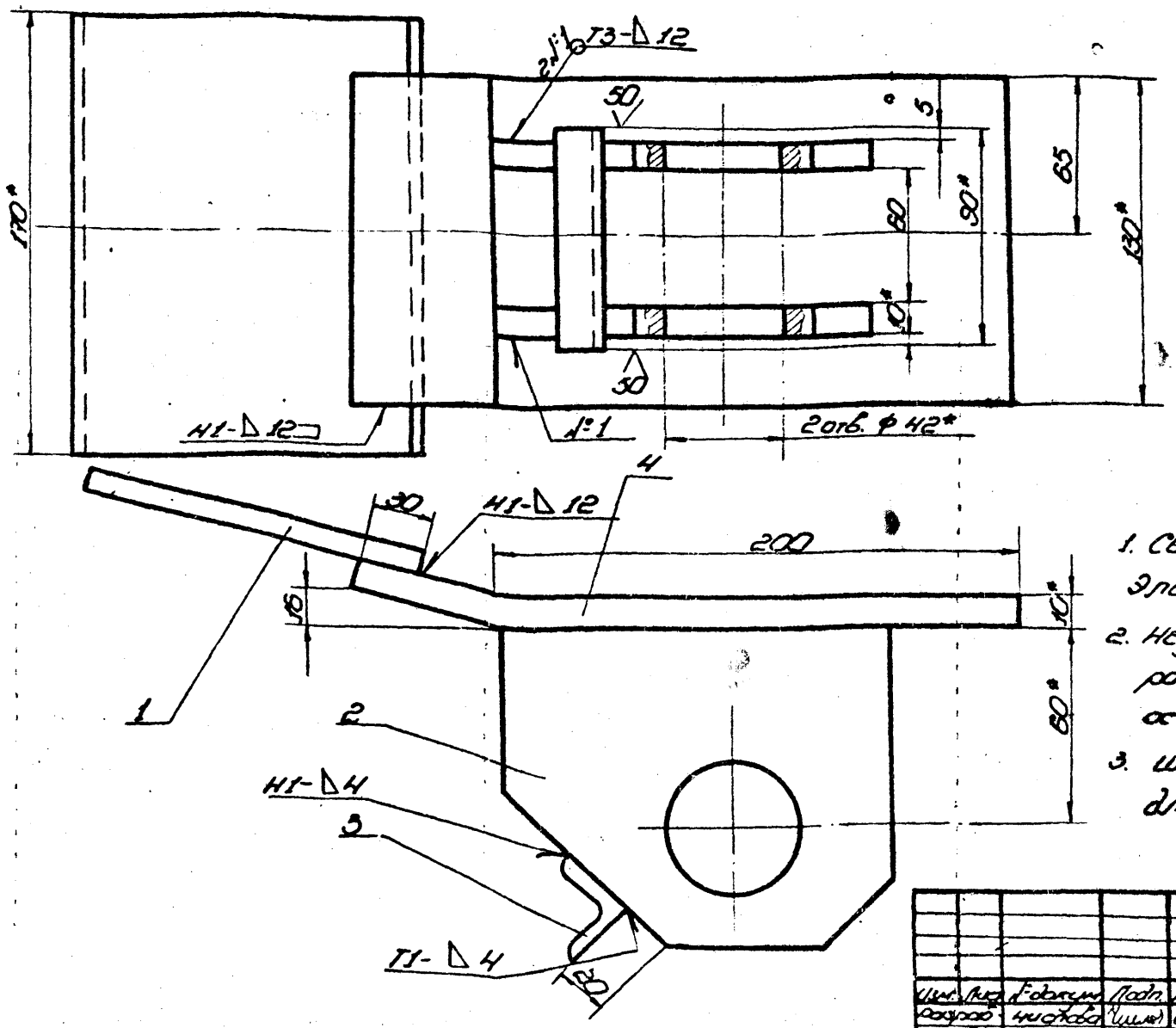


1. Сварные швы по ГОСТ 5264-80. Электроды типа Э42А ГОСТ 9467-75.
2. Неуказанные предельные отклонения размеров: отверстий - H16; валов - h16; остальных - $\pm\frac{IT16}{2}$.
3. Шероховатость поверхностей реза для дет. Б4: 50

| | | | | | | | | |
|---|---|---|---|---|---|---|---|---|
| Изм. | Лист | № докум. | Подп. | Дата | ПВ31.02.00.00 СБ | | | |
| Разраб. | | Чистова | | 04.83 | Корпус | Лит. | Масса | Масштаб |
| Провер. | | | | | Сборочный чертеж | И | 8,0 | 1:2 |
| Т. контр. | | | | | | Лист | Листов 1 | |
| ГИП | | Тюрин | | 4.83 | | Гипронефтеспецмонтаж г. Москва | | |
| Н. контр. | | Панова | | 4.83 | | | | |
| Утв. | | Кузнецов | | 4.83 | | | | |

Копировал

Формат 12

ПВ31.02.02.02

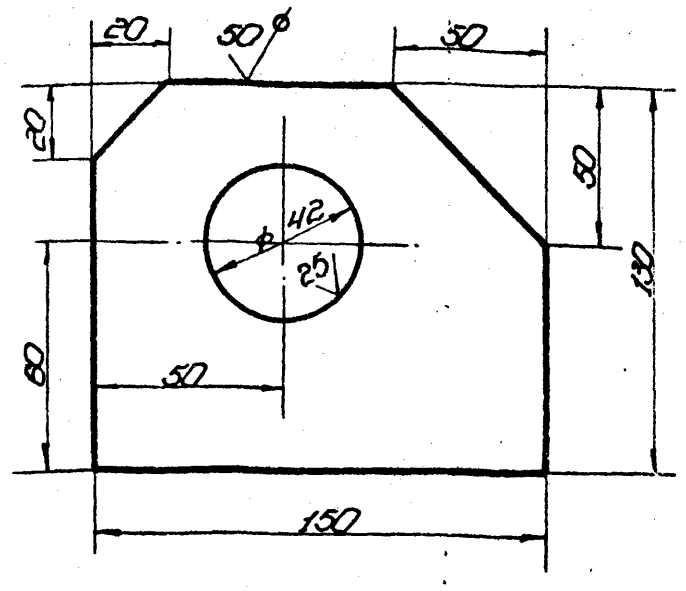


Неуказанные предельные отклонения размеров: отверстий - H16; валов - h16; остальных - $\pm\frac{IT16}{2}$.

| | | | | | | | | |
|---|---|---|---|---|---|---|---|---|
| Изм. | Лист | № докум. | Подп. | Дата | ПВ31.02.02.02 | | | |
| Разраб. | | Чистова | | 04.83 | Щека | Лит. | Масса | Масштаб |
| Пров. | | | | | | И | 2,5 | 1:2 |
| Т. контр. | | | | | | Лист | Листов 1 | |
| ГИП | | Тюрин | | 4.83 | Полоса 12×150 ГОСТ 103-76 Ст.3 ГОСТ 535-79 | Гипронефтеспецмонтаж г. Москва | | |
| Н. контр. | | Панова | | 4.83 | | | | |
| Утв. | | Кузнецов | | 4.83 | | | | |

Копировал

Формат 11

| Формат | Зона | Поз. | Обозначение | Наименование | Кол. | Примечание |
|---|---|---|---|---|---|---|
| | | | | Документация | | |
| 12 | | | ПВ31.02.02.00 СБ | Сборочный чертеж | | |
| | | | | Детали | | |
| 54 | | 1 | ПВ31.02.02.01 | Пластина | | |
| | | | | Полоса Б-10×150 ГОСТ 103-76 Ст.3 ГОСТ 535-79 | | |
| | | | | L=200 | 1 | 3,0 кг |
| 11 | | 2 | ПВ31.02.02.02 | Щека | 2 | |
| 54 | | 3 | ПВ31.02.02.03 | Перекладина | | |
| | | | | Уголок Б-25×25×4 ГОСТ 8509-72 Ст.3 ГОСТ 535-79 | | |
| | | | | L=100 | 1 | 0,20 кг |
| 54 | | 4 | ПВ31.02.02.04 | Пластина | 7 | |
| | | | | Полоса Б-10×150 ГОСТ 103-76 Ст.3 ГОСТ 535-79 | | |
| | | | | L=270 | 1 | 4,20 кг |

| | | | | | | | | |
|---|---|---|---|---|---|---|---|---|
| Изм. | Лист | № докум. | Подп. | Дата | ПВ31.02.02.00 | | | |
| Разраб. | | Чистова | | 04.83 | Корпус | Лит. | Лист | Листов |
| Пров. | | | | | | И | | 1 |
| ГИП | | Тюрин | | 4.83 | | Гипронефтеспецмонтаж г. Москва | | |
| Н. контр. | | Панова | | 4.83 | | | | |
| Утв. | | Кузнецов | | 4.83 | | | | |

Копировал

Формат 11

т.пр. 704-1-166.84 а.8

ПВ31.02.01.01

25 √(√)

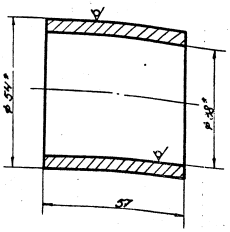


* Размеры для справок

| Изм. | Лист | № докум. | Подп. | Дата | ПВ31.02.01.01 | Лит. | Масса | Масштаб |
|---|---|---|---|---|---|---|---|---|
| Разраб. | | Числова | | | Втулка | И | 0,7 | 1:1 |
| Пров. | | | | | | Лист | Листов 1 | |
| Т.контр. | | | | | | | | |
| ГИП | | Тюрин | | | Труба 54*6 ГОСТ 8732-78 В10 ГОСТ 8731-74 | Гипронефтеспецмонтаж г. Москва | | |
| Н.контр. | | Панова | | | | | | |
| Утв. | | Кузнецов | | | | | | |

Копировал формат 11

ПВ31.02.01.02

25 √(√)

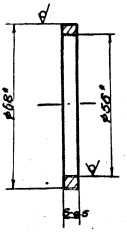


* Размеры для справок

| Изм. | Лист | № докум. | Подп. | Дата | ПВ31.02.01.02 | Лит. | Масса | Масштаб |
|---|---|---|---|---|---|---|---|---|
| Разраб. | | Числова | | | Кольцо | И | 0,2 | 1:1 |
| Пров. | | | | | | Лист | Листов 1 | |
| Т.контр. | | | | | | | | |
| ГИП | | Тюрин | | | Труба 68*6 ГОСТ 8732-78 В10 ГОСТ 8731-74 | Гипронефтеспецмонтаж г. Москва | | |
| Н.контр. | | Панова | | | | | | |
| Утв. | | Кузнецов | | | | | | |

Копировал формат 11

ПВ31.02.01.00С6

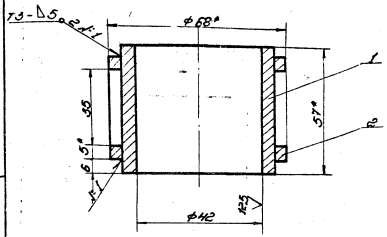


1. Сварные швы по ГОСТ 5264-80. Электроды типа Э42А ГОСТ 9467-75.
2. Неуказанные предельные отклонения размеров: отверстий -Н16, остальных $\pm\frac{IT16}{2}$.
3.* Размеры для справок.

| Изм. | Лист | № докум. | Подп. | Дата | ПВ31.02.01.00С6 | Лит. | Масса | Масштаб |
|---|---|---|---|---|---|---|---|---|
| Разраб. | | Числова | | | Втулка | И | 1,2 | 1:1 |
| Пров. | | | | | Сборочный чертеж | Лист | Листов 1 | |
| Т.контр. | | | | | | | | |
| ГИП | | Тюрин | | | | Гипронефтеспецмонтаж г. Москва | | |
| Н.контр. | | Панова | | | | | | |
| Утв. | | Кузнецов | | | | | | |

Копировал формат 11

| Формат | Зона | Поз. | Обозначение | Наименование | Кол. | Примечание |
|---|---|---|---|---|---|---|
| | | | | Документация | | |
| 11 | | | ПВ31.02.01.00С6 | Сборочный чертеж | | |
| | | | | Детали | | |
| 11 | | 1 | ПВ31.02.01.01 | Втулка | 1 | |
| 11 | | 2 | ПВ31.02.01.02 | Кольцо | 2 | |

| Изм. | Лист | № докум. | Подп. | Дата | ПВ31.02.01.00 | Лит. | Лист | Листов |
|---|---|---|---|---|---|---|---|---|
| Разраб. | | Числова | | | Втулка | И | | 1 |
| Пров. | | | | | | Гипронефтеспецмонтаж г. Москва | | |
| ГИП | | Тюрин | | | | | | |
| Н.контр. | | Панова | | | | | | |
| Утв. | | Кузнецов | | | | | | |

Копировал формат 11

т. пр. 704-1-166.84 а 8

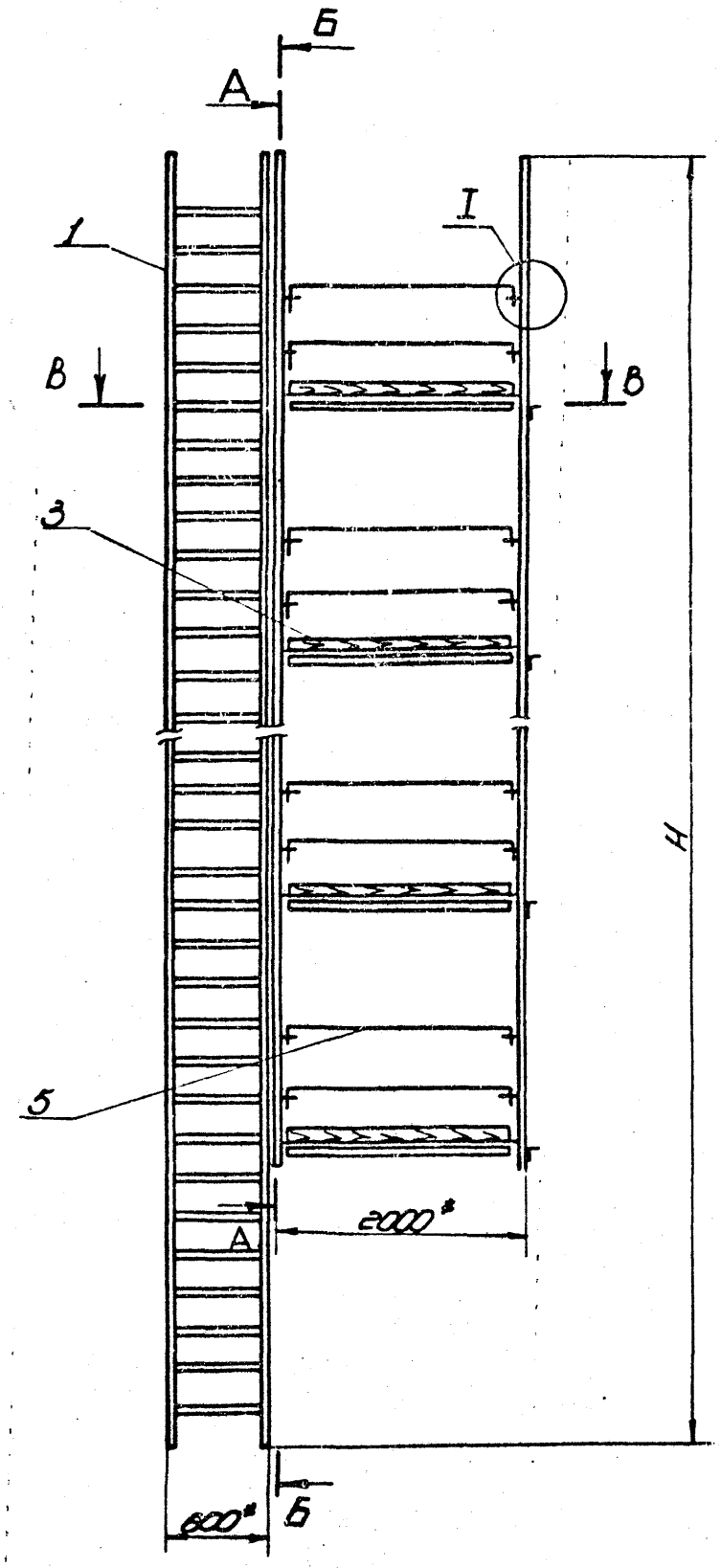


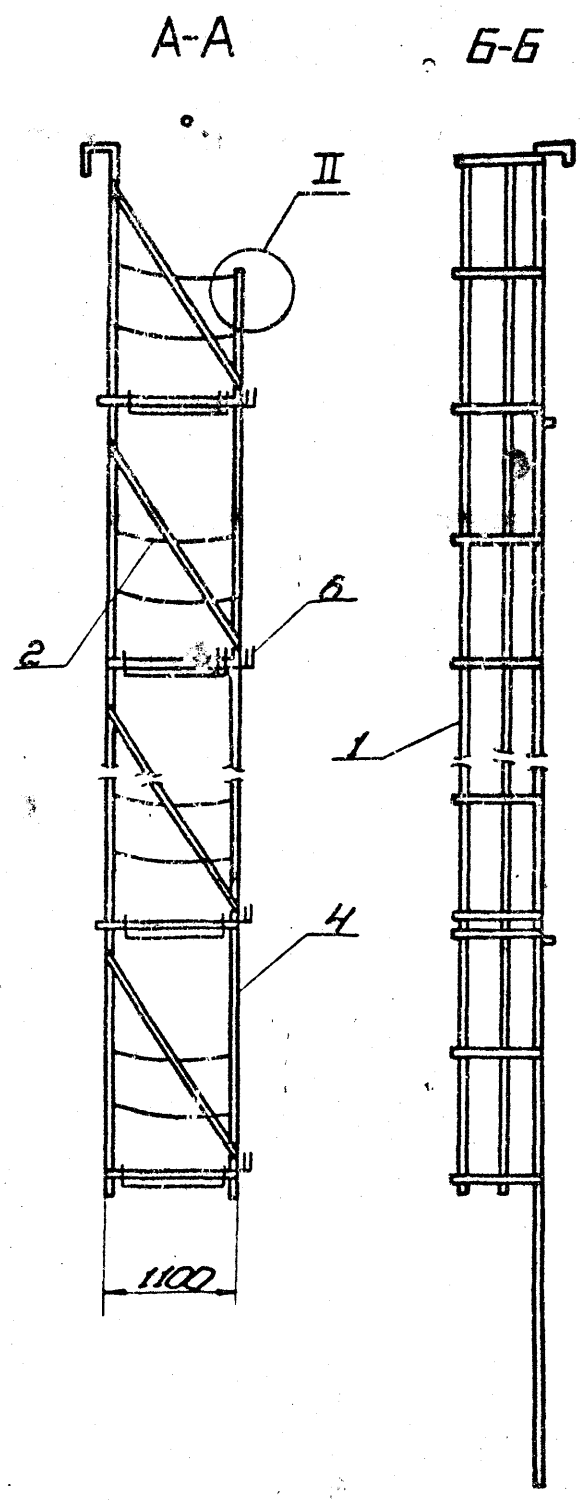


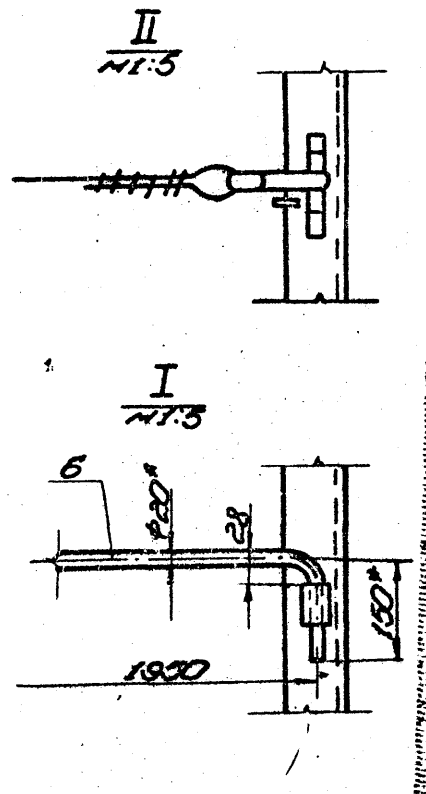


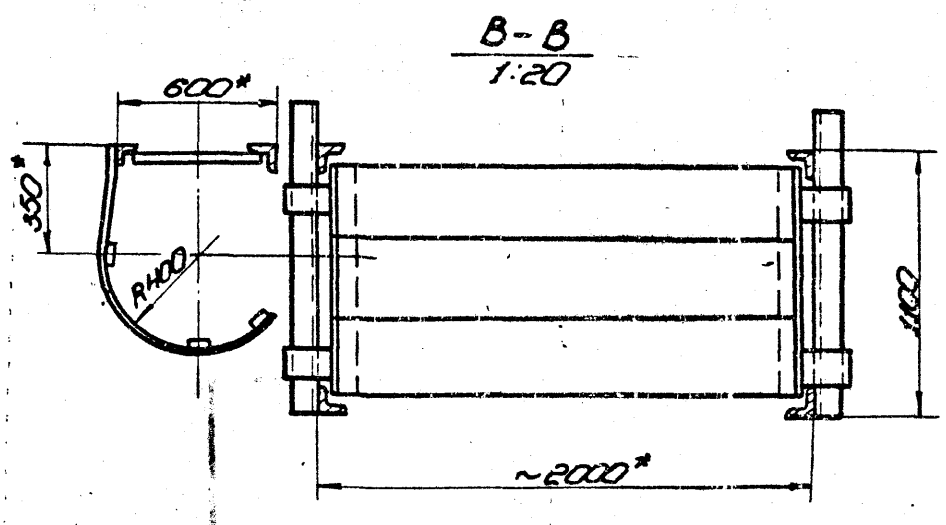


| Обозначение | H, мм | Масса, кг |
|---|---|---|
| ПВ9.10.00.00 | 16000 | 1016,0 |
| -01 | 12000 | 662,0 |
| -02 | 9000 | 530,0 |
| -03 | 7500 | 383,0 |
| -04 | 6000 | 258,0 |

1. Сварные швы по ГОСТ 5264-80. Электроды сварочные типа Э42А ГОСТ 9467-75.
2. Неуказанные предельные отклонения размеров отверстий - H16; валов - h16; остальных - $\pm\frac{IT16}{2}$.
3. Испытать на статическую нагрузку силой P=550 кг.
4. В местах выхода на площадку поз. 3 ограждение на лестнице поз. 1 срезать (см. В-В).

| Изм. | Лист | № докум. | Подп. | Дата |
|---|---|---|---|---|
| Разраб. | | Кузьмина | Куз | 4.83 |
| Пров. | | Числова | [illegible] | 04.83 |
| Т.контр. | | | | |
| [illegible] | | Тюрин | [illegible] | 4.83 |
| Н.контр. | | Панова | [illegible] | 4.83 |
| Утв. | | Кузнецов | [illegible] | 5.83 |

ПВ9.10.00.00СБ

Леса навесные для замыкания вертикального монтажного стыка стойки. Сборочный чертеж.

| Лит. | Масса | Масштаб |
|---|---|---|
| И | См. табл. | 1:40 |

Лист | Листов 1

Гипронефтеспецмонтаж г. Москва

Копировал | Формат 22

Инв. № подл. | Подп. и дата | Взам. инв. № | Инв. № дубл. | Подп. и дата

ПВ9.10.00.00СБ

ТП 9.1004.005

Инв. № подл. 304-1-166.84 ал8

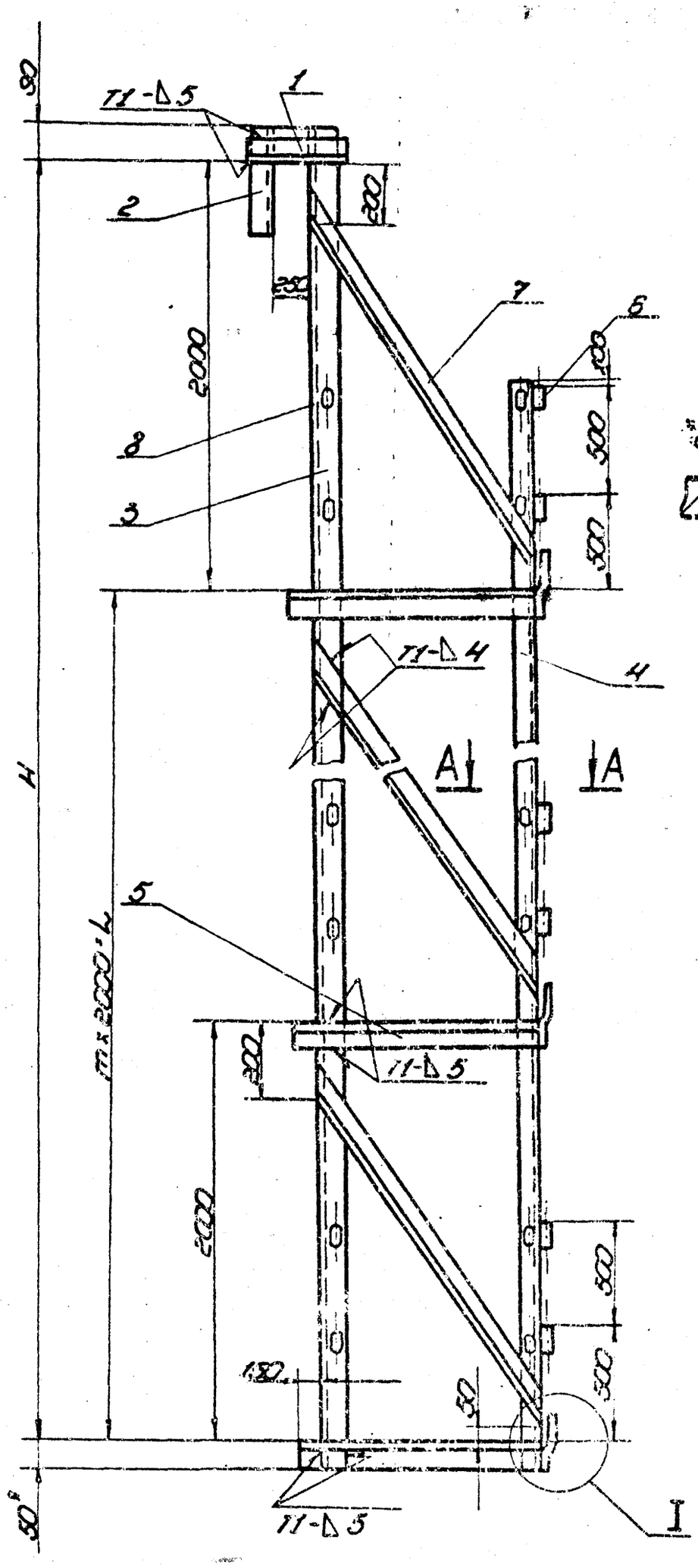


5-6
М2:1

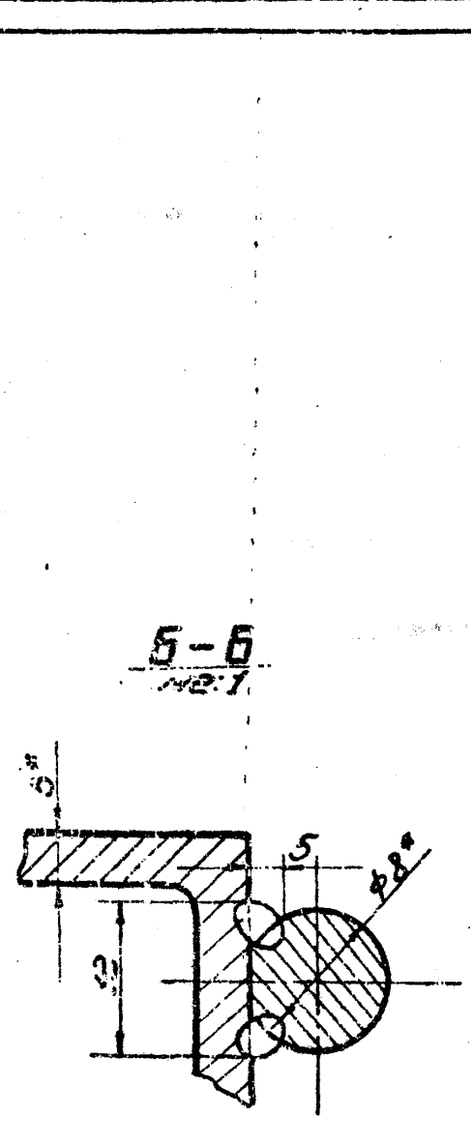


А-А
М1:2

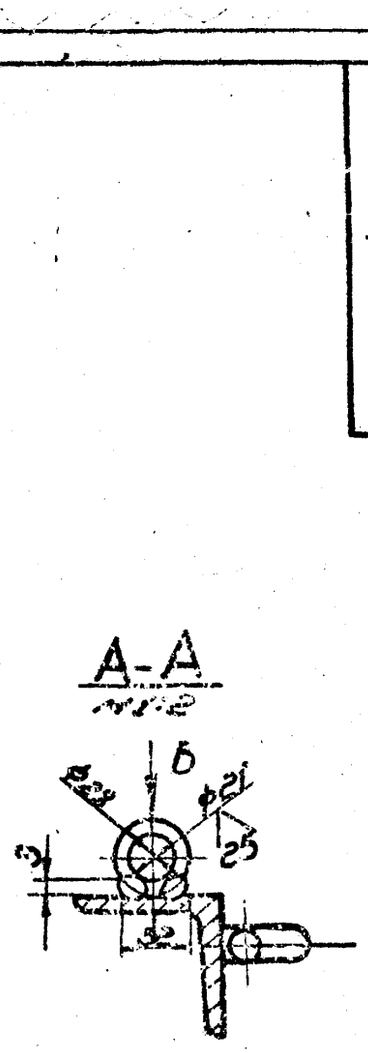


Вид В
М1:2

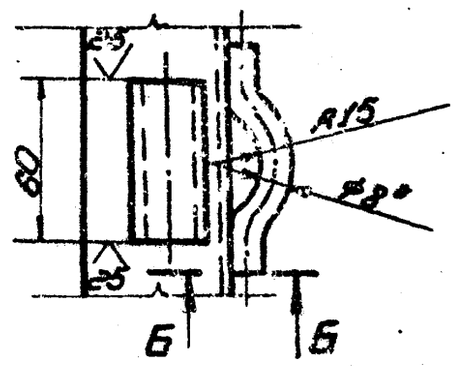


I
М1:2

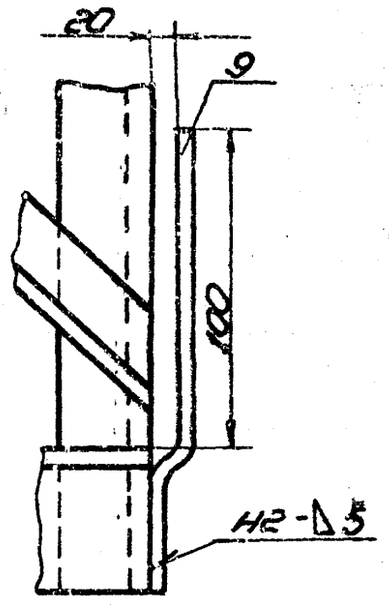


| Обозначение | Размеры, мм H | L | m | Масса, кг |
|---|---|---|---|---|
| ПВ9.10.04.00 | 16000 | 14000 | 7 | 219.0 |
| -01 | 10000 | 8000 | 4 | 138.0 |
| -02 | 8000 | 6000 | 3 | 100 |
| -03 | 6000 | 4000 | 2 | 73.0 |
| -04 | 4000 | 2000 | 1 | 36.0 |

1. Сборные швы по ГОСТ 5264-80. Электроды сварочные типа Э42А ГОСТ 9467-75.
2. Неуказанные предельные отклонения размеров:
   отверстий - H16;
   валов - h16;
   остальных - $\pm \frac{IT16}{2}$.
3. Шероховатость поверхностей реза для деталей Б4 - $\nabla 3$.
4. * Размер для справок.

| | | | | | | |
|---|---|---|---|---|---|---|
| | | | | | ПВ9.10.04.00СБ | |
| Нач. отд. | Кузнецов | | | 4.83 | Болтовка | Лит. / Масса / Масштаб |
| Пров. | Числова | | | 04.83 | Сборочный чертеж | И / См. / 1:20 |
| Т. контр. | | | | | | Лист / Листов 1 |
| ГИП | Гаврин | | | 4.83 | | Гипронефтеспецмонтаж г. Москва |
| Н. контр. | Павлова | | | 04.83 | | |
| Нач. | Кузнецов | | | 4.83 | | |

Копировал

Формат А2

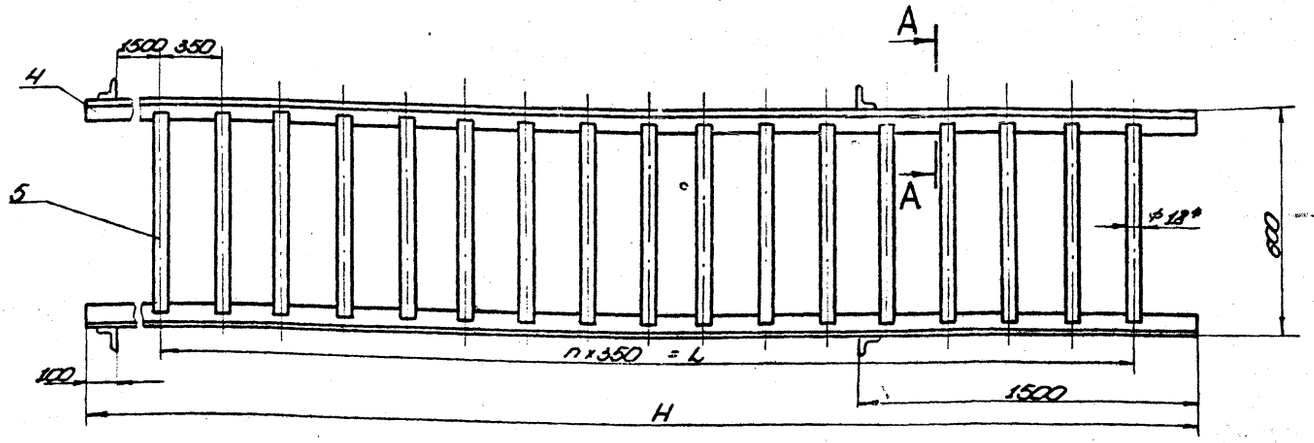


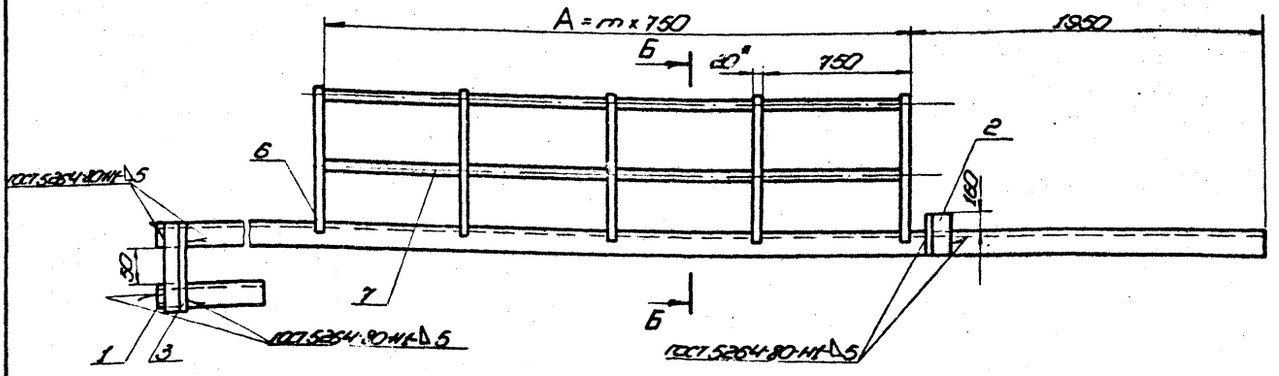


А-А
М1:25

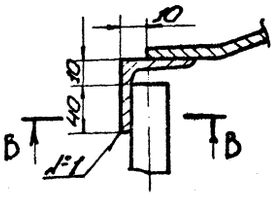


В-В
М1:1

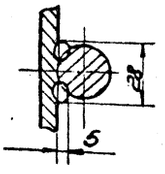


Б-Б
М1:10

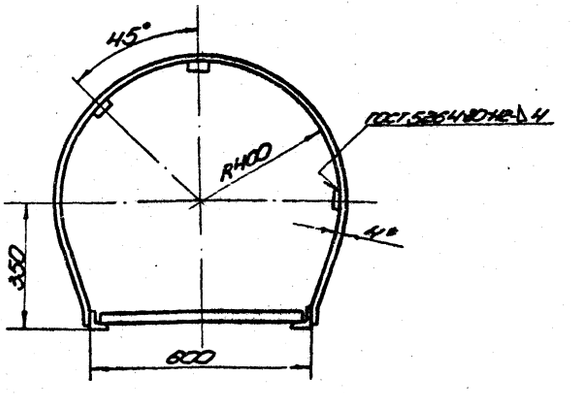


| Обозначение | Размеры, мм | | | n | m | Масса, кг |
|---|---|---|---|---|---|---|
| | H | L | A | | | |
| ПВ9.10.01.00 | 18000 | 16100 | 15750 | 46 | 21 | 151,0 |
| -01 | 12000 | 10150 | 9750 | 29 | 13 | 111,0 |
| -02 | 9000 | 7000 | 6750 | 20 | 9 | 82,0 |
| -03 | 7500 | 5600 | 5250 | 16 | 7 | 67,0 |
| -04 | 6000 | 4200 | 3750 | 12 | 5 | 42,0 |

1. Шов №1 - сварка ручная электродуговая. Сварные швы по ГОСТ 5264-80. Электроды сварочные типа Э42А ГОСТ 9467-75.
2. Неуказанные предельные отклонения размеров:
   отверстий - H16;
   валов - h16;
   остальных - $\pm\frac{IT16}{2}$
3. Шероховатость поверхностей реза для деталей Б4 - 50.
4. * Размер для справок.

| | | | | | | | |
|---|---|---|---|---|---|---|---|
| Изм. | Лист | № докум. | Подп. | Дата | ПВ9.10.01.00СБ | | |
| Разраб. | | Числова | | 04.83 | Лестница | Лит. И | Масса | Масштаб |
| Пров. | | | | | Сборочный чертеж | | См. табл. | 1:10 |
| Т.контр. | | | | | | Лист | Листов 1 |
| ГИП | | Тюрин | | 4.83 | | Гипромеф теспец. монтаж г. Москва | |
| Н.контр. | | Панова | | 04.83 | | | |
| Утв. | | Кузнецов | | 4.83 | | | |

Копировал

Формат 22

т. пр. 704-1-166 84 а в

| Формат | Зона | Поз. | Обозначение | Наименование | Кол. | Примечание |
|---|---|---|---|---|---|---|
| | | | | ПВ9.10.00.00-04 см. СБ. | | |
| | | | | Сборочные единицы | | |
| 11 | | 1 | ПВ9.10.01.00-04 | Лестница | | |
| 11 | | 2 | ПВ9.10.02.00 | Ограждение мягкое | | |
| 11 | | 3 | ПВ9.10.03.00 | Площадка | | |
| 11 | | 4 | ПВ9.10.04.00-04 | Боковина | | |
| | | | | Детали | | |
| 11 | | 5 | ПВ9.10.00.01 | Ограждение жесткое | 4 | |
| БЧ | | 6 | ПВ9.10.00.02 | Доска бортовая | | |
| | | | | Сосна 15×150 | | |
| | | | | ГОСТ 8486-66 | | |
| | | | | L=1950 | 2 | 6,1 кг |

Подп. и дата | Инв. N дубл. | Взам. инв. N | Подп. и дата | Инв. N подл.

| Изм | Лист | N докум. | Подп. | Дата | ПВ9.10.00.00 | Лист 3 |
|---|---|---|---|---|---|---|

Формат 11

| Формат | Зона | Поз. | Обозначение | Наименование | Кол. | Примечание |
|---|---|---|---|---|---|---|
| БЧ | | 6 | ПВ9.10.00.02 | Доска бортовая | | |
| | | | | Сосна 15×150 | | |
| | | | | ГОСТ 8486-66 | 5 | 6,1 кг |
| | | | | L=1950 | | |
| | | | | ПВ9.10.00.00-02 см. СБ | | |
| | | | | Сборочные единицы | | |
| 11 | | 1 | ПВ9.10.01.00-02 | Лестница | 1 | |
| 11 | | 2 | ПВ9.10.02.00 | Ограждение мягкое | 8 | |
| 11 | | 3 | ПВ9.10.03.00 | Площадка | 4 | |
| 11 | | 4 | ПВ9.10.04.00-02 | Боковина | 2 | |
| | | | | Детали | | |
| 11 | | 5 | ПВ9.10.00.01 | Ограждение жесткое | 8 | |
| БЧ | | 6 | ПВ9.10.00.02 | Доска бортовая | | |
| | | | | Сосна 15×150 | | |
| | | | | ГОСТ 8486-66 | | |
| | | | | L=1950 | 4 | 6,1 кг |
| | | | | ПВ9.10.00.00-03 см СБ | | |
| | | | | Сборочные единицы | | |
| 11 | | 1 | ПВ9.10.01.00-03 | Лестница | 1 | |
| 11 | | 2 | ПВ9.10.02.00 | Ограждение мягкое | 6 | |
| 11 | | 3 | ПВ9.10.03.00 | Площадка | 3 | |
| 11 | | 4 | ПВ9.10.04.00-03 | Боковина | 2 | |
| | | | | Детали | | |
| 11 | | 5 | ПВ9.10.00.01 | Ограждение жесткое | 6 | |
| БЧ | | 6 | ПВ9.10.00.02 | Доска бортовая | | |
| | | | | Сосна 15×150 | | |
| | | | | ГОСТ 8486-66 | | |
| | | | | L=1950 | 3 | 6,1 кг |

Подп. и дата | Инв. N дубл. | Взам. инв. N | Подп. и дата | Инв. N подл.

| Изм | Лист | N докум. | Подп. | Дата | ПВ9.10.00.00 | Лист 2 |
|---|---|---|---|---|---|---|

Формат 11

ПВ9.10.03.04

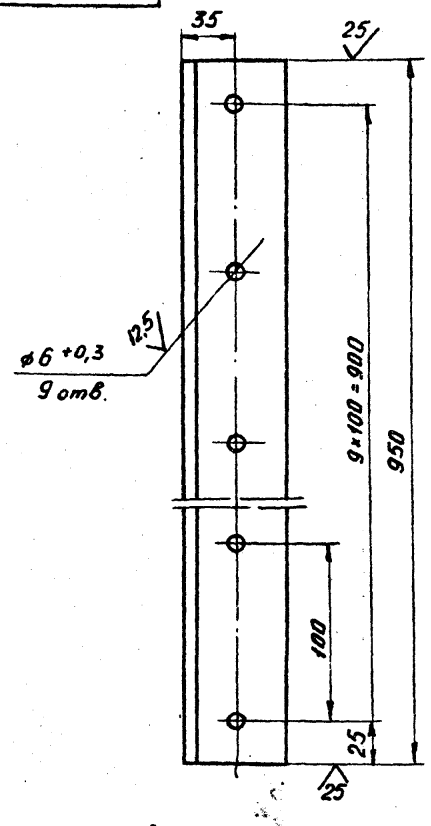


1. Неуказанные предельные отклонения размеров:
отверстий - H16
валов - h16
остальных ± $\frac{JT16}{2}$

| Изм | Лист | N докум. | Подп. | Дата | ПВ9.10.03.04 | Лит. | Масса | Масштаб |
|---|---|---|---|---|---|---|---|---|
| Разраб. | | Кузьмина | | 4.83 | Полка | И | 5,8 | 1:5 |
| Пров. | | Числова | | 04.83 | | Лист | Листов 1 | |
| Т.контр. | | | | | | | | |
| Гип | | Тюрин | | 4.83 | Уголок Б-63×63×5 ГОСТ 8509-72 / Ст.3 ГОСТ 535-79 | Гипронефтеспецмонтаж г. Москва | | |
| Н.контр. | | Панова | | 04.83 | | | | |
| Утв. | | Кузнецов | | 4.83 | | | | |

Подп. и дата | Инв. N дубл. | Взам. инв. N | Подп. и дата | Инв. N подл.

Формат 11

| Формат | Зона | Поз. | Обозначение | Наименование | Кол. | Примечание |
|---|---|---|---|---|---|---|
| | | | | ПВ9.10.04.00-04 см. СБ | | |
| | | | | Детали | | |
| БЧ | | 3 | ПВ9.10.04.03 | Стойка | | |
| | | | | Уголок Б-63×63×5 ГОСТ 8509-72 / Ст.3 ГОСТ 535-79 | | |
| | | | | L=4140 | 1 | 20 кг |
| | | | | Уголок | | |
| | | | | Уголок Б-50×50×5 ГОСТ 8509-72 / Ст.3 ГОСТ 535-79 | | |
| БЧ | | 4 | ПВ9.10.04.04 | L=3150 | 1 | 12 кг |
| БЧ | | 5 | ПВ9.10.04.05 | L=1150 | 2 | 4 кг |
| БЧ | | 6 | ПВ9.10.04.06 | Круг | | |
| | | | | Круг В28 ГОСТ 2590-81 / Ст.3 ГОСТ 535-79 | | |
| БЧ | | | | L=60 | 4 | 0,4 кг |
| БЧ | | 7 | ПВ9.10.04.07 | Подкосы | | |
| | | | | Уголок Б-40×40×4 ГОСТ 8509-72 / Ст.3 ГОСТ 535-79 | | |
| | | | | L=2100 | 2 | 5,1 кг |
| БЧ | | 8 | ПВ9.10.04.08 | Петля | | |
| | | | | Круг В-8 ГОСТ 2590-71 / Ст.3 ГОСТ 535-79 | | |
| | | | | L=100 | 8 | 0,04 кг |
| БЧ | | 9 | ПВ9.10.04.09 | Полоса | | |
| | | | | Полоса 5×40 ГОСТ 103-76 / Ст.3 ГОСТ 535-79 | | |
| | | | | L=170 | 2 | 0,3 кг |

Подп. и дата | Инв. N дубл. | Взам. инв. N | Подп. и дата | Инв. N подл.

| Изм | Лист | N докум. | Подп. | Дата | ПВ9.10.04.00 | Лист 5 |
|---|---|---|---|---|---|---|

Формат 11

| Поз. | Обозначение | Наименование | Кол. | Примечание |
|---|---|---|---|---|
| | ПВ9.10.01.07 | L = 6750 | 3 | 4,35 кг |
| | | | | |
| | | ПВ9.10.01.00.03 см. СБ | | |
| | | *Детали* | | |
| 4 | ПВ9.10.01.04 | Уголок | | |
| | | Уголок Б-40×40×4 ГОСТ 8509-72 / Ст.3 ГОСТ 535-79 | | |
| | | L = 7500 | 2 | 18,3 кг |
| 5 | ПВ9.10.01.05 | Круг | | |
| | | Круг В-18 ГОСТ 2590-71 / Ст.3 ГОСТ 535-79 | | |
| | | L = 580 | 17 | 0,435 кг |
| | | Полоса | | |
| | | Полоса Б-4×20 ГОСТ 103-76 / Ст.3 ГОСТ 535-79 | | |
| 6 | ПВ9.10.01.06 | L = 1950 | 8 | 1,25 кг |
| 7 | ПВ9.10.01.07 | L = 5250 | 3 | 3,35 кг |
| | | ПВ9.10.01.00-04 см. СБ | | |
| | | *Детали* | | |
| 4 | ПВ9.10.01.04 | Уголок | | |
| | | Уголок Б-40×40×4 ГОСТ 8509-72 / Ст.3 ГОСТ 535-79 | | |
| | | L = 6000 | 2 | 9,7 кг |
| 5 | ПВ9.10.01.05 | Круг | | |
| | | Круг В-18 ГОСТ 2590-71 / Ст.3 ГОСТ 535-79 | | |
| | | L = 580 | 13 | 0,435 кг |
| | | Полоса | | |
| | | Полоса Б-4×20 ГОСТ 103-76 / Ст.3 ГОСТ 535-79 | | |
| 6 | ПВ9.10.01.06 | L = 1950 | 6 | 1,23 кг |
| 7 | ПВ9.10.01.07 | L = 3750 | 3 | 2,4 кг |

Изм. Лист N докум. Подп. Дата — ПВ9.10.01.00 — Лист 3

Формат 11

| Формат | Зона | Поз. | Обозначение | Наименование | Кол. | Примечание |
|---|---|---|---|---|---|---|
| | | | | *Документация* | | |
| 22 | | | ПВ9.10.01.00 СБ | Сборочный чертеж | | |
| | | | | *Детали* | | |
| | | | | Уголки | | |
| | | | | Уголок Б-40×40×4 ГОСТ 8509-72 / Ст.3 ГОСТ 535-79 | | |
| БЧ | | 1 | ПВ9.10.01.01 | L = 300 | 2 | 0,95 кг |
| БЧ | | 2 | ПВ9.10.01.02 | L = 200 | 2 | 0,1 кг |
| БЧ | | 3 | ПВ9.10.01.03 | L = 170 | 2 | 0,49 кг |
| | | | | *Переменные данные для исполнений* | | |
| | | | | ПВ9.10.01.00 см. СБ | | |
| | | | | *Детали* | | |
| БЧ | | 4 | ПВ9.10.01.04 | Уголок | | |
| | | | | Уголок Б-40×40×4 ГОСТ 8509-72 / Ст.3 ГОСТ 535-79 | | |
| | | | | L = 18000 | 2 | 43,5 кг |
| БЧ | | 5 | ПВ9.10.01.05 | Круг | | |
| | | | | Круг В-18 ГОСТ 2590-71 / Ст.3 ГОСТ 535-79 | | |
| | | | | L = 580 | 47 | 0,435 кг |
| | | | | Полоса | | |
| | | | | Полоса Б-4×20 ГОСТ 103-76 / Ст.3 ГОСТ 535-79 | | |
| БЧ | | 6 | ПВ9.10.01.06 | L = 1950 | 22 | 1,23 кг |

Изм. Лист N докум. Подп. Дата — ПВ9.10.01.00

Разраб. Кузьмина — Пров. Числова — ГИП Тюрин — Н.контр. Панова — Утв. Кузнецов

Лестница — Лит. И — Лист 1 — Листов 3 — Гипронефтеспецмонтаж г. Москва

Формат 11

| Формат | Зона | Поз. | Обозначение | Наименование | Кол. | Примечание |
|---|---|---|---|---|---|---|
| БЧ | | 7 | ПВ9.10.01.07 | L = 16100 | 3 | |
| | | | | | | |
| | | | | ПВ9.10.01.00-01 см. СБ | | |
| | | | | *Детали* | | |
| БЧ | | 4 | ПВ9.10.01.04 | Уголок | | |
| | | | | Уголок Б-40×40×4 ГОСТ 8509-72 / Ст.3 ГОСТ 535-79 | | |
| | | | | L = 12000 | 2 | 29,0 кг |
| БЧ | | 5 | ПВ9.10.01.05 | Круг | | |
| | | | | Круг В-18 ГОСТ 2590-71 / Ст.3 ГОСТ 535-79 | | |
| | | | | L = 580 | 30 | 0,435 кг |
| | | | | Полоса | | |
| | | | | Полоса Б-4×20 ГОСТ 103-76 / Ст.3 ГОСТ 535-79 | | |
| БЧ | | 6 | ПВ9.10.01.06 | L = 1950 | 14 | 1,23 кг |
| БЧ | | 7 | ПВ9.10.01.07 | L = 10150 | 3 | 6,3 кг |
| | | | | | | |
| | | | | ПВ9.10.01.00-02 см. СБ | | |
| | | | | *Детали* | | |
| БЧ | | 4 | ПВ9.10.01.04 | Уголок | | |
| | | | | Уголок Б-40×40×4 ГОСТ 8509-72 / Ст.3 ГОСТ 535-79 | | |
| | | | | L = 9000 | 2 | 21,8 кг |
| БЧ | | 5 | ПВ9.10.01.05 | Круг | | |
| | | | | Круг В-18 ГОСТ 2590-71 / Ст.3 ГОСТ 535-79 | | |
| | | | | L = 580 | 21 | 0,435 кг |
| | | | | Полоса | | |
| | | | | Полоса Б-4×20 ГОСТ 103-76 / Ст.3 ГОСТ 535-79 | | |
| БЧ | | 6 | ПВ9.10.01.06 | L = 1950 | 10 | 1,23 кг |

Изм. Лист N докум. Подп. Дата — ПВ9.10.01.00 — Лист 2

Формат 11

ПВ9.10.01.00.01

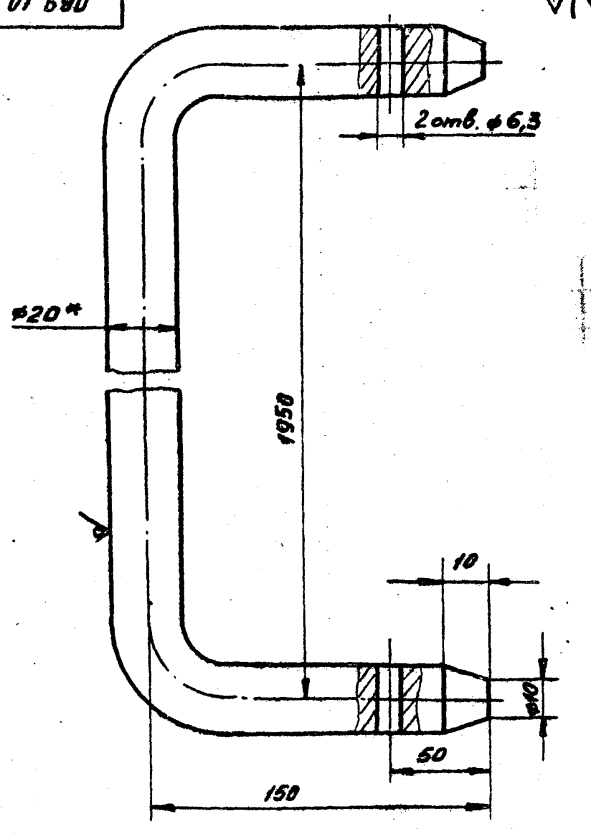


1. Неуказанные предельные отклонения размеров: отверстий – H16, валов – h16, остальных – $\pm \frac{IT16}{2}$.
2. * Размер для справок

ПВ9.10.01.00.01

Ограждение жесткое

Разраб. Кузьмина — Пров. Числова — Т.контр. — ГИП Тюрин — Н.контр. Панова — Утв. Кузнецов

Круг В20 ГОСТ 2590-74 / Ст.3 ГОСТ 535-79

Лит. И — Масса 3,1 — Масштаб 1:1 — Лист — Листов 1

Гипронефтеспецмонтаж г. Москва

Формат 11

| Поз. | Обозначение | Наименование | Кол. | Примечание |
|---|---|---|---|---|
| | | Документация | | |
| 12 | ПВ9.10.02.00СБ | Сборочный чертеж | | |
| | | Детали | | |
| 61 1 | ПВ9.10.02.01 | Ø6 ГОСТ 2590-77<br>Круг Ст3 ГОСТ 535-79 | | |
| | | L= 240 | 2 | 0.1кг |
| | | Материалы | | |
| 2 | | Канат 8.1-Г-І-1764-(180)<br>ГОСТ 7668-80 | | |
| | | L=1300 | 1 | 0.5кг |
| 3 | | Проволока 1.6<br>ГОСТ 3282-74 | | 0.5кг |

| Поз. | Обозначение | Наименование | Кол. | Примечание |
|---|---|---|---|---|
| | | Документация | | |
| 22 | ПВ9.10.00.00 СБ | Сборочный чертеж | | |
| | | Переменные данные для исполнений | | |
| | | ПВ9.10.00.00.Ст.СБ | | |
| | | Сборочные единицы | | |
| 11 1 | ПВ9.10.01.00 | Лестница | 1 | |
| 11 2 | ПВ9.10.02.00 | Ограждение мягкое | 16 | |
| 11 3 | ПВ9.10.03.00 | Площадка | 8 | |
| 11 4 | ПВ9.10.04.00 | Бокавина | 2 | |
| | | Детали | | |
| 11 5 | ПВ9.10.00.01 | Ограждение жесткое | 16 | |
| 61 6 | ПВ9.10.00.02 | Доска бортовая<br>Сосна 15×150<br>ГОСТ 8486-66<br>L= 1950 | | 6.1кг |
| | | ПВ9.10.00.00-01см.СБ | | |
| | | Сборочные единицы | | |
| 11 1 | ПВ9.10.01.00-01 | Лестница | 1 | |
| 11 2 | ПВ9.10.02.00 | Ограждение мягкое | 10 | |
| 11 3 | ПВ9.10.03.00 | Площадка | 5 | |
| 11 4 | ПВ9.10.04.00-01 | Бокавина | 2 | |
| | | Детали | | |
| 11 5 | ПВ9.10.00.01 | Ограждение жесткое | 10 | |

Инв.№ подл. | Подп. и дата | Взам.инв.№ | Инв.№ дубл. | Подп. и дата

| Изм. | Лист | № докум. | Подп. | Дата |
|---|---|---|---|---|
| Разраб. | | Сыпятина | | 4.83 |
| Пров. | | Цыплова | | 4.83 |
| Т.контр. | | | | |
| Гип. | | Тарин | | 4.83 |
| Н.контр. | | Попова | | 4.83 |
| Утв. | | Кузнецов | | 5.83 |

ПВ9.10.02.00

Ограждение мягкое

Лит. И | Лист | Листов 1

Упромфотоспецмонтаж г. Москва

Формат А4

ПВ9.10.00.00

Леса наборные для остекления вертикального монтажного стыка стенки

Лит. И | Лист 1 | Листов 1

Упромфотоспецмонтаж г. Москва

Формат А4

Копировал

m. пр. 704-1-166.84 а 8

Инв.№ подл. | Подп. и дата | Взам.инв.№ | Инв.№ дубл. | Подп. и дата

ПВ9.10.02.00СБ

50 (V)

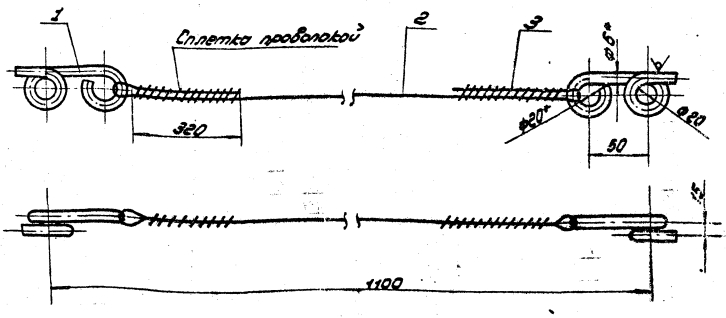


1. Неуказанные предельные отклонения размеров: отверстий - Н16; валов - h16; остальных - ±IT16/2.
2. * Размер для справок.

| Изм. | Лист | № докум. | Подп. | Дата |
|---|---|---|---|---|
| Разраб. | | Сыпятина | | 4.83 |
| Пров. | | Цыплова | | 4.83 |
| Т.контр. | | | | |
| Гип. | | Тарин | | 4.83 |
| Н.контр. | | Попова | | 4.83 |
| Утв. | | Кузнецов | | 5.83 |

ПВ9.10.02.00СБ

Ограждение мягкое
Сборочный чертеж

Лит. И | Масса 0.4 | Масштаб 1:2

Лист | Листов 1

Упромфотоспецмонтаж г. Москва

Копировал: Ида

Формат А3

| Формат | Зона | Поз. | Обозначение | Наименование | Кол. | Примечание |
|---|---|---|---|---|---|---|
| БЧ | | 9 | ПВ9.10.04.09 | Полоса | | |
| | | | | Полоса $\frac{5\times40\ ГОСТ\ 103-76}{Ст.3\ ГОСТ\ 535-79}$ | | |
| | | | | L=170 | 4 | 0,3 кг |
| | | | | ПВ9.10.04.00-03 См. СБ | | |
| | | | | Детали | | |
| БЧ | | 3 | ПВ9.10.04.03 | Стойка | | |
| | | | | Уголок $\frac{Б\text{-}63\times63\times5\ ГОСТ\ 8509-72}{Ст.3\ ГОСТ\ 535-79}$ | | |
| | | | | L=6140 | 1 | 29 кг |
| | | | | Уголок | | |
| | | | | Уголок $\frac{Б\text{-}50\times50\times5\ ГОСТ\ 8509-72}{Ст.3\ ГОСТ\ 535-79}$ | | |
| БЧ | | 4 | ПВ9.10.04.04 | L=5150 | 1 | 19,5 кг |
| БЧ | | 5 | ПВ9.10.04.05 | L=1150 | 3 | 4 кг |
| БЧ | | 6 | ПВ9.10.04.06 | Круг | | |
| | | | | Круг $\frac{В\text{-}28\ ГОСТ\ 2590-71}{Ст.3\ ГОСТ\ 535-79}$ | | |
| | | | | L=60 | | |
| БЧ | | 7 | ПВ9.10.04.07 | Подкосы | | |
| | | | | Уголок $\frac{Б\text{-}40\times40\times4\ ГОСТ\ 8509-72}{Ст.3\ ГОСТ\ 535-79}$ | | |
| | | | | L=2100 | 3 | 5,1 кг |
| БЧ | | 8 | ПВ9.10.04.08 | Петля | | |
| | | | | Круг $\frac{В\text{-}8\ ГОСТ\ 2590-71}{Ст.3\ ГОСТ\ 535-79}$ | | |
| | | | | L=100 | 12 | 0,04 кг |
| БЧ | | 9 | ПВ9.10.04.09 | Полоса | | |
| | | | | Полоса $\frac{5\times40\ ГОСТ\ 103-76}{Ст.3\ ГОСТ\ 535-79}$ | | |
| | | | | L=170 | 3 | 0,3 кг |

Инв.№ подл. | Подп. и дата | Взам. инв.№ | Инв.№ дубл. | Подп. и дата

| Изм. | Лист | № докум. | Подп. | Дата | ПВ 9.10.04.00 | Лист 4 |
|---|---|---|---|---|---|---|

Формат 11

| Формат | Зона | Поз. | Обозначение | Наименование | Кол. | Примечание |
|---|---|---|---|---|---|---|
| БЧ | | 8 | ПВ9.10.04.08 | Петля | | |
| | | | | Круг $\frac{В\text{-}8\ ГОСТ\ 2590-71}{Ст.3\ ГОСТ\ 535-79}$ | | |
| | | | | L=100 | 20 | 0,04 кг |
| БЧ | | 9 | ПВ9.10.04.09 | Полоса | | |
| | | | | Полоса $\frac{5\times40\ ГОСТ\ 103-76}{Ст.3\ ГОСТ\ 535-79}$ | | |
| | | | | L=170 | 5 | 0,3 кг |
| | | | | ПВ9.10.04.00-02 См. СБ | | |
| | | | | Детали | | |
| БЧ | | 3 | ПВ9.10.04.03 | Стойка | | |
| | | | | Уголок $\frac{Б\text{-}63\times63\times5\ ГОСТ\ 8509-72}{Ст.3\ ГОСТ\ 535-79}$ | | |
| | | | | L=8140 | 1 | 39 кг |
| | | | | Уголок | | |
| | | | | Уголок $\frac{Б\text{-}50\times50\times5\ ГОСТ\ 8509-72}{Ст.3\ ГОСТ\ 535-79}$ | | |
| БЧ | | 4 | ПВ9.10.04.04 | L=7150 | 1 | 27 кг |
| БЧ | | 5 | ПВ9.10.04.05 | L=1150 | 4 | 4 кг |
| БЧ | | 6 | ПВ9.10.04.06 | Круг | | |
| | | | | Круг $\frac{В\text{-}28\ ГОСТ\ 2590-71}{Ст.3\ ГОСТ\ 535-79}$ | | |
| | | | | L=60 | 8 | 0,4 кг |
| БЧ | | 7 | ПВ9.10.04.07 | Подкосы | | |
| | | | | Уголок $\frac{Б\text{-}40\times40\times4\ ГОСТ\ 8509-72}{Ст.3\ ГОСТ\ 535-79}$ | | |
| | | | | L=2100 | 4 | 5,1 кг |
| БЧ | | 8 | ПВ9.10.04.08 | Петля | | |
| | | | | Круг $\frac{В\text{-}8\ ГОСТ\ 2590-71}{Ст.3\ ГОСТ\ 535-79}$ | | |
| | | | | L=100 | 16 | 0,04 кг |

Инв.№ подл. | Подп. и дата | Взам. инв.№ | Инв.№ дубл. | Подп. и дата

| Изм. | Лист | № докум. | Подп. | Дата | ПВ 9.10.04.00 | Лист 3 |
|---|---|---|---|---|---|---|

Формат 11

| Формат | Зона | Поз. | Обозначение | Наименование | Кол. | Примечание |
|---|---|---|---|---|---|---|
| БЧ | | 7 | ПВ9.10.04.07 | Подкосы | | |
| | | | | Уголок $\frac{Б\text{-}40\times40\times4\ ГОСТ\ 8509-72}{Ст.3\ ГОСТ\ 535-79}$ | | |
| | | | | L=2100 | 8 | 5,1 кг |
| БЧ | | 8 | ПВ9.10.04.08 | Петля | | |
| | | | | Круг $\frac{В\text{-}8\ ГОСТ\ 2590-71}{Ст.3\ ГОСТ\ 535-79}$ | | |
| | | | | L=100 | 32 | 0,04 кг |
| БЧ | | 9 | ПВ9.10.04.09 | Полоса | | |
| | | | | Полоса $\frac{5\times40\ ГОСТ\ 103-76}{Ст.3\ ГОСТ\ 535-79}$ | | |
| | | | | L=170 | 8 | 0,3 кг |
| | | | | ПВ9.10.04.00-01 См. СБ | | |
| | | | | Детали | | |
| БЧ | | 3 | ПВ9.10.04.03 | Стойка | | |
| | | | | Уголок $\frac{Б\text{-}63\times63\times5\ ГОСТ\ 8509-72}{Ст.3\ ГОСТ\ 535-79}$ | | |
| | | | | L=10140 | 1 | 48,2 кг |
| | | | | Уголок | | |
| | | | | Уголок $\frac{Б\text{-}50\times50\times5\ ГОСТ\ 8509-72}{Ст.3\ ГОСТ\ 535-79}$ | | |
| БЧ | | 4 | ПВ9.10.04.04 | L=9150 | 1 | 35 кг |
| БЧ | | 5 | ПВ9.10.04.05 | L=1150 | 5 | 4 кг |
| БЧ | | 6 | ПВ9.10.04.06 | Круг | | |
| | | | | Круг $\frac{В\text{-}28\ ГОСТ\ 2590-71}{Ст.3\ ГОСТ\ 535-79}$ | | |
| | | | | L=60 | 10 | 0,4 кг |
| БЧ | | 7 | ПВ9.10.04.07 | Подкосы | | |
| | | | | Уголок $\frac{Б\text{-}40\times40\times4\ ГОСТ\ 8509-72}{Ст.3\ ГОСТ\ 535-79}$ | | |
| | | | | L=2100 | 5 | 5,1 кг |

Инв.№ подл. | Подп. и дата | Взам. инв.№ | Инв.№ дубл. | Подп. и дата

| Изм. | Лист | № докум. | Подп. | Дата | ПВ 9.10.04.00 | Лист 2 |
|---|---|---|---|---|---|---|

Формат 11

| Формат | Зона | Поз. | Обозначение | Наименование | Кол. | Примечание |
|---|---|---|---|---|---|---|
| | | | | Документация | | |
| 22 | | | ПВ9.10.04.00 СБ | Сборочный чертеж | | |
| | | | | Детали | | |
| | | | | Захват | | |
| | | | | Швеллер $\frac{8\ ГОСТ\ 8240-72}{Ст.3\ ГОСТ\ 535-79}$ | | |
| БЧ | | 1 | ПВ9.10.04.01 | L=408 | 1 | 1,7 кг |
| БЧ | | 2 | ПВ9.10.04.02 | L=350 | 1 | 1,3 кг |
| | | | Переменные данные | для исполнений | | |
| | | | | ПВ9.10.04.00 Сп. СБ | | |
| | | | | Детали | | |
| БЧ | | 3 | ПВ9.10.04.03 | Стойка | | |
| | | | | Уголок $\frac{Б\text{-}63\times63\times5\ ГОСТ\ 8509-72}{Ст.3\ ГОСТ\ 535-79}$ | | |
| | | | | L=16140 | 1 | 75,6 кг |
| | | | | Уголок | | |
| | | | | Уголок $\frac{Б\text{-}50\times50\times5\ ГОСТ\ 8509-72}{Ст.3\ ГОСТ\ 535-79}$ | | |
| БЧ | | 4 | ПВ9.10.04.04 | L=15150 | 1 | 57,2 кг |
| БЧ | | 5 | ПВ9.10.04.05 | L=1150 | 8 | 4 кг |
| БЧ | | 6 | ПВ9.10.04.06 | Круг | | |
| | | | | Круг $\frac{В\text{-}28\ ГОСТ\ 2590-71}{Ст.3\ ГОСТ\ 535-79}$ | | |
| | | | | L=60 | 16 | 0,4 кг |

Инв.№ подл. | Подп. и дата | Взам. инв.№ | Инв.№ дубл. | Подп. и дата

| Изм. | Лист | № докум. | Подп. | Дата | ПВ 9.10.04.00 | |
|---|---|---|---|---|---|---|
| Разраб. | | Кузьмина | | 4.83 | Боковина | Лит. / Лист 1 / Листов 5 |
| Пров. | | Числова | | 04.83 | | Гипронефтеспецмонтаж г. Москва |
| ГИП | | Тюрин | | 4.83 | | |
| Н.контр. | | Панова | | 04.83 | | |
| Утв. | | Кузнецов | | 4.83 | | |

Формат 11

т. пр. 704-1-166.84 а 8

## ПВ9.10.03.00СБ

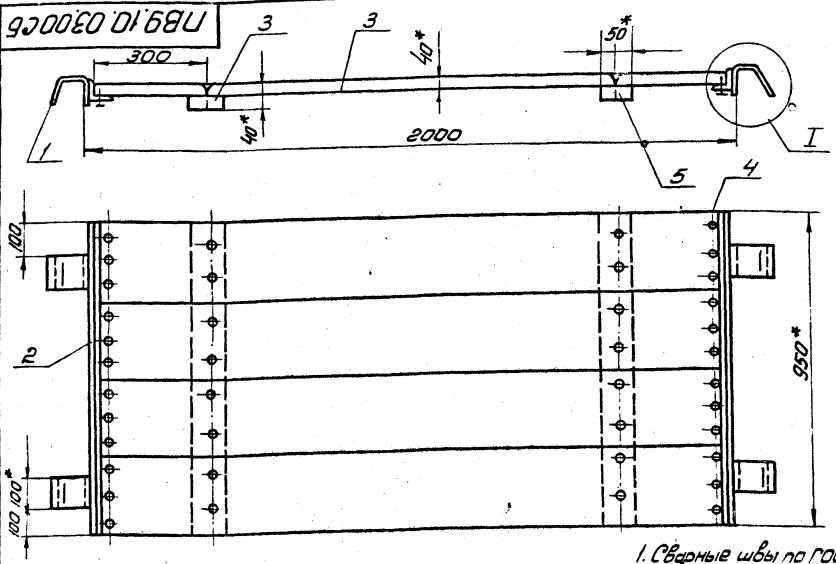


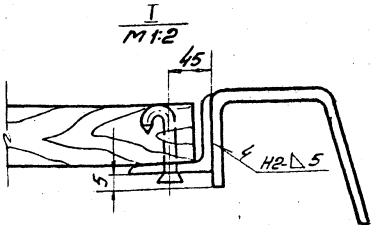


1. Сварные швы по ГОСТ 5264-80 Электроды сварочные типа Э42А ГОСТ 9467-75.
2. Неуказанные предельные отклонения размеров:
   отверстий - Н16.
   валов - h16
   остальных $\pm \frac{JT16}{2}$
3* Размеры для справок.

| Изм. | Лист | № докум. | Подп. | Дата | ПВ9.10.03.00СБ | | | |
|---|---|---|---|---|---|---|---|---|
| Разраб. | | Кузьмина | | 4.83 | Площадка | Лит. | Масса | Масштаб |
| Пров. | | Числова | | 04.83 | Сборочный чертеж. | И | 40,2 | 1:10 |
| Т. контр. | | | | | | Лист | Листов 1 | |
| ГИП | | Тюрин | | 4.83 | | Гипронефтеспецмонтаж г. Москва | | |
| Н. контр. | | Панова | | 4.83 | | | | |
| Утв. | | Кузнецов | | 4.83 | | | | |

Копировал. Бел

## ПВ9.10.04.01

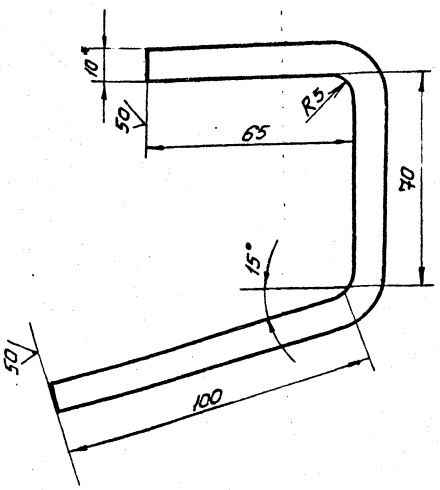


1. Неуказанные предельные отклонения размеров:
   отверстий - Н16.
   валов - h16
   остальных $\pm \frac{JT16}{2}$
2* Размер для справок

| Изм. | Лист | № докум. | Подп. | Дата | ПВ9.10.04.01 | | | |
|---|---|---|---|---|---|---|---|---|
| Разраб. | | Кузьмина | | 4.83 | Крюк | Лит. | Масса | Масштаб |
| Пров. | | Числова | | 04.83 | | И | 0,9 | 1:1 |
| Т. контр. | | | | | | Лист | Листов 1 | |
| ГИП | | Тюрин | | 4.83 | Полоса Б-10×100 ГОСТ 103-76 Ст 3 ГОСТ 535-79 | Гипронефтеспецмонтаж г. Москва | | |
| Н. контр. | | Панова | | 04.83 | | | | |
| Утв. | | Кузнецов | | 4.83 | | | | |

Копировал. Бел Формат 11

| Формат | Зона | Поз. | Обозначение | Наименование | Кол. | Примечание |
|---|---|---|---|---|---|---|
| | | | | Документация | | |
| | | | ПВ9.10.03.00СБ | Сборочный чертеж | | |
| | | | | Детали | | |
| 11 | | 1 | ПВ9.10.03.01 | Крюк | 4 | |
| 11 | | 2 | ПВ9.10.03.02 | Полка | 2 | |
| | | | | Материалы | | |
| | | | | Пиломатериалы | | |
| | | | | ГОСТ 8488-66 | | |
| | | 3 | | Доски 40 | 0,03 | м³ |
| | | | | Стандартные изделия | | |
| | | 4 | | Гвозди 6×50 | | |
| | | | | ГОСТ 283-75 | 50 | |
| | | 5 | | Гвозди 6×70 | | |
| | | | | ГОСТ 283-75 | 50 | |

| Изм. | Лист | № докум. | Подп. | Дата | ПВ9.10.03.00 | | | |
|---|---|---|---|---|---|---|---|---|
| Разраб. | | Кузьмина | | 4.83 | Площадка | Лит. | Лист | Листов |
| Пров. | | Числова | | 04.83 | | И | | |
| ГИП | | Тюрин | | 4.83 | | Гипронефтеспецмонтаж г. Москва | | |
| Н. контр. | | Панова | | 04.83 | | | | |
| Утв. | | Кузнецов | | 4.83 | | | | |

Копировал. Бел Формат 11

ПВ6.07.00.00 СБ

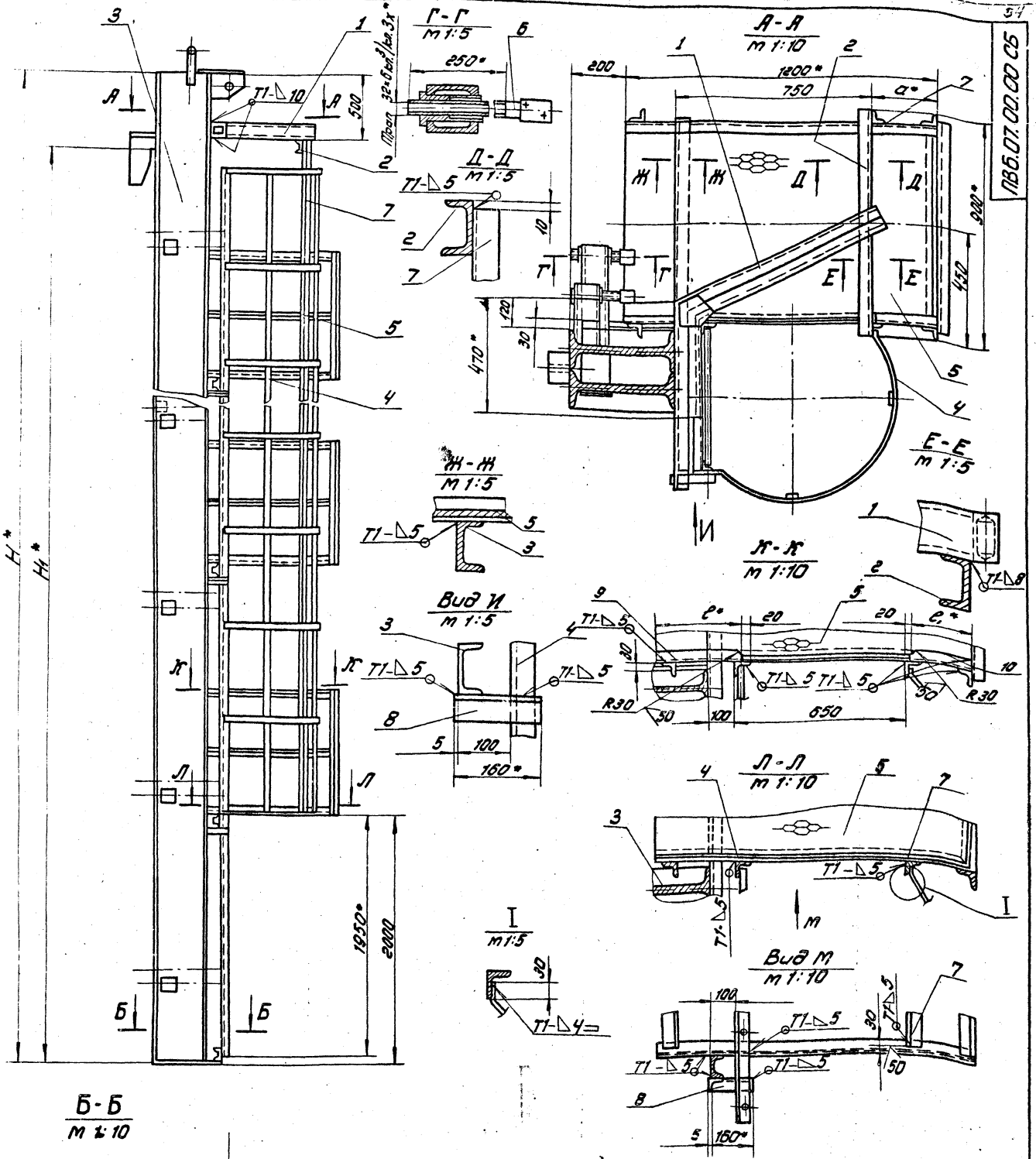


1. Сварку производить электродами типа Э42А по ГОСТ 9467-75. Сварные швы по ГОСТ 5264-80.
2. Неуказанные предельные отклонения размеров: отверстий-Н16; валов-h16; остальных ± $\frac{IT16}{2}$
3. Шероховатость поверхностей реза для деталей БЧ 25
4. Размеры для справок.

| Обозначение | Размеры, мм | | | | | Масса, кг. | Примечание |
|---|---|---|---|---|---|---|---|
| | H | H1 | d | e | e1 | | |
| ПВ6.07.00 00 | 18 520 | 17880 | 150 | 430 | 130 | 4587.0 | Для РВС с высотой стенки 18м |
| -01 | 12 520 | 11920 | 290 | 290 | 270 | 2200.0 | " 12м |
| -02 | 10 520 | 8940 | 350 | 230 | 330 | 1530.0 | " 9м |
| -03 | 8 520 | 7450 | 410 | 170 | 390 | 1100.0 | " 7,5м |
| -04 | 6520 | 5960 | 410 | 170 | 390 | 830.0 | " 6м |

| Изм. | Лист | N докум. | Подп. | Дата |
|---|---|---|---|---|
| Разраб. | | Числова | | 04.83 |
| Пров. | | Кузьмина | | 4.83 |
| Т.контр. | | | | |
| Гип. | | Тюрин | | 4.83 |
| Н.контр. | | Панова | | 04.83 |
| Утв. | | Кузнецов | | 4.83 |

ПВ6.07.00.00СБ

Приспособление для замыкания вертикального монтажного стыка. Сборочный чертеж

| Лит. | Масса | Масштаб |
|---|---|---|
| Н | Ст. табл. | 1:20 |

Лист | Листов 7

Гипронефтеспецмонтаж г. Москва

Копировал: [illegible]

Формат 22

| Формат | Зона | Поз. | Обозначение | Наименование | Кол. | Примечание |
|---|---|---|---|---|---|---|
| | | | | | | |
| БЧ | | 9 | ПВ6.07.00.05 | Уголок | | |
| | | | | Уголок $\frac{\text{Б-50×50×5 ГОСТ 8509-72}}{\text{Ст.3 ГОСТ 535-79}}$ | | |
| | | | | L=230 | 4 | 1,1 кг |
| БЧ | | 10 | ПВ6.07.00.06 | Уголок | | |
| | | | | Уголок $\frac{\text{Б-50×50×5 ГОСТ 8509-72}}{\text{Ст.3 ГОСТ 535-79}}$ | | |
| | | | | L=330 | 4 | 1,0 кг |
| | | | | ПВ6.07.00.00.03 см. СБ | | |
| | | | | Сборочные единицы | | |
| 11 | | 3 | ПВ6.07.02.00.03 | Балка | 1 | |
| 11 | | 4 | ПВ6.07.03.00.03 | Лестница | 1 | |
| 11 | | 5 | ПВ6.07.04.00 | Площадка | 3 | |
| | | | | Детали | | |
| 11 | | 6 | ПВ6.07.00.02 | Винт | | |
| БЧ | | 7 | ПВ6.07.00.03 | Уголок | | |
| | | | | Уголок $\frac{\text{Б-50×50×5 ГОСТ 8509-72}}{\text{Ст.3 ГОСТ 535-79}}$ | | |
| | | | | L=6000 | 2 | 22,6 кг |
| БЧ | | 8 | ПВ6.07.00.04 | Уголок | | |
| | | | | Уголок $\frac{\text{Б-50×50×5 ГОСТ 8509-72}}{\text{Ст.3 ГОСТ 535-79}}$ | | |
| | | | | L=160 | 6 | 0,6 кг |
| БЧ | | 9 | ПВ6.07.00.05 | Уголок | | |
| | | | | Уголок $\frac{\text{Б-50×50×5 ГОСТ 8509-72}}{\text{Ст.3 ГОСТ 535-79}}$ | | |
| | | | | L=170 | 3 | 0,54 кг |

Инв.№ подл. | Подп. и дата | Инв.№ дубл. | Взам. инв.№ | Подп. и дата

| Изм. | Лист | № докум. | Подп. | Дата | ПВ6.07.00.00 | Лист 4 |
|---|---|---|---|---|---|---|

Формат 11

| Формат | Зона | Поз. | Обозначение | Наименование | Кол. | Примечание |
|---|---|---|---|---|---|---|
| | | | | | | |
| БЧ | | 8 | ПВ6.07.00.04 | Уголок | | |
| | | | | Уголок $\frac{\text{Б-50×50×5 ГОСТ 8509-72}}{\text{Ст.3 ГОСТ 535-79}}$ | | |
| | | | | L=160 | 10 | 0,6 кг |
| БЧ | | 9 | ПВ6.07.00.05 | Уголок | | |
| | | | | Уголок $\frac{\text{Б-50×50×5 ГОСТ 8509-72}}{\text{Ст.3 ГОСТ 535-79}}$ | | |
| | | | | L=290 | 5 | 1,1 кг |
| БЧ | | 10 | ПВ6.07.00.06 | Уголок | | |
| | | | | Уголок $\frac{\text{Б-50×50×5 ГОСТ 8509-72}}{\text{Ст.3 ГОСТ 535-79}}$ | | |
| | | | | L=270 | 5 | 1,0 кг |
| | | | | ПВ6.07.00.00-02 см. СБ | | |
| | | | | Сборочные единицы | | |
| 11 | | 3 | ПВ6.07.02.00-02 | Балка | 1 | |
| 11 | | 4 | ПВ6.07.03.00-02 | Лестница | 1 | |
| 11 | | 5 | ПВ6.07.04.00 | Площадка | 4 | |
| | | | | Детали | | |
| 11 | | 6 | ПВ6.07.00.02 | Винт | 12 | |
| БЧ | | 7 | ПВ6.07.00.03 | Уголок | | |
| | | | | Уголок $\frac{\text{Б-50×50×5 ГОСТ 8509-72}}{\text{Ст.3 ГОСТ 535-79}}$ | | |
| | | | | L=800 | 2 | 30,2 кг |
| БЧ | | 8 | ПВ6.07.00.04 | Уголок | | |
| | | | | Уголок $\frac{\text{Б-50×50×5 ГОСТ 8509-72}}{\text{Ст.3 ГОСТ 535-79}}$ | | |
| | | | | L=160 | 8 | 0,6 кг |

Инв.№ подл. | Подп. и дата | Инв.№ дубл. | Взам. инв.№ | Подп. и дата

| Изм. | Лист | № докум. | Подп. | Дата | ПВ6.07.00.00 | Лист 3 |
|---|---|---|---|---|---|---|

Формат 11

| Формат | Зона | Поз. | Обозначение | Наименование | Кол. | Примечание |
|---|---|---|---|---|---|---|
| БЧ | | 7 | ПВ6.07.00.03 | Уголок | | |
| | | | | Уголок $\frac{\text{Б-50×50×5 ГОСТ 8509-72}}{\text{Ст.3 ГОСТ 535-79}}$ | | |
| | | | | L=15000 | 2 | 60,0 кг |
| БЧ | | 8 | ПВ6.07.00.04 | Уголок | | |
| | | | | Уголок $\frac{\text{Б-50×50×5 ГОСТ 8509-72}}{\text{Ст.3 ГОСТ 535-79}}$ | | |
| | | | | L=160 | 15 | 0,6 кг |
| БЧ | | 9 | ПВ6.07.00.05 | Уголок | | |
| | | | | Уголок $\frac{\text{Б-50×50×5 ГОСТ 8509-72}}{\text{Ст.3 ГОСТ 535-79}}$ | | |
| | | | | L=430 | 8 | 1,5 кг |
| БЧ | | 10 | ПВ6.07.00.06 | Уголок | | |
| | | | | Уголок $\frac{\text{Б-50×50×5 ГОСТ 8509-72}}{\text{Ст.3 ГОСТ 535-79}}$ | | |
| | | | | L=130 | 8 | 0,5 кг |
| | | | | ПВ6.07.00.00.01 см. СБ | | |
| | | | | Сборочные единицы | | |
| 11 | | 3 | ПВ6.07.02.00-01 | Балка | 1 | |
| 11 | | 4 | ПВ6.07.03.00-01 | Лестница | 1 | |
| 11 | | 5 | ПВ6.07.04.00 | Площадка | 5 | |
| | | | | Детали | | |
| 11 | | 6 | ПВ6.07.00.02 | Винт | 16 | |
| БЧ | | 7 | ПВ6.07.00.03 | Уголок | | |
| | | | | Уголок $\frac{\text{Б-50×50×5 ГОСТ 8509-72}}{\text{Ст.3 ГОСТ 535-79}}$ | | |
| | | | | L=10000 | 2 | 37,7 кг |

Инв.№ подл. | Подп. и дата | Взам. инв.№ | Инв.№ дубл. | Подп. и дата

| Изм. | Лист | № докум. | Подп. | Дата | ПВ6.07.00.00 | Лист 2 |
|---|---|---|---|---|---|---|

Формат 11

| Формат | Зона | Поз. | Обозначение | Наименование | Кол. | Примечание |
|---|---|---|---|---|---|---|
| | | | | Документация | | |
| 22 | | | ПВ6.07.00.00 СБ | Сборочный чертеж | | |
| 22 | | | 1 | Сборочные единицы | | |
| 11 | | 1 | ПВ6.07.01.00 | Кронштейн | 1 | |
| | | | | Детали | | |
| БЧ | | 2 | ПВ6.07.00.01 | Швеллер | | |
| | | | | Швеллер $\frac{\text{10 ГОСТ 8240-72}}{\text{Ст.3 ГОСТ 535-79}}$ | | |
| | | | | L=900 | 1 | 7,7 кг. |
| | | | | Переменные данные для исполнений | | |
| | | | | ПВ6.07.00.00 см. СБ | | |
| | | | | Сборочные единицы | | |
| 11 | | 3 | ПВ6.07.02.00 | Балка | 1 | |
| 11 | | 4 | ПВ6.07.03.00 | Лестница | 1 | |
| 11 | | 5 | ПВ6.07.04.00 | Площадка | 8 | |
| | | | | Детали | | |
| 11 | | 6 | ПВ6.07.00.02 | Винт | 24 | |

Инв.№ подл. | Подп. и дата | Взам. инв.№ | Инв.№ дубл. | Подп. и дата

| Изм. | Лист | № докум. | Подп. | Дата | ПВ6.07.00.00 | | |
|---|---|---|---|---|---|---|---|
| Разраб. | | Кузьмина | | 4.83 | Приспособление для замыкания вертикального монтажного стыка | Лит. | Лист 1 | Листов 5 |
| Пров. | | Числова | | 04.83 | | | | |
| ГИП | | Тюрин | | 4.83 | | Гипронефтеспецмонтаж г. Москва | | |
| Н.контр. | | Панова | | 04.83 | | | | |
| Утв. | | Кузнецов | | 4.83 | | | | |

Формат 11

т.п.р. 704-1-166.84 а8

| | | | Обозначение | Наименование | Кол. | Приме-чание |
|---|---|---|---|---|---|---|
| | | | | | | |
| Б4 | | 10 | ПВ 6.07.01.06 | Уголок | | |
| | | | | Уголок $\frac{\text{Б-50×50×5 ГОСТ 8509-72}}{\text{Ст.3 ГОСТ 535-79}}$ | | |
| | | | | L = 520 | 3 | 1,5 кг |
| | | | | | | |
| | | | | ПВ6.07.00.00.04 см.С6 | | |
| | | | | Сборочные единицы | | |
| | | | | | | |
| 11 | | 3 | ПВ6.07.02.00-04 | Балка | 1 | |
| 11 | | 4 | ПВ6.07.03.00-03 | Лестница | 1 | |
| 11 | | 5 | ПВ6.07.04.00 | Площадка | 2 | |
| | | | | | | |
| | | | | Детали | | |
| | | | | | | |
| 11 | | 6 | ПВ6.07.00.02 | Винт | | |
| Б4 | | 7 | ПВ6.07.00.03 | Уголок | | |
| | | | | Уголок $\frac{\text{Б-50×50×5 ГОСТ 8509-72}}{\text{Ст.3 ГОСТ 535-79}}$ | | |
| | | | | L = 4000 | 2 | 15,1 кг |
| Б4 | | 8 | ПВ6.07.00.04 | Уголок | | |
| | | | | Уголок $\frac{\text{Б-50×50×5 ГОСТ 8509-72}}{\text{Ст.3 ГОСТ 535-79}}$ | | |
| | | | | L = 160 | 4 | 0,6 кг |
| Б4 | | 9 | ПВ6.07.00.05 | Уголок | | |
| | | | | Уголок $\frac{\text{Б-50×50×5 ГОСТ 8509-72}}{\text{Ст.3 ГОСТ 535-79}}$ | | |
| | | | | L = 170 | 2 | 0,54 кг |
| Б4 | | 10 | ПВ6.07.00.06 | Уголок | | |
| | | | | Уголок $\frac{\text{Б-50×50×5 ГОСТ 8509-72}}{\text{Ст.3 ГОСТ 535-79}}$ | | |
| | | | | L = 300 | 2 | 1,5 кг |

Изм. Лист N докум. Подп. Дата — ПВ6.07.00.00 — Лист 5

Формат 11

ПВ6.07.02.02

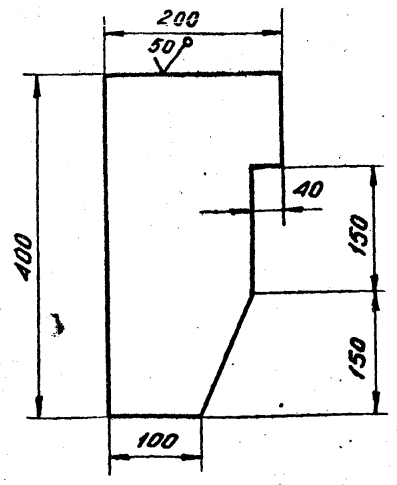


Неуказанные предельные отклонения размеров: валов - h16, остальных - $\pm \frac{JT16}{2}$

| Изм. | Лист | N докум. | Подп. | Дата | ПВ 6.07.02.02 | | | |
|---|---|---|---|---|---|---|---|---|
| Разраб. | Кузьмина | | | 4.83 | Ловитель | Лит. | Масса | Масштаб |
| Пров. | Числова | | | 04.83 | | И | 8,0 | 1:5 |
| Т.контр. | | | | | | Лист | Листов 1 | |
| ГИП | Тюрин | | | 4.83 | Лист 6-14 ГОСТ 19903-74 / Ст3 ГОСТ 14637-79 | Гипронефтеспецмонтаж г. Москва | | |
| Н.контр. | Панова | | | 04.83 | | | | |
| Утв. | Кузнецов | | | 4.83 | | | | |

Подп. и дата | Инв. № подл. | Взам. инв. № | Инв. № дубл. | Подп. и дата

Формат 11

ПВ6.07.02.01

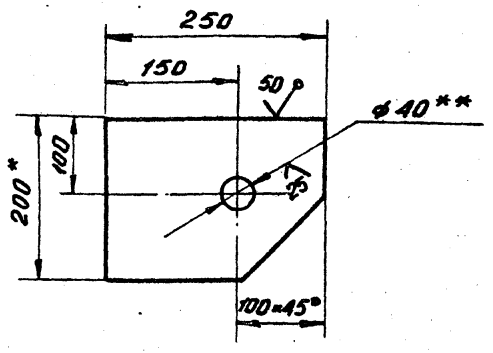


1. Неуказанные предельные отклонения размеров: отверстий - H16, валов - h16, остальных - $\pm \frac{JT16}{2}$.
2. **Острые кромки отв ф40 скруглить радиусом 5мм.
3. *Размеры для справок

| Изм. | Лист | N докум. | Подп. | Дата | ПВ 6.07.02.01 | | | |
|---|---|---|---|---|---|---|---|---|
| Разраб. | Кузьмина | | | 4.83 | Кронштейн | Лит. | Масса | Масштаб |
| Пров. | Числова | | | 04.83 | | И | 4,8 | 1:5 |
| Т.контр. | | | | | | Лист | Листов 1 | |
| ГИП | Тюрин | | | 4.83 | Полоса 14×200 ГОСТ 103-76 / Ст.3 ГОСТ 535-79 | Гипронефтеспецмонтаж г. Москва | | |
| Н.контр. | Панова | | | 04.83 | | | | |
| Утв. | Кузнецов | | | 4.83 | | | | |

Подп. и дата | Инв. № подл. | Взам. инв. № | Инв. № дубл. | Подп. и дата

Формат 11

ПВ6.07.02.03

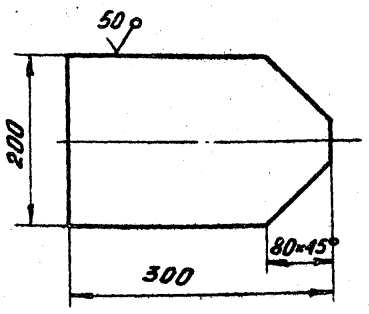


Неуказанные предельные отклонения размеров: валов - h16, остальных $\pm \frac{JT16}{2}$

| Изм. | Лист | N докум. | Подп. | Дата | ПВ 6.07.02.03 | | | |
|---|---|---|---|---|---|---|---|---|
| Разраб. | Кузьмина | | | 4.83 | Пластина | Лит. | Масса | Масштаб |
| Пров. | Числова | | | 04.83 | | И | 6,0 | 1:5 |
| Т.контр. | | | | | | Лист | Листов 1 | |
| ГИП | Тюрин | | | 4.83 | Лист 6-14 ГОСТ 19903-74 / Ст3 ГОСТ 14637-79 | Гипронефтеспецмонтаж г. Москва | | |
| Н.контр. | Панова | | | 04.83 | | | | |
| Утв. | Кузнецов | | | 4.83 | | | | |

Подп. и дата | Инв. № подл. | Взам. инв. № | Инв. № дубл. | Подп. и дата

Формат 11

ПВ6.07.02.00СБ

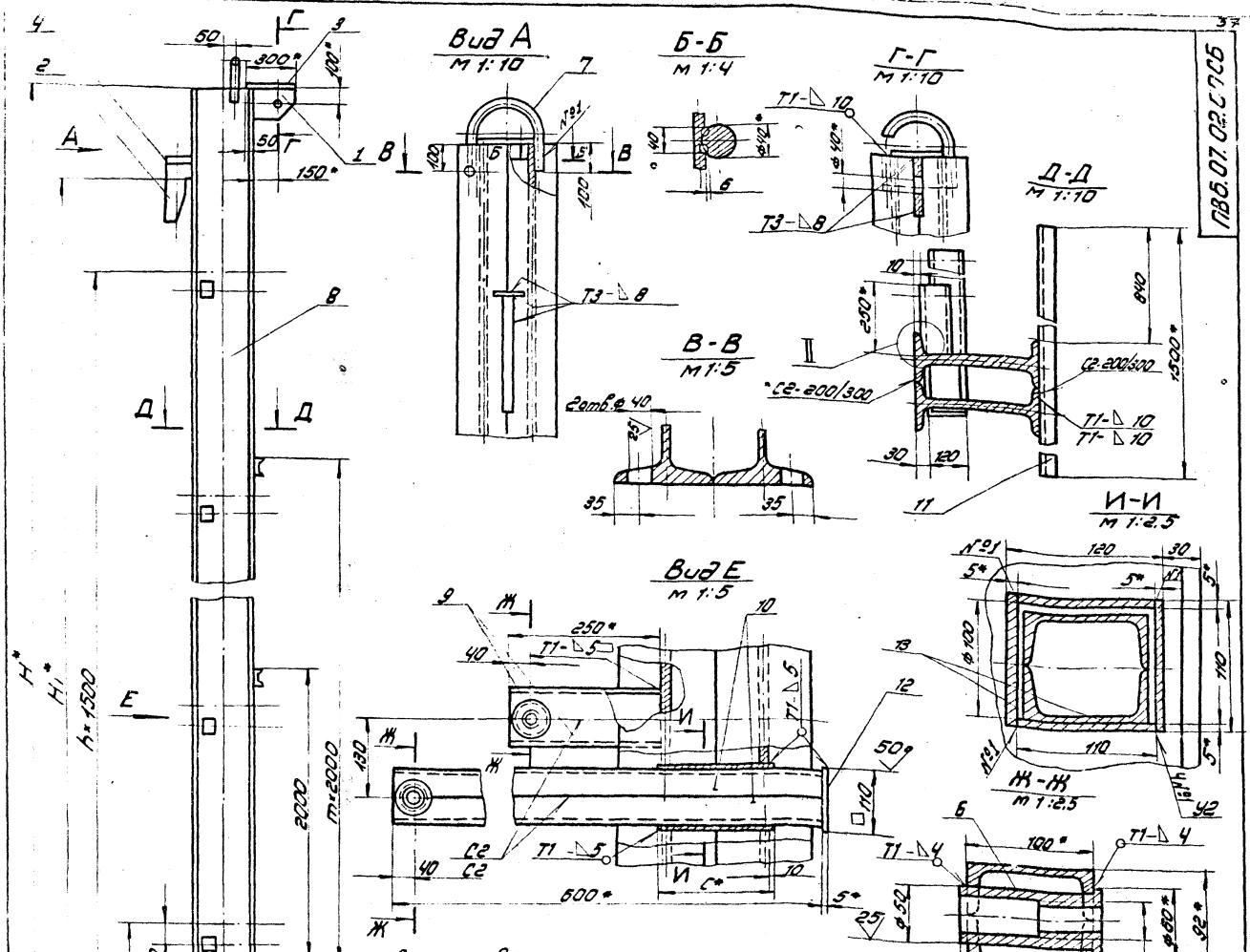


1. Сварку производить электродами типа Э42А ГОСТ 9467-75. Сварные швы по ГОСТ 5264-80. Шов №1 - сварка ручная электродуговая.
2. Неуказанные предельные отклонения размеров: отверстий - H16; валов - h16; остальных ± IT16/2
3. Сборку балки выполнять в следующем порядке:
   а) сварить между собой две дет. поз. 8;
   б) в изготовленном элементе прорезать окна (см. И-И);
   в) детали поз. 13 сварить в коробку (см. И-И);
   г) коробки установить в подготовленные окна и приварить (см. Вид Е);
   д) сварить между собой попарно детали поз. 10 (см. Вид Е) вырезать отв. ø 50 вставить и приварить гайку дет. поз. 6 (см. Ж-Ж);
   е) завести готовые элементы (поз. 6) в коробки, установить и приварить пластину дет. поз. 12;
   ж) сварить между собой попарно детали поз. 9 (см. Вид Е). Вырезать отв. ø 50, вставить и приварить гайку дет. 6 (см. Ж-Ж).
   Готовые элементы обрезать по контуру сопрягаемой детали (см. II). Установить их и приварить;
   з) произвести установку и приварку всех остальных деталей балки.
4. Шероховатость поверхностей реза для дет. Б4 25
5. * Размеры для справок.

Примечания:
1. При сборке обеспечить меры, исключающие сварочную деформацию узлов балки.
2. После окончания сборки трущиеся поверхности узлов смазать солидолом.

| Обозначение | Размеры, мм | | | | | | | | | | | | | | Масса, кг | Примечание |
|---|---|---|---|---|---|---|---|---|---|---|---|---|---|---|---|---|
| | H | H1 | B | B1 | L | L1 | l | a | h | h1 | c | z | n | m | | |
| ПВ6.07.02.00 | 12520 | 17880 | 340 | 370 | 500 | 610 | 200 | 80 | 12 | 20,5 | 12 | 3,5 | 11 | 7 | 3437,0 | Пр. с высотой ленты 16 м |
| -01 | 12520 | 11920 | 290 | 320 | 360 | 470 | 175 | 68 | 10 | 17 | 8 | 3 | 7 | 4 | 1496,0 | -"- 12 м |
| -02 | 10520 | 8940 | 270 | 300 | 300 | 410 | 165 | 64 | 7,5 | 14,5 | 7 | 2,5 | 5 | 3 | 987,0 | -"- 9 м |
| -03 | 8520 | 7450 | 250 | 260 | 240 | 350 | 140 | 55 | 7,5 | 13,5 | 6 | 2 | 4 | 2 | [illegible] | -"- 7,5 м |
| -04 | 6520 | 5960 | 250 | 250 | 240 | 350 | 140 | 55 | 7,5 | 13,5 | 6 | 2 | 3 | 1 | [illegible] | -"- 6 м |

| Изм. | Лист | № докум. | Подп. | Дата |
|---|---|---|---|---|
| Разраб. | | Чирсова | | 4.83 |
| Пров. | | Кузьмина | | 4.83 |
| Т.контр. | | | | |
| ГИП | | Тюрин | | 4.83 |
| Н.контр. | | Панова | | 4.83 |
| Утв. | | Кузнецов | | 4.83 |

# ПВ6.02.02.00СБ

## Балка

Сборочный чертеж

| Лит. | Масса | Масштаб |
|---|---|---|
| Н | ст. табл. | 1:20 |

Лист | Листов 1

Гипрочермеханотраспроект г. Москва

Копировал: [illegible] Формат А2

| Обозначение | Наименование | Кол. | Примечание |
|---|---|---|---|
| ПВ6.07.02.07-02 | Скоба | 1 | |
| ПВ6.07.02.08 | Стойка | | |
| | Двутавр 30 ГОСТ 8239-72 / Ст.3 ГОСТ 535-79 | | |
| | L = 10500 | 2 | 383,0 кг |
| ПВ6.07.02.09 | Швеллер | | |
| | Швеллер 10 ГОСТ 8240-72 / Ст.3 ГОСТ 535-79 | | |
| | L = 250 | 12 | 2,15 кг |
| ПВ6.07.02.10 | Швеллер | | |
| | Швеллер 10 ГОСТ 8240-72 / Ст.3 ГОСТ 535-79 | | |
| | L = 600 | 12 | 5,20 кг |
| ПВ6.07.02.11 | Швеллер | | |
| | Швеллер 10 ГОСТ 8240-72 / Ст.3 ГОСТ 535-79 | | |
| | L = 1500 | 4 | 12,85 кг |
| ПВ6.07.02.12 | Полоса | | |
| | Полоса 5×110 ГОСТ 103-76 / Ст.3 ГОСТ 535-79 | | |
| | L = 110 | 6 | 0,5 кг |
| ПВ6.07.02.13 | Полоса | | |
| | Полоса 5×110 ГОСТ 103-76 / Ст.3 ГОСТ 535-79 | | |
| | L = 165 | 24 | 0,7 кг |
| ПВ6.07.02.14 | Косынка | | |
| | Лист 6-20 ГОСТ 19903-74 / Ст.3 ГОСТ 14637-79 | | |
| | 300 × 410 | 1 | 19,3 кг |

ПВ6.07.02.00

Изм. Лист N докум. Подп. Дата

Лист 4

Формат 11

| Формат | Зона | Поз. | Обозначение | Наименование | Кол. | Примечание |
|---|---|---|---|---|---|---|
| | | | | Двутавр 36 ГОСТ 8239-72 / Ст.3 ГОСТ 535-79 | | |
| | | | | L = 12500 | 2 | 608,8 кг |
| БЧ | | 9 | ПВ6.07.02.09 | Швеллер | | |
| | | | | Швеллер 10 ГОСТ 8240-72 / Ст.3 ГОСТ 535-79 | | |
| | | | | L = 250 | 16 | 2,15 кг |
| БЧ | | 10 | ПВ6.07.02.10 | Швеллер | | |
| | | | | Швеллер 10 ГОСТ 8240-72 / Ст.3 ГОСТ 535-79 | | |
| | | | | L = 600 | 16 | 5,2 кг |
| БЧ | | 11 | ПВ6.07.02.11 | Швеллер | | |
| | | | | Швеллер 10 ГОСТ 8240-72 / Ст.3 ГОСТ 535-79 | | |
| | | | | L = 1500 | 5 | 12,85 кг |
| БЧ | | 12 | ПВ6.07.02.12 | Полоса | | |
| | | | | Полоса 5×110 ГОСТ 103-76 / Ст.3 ГОСТ 535-79 | | |
| | | | | L = 110 | 8 | 0,5 кг |
| БЧ | | 13 | ПВ6.07.02.13 | Полоса | | |
| | | | | Полоса 5×110 ГОСТ 103-76 / Ст.3 ГОСТ 535-79 | | |
| | | | | L = 175 | 32 | 0,76 кг |
| БЧ | | 14 | ПВ6.07.02.14 | Косынка | | |
| | | | | Лист 6-20 ГОСТ 19903-74 / Ст.3 ГОСТ 14637-79 | | |
| | | | | 320 × 470 | 1 | 23,6 кг |
| | | | | ПВ6.07.02.00-02 Ст. СБ | | |
| | | | | Детали | | |
| 11 | | 6 | ПВ6.07.02.06 | Гайка | 12 | |

Инв.№ подл. | Подп. и дата | Взам. инв.№ | Инв.№ дубл. | Подп. и дата

ПВ6.07.02.00

Изм. Лист N докум. Подп. Дата

Лист 3

Формат 11

| Формат | Зона | Поз. | Обозначение | Наименование | Кол. | Примечание |
|---|---|---|---|---|---|---|
| БЧ | | 9 | ПВ6.07.02.09 | Швеллер | | |
| | | | | Швеллер 10 ГОСТ 8240-72 / Ст.3 ГОСТ 535-79 | | |
| | | | | L = 250 | 24 | 2,15 кг |
| БЧ | | 10 | ПВ6.07.02.10 | Швеллер | | |
| | | | | Швеллер 10 ГОСТ 8240-72 / Ст.3 ГОСТ 535-79 | | |
| | | | | L = 600 | 24 | 5,2 кг |
| БЧ | | 11 | ПВ6.07.02.11 | Швеллер | | |
| | | | | Швеллер 10 ГОСТ 8240-72 / Ст.3 ГОСТ 535-79 | | |
| | | | | L = 1500 | 8 | 12,85 кг |
| БЧ | | 12 | ПВ6.07.02.12 | Полоса | | |
| | | | | Полоса 5×110 ГОСТ 103-76 / Ст.3 ГОСТ 535-79 | | |
| | | | | L = 110 | 12 | 0,5 кг |
| БЧ | | 13 | ПВ6.07.02.13 | Полоса | | |
| | | | | Полоса 5×110 ГОСТ 103-76 / Ст.3 ГОСТ 535-79 | | |
| | | | | L = 200 | 48 | 0,85 кг |
| БЧ | | 14 | ПВ6.07.02.14 | Косынка | | |
| | | | | Лист 6-20 ГОСТ 19903-74 / Ст.3 ГОСТ 14637-79 | | |
| | | | | 370 × 610 | 1 | 35,5 кг |
| | | | | ПВ6.07.02.00-01 Ст. СБ | | |
| | | | | Детали | | |
| 11 | | 6 | ПВ6.07.02.06 | Гайка | 16 | |
| 11 | | 7 | ПВ6.07.02.07-01 | Скоба | | |
| 61 | | 8 | ПВ6.07.02.08 | Стойка | | |

Инв.№ подл. | Подп. и дата | Взам. инв.№ | Инв.№ дубл. | Подп. и дата

ПВ6.07.02.00

Изм. Лист N докум. Подп. Дата

Лист 2

Формат 11

| Формат | Зона | Поз. | Обозначение | Наименование | Кол. | Примечание |
|---|---|---|---|---|---|---|
| | | | | Документация | | |
| 22 | | | ПВ6.07.02.00 СБ | Сборочный чертеж | | |
| | | | | Детали | | |
| 11 | | 1 | ПВ6.07.02.01 | Кронштейн | 1 | |
| 11 | | 2 | ПВ6.07.02.02 | Ловитель | 1 | |
| 11 | | 3 | ПВ6.07.02.03 | Пластина | 1 | |
| БЧ | | 4 | ПВ6.07.02.04 | Ребро | | |
| | | | | Полоса 14×100 ГОСТ 103-76 / Ст.3 ГОСТ 535-79 | | |
| | | | | L = 200 | 1 | 22 кг |
| БЧ | | 5 | ПВ6.07.02.05 | Перекладина | | |
| | | | | Швеллер 10 ГОСТ 8240-72 / Ст.3 ГОСТ 535-79 | | |
| | | | | L = 620 | 1 | 5,35 кг |
| | | | | Переменные данные для исполнений | | |
| | | | | ПВ6.07.02.00 Ст. СБ | | |
| | | | | Детали | | |
| 11 | | 6 | ПВ6.07.02.06 | Гайка | | |
| 11 | | 7 | ПВ6.07.02.07 | Скоба | | |
| БЧ | | 8 | ПВ6.07.02.08 | Стойка | | |
| | | | | Двутавр 50 ГОСТ 8239-72 / Ст.3 ГОСТ 535-79 | | |
| | | | | L = 18500 | 2 | 1421,0 кг |

Инв.№ подл. | Подп. и дата | Взам. инв.№ | Инв.№ дубл. | Подп. и дата

ПВ6.07.02.00

| Изм. | Лист | N докум. | Подп. | Дата | | | |
|---|---|---|---|---|---|---|---|
| Разраб. | | Кузьмина | | | 4.83 | Лит. | Лист | Листов |
| Пров. | | Чеслова | | | 04.83 | И | 1 | 6 |
| ГИП | | Тюрин | | | 4.83 | Балка | | |
| Н.контр. | | Панова | | | 4.83 | Гипронефтеспецмонтаж г. Москва | | |
| Утв. | | Кузнецов | | | 4.83 | | | |

Формат 11

| Формат | Зона | Поз. | Обозначение | Наименование | Кол. | Примечание |
|---|---|---|---|---|---|---|
| | | | | ПВ6.07.02.00.04 см. СБ | | |
| | | | | *Детали* | | |
| 11 | | 6 | ПВ6.07.02.06 | Гайка | | |
| А1 | | 7 | ПВ6.07.02.07-04 | Скоба | | |
| БЧ | | 8 | ПВ6.07.02.08 | Стойка | | |
| | | | | Двутавр 24 ГОСТ 8239-72 / Ст.3 ГОСТ 535-79 | | |
| | | | | L=6500 | 2 | 178,0 кг |
| БЧ | | 9 | ПВ6.07.02.09 | Швеллер | | |
| | | | | Швеллер 10 ГОСТ 8240-72 / Ст.3 ГОСТ 535-79 | | |
| | | | | L=250 | 8 | 2,15 кг |
| БЧ | | 10 | ПВ6.07.02.10 | Швеллер | | |
| | | | | Швеллер 10 ГОСТ 8240-72 / Ст.3 ГОСТ 535-79 | | |
| | | | | L=600 | 8 | 5,2 кг |
| БЧ | | 11 | ПВ6.07.02.11 | Швеллер | | |
| | | | | Швеллер 10 ГОСТ 8240-72 / Ст.3 ГОСТ-535-79 | | |
| | | | | L=1500 | 2 | 12,85 кг |
| БЧ | | 12 | ПВ6.07.02.12 | Полоса | | |
| | | | | Полоса Б-5х110 ГОСТ 103-76 / Ст.3 ГОСТ 535-79 | | |
| | | | | L=110 | 4 | 0,5 кг |
| БЧ | | 13 | ПВ6.07.02.13 | Полоса | | |
| | | | | Полоса Б-5х110 ГОСТ 103-76 / Ст.3 ГОСТ 535-79 | | |
| | | | | L=140 | 16 | 0,6 кг |
| БЧ | | 14 | ПВ6.07.02.14 | Косынка | | |
| | | | | Лист Б-20 ГОСТ 19903-74 / Ст.3 ГОСТ 14637-79 | | |
| | | | | 250х350 | 1 | 14,3 кг |

Инв.№ подл. | Подп. и дата | Взам. инв.№ | Инв.№ дубл. | Подп. и дата

Изм. | Лист | № докум. | Подп. | Дата

ПВ6.07.02.00 — Лист 6

Формат А1

| Формат | Зона | Поз. | Обозначение | Наименование | Кол. | Примечание |
|---|---|---|---|---|---|---|
| | | | | ПВ6.07.02.00.03 см. СБ | | |
| | | | | *Детали* | | |
| 11 | | 6 | ПВ6.07.02.06 | Гайка | 10 | |
| 11 | | 7 | ПВ6.07.02.07-03 | Скоба | 1 | |
| БЧ | | 8 | ПВ6.07.02.08 | Стойка | | |
| | | | | Двутавр 24 ГОСТ 8239-72 / Ст.3 ГОСТ 535-79 | | |
| | | | | L=8500 | 2 | 232,0 кг |
| БЧ | | 9 | ПВ6.07.02.09 | Швеллер | | |
| | | | | Швеллер 10 ГОСТ 8240-72 / Ст.3 ГОСТ 535-79 | | |
| | | | | L=250 | 10 | 2,15 кг |
| БЧ | | 10 | ПВ6.07.02.10 | Швеллер | | |
| | | | | Швеллер 10 ГОСТ 8240-72 / Ст.3 ГОСТ 535-79 | | |
| | | | | L=600 | 10 | 5,20 кг |
| БЧ | | 11 | ПВ6.07.02.11 | Швеллер | | |
| | | | | Швеллер 10 ГОСТ 8240-72 / Ст.3 ГОСТ 535-79 | | |
| | | | | L=1500 | 3 | 12,85 кг |
| БЧ | | 12 | ПВ6.07.02.12 | Полоса | | |
| | | | | Полоса Б-5х110 ГОСТ 103-76 / Ст.3 ГОСТ 535-79 | | |
| | | | | L=110 | 5 | 0,50 кг |
| БЧ | | 13 | ПВ6.07.02.13 | Полоса | | |
| | | | | Полоса Б-5-110 ГОСТ 103-76 / Ст.3 ГОСТ 535-79 | | |
| | | | | L=140 | 20 | 0,50 кг |
| БЧ | | 14 | ПВ6.07.02.14 | Косынка | | |
| | | | | Лист Б-20 ГОСТ 19903-74 / Ст3 ГОСТ 14637-79 | | |
| | | | | 260х350 | 1 | 14,3 кг |

Инв.№ подл. | Подп. и дата | Инв.№ дубл. | Взам. инв.№ | Подп. и дата

Изм. | Лист | № докум. | Подп. | Дата

ПВ6.07.02.00 — Лист 5

Формат А1

ПВ6.07.03.00

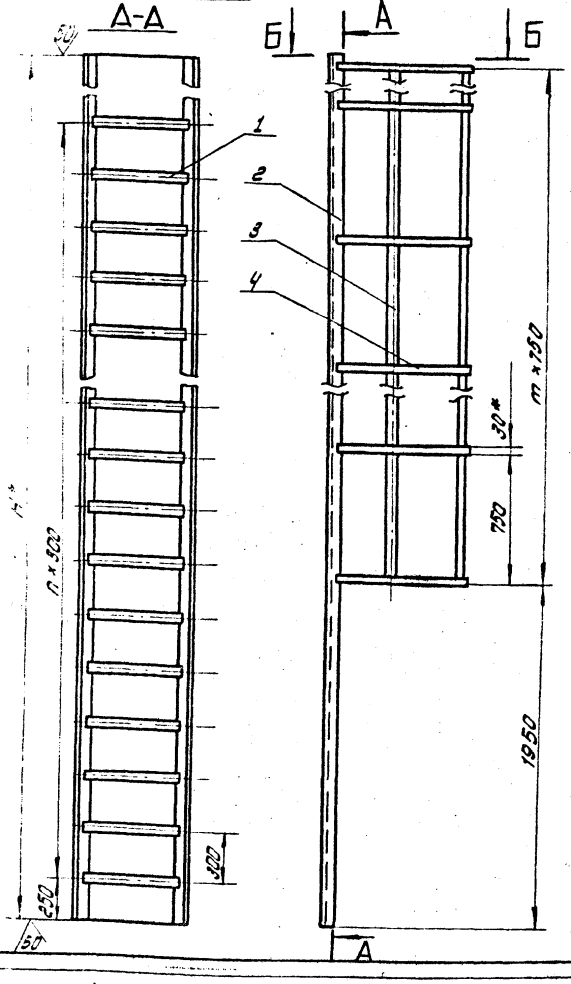


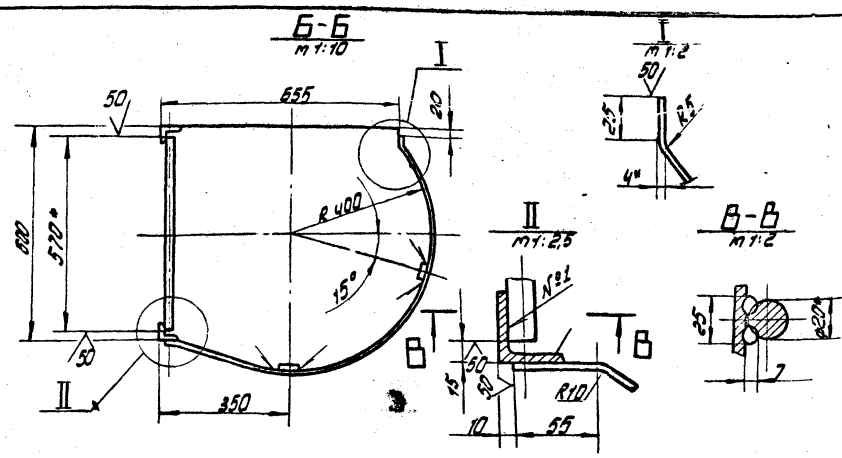


1. Шов №1 - сварка ручная электродуговая. Сварку производить электродами типа Э42А. ГОСТ 9467-75. Сварные швы Т1-Δ4 по ГОСТ 5264-80.
2. Неуказанные предельные отклонения размеров: отверстий - Н16; валов - h16; остальных $\pm\frac{IT16}{2}$
3. * Размер для справок.

| Обозначение | H, мм | n | m | Масса, кг | Примечание |
|---|---|---|---|---|---|
| ПВ6.07.03.00 | 17750 | 56 | 21 | 3100 | для РВС с высоты стенки 18м |
| -01 | 11750 | 36 | 13 | 2100 | —"— 12м |
| -02 | 9500 | 29 | 10 | 1620 | —"— 9м |
| -03 | 7250 | 21 | 7 | 1200 | —"— 7,5м |
| -04 | 5750 | 16 | 5 | 940 | —"— 6м |

| Изм | Лист | N докум. | Подп. | Дата |
|---|---|---|---|---|
| Разраб. | | Кузьмина | Куз | 4.83 |
| Пров. | | Числова | Числов | 04.83 |
| Т.контр. | | | | |
| ГИП | | Тюрин | | 4.83 |
| Н.контр. | | Панова | | 4.83 |
| Утв. | | Кузнецов | | 4.83 |

ПВ6.07.03.00 СБ

Лестница

Сборочный чертеж

| Лит. | Масса | Масштаб |
|---|---|---|
| И | ст. табл. | 1:20 |

Лист | Листов 1

Гипронефтеспецмонтаж г. Москва

Формат: 12

ПВ6.07.02.06

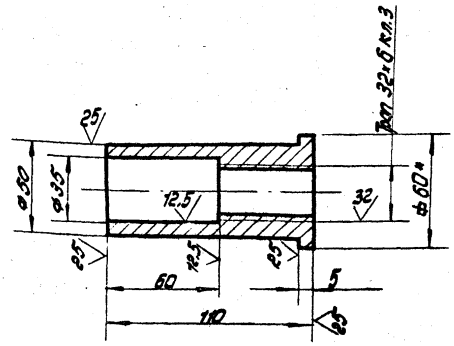


1. Неуказанные предельные отклонения размеров: отверстий - Н16; валов - h16; остальных $\pm\frac{IT16}{2}$
2. * Размер для справок.

| Изм | Лист | N докум. | Подп. | Дата |
|---|---|---|---|---|
| Разраб. | | Кузьмина | Куз | 4.83 |
| Пров. | | Числова | Числов | 04.83 |
| Т.контр. | | | | |
| ГИП | | Тюрин | | 4.83 |
| Н.контр. | | Панова | | 4.83 |
| Утв. | | Кузнецов | | 4.83 |

ПВ6.07.02.06

Гайка

| Лит | Масса | Масштаб |
|---|---|---|
| И | 0,5 | 1:2 |

Лист | Листов 1

Круг В-60 ГОСТ 2590-71 / Ст. 3 ГОСТ 535-79

Гипронефтеспецмонтаж г. Москва

Формат 11

ПВ6.07.02.07

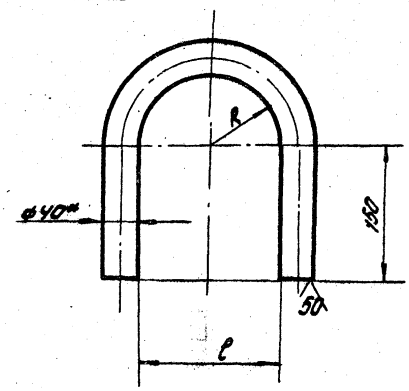


1. Неуказанные предельные отклонения размеров: отверстий - Н16; валов - h16; остальных $\pm\frac{IT16}{2}$
2. * Размер для справок.

| Обозначение | Размеры, мм в | Размеры, мм l | Масса кг | Примечание |
|---|---|---|---|---|
| ПВ6.07.01.07 | 92 + 3,5 | 184 + 4,6 | 5.8 | Длина заготовки L = 655± |
| -01 | 78 + 3,0 | 156 + 4.0 | 5.3 | —"— 610 ± 2,2мм |
| -02 | 72 + 3,0 | 144 + 4.0 | 5.2 | —"— 590 ± 2,2мм |
| -03 | 62 + 3,0 | 124 + 4.0 | 4.9 | —"— 560 ± 2,2 мм |
| -04 | 62 + 3,0 | 124 + 4.0 | 4.9 | —"— L = 560 ± 2,2мм |

| Изм | Лист | N докум. | Подп. | Дата |
|---|---|---|---|---|
| Разраб. | | Кузьмина | Куз | 4.83 |
| Пров. | | Числова | Числов | 04.83 |
| Т.контр. | | | | |
| ГИП | | Тюрин | | 4.83 |
| Н.контр. | | Панова | | 4.83 |
| Утв. | | Кузнецов | | 4.83 |

ПВ6.07.02.07

Скоба

| Лит | Масса | Масштаб |
|---|---|---|
| И | ст. табл. | — |

Лист | Листов 1

Круг В-40 ГОСТ 2590-71 / Ст. 3 ГОСТ 535-79

Гипронефтеспецмонтаж г. Москва

Копировал: [illegible]

Формат: 11

т. пр 704-1-166.84 а 8

| Формат | Зона | Поз. | Обозначение | Наименование | Кол. | Примечание |
|---|---|---|---|---|---|---|
| БЧ | | 2 | ПВ6.07.03.02 | Уголок | | |
| | | | | Уголок $\frac{Б\text{-}50\times50\times5\ ГОСТ\ 8509\text{-}72}{Ст.3\ ГОСТ\ 535\text{-}79}$ | | |
| | | | | L=9500 | 2 | 36,0 кг |
| БЧ | | 3 | ПВ6.07.03.03 | Полоса | | |
| | | | | Полоса $\frac{4\times30\ ГОСТ\ 103\text{-}76}{Ст.3\ ГОСТ\ 535\text{-}79}$ | | |
| | | | | L=7520 | 2 | 7,0 кг |
| БЧ | | 4 | ПВ6.07.03.04 | Полоса | | |
| | | | | Полоса $\frac{4\times30\ ГОСТ\ 103\text{-}76}{Ст.3\ ГОСТ\ 535\text{-}79}$ | | |
| | | | | L=1350 | 11 | 1,3 кг |
| | | | | ПВ6.07.03.00-03 см.СБ | | |
| | | | | Детали | | |
| БЧ | | 1 | ПВ6.07.03.01 | Круг | | |
| | | | | Круг $\frac{В\text{-}20\ ГОСТ\ 2590\text{-}71}{Ст.3\ ГОСТ\ 535\text{-}79}$ | | |
| | | | | L=570 | 22 | 1,95 кг |
| БЧ | | 2 | ПВ6.07.03.02 | Уголок | | |
| | | | | Уголок $\frac{Б\text{-}50\times50\times5\ ГОСТ\ 8509\text{-}72}{Ст.3\ ГОСТ\ 535\text{-}79}$ | | |
| | | | | L=7250 | 2 | 27,3 кг |
| БЧ | | 3 | ПВ6.07.03.03 | Полоса | | |
| | | | | Полоса $\frac{4\times30\ ГОСТ\ 103\text{-}76}{Ст.3\ ГОСТ\ 535\text{-}79}$ | | |
| | | | | L=5270 | 2 | 5,0 кг |

Инв. N подл. | Подп. и дата | Взам. инв. N | Инв. N дубл. | Подп. и дата

| Изм. | Лист | N докум. | Подп. | Дата | ПВ6.07.03.00 | Лист 3 |
|---|---|---|---|---|---|---|

Формат 11

| Формат | Зона | Поз. | Обозначение | Наименование | Кол. | Примечание |
|---|---|---|---|---|---|---|
| | | | | ПВ6.07.03.00-01 Ст.СБ. | | |
| | | | | Детали | | |
| БЧ | | 1 | ПВ6.07.03.01 | Круг | | |
| | | | | Круг $\frac{В\text{-}20\ ГОСТ\ 2590\text{-}71}{Ст.3\ ГОСТ\ 535\text{-}79}$ | | |
| | | | | L=570 | 37 | 1,95 кг |
| БЧ | | 2 | ПВ6.07.03.02 | Уголок | | |
| | | | | Уголок $\frac{Б\text{-}50\times50\times5\ ГОСТ\ 8509\text{-}72}{Ст.3\ ГОСТ\ 535\text{-}79}$ | | |
| | | | | L=11750 | 2 | 44,3 кг |
| БЧ | | 3 | ПВ6.07.03.03 | Полоса | | |
| | | | | Полоса $\frac{4\times30\ ГОСТ\ 103\text{-}76}{Ст.3\ ГОСТ\ 535\text{-}79}$ | | |
| | | | | L=9770 | 2 | 9,2 кг |
| БЧ | | 4 | ПВ6.07.03.04 | Полоса | | |
| | | | | Полоса $\frac{4\times30\ ГОСТ\ 103\text{-}76}{Ст.3\ ГОСТ\ 535\text{-}79}$ | | |
| | | | | L=1350 | 14 | 1,3 кг |
| | | | | ПВ6.07.03.00-02 Ст.СБ | | |
| | | | | Детали | | |
| БЧ | | 1 | ПВ6.07.03.01 | Круг | | |
| | | | | Круг $\frac{В\text{-}20\ ГОСТ\ 2590\text{-}71}{Ст.3\ ГОСТ\ 535\text{-}79}$ | | |
| | | | | L=570 | 30 | 1,95 кг |

Инв. N подл. | Подп. и дата | Взам. инв. N | Инв. N дубл. | Подп. и дата

| Изм. | Лист | N докум. | Подп. | Дата | ПВ6.07.03.00 | Лист 2 |
|---|---|---|---|---|---|---|

Формат 11

| Формат | Зона | Поз. | Обозначение | Наименование | Кол. | Примечание |
|---|---|---|---|---|---|---|
| БЧ | | 4 | ПВ6.07.03.04 | Полоса | | |
| | | | | Полоса $\frac{4\times30\ ГОСТ\ 103\text{-}76}{Ст.3\ ГОСТ\ 535\text{-}79}$ | | |
| | | | | L=1350 | 8 | 7,3 кг |
| | | | | ПВ6.07.03.00-04 см.СБ | | |
| | | | | Детали | | |
| БЧ | | 1 | ПВ6.07.03.01 | Круг | | |
| | | | | Круг $\frac{В\text{-}20\ ГОСТ\ 2590\text{-}71}{Ст.3\ ГОСТ\ 535\text{-}79}$ | | |
| | | | | L=570 | 17 | 1,95 кг |
| БЧ | | 2 | ПВ6.07.03.02 | Уголок | | |
| | | | | Уголок $\frac{Б\text{-}50\times50\times5\ ГОСТ\ 8509\text{-}72}{Ст.3\ ГОСТ\ 535\text{-}79}$ | | |
| | | | | L=5750 | 2 | 22,0 кг |
| БЧ | | 3 | ПВ6.07.03.03 | Полоса | | |
| | | | | Полоса $\frac{4\times30\ ГОСТ\ 103\text{-}76}{Ст.3\ ГОСТ\ 535\text{-}79}$ | | |
| | | | | L=3770 | 2 | 3,5 кг |
| БЧ | | 4 | ПВ6.07.03.04 | Полоса | | |
| | | | | Полоса $\frac{4\times30\ ГОСТ\ 103\text{-}76}{Ст.3\ ГОСТ\ 535\text{-}79}$ | | |
| | | | | L=1350 | 6 | 1,3 кг |

Инв. N подл. | Подп. и дата | Взам. инв. N | Инв. N дубл. | Подп. и дата

| Изм. | Лист | N докум. | Подп. | Дата | ПВ6.07.03.00 | Лист 4 |
|---|---|---|---|---|---|---|

Формат 11

| Формат | Зона | Поз. | Обозначение | Наименование | Кол. | Примечание |
|---|---|---|---|---|---|---|
| | | | | Документация | | |
| 12 | | | ПВ6.07.03.00 СБ | Сборочный чертеж | | |
| | | | Переменные данные для исполнений | | | |
| | | | | ПВ6.07.03.00 Ст.СБ | | |
| | | | | Детали | | |
| БЧ | | 1 | ПВ6.07.03.01 | Круг | | |
| | | | | Круг $\frac{В\text{-}20\ ГОСТ\ 2590\text{-}71}{Ст.3\ ГОСТ\ 535\text{-}79}$ | | |
| | | | | L=570 | 57 | 1,95 кг |
| БЧ | | 2 | ПВ6.07.03.02 | Уголок | | |
| | | | | Уголок $\frac{Б\text{-}50\times50\times5\ ГОСТ\ 8509\text{-}72}{Ст.3\ ГОСТ\ 535\text{-}79}$ | | |
| | | | | L=17750 | 2 | 67,0 кг |
| БЧ | | 3 | ПВ6.07.03.03 | Полоса | | |
| | | | | Полоса $\frac{4\times30\ ГОСТ\ 103\text{-}76}{Ст.3\ ГОСТ\ 535\text{-}79}$ | | |
| | | | | L=15770 | 2 | 15,0 кг |
| БЧ | | 4 | ПВ6.07.03.04 | Полоса | | |
| | | | | Полоса $\frac{4\times30\ ГОСТ\ 103\text{-}76}{Ст.3\ ГОСТ\ 535\text{-}79}$ | | |
| | | | | L=1350 | 22 | 1,3 кг |

Инв. N подл. | Подп. и дата | Взам. инв. N | Инв. N дубл. | Подп. и дата

| Изм. | Лист | N докум. | Подп. | Дата | ПВ6.07.03.00 | | | |
|---|---|---|---|---|---|---|---|---|
| Разраб. | | Кузьмина | [illegible] | 4.83 | Лестница | Лит. И | Лист 1 | Листов 4 |
| Пров. | | Числова | [illegible] | 04.83 | | Гипронефтеспецмонтаж г. Москва | | |
| ГИП | | Тюрин | [illegible] | 4.83 | | | | |
| Н.контр. | | Панова | [illegible] | 4.83 | | | | |
| Утв. | | Кузнецов | [illegible] | 4.83 | | | | |

Формат 11

т. пр. 704-1-166.84 и 8

## ПВ6.07.01.00 СБ

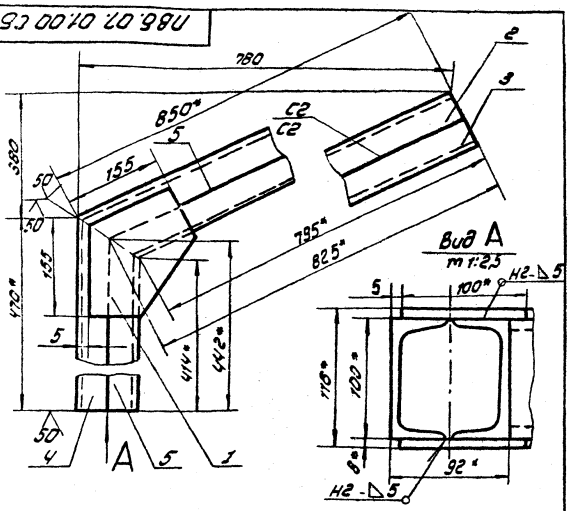


1. Сварку производить электродами типа Э42А ГОСТ 9467-75. Сварные швы по ГОСТ 5264-80.
2. Неуказанные предельные отклонения размеров: отверстий - H16; валов - h16; остальных - $\pm\frac{IT16}{2}$
3. * Размеры для справок.

| Изм. | Лист | N докум. | Подп. | Дата | ПВ6.07.01.00 СБ | Лит. | Масса | Масштаб |
|---|---|---|---|---|---|---|---|---|
| Разраб. | | Кузьмина | | 4.83 | Кронштейн | И | 25.50 | 1:5 |
| Пров. | | Числова | | 04.83 | Сборочный чертеж | Лист | Листов 1 | |
| Т.контр. | | | | | | | | |
| Гип. | | Тюрин | | 4.83 | | Гипронефтеспецмонтаж г. Москва | | |
| Н.контр. | | Панова | | 04.83 | | | | |
| Утв. | | Кузнецов | | 4.83 | | | | |

Инв. № подл. | Подп. и дата | Взам. инв. № | Инв. № дубл. | Подп. и дата

Формат: 11

## ПВ6.07.01.01

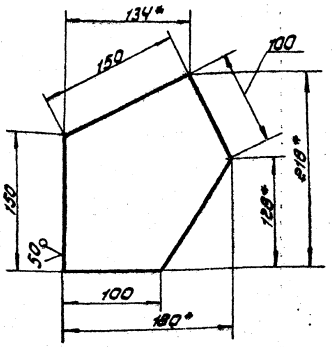


1. Неуказанные предельные отклонения размеров: валов - h16; остальных - $\pm\frac{IT16}{2}$
2. * Размеры для справок.

| Изм. | Лист | N докум. | Подп. | Дата | ПВ6.07.01.01 | Лит. | Масса | Масштаб |
|---|---|---|---|---|---|---|---|---|
| Разраб. | | Кузьмина | | 4.83 | Косынка | И | 1.30 | 1:2,5 |
| Пров. | | Числова | | 04.83 | | Лист | Листов 1 | |
| Т.контр. | | | | | | | | |
| Гип. | | Тюрин | | 4.83 | | Гипронефтеспецмонтаж г. Москва | | |
| Н.контр. | | Панова | | 04.83 | | | | |
| Утв. | | Кузнецов | | 4.83 | | | | |

Инв. № подл. | Подп. и дата | Взам. инв. № | Инв. № дубл. | Подп. и дата

Лист Б-8 ГОСТ 19903-74 / Ст. 3 ГОСТ 14637-79

Формат 11

## ПВ6.07.00.02

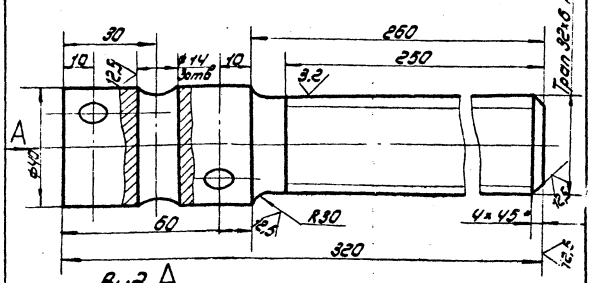


Вид А

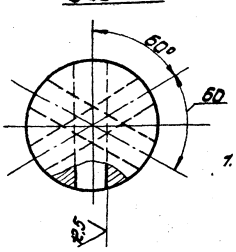


1. Неуказанные предельные отклонения размеров: отверстий - H16; валов - h16; остальных - $\pm\frac{IT16}{2}$
2. * Размеры для справок.

| Изм. | Лист | N докум. | Подп. | Дата | ПВ6.07.00.02 | Лит. | Масса | Масштаб |
|---|---|---|---|---|---|---|---|---|
| Разраб. | | Кузьмина | | 4.83 | Винт | И | 2,2 | 1:1 |
| Пров. | | Числова | | 04.83 | | Лист | Листов 1 | |
| Т.контр. | | | | | | | | |
| Гип. | | Тюрин | | 4.83 | Круг В-40 ГОСТ 2590-71 / Ст. 5 ГОСТ 535-79 | Гипронефтеспецмонтаж г. Москва | | |
| Н.контр. | | Панова | | 04.83 | | | | |
| Утв. | | Кузнецов | | 4.83 | | | | |

Инв. № подл. | Подп. и дата | Взам. инв. № | Инв. № дубл. | Подп. и дата

Формат: 11

| Формат | Зона | Поз. | Обозначение | Наименование | Кол. | Примечание |
|---|---|---|---|---|---|---|
| | | | | Документация | | |
| 11 | | | ПВ6.07.01.00 СБ | Сборочный чертеж | | |
| | | | | Детали | | |
| 11 | | 1 | ПВ6.07.01.01 | Косынка | 2 | |
| Б4 | | 2 | ПВ6.07.01.02 | Швеллер | | |
| | | | | Швеллер 10 ГОСТ 8240-72 / Ст.3 ГОСТ 535-79 | | |
| | | | | L=850 | 1 | 7,3 кг |
| Б4 | | 3 | ПВ6.07.01.03 | Швеллер | | |
| | | | | Швеллер 10 ГОСТ 8240-72 / Ст.3 ГОСТ 535-79 | | |
| | | | | L=825 | 1 | 7,1 кг |
| Б4 | | 4 | ПВ6.07.01.04 | Швеллер | | |
| | | | | Швеллер 10 ГОСТ 8240-72 / Ст.3 ГОСТ 535-79 | | |
| | | | | L=470 | 1 | 4,0 кг |
| Б4 | | 5 | ПВ6.07.01.05 | Швеллер | | |
| | | | | Швеллер 10 ГОСТ 8240-72 / Ст3 ГОСТ 535-79 | | |
| | | | | L=442 | 1 | 3,8 кг |

| Изм. | Лист | N докум. | Подп. | Дата | ПВ6.07.01.00 | Лит. | Лист | Листов |
|---|---|---|---|---|---|---|---|---|
| Разраб. | | Кузьмина | | 4.83 | Кронштейн | И | | 1 |
| Пров. | | Числова | | 04.83 | | Гипронефтеспецмонтаж г. Москва | | |
| Т.контр. | | | | | | | | |
| Гип. | | Тюрин | | 4.83 | | | | |
| Н.контр. | | Панова | | 04.83 | | | | |
| Утв. | | Кузнецов | | 4.83 | | | | |

Инв. № подл. | Подп. и дата | Взам. инв. № | Инв. № дубл. | Подп. и дата

Формат: 11

Инв.№ подл. | Подп. и дата | Взам. инв.№ | Инв.№ дубл. | Подп. и дата

Тип. пр. 704-1-166.84 Альб. V

1186.07.04.00СБ

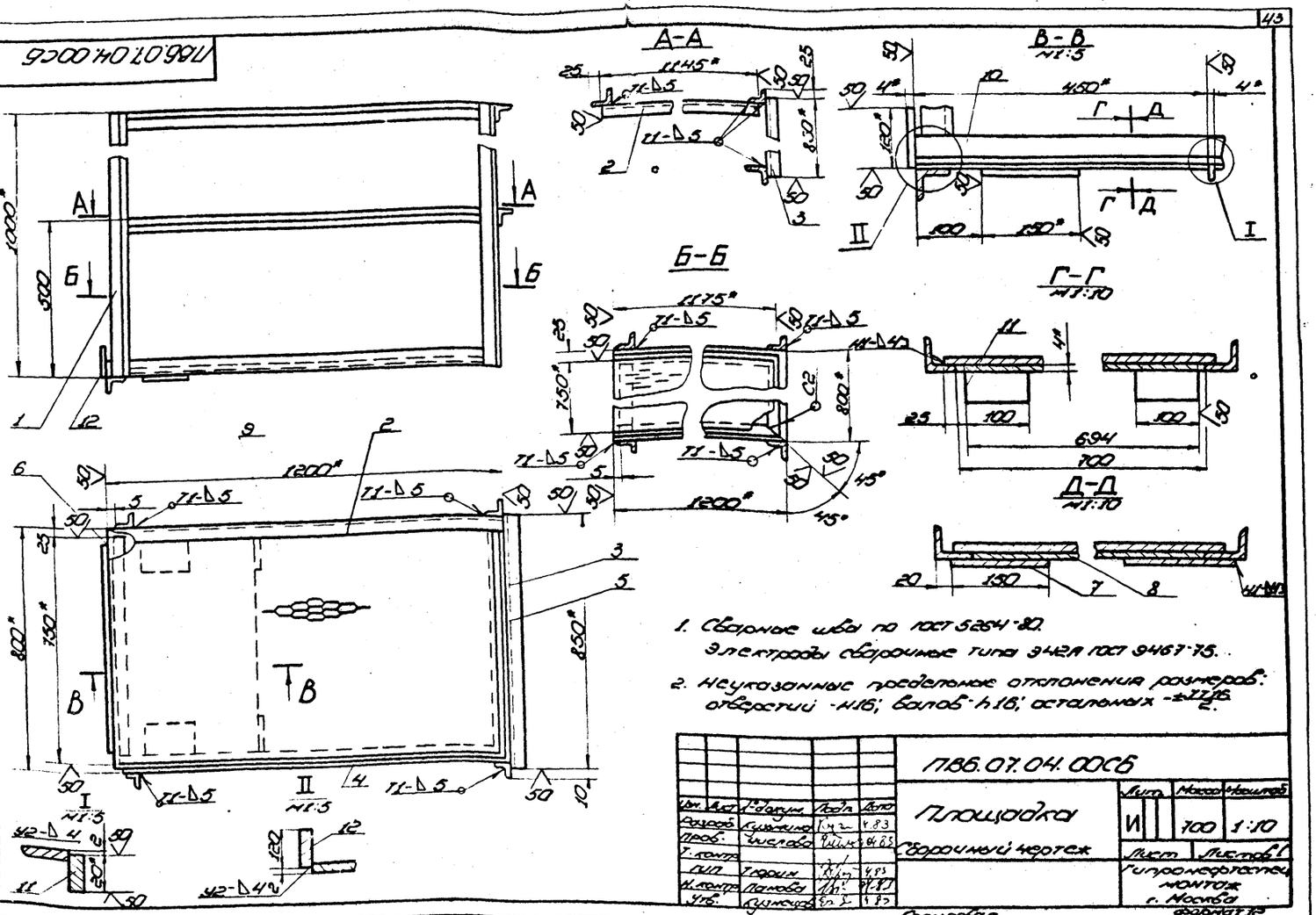


1. Сварные швы по ГОСТ 5264-80.
   Электроды сварочные типа Э42А ГОСТ 9467-75.
2. Неуказанные предельные отклонения размеров: отверстий -h16; валов -h16; остальных -±IT16/2.

| Изм. | Лист | № докум. | Подп. | Дата |
|---|---|---|---|---|
| Разраб. | Кузнецов | | | 4.83 |
| Пров. | Числова | | | 4.83 |
| Т. контр. | | | | |
| Н.контр. | Панова | | | 4.83 |
| Утв. | Кузнецов | | | 4.83 |

1186.07.04.00СБ

Площадка

Сборочный чертеж

| Лит. | Масса | Масштаб |
|---|---|---|
| И | 700 | 1:10 |

| Лист | Листов 1 |
|---|---|

Гипронефтеспецмонтаж г. Москва

Копировал

Формат А3

| Формат | Зона | Поз. | Обозначение | Наименование | Кол. | Примечание |
|---|---|---|---|---|---|---|
| А4 | | | | **Документация** | | |
| А2 | | | 1186.07.04.00 СБ | Сборочный чертеж | | |
| | | | | **Детали** | | |
| А4 | | 1 | 1186.07.04.01 | Стойка | | |
| | | | | Уголок 6-50×50×5 ГОСТ 8509-72 / Ст.3 ГОСТ 535-79 | | |
| | | | | L = 1000 | 4 | 3,77 кг |
| А4 | | 2 | 1186.07.04.02 | Прокладина | | |
| | | | | Уголок 6-50×50×5 ГОСТ 8509-72 / Ст.3 ГОСТ 535-79 | | |
| | | | | L = 1200 | 2 | 4,5 кг |
| А4 | | 3 | 1186.07.04.03 | Поперечина | | |
| | | | | Уголок 6-50×50×5 ГОСТ 8509-72 / Ст.3 ГОСТ 535-79 | | |
| | | | | L = 850 | 2 | 3,2 кг |
| А4 | | 4 | 1186.07.04.04 | Уголок | | |
| | | | | Уголок 6-50×50×5 ГОСТ 8509-72 / Ст.3 ГОСТ 535-79 | | |
| | | | | L = 1200 | 2 | 4,5 кг |
| А4 | | 5 | 1186.07.04.05 | Уголок | | |
| | | | | Уголок 6-50×50×5 ГОСТ 8509-72 / Ст.3 ГОСТ 535-79 | | |
| | | | | L = 800 | 1 | 3,0 кг |

| Изм. | Лист | № докум. | Подп. | Дата |
|---|---|---|---|---|
| Разраб. | Кузнецов | | | 4.83 |
| Пров. | Числова | | | 04.83 |
| ГИП | Гидин | | | 4.83 |
| Н. контр. | Панова | | | 04.83 |
| Утв. | Кузнецов | | | 4.83 |

1186.07.04.00

Площадка

| Лит. | Лист | Листов |
|---|---|---|
| И | 1 | 2 |

Гипронефтеспецмонтаж г. Москва

Копировал

Формат А3

| Формат | Зона | Поз. | Обозначение | Наименование | Кол. | Примечание |
|---|---|---|---|---|---|---|
| А4 | | 6 | 1186.07.04.06 | Уголок | | |
| | | | | Уголок 6-50×50×5 ГОСТ 8509-72 / Ст.3 ГОСТ 535-79 | | |
| | | | | L = 750 | 1 | 2,8 кг |
| А4 | | 7 | 1186.07.04.07 | Косынка | | |
| | | | | Лист 6-4 ГОСТ 19903-74 / Ст.3 ГОСТ 14637-79 | | |
| | | | | 150×150 | 1 | 0,7 кг |
| А4 | | 8 | 1186.07.04.08 | Лист | | |
| | | | | Лист 6-4 ГОСТ 19903-74 / Ст.3 ГОСТ 14637-79 | | |
| | | | | 694×450 | 1 | 1,0 кг |
| А4 | | 9 | 1186.07.04.09 | Настил | | |
| | | | | Лист ПВ 505-3×750×1125 | | |
| | | | | ГОСТ 8706-79 | 1 | 13,8 кг |
| А4 | | 10 | 1186.07.04.10 | Лист | | |
| | | | | Лист 5-2 ГОСТ 19903-74 / Ст.3 ГОСТ 16523-70 | | |
| | | | | 100×3200 | 1 | 5,0 кг |
| А4 | | 11 | 1186.07.04.11 | Лист | | |
| | | | | Лист 6-4 ГОСТ 19903-74 / Ст.3 ГОСТ 14637-79 | | |
| | | | | 100×20 | 2 | 0,5 кг |
| А4 | | 12 | 1186.07.04.12 | Лист | | |
| | | | | Лист 6-4 ГОСТ 19903-74 / Ст.3 ГОСТ 14637-79 | | |
| | | | | 120×700 | 1 | 2,6 кг |

| Изм. | Лист | № докум. | Подп. | Дата |
|---|---|---|---|---|

1186.07.04.00

| Лист | 2 |
|---|---|

Копировал

Формат А3

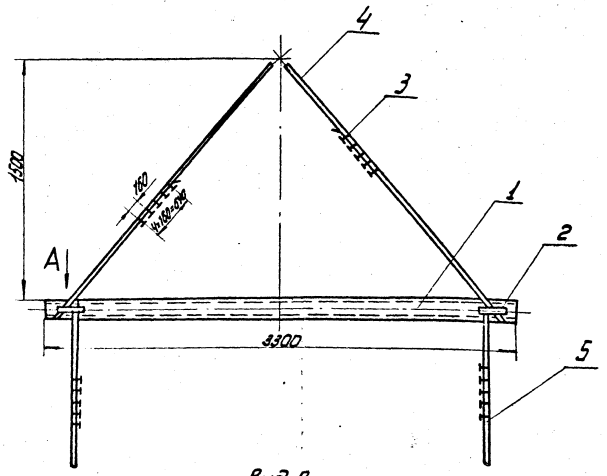


Б-Б
М 1:2

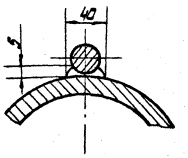


1. Сварка ручная электродуговая. Электроды сварочные типа Э42А ГОСТ 9467-75.
2. Неуказанные предельные отклонения размеров: отверстий - H16; валов - h16; остальных $\pm \frac{IT16}{2}$.
3. Шероховатость поверхностей реза для деталей Б4 - $\nabla$
4. * Размер для справок.

Вид А
М 1:10

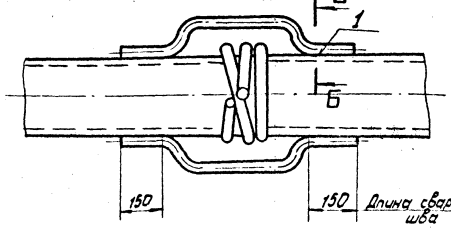


| | | | | | | | | | |
|---|---|---|---|---|---|---|---|---|---|
| Изм. | Лист | № докум. | Подп. | Дата | ПВ5. 56.00.00 СБ | | | | |
| Разраб. | | Кузьмина | | 4.83 | Траверса для подъема рулона. Сборочный чертеж. | Лит. | Масса | Масштаб | |
| Пров. | | Чиспова | | 04.83 | | И | 317.0 | 1:20 | |
| Н. контр. | | | | | | Лист | Листов 17 | | |
| ГИП | | Горчич | | 4.83 | | Стройнефтеспецмонтаж г. Москва | | | |
| Н. контр. | | Панова | | 04.83 | | | | | |
| Утв. | | Кузнецов | | 4.83 | | | | | |

Формат А2



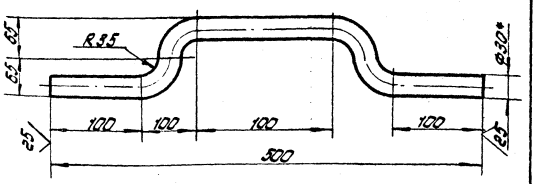


1. Неуказанные предельные отклонения размеров: валов - h16; отверстий - H16; остальных $\pm \frac{IT16}{2}$.
2. * Размер для справок.

| | | | | | | | | | |
|---|---|---|---|---|---|---|---|---|---|
| Изм. | Лист | № докум. | Подп. | Дата | ПВ5. 56.00.01 | | | | |
| Разраб. | | Кузьмина | | 4.83 | Скоба | Лит. | Масса | Масштаб | |
| Пров. | | Чиспова | | 04.83 | | И | 3.0 | 1:5 | |
| Н. контр. | | | | | | Лист | Листов 1 | | |
| ГИП | | Горчич | | 4.83 | Круг В30 ГОСТ 2590-71 Ст.3 ГОСТ 535-79 | Стройнефтеспецмонтаж г. Москва | | | |
| Н. контр. | | Панова | | 04.83 | | | | | |
| Утв. | | Кузнецов | | 4.83 | | | | | |

Формат А4

| Обозначение | | Наименование | Кол. | Примечание |
|---|---|---|---|---|
| | | **Документация** | | |
| 12 | ПВ5. 56.00.00 | Сборочный чертеж | | |
| | | **Детали** | | |
| Б4 1 | ПВ5. 56.00.01 | Труба | | |
| | | Труба 273х10 ГОСТ 8732-78 / В10 ГОСТ 8731-74 | | |
| | | L = 3300 | 1 | 214.0кг. |
| 11 2 | | Скоба | 4 | |
| | | **Стандартные изделия** | | |
| 3 | | Зажим 3.К-27ТУ36 1839-75 | 20 | 1.58кг |
| | | **Материалы** | | |
| | | Канат 27.0-Г-1-1764(180) ГОСТ 7668-80 | | |
| 4 | | L = 5000 | 2 | 14.0кг. |
| 5 | | L = 5500 | 2 | 15.4кг. |

| | | | | | | | | | |
|---|---|---|---|---|---|---|---|---|---|
| Изм. | Лист | № докум. | Подп. | Дата | ПВ5. 56.00.00 | | | | |
| Разраб. | | Кузьмина | | 4.83 | Траверса для подъема рулона | Лит. | Масса | Масштаб | |
| Пров. | | Чиспова | | 04.83 | | И | | | |
| Н. контр. | | | | | | Лист | Листов 1 | | |
| ГИП | | Горчич | | 4.83 | | Стройнефтеспецмонтаж г. Москва | | | |
| Н. контр. | | Панова | | 04.83 | | | | | |
| Утв. | | Кузнецов | | 4.83 | | | | | |

Копировал: Шиш

Формат А4

т.пр. 704 1-166.84 а.8

ПВ5.58.00.00 СБ

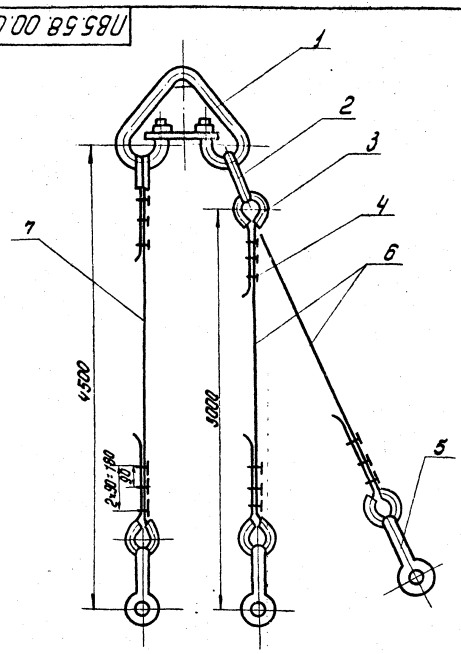


| Изм. | Лист | N докум. | Подп. | Дата |
|---|---|---|---|---|
| Разраб. | | Кузьмина | | 4.83 |
| Пров. | | Чиспова | | 04.83 |
| Гип. | | Тюрин | | 4.83 |
| Н.контр. | | Панова | | 4.83 |
| Утв. | | Кузнецов | | 4.83 |

ПВ5. 58.00.00 СБ

Строп 3-х ветвевой

Сборочный чертеж

| Лит. | Масса | Масштаб |
|---|---|---|
| И | 43.0 | — |

Лист Листов 1

Гипронефтеспецмонтаж г. Москва

Формат: 11

| Формат | Зона | Поз. | Обозначение | Наименование | Кол. | Примечание |
|---|---|---|---|---|---|---|
| | | | | Документация | | |
| 11 | | | ПВ5. 58.00.00 СБ | Сборочный чертеж | | |
| | | | | Стандартные изделия | | |
| | | 1 | | Звено Pr-I-10.0. | | |
| | | | | ОСТ 24.090.49-79 | 1 | 22,4кг |
| | | 2 | | Звено Pr-I-1.6 | | |
| | | | | ОСТ 24.090.49.79 | 1 | 1.69кг |
| | | 3 | | Коуш 56 | | |
| | | | | ГОСТ 2224-72 | 5 | 0,2кг. |
| | | 4 | | Зажим ЗК-16 | | |
| | | | | ТУ36 1839-75 | 15 | 0,32кг |
| | | 5 | | Скоба СА 1.6 | | |
| | | | | ОСТ 5.2312-79 | 3 | 0.51кг |
| | | | | Материалы | | |
| | | 6 | | Канат 15Г-I-1764-(180) | | |
| | | | | ℓ= 4000 | | |
| | | | | ГОСТ 7668-80 | 2 | 3,4кг |
| | | 7 | | Канат 15Г-I-1764-(180) | | |
| | | | | ℓ= 5500 | | |
| | | | | ГОСТ 7668-80 | 1 | 4,7кг |

| Изм. | Лист | N докум. | Подп. | Дата |
|---|---|---|---|---|
| Разраб. | | Кузьмина | | 4.83 |
| Пров. | | Чиспова | | 04.83 |
| Гип. | | Тюрин | | 4.83 |
| Н.контр. | | Панова | | 04.83 |
| Утв. | | Кузнецов | | 4.83 |

ПВ5. 58.00.00

Строп 3-х ветвевой

| Лит. | Лист | Листов |
|---|---|---|
| И | | 1 |

Гипронефтеспецмонтаж г. Москва

Копировал: [illegible]

Формат 11

ПВ7.76.00.00 СБ

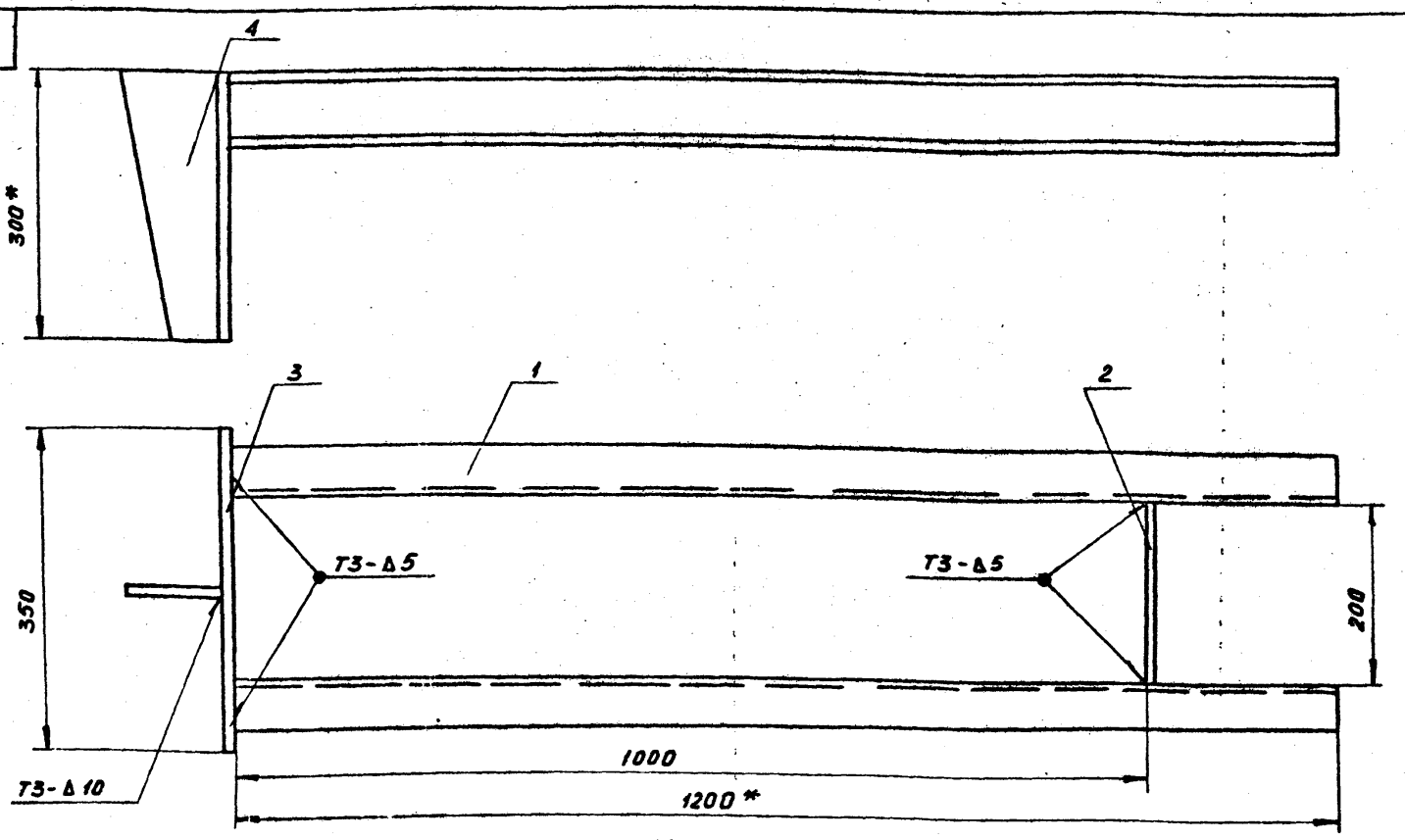


1. Сварку производить электродами типа Э42А по ГОСТ 9467-75. Сварные швы по ГОСТ 5264-80.
2. Неуказанные предельные отклонения размеров: отверстий - H16, валов - h16, остальных - $\pm \frac{IT16}{2}$.
3. Шероховатость поверхностей реза для деталей БЧ - 25.
4. * Размеры для справок.

| | | | | | | |
|---|---|---|---|---|---|---|
| | | | | | ПВ7.76.00.00 СБ | |
| Изм. | Лист | N докум. | Подп. | Дата | Рама | Лит. / Масса / Масштаб: И / 28,0 / 1:5 |
| Разраб. | | Кузьмина | | 4.83 | | |
| Пров. | | Числова | | 04.83 | Сборочный чертеж | Лист / Листов 1 |
| Т.контр. | | | | | | |
| ГИП | | Тюрин | | 4.83 | | Гипронефтеспецмонтаж г. Москва |
| Н.контр. | | Панова | | 04.83 | | |
| Утв. | | Кузнецов | | 4.83 | | |

Формат 12

Инв.№ подл. | Подп. и дата | Взам. инв.№ | Инв.№ дубл. | Подп. и дата

ПВ7.76.00.01

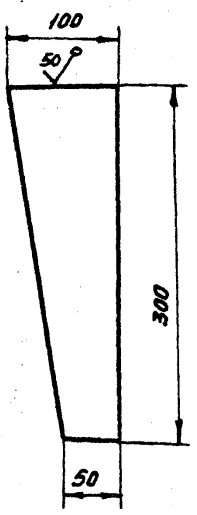


Неуказанные предельные отклонения размеров: валов - h16, остальных - $\pm \frac{IT16}{2}$

| | | | | | | |
|---|---|---|---|---|---|---|
| | | | | | ПВ7.76.00.01 | |
| Изм. | Лист | N докум. | Подп. | Дата | Ребро | Лит. / Масса / Масштаб: И / 1,8 / 1:4 |
| Разраб. | | Кузьмина | | 4.83 | | |
| Пров. | | Числова | | 04.83 | | Лист / Листов 1 |
| Т.контр. | | | | | Полоса Б-10×100 ГОСТ 103-76 Ст.3 ГОСТ 535-79 | Гипронефтеспецмонтаж г. Москва |
| ГИП | | Тюрин | | 4.83 | | |
| Н.контр. | | Панова | | 04.83 | | |
| Утв. | | Кузнецов | | 4.83 | | |

Формат 11

Инв.№ подл. | Подп. и дата | Взам. инв.№ | Инв.№ подл. | Подп. и дата

| Формат | Зона | Поз. | Обозначение | Наименование | Кол. | Примечание |
|---|---|---|---|---|---|---|
| | | | | | | |
| | | | | Документация | | |
| | | | | | | |
| 12 | | | ПВ7.76.00.00 | Сборочный чертеж | | |
| | | | | | | |
| | | | | Детали | | |
| | | | | | | |
| БЧ | | 1 | ПВ7.76.00.01 | Швеллер | | |
| | | | | Швеллер 8 ГОСТ 8240-72 / Ст.3 ГОСТ 535-79 | | |
| | | | | L=1200 | 2 | 16,92 кг |
| БЧ | | 2 | ПВ7.76.00.02 | Лист | | |
| | | | | Лист Б-10 ГОСТ 19903-74 / Ст.3 ГОСТ 14637-79 | | |
| | | | | 80×200 | 1 | 1,26 кг |
| БЧ | | 3 | ПВ7.76.00.03 | Лист | | |
| | | | | Лист Б-10 ГОСТ 19903-74 / Ст.3 ГОСТ 14637-79 | | |
| | | | | 300×350 | 1 | 8,24 кг |
| II | | 4 | ПВ7.76.00.04 | Ребро | | |

| | | | | | | |
|---|---|---|---|---|---|---|
| | | | | | ПВ7.76.00.00 | |
| Изм. | Лист | N докум. | Подп. | Дата | Рама | Лит. / Масса / Масштаб: |
| Разраб. | | Кузьмина | | 4.83 | | |
| Пров. | | Числова | | 04.83 | | Лист / Листов 1 |
| ГИП | | Тюрин | | 4.83 | | Гипронефтеспецмонтаж г. Москва |
| Н.контр. | | Панова | | 04.83 | | |
| Утв. | | Кузнецов | | 4.83 | | |

Формат 11

| Формат | Зона | Поз. | Обозначение | Наименование | Кол. | Примечание |
|---|---|---|---|---|---|---|
| | | | | Документация | | |
| 11 | | | ПВ7.79.02.00 | Сборочный чертеж | | |
| | | | | Детали | | |
| 11 | | 1 | ПВ7.79.02.01 | Ребро | 4 | |
| 11 | | 2 | ПВ7.79.02.02 | Косынка | 3 | |
| 11 | | 3 | ПВ7.79.02.03 | Труба | | |
| | | | | Труба 273×8 ГОСТ 8732-78 В10 ГОСТ 8731-74 | | |
| | | | | L=10895 | 1 | 520кг |
| | | | | Стандартные изделия | | |
| | | | | Фланец 250-2.5 | | |
| | | | | ГОСТ 12820-80 | 1 | 7кг |

| Изм. | Лист | № докум. | Подп. | Дата | ПВ7.79.02.00 | | |
|---|---|---|---|---|---|---|---|
| Разраб. | | Числова | | | Стойка верхняя | Лит. | Лист | Листов |
| Пров. | | | | | | | | |
| ГИП | | Тюрин | | | | Гипронефтеспецмонтаж г. Москва | | |
| Н.контр. | | Панова | | | | | | |
| Утв. | | Кузнецов | | | | | | |

Копировал. Формат 11

| Формат | Зона | Поз. | Обозначение | Наименование | Кол. | Примечание |
|---|---|---|---|---|---|---|
| | | | | Документация | | |
| 11 | | | ПВ7.79.00.00СБ | Сборочный чертеж | | |
| | | | | Сборочные единицы | | |
| 11 | | 1 | ПВ7.79.01.00 | Стойка нижняя | 1 | |
| 11 | | 2 | ПВ7.79.02.00 | Стойка верхняя | 1 | |
| 11 | | 3 | ПВ7.79.03.00 | Крестовина | 1 | |
| | | | | Детали | | |
| 11 | | 4 | ПВ7.79.00.01 | Шпилька | 12 | |
| 54 | | 5 | ПВ7.79.00.02 | Труба | | |
| | | | | Труба 89×6 ГОСТ 8732-78 В10 ГОСТ 8731-74 | | |
| | | | | L=150 | 1 | |
| 54 | | 6 | ПВ7.79.00.03 | Щека | | |
| | | | | Лист Б-14 ГОСТ 19903-74 Ст3 ГОСТ 14637-79 | | |
| | | | | 200×200 | 2 | |
| | | | | Стандартные изделия | | |
| | | 7 | | Заглушка 300-25 | | |
| | | | | ГОСТ 12835-67 | 1 | 14,93кг |
| | | 8 | | Шпилька М16×100.58.019 | | |
| | | | | ГОСТ 9066-75 | 12 | |
| | | 9 | | Гайка М16.4.019 | | |
| | | | | ГОСТ 5915-70 | 40 | |

| Изм. | Лист | № докум. | Подп. | Дата | ПВ7.79.00 | | |
|---|---|---|---|---|---|---|---|
| Разраб. | | Числова | | | Стойка монтажная | Лит. | Лист | Листов |
| Пров. | | | | | | И | | 1 |
| ГИП | | Тюрин | | | | Гипронефтеспецмонтаж г. Москва | | |
| Н.контр. | | Панова | | | | | | |
| Утв. | | Кузнецов | | | | | | |

Копировал. Формат 11

ПВ7.79.00.00СБ

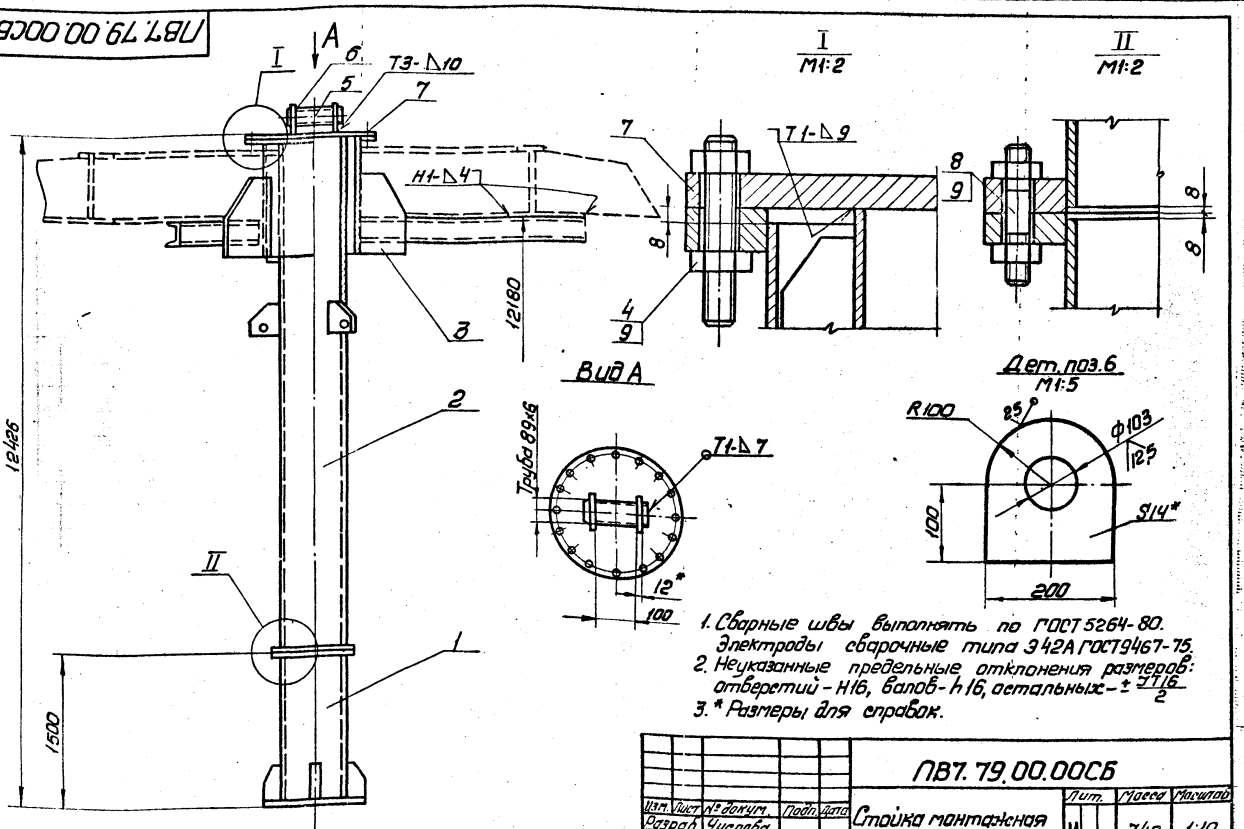


1. Сварные швы выполнять по ГОСТ 5264-80. Электроды сварочные типа Э42А ГОСТ 9467-75.
2. Неуказанные предельные отклонения размеров: отверстий - H16, валов - h16, остальных - $\pm \frac{IT16}{2}$
3. * Размеры для справок.

| Изм. | Лист | № докум. | Подп. | Дата | ПВ7.79.00.00СБ | | | |
|---|---|---|---|---|---|---|---|---|
| Разраб. | | Числова | | | Стойка монтажная сборочный чертеж | Лит. | Масса | Масштаб |
| Пров. | | | | | | И | 740 | 1:10 |
| Т.контр. | | | | | | Лист | Листов 1 | |
| ГИП | | Тюрин | | | | Гипронефтеспецмонтаж г. Москва | | |
| Н.контр. | | Панова | | | | | | |
| Утв. | | Кузнецов | | | | | | |

Копировал. Формат 12

Инв.№ подл. | Подп. и дата | Взам. инв.№ | Инв.№ дубл. | Подп. и дата

Гос. пр. 704-1-166.84 а.6

| Поз. | Обозначение | Наименование | Кол. | Примечание |
|---|---|---|---|---|
| | | Документация | | |
| | ПВ7. 79. 03. 00 СБ | Сборочный чертеж | | |
| | | Детали | | |
| 1 | ПВ7. 79. 03. 01 | Патрубок | | |
| | | Труба 325×9 ГОСТ 8732-78 / В10 ГОСТ 8731-74 | | |
| | | L = 500 | 1 | |
| 2 | ПВ7. 79. 03. 02 | Косынка | | |
| 3 | ПВ7. 79. 03. 03. | Швеллер | | |
| | | Швеллер 8 ГОСТ 8240-72 / Ст3 ГОСТ 535-79 | | |
| | | L = 680 | 5 | 4.8 кг |
| | | Стандартные изделия | | |
| | | Фланец 300-2.5 | | |
| | | ГОСТ 12820-80 | 1 | |

т. пр. 704-1-166.84 Ал.8

Инв. № подл. | Подп. и дата | Взам. инв. № | Инв. № дубл. | Подп. и дата

| Изм. | Лист | № докум. | Подп. | Дата |
|---|---|---|---|---|
| Разраб. | | Числова | | |
| Пров. | | | | |
| Т. контр. | | | | |
| Гип. | | Тарин | | |
| Н. контр. | | Панова | | |
| Утв. | | Кузнецов | | |

ПВ7. 79. 03. 00

Крестовина

| Лит. | Лист | Листов |
|---|---|---|
| И | | 1 |

Гипронефтеспецмонтаж г. Москва

Формат А1

ПВ7. 79. 03. 02

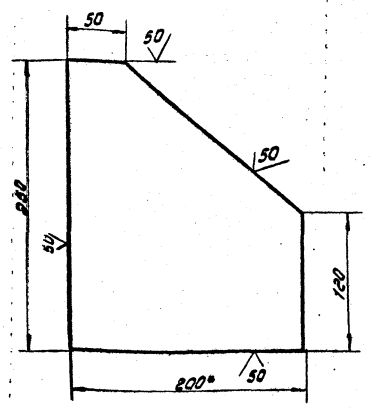


1. Неуказанные предельные отклонения размеров: валов - h16.
2. * Размер для справок.

ПВ7. 79. 03. 02

Косынка

| Лит. | Масса | Масштаб |
|---|---|---|
| И | 3.2 | 1:2.5 |

Лист | Листов 1

Полоса В×800 ГОСТ 103-S / Ст3. ГОСТ 535-79

Гипронефтеспецмонтаж г. Москва

Формат А1

ПВ7. 79. 03. 00 СБ

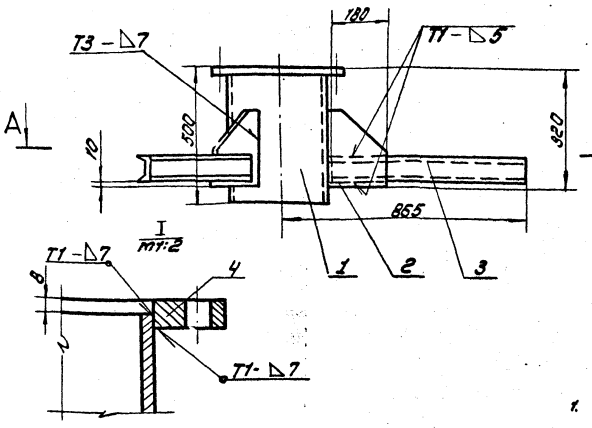


А – А
m 1:20

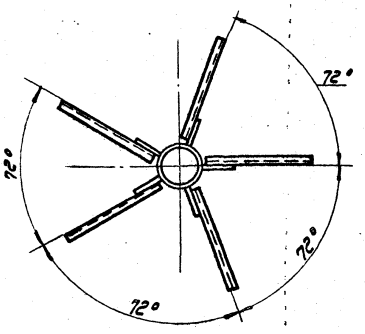


1. Сварные швы по ГОСТ 5264-80. Электроды сварочные типа Э42А ГОСТ 9467-75.
2. Неуказанные предельные отклонения размеров: отверстий - H16; валов - h16; остальных $\pm \frac{IT16}{2}$
3. Шероховатость поверхностей реза для деталей 54 - 50

ПВ7. 79. 03. 00 СБ

Крестовина

Сборочный чертеж

| Лит. | Масса | Масштаб |
|---|---|---|
| И | 5.5 | 1:10 |

Лист | Листов 1

Гипронефтеспецмонтаж г. Москва

Копировал: Шилова

Формат А2

Инв.№ подл. | Подп. и дата | Взам.инв.№ | Инв.№ дубл. | Подп. и дата

т. пр. 704-1-166.84 а 8

| Формат | Зона | Поз. | Обозначение | Наименование | Кол. | Примечание |
|---|---|---|---|---|---|---|
| | | | | Документация | | |
| 11 | | | ПВ7.79.01.00 СБ | Сборочный чертеж | | |
| | | | | Детали | | |
| 11 | | 1 | ПВ7.79.01.01 | Ребро | 4 | |
| БЧ | | 2 | ПВ7.79.01.02 | Труба | | |
| | | | | Труба 273×8 ГОСТ 8732-78 / В10 ГОСТ 8731-74 | | |
| | | | | L=1472 | 1 | 61,3 кг |
| БЧ | | 3 | ПВ7.79.01.03 | Плита опорная | | |
| | | | | Лист Б-20 ГОСТ 19903-74 / Ст.3 ГОСТ 14637-79 | | |
| | | | | ф 450 | 1 | 22 кг |
| | | | | Стандартные изделия | | |
| | | | | Фланец 250-2,5 | | |
| | | | | ГОСТ 12820-80 | 1 | |

| Изм | Лист | N докум. | Подп. | Дата |
|---|---|---|---|---|
| Разраб. | | Числова | | 04.83 |
| Пров. | | | | |
| ГИП | | Тюрин | | 4.83 |
| Н.контр. | | Панова | | 04.83 |
| Утв. | | Кузнецов | | 4.83 |

ПВ7.79.01.00

Стойка нижняя

| Лит | Лист | Листов |
|---|---|---|
| И | | 1 |

Гипронефтеспецмонтаж г. Москва

Формат 11

ПВ7.79.01.01

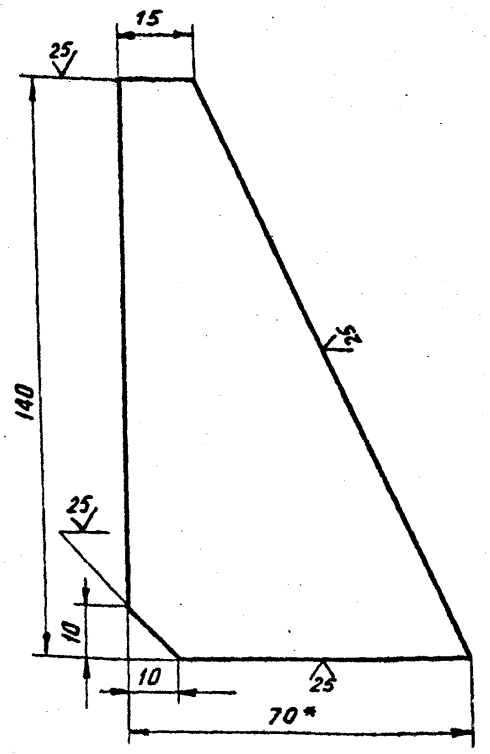


1. Неуказанные предельные отклонения размеров: валов - h16, остальных - $\frac{JT16}{2}$.
2. * Размер для справок.

| Изм | Лист | N докум. | Подп. | Дата |
|---|---|---|---|---|
| Разраб. | | Числова | | 04.83 |
| Пров. | | | | |
| Т.контр. | | | | |
| ГИП | | Тюрин | | 4.83 |
| Н.контр. | | Панова | | 04.83 |
| Утв. | | Кузнецов | | 4.83 |

ПВ7.79.01.01

Ребро

Полоса Б-8×70 ГОСТ 103-76 / Ст.3 ГОСТ 535-79

| Лит. | Масса | Масштаб |
|---|---|---|
| И | 0,28 | 1:5 |

Лист | Листов 1

Гипронефтеспецмонтаж г. Москва

Формат 11

ПВ7.79.01.00 СБ

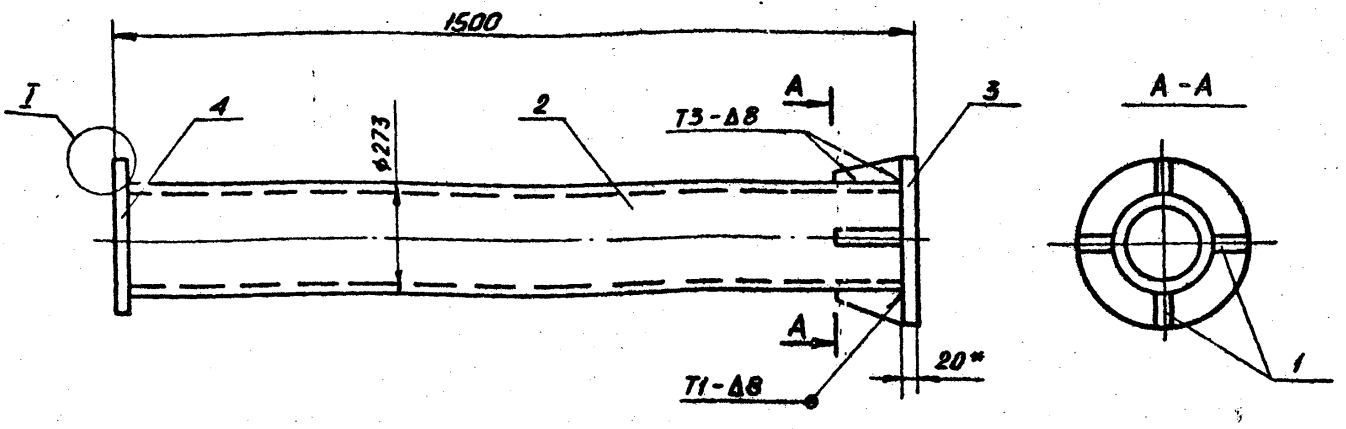


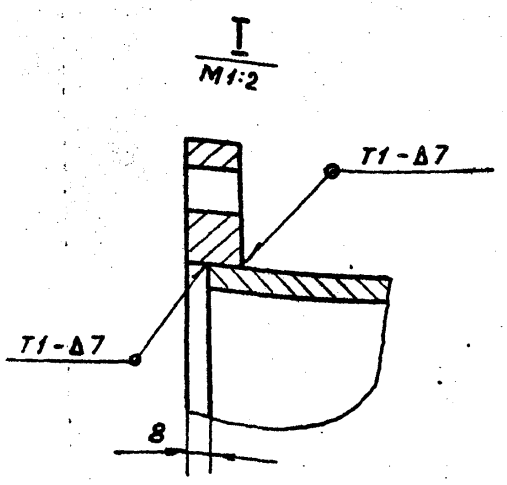


1. Сварные швы по ГОСТ 5264-80. Электроды сварочные типа Э42А ГОСТ 9467-75.
2. Неуказанные предельные отклонения размеров: валов - h16, остальных - $\pm\frac{JT16}{2}$.
3. * Размеры для справок.

| Изм. | Лист | N докум. | Подп. | Дата |
|---|---|---|---|---|
| Разраб. | | Числова | | 04.83 |
| Пров. | | | | |
| Т.контр. | | | | |
| ГИП | | Тюрин | | 4.83 |
| Н.контр. | | Панова | | 04.83 |
| Утв. | | Кузнецов | | 4.83 |

ПВ7.79.01.00 СБ

Стойка нижняя

Сборочный чертеж

| Лит. | Масса | Масштаб |
|---|---|---|
| И | 87,0 | 1:10 |

Лист | Листов 1

Гипронефтеспецмонтаж г. Москва

Формат 12

ПВ71.79.00.00СБ

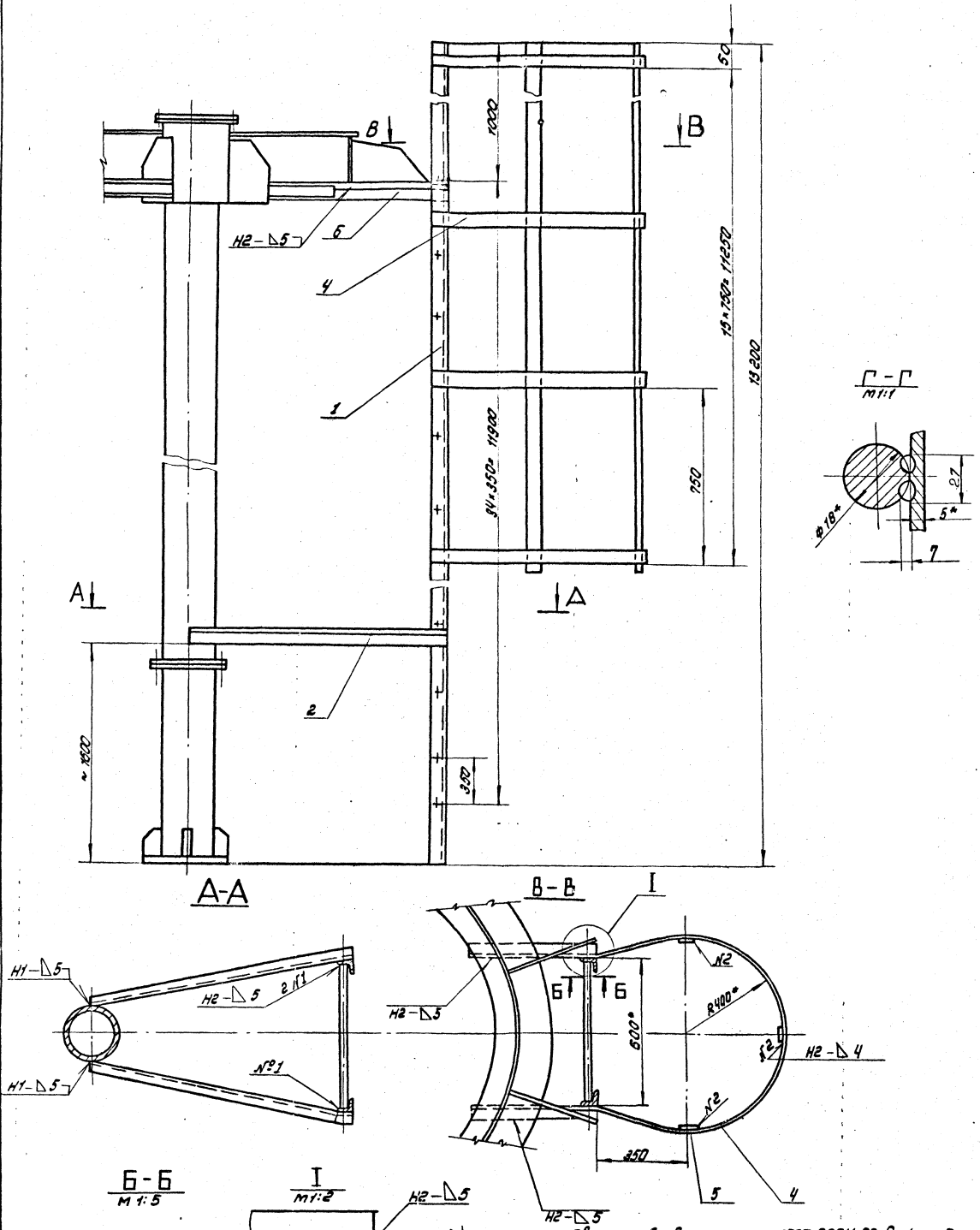


1. Сварные швы. Выполнять по ГОСТ 5264-80. Электроды сварочные типа Э42А ГОСТ 9467-75.
2. Неуказанные предельные отклонения размеров: отверстий - Н16; валов - h16; остальных - $\pm \frac{IT16}{2}$
3. Шероховатость поверхностей реза для дет. Б4 - 50
4. * Размеры для справок.

| | | | | | | | | |
|---|---|---|---|---|---|---|---|---|
| | | | | | ПВ71.79.00.00СБ | | | |
| Изм. | Лист | N докум. | Подп. | Дата | Лестница для монтажной стойки Сборочный чертеж | Лит. | Масса | Масштаб |
| Разраб. | | Числова | | 11.83 | | И | 210 | 1:10 |
| Пров. | | | | | | Лист | Листов 1 | |
| Т. контр. | | | | | | Гипронефтеспецмонтаж г. Москва | | |
| ГИП | | Тюрин | | 4.83 | | | | |
| Н. контр. | | Панова | | 4.83 | | | | |
| Утв. | | Кузнецов | | 4.83 | | | | |

Копировал: [illegible] Формат 24

т пр 704-1-166.84 а 8

ПВ7.79.00.01

6.3 (√)

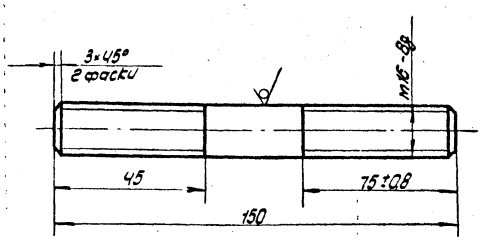


Неуказанные предельные отклонения размеров: $\pm \frac{IT16}{2}$,

| Изм. | Лист | N докум. | Подп. | Дата |
|---|---|---|---|---|
| Разраб. | | Чиелова | [illegible] | 04.83 |
| Пров. | | | | |
| Т.контр. | | | | |
| Гип. | | Тюрин | [illegible] | 4.83 |
| Н.контр. | | Панова | [illegible] | 04.83 |
| Утв. | | Кузнецов | [illegible] | 4.83 |

ПВ7.79.00.01

Шпилька

| Лит. | Масса | Масштаб |
|---|---|---|
| | 0,2кг | 1:1 |

Лист | Листов.

Круг. В16 ГОСТ 2590-71 / Ст.3 ГОСТ 535-79

Гипронефтеспецмонтаж г. Москва

Инв. N подл. | Подп. и дата | Взам. инв. N | Инв. N дубл. | Подп. и дата

Формат: 11

| Формат | Зона | Поз. | Обозначение | Наименование | Кол. | Примечание |
|---|---|---|---|---|---|---|
| | | | | Документация | | |
| 11 | | | ПВ71.79.00.00 СБ | Сборочный чертеж | | |
| | | | | Детали | | |
| 64 | | 1 | ПВ71.79.00.01 | Уголок | | |
| | | | | Уголок 6-50×50×5 ГОСТ 8509-72 / Ст.3 ГОСТ 535-79 | | |
| | | | | L = 13200 | 2 | 38кг. |
| 64 | | 2 | ПВ71.79.00.02 | Уголок | | |
| | | | | Уголок 6-50×50×5 ГОСТ 8509-72 / Ст.3 ГОСТ 535-79 | | |
| | | | | L = 1500 | 2 | 5.65кг |
| 64 | | 3 | ПВ71.79.00.03 | Ступень | | |
| | | | | Круг В18 ГОСТ 2590-71 / Ст.3 ГОСТ 535-79 | | |
| | | | | L = 580 | 35 | 1.1кг. |
| 64 | | 4 | ПВ71.79.00.04 | Ограждение | | |
| | | | | Полоса 64×20 ГОСТ 103-76 / Ст.3 ГОСТ 535-79 | | |
| | | | | L = 1920 | 15 | 1.2кг |
| 64 | | 5 | ПВ71.79.00.05 | Ограждение | | |
| | | | | Полоса 64×20 ГОСТ 103-76 / Ст.3 ГОСТ 535-79 | | |
| | | | | L = 11310 | 3 | 12кг. |
| 64 | | 6 | ПВ71.79.00.06 | Уголок | | |
| | | | | Уголок 6-50×50×5 ГОСТ 8509-72 / Ст.3 ГОСТ 535-79 | | |
| | | | | L = 700 | 2 | 2.6кг. |

| Изм. | Лист | N докум. | Подп. | Дата |
|---|---|---|---|---|
| Разраб. | | Чиелова | [illegible] | 04.83 |
| Пров. | | | | |
| Гип. | | Тюрин | [illegible] | 4.83 |
| Н.контр. | | Панова | [illegible] | 04.83 |
| Утв. | | Кузнецов | [illegible] | 4.83 |

ПВ71.79.00.00

Лестница к монтажной стойке

| Лит. | Лист | Листов |
|---|---|---|
| И | | 1 |

Гипронефтеспецмонтаж г. Москва

Инв. N подл. | Подп. и дата | Взам. инв. N | Инв. N дубл. | Подп. и дата

Копировал: [illegible]

Формат 11

т. пр. 704-1-166 84 а 8

| Формат | Зона | Поз. | Обозначение | Наименование | Кол. | Примечание |
|---|---|---|---|---|---|---|
| | | | | Документация | | |
| 12 | | | ПВЧ.03.01.00 СБ | Сборочный чертеж | | |
| | | | | Детали | | |
| 64 | | 1 | ПВЧ.03.01.01. | Пластина | | |
| | | | | Лист Б-24 ГОСТ 19903-74 / Ст.3 ГОСТ 14637-79 | | |
| | | | | 130×260 | 1 | 3,8 кг |
| 11 | | 2 | ПВЧ.03.01.02 | Гайка | 1 | |

| Изм. | Лист | № докум. | Подп. | Дата |
|---|---|---|---|---|
| Разраб. | | Кузьмина | | 4.83 |
| Пров. | | Числова | | 4.83 |
| Гип. | | Тюрин | | 4.83 |
| Н.контр. | | Панова | | 4.83 |
| Утв. | | Кузнецов | | 4.83 |

ПВЧ.03.01.00

Корпус

| Лит. | Лист | Листов |
|---|---|---|
| И | | 1 |

Гипронефтеспецмонтаж г. Москва

Формат 11

| Формат | Зона | Поз. | Обозначение | Наименование | Кол. | Примечание |
|---|---|---|---|---|---|---|
| | | | | Документация | | |
| 12 | | | ПВЧ.03.00.00 СБ | Сборочный чертеж | | |
| | | | | Сборочные единицы | | |
| 11 | | 1 | ПВЧ.03.01.00 | Корпус | 1 | |
| | | | | Детали | | |
| 64 | | 2 | ПВЧ.03.00.01 | Ручка | | |
| | | | | Круг В18 ГОСТ 2590-71 / Ст.3 ГОСТ 535-79 | | |
| | | | | L=180 | 1 | 0,4 кг |
| 11 | | 3 | ПВЧ.03.00.02 | Винт | 1 | |

| Изм. | Лист | № докум. | Подп. | Дата |
|---|---|---|---|---|
| Разраб. | | Кузьмина | | 4.83 |
| Пров. | | Числова | | 4.83 |
| Гип. | | Тюрин | | 4.83 |
| Н.контр. | | Панова | | 4.83 |
| Утв. | | Кузнецов | | 4.83 |

ПВЧ.03.00.00

Струбцина для прижима обвязочного уголка

| Лит. | Лист | Листов |
|---|---|---|
| И | | 1 |

Гипронефтеспецмонтаж г. Москва

Формат 11

ПВЧ.03.00.00СБ

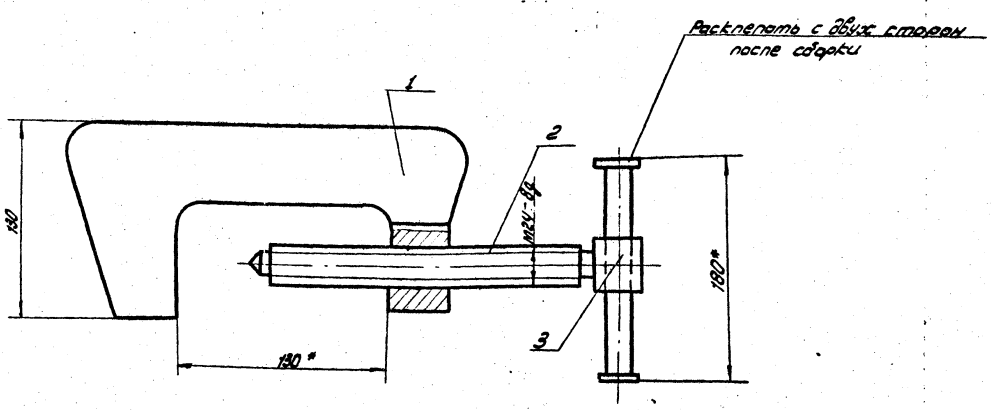


* Размеры для справок

| Изм. | Лист | № докум. | Подп. | Дата |
|---|---|---|---|---|
| Разраб. | | Кузьмина | | 4.83 |
| Пров. | | Числова | | 4.83 |
| Т.контр. | | | | |
| Гип. | | Тюрин | | 4.83 |
| Н.контр. | | Панова | | 4.83 |
| Утв. | | Кузнецов | | 4.83 |

ПВЧ.03.00.00СБ

Струбцина для прижима обвязочного уголка Сборочный чертеж

| Лит. | Масса | Масштаб |
|---|---|---|
| И | 5.2 | 1:2 |

Лист | Листов 1

Гипронефтеспецмонтаж г. Москва

Копировал: [illegible]

Формат: 1:2

Инв. № подл. | Подп. и дата | Взам. инв. № | Инв. № дубл. | Подп. и дата

ПВУ.03.01.02

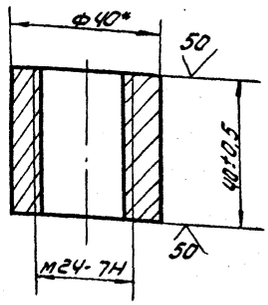


* Размер для справок

| Изм. | Лист | N докум. | Подп. | Дата |
|---|---|---|---|---|
| Разраб. | | Кузьмина | | 4.83 |
| Пров. | | Числова | | 24.83 |
| Т.контр. | | | | |
| ГИП | | Тюрин | | 4.83 |
| Н.контр. | | Панова | | 24.83 |
| Утв. | | Кузнецов | | 4.83 |

ПВ4.03.01.02

Гайка

| Лит. | Масса | Масштаб |
|---|---|---|
| И | 0,25 | 1:1 |
| Лист | Листов 1 | |

Круг В-40 ГОСТ 2590-71 / Ст.3 ГОСТ 535-79

Гипронефтеспецмонтаж г. Москва ТАЖ

Формат: А1

ПВУ.03.00.02

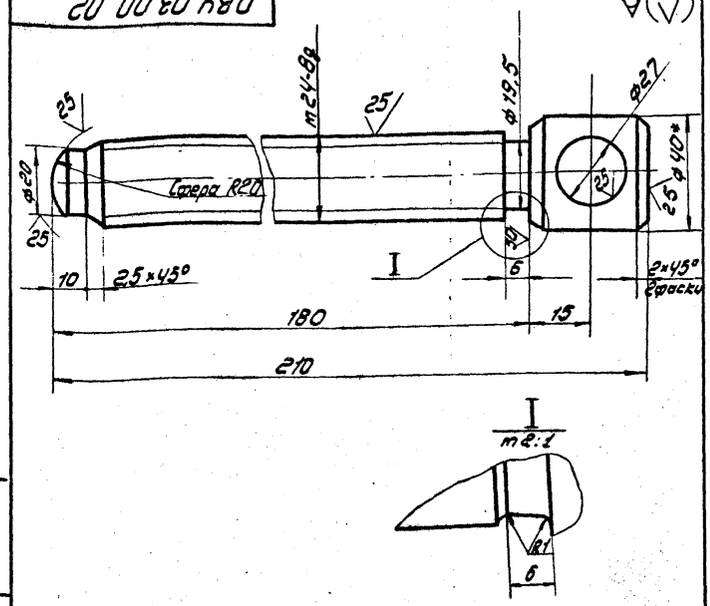





1) Неуказанные предельные отклонения размеров: отверстий - H16; валов - h16; остальных - $\pm \frac{IT16}{2}$

2) * Размер для справок.

| Изм. | Лист | N докум. | Подп. | Дата |
|---|---|---|---|---|
| Разраб. | | Кузьмина | | 4.83 |
| Пров. | | Числова | | 24.83 |
| Т.контр. | | | | |
| ГИП | | Тюрин | | 4.83 |
| Н.контр. | | Панова | | 24.83 |
| Утв. | | Кузнецов | | 4.83 |

ПВ4.03.00.02

Винт

| Лит. | Масса | Масштаб |
|---|---|---|
| И | 0.8 | 1:1 |
| Лист | Листов 1 | |

Круг В-40 ГОСТ 2590-71 / Ст.3 ГОСТ 535-79

Гипронефтеспецмонтаж г. Москва

Формат 11

ПВУ.03.01.00 СБ

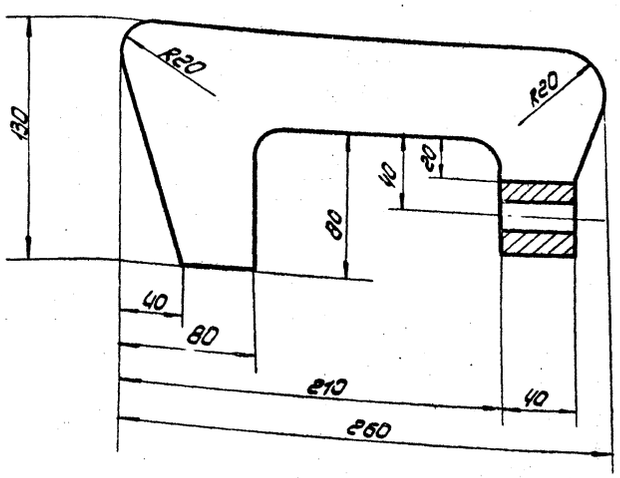


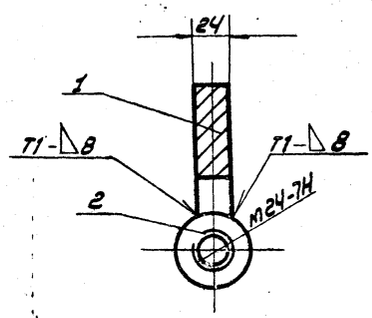


1. Сварочные швы по ГОСТ 5264-80. Электроды сварочные типа Э42А ГОСТ 9467-75
2. Неуказанные предельные отклонения размеров: отверстий - H16; валов - h16; остальных - $\pm \frac{IT16}{2}$
3. * Размер для справок

| Изм. | Лист | N докум. | Подп. | Дата |
|---|---|---|---|---|
| Разраб. | | Кузьмина | | 4.83 |
| Пров. | | Числова | | 24.83 |
| Т.контр. | | | | |
| ГИП | | Тюрин | | 4.83 |
| Н.контр. | | Панова | | 24.83 |
| Утв. | | Кузнецов | | 4.83 |

ПВ4.03.01.00 СБ

Корпус

Сборочный чертеж

| Лит. | Масса | Масштаб |
|---|---|---|
| И | 40 | 1:2 |
| Лист | Листов 1 | |

Гипронефтеспецмонтаж г. Москва

Копировал: Ирк

Формат: А2

Инв. № подл. | Подп. и дата | Взам. инв. № | Инв. № дубл. | Подп. и дата

Инв. № подл. | Подп. и дата | Взам. инв. № | Инв. № дубл. | Подп. и дата

| Поз. | Кол. | Обозначение | Наименование | Примечание |
|---|---|---|---|---|
| | | | **Документация** | |
| 11 | | ПВ5А.3-0-ОСБ | Сборочный чертеж | |
| | | | **Детали** | |
| 64 | 1 | ПВ5А.3-0-1 | Скоба | |
| | | | Круг В-30 ГОСТ 2590-71 / Ст.3 ГОСТ 535-79 | |
| | | | L = 700 | 1 / 3,9 кг. |
| 11 | 2 | ПВ5А.3-0-2 | Пластина | 1 |

| Изм. | Лист | N докум. | Подп. | Дата |
|---|---|---|---|---|
| Разраб. | | Кузьмина | | 4.83 |
| Пров. | | Числова | | 04.83 |
| Т.контр. | | | | |
| ГИП | | Тюрин | | 4.83 |
| Н.контр. | | Панова | | 4.83 |
| Утв. | | Кузнецов | | 4.83 |

**ПВ5А.3-0-0**

Скоба для установки навесной лестницы

| Лит. | Масса | Масштаб |
|---|---|---|
| И | | |
| Лист | Листов 1 | |

Стройнефтеспецмонтаж г. Москва

Формат: А1

Инв. № подл. | Подп. и дата | Взам. инв. № | Инв. № дубл. | Подп. и дата

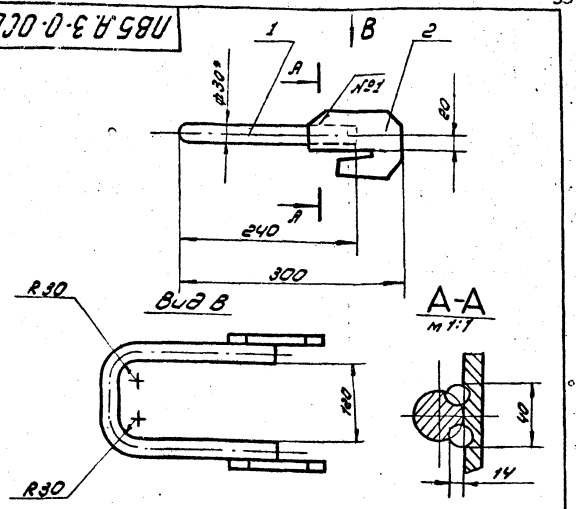


1. Шов №1 - сварка ручная электродуговая. Электроды сварочные Э-42А ГОСТ 9467-75.
2. Неуказанные предельные отклонения размеров: отверстий - H16; валов - h16; остальных $\pm \frac{IT16}{2}$
3. *, Размеры для справок.

| Изм. | Лист | N докум. | Подп. | Дата |
|---|---|---|---|---|
| Разраб. | | Кузьмина | | 4.83 |
| Пров. | | Числова | | 04.83 |
| Т.контр. | | | | |
| ГИП | | Тюрин | | 4.83 |
| Н.контр. | | Панова | | 4.83 |
| Утв. | | Кузнецов | | 4.83 |

**ПВ5А.3-0-ОСБ**

Скоба для установки навесной лестницы Сборочный чертеж

| Лит. | Масса | Масштаб |
|---|---|---|
| И | 5,5 | 1:5 |
| Лист | Листов 1 | |

Стройнефтеспецмонтаж г. Москва

Формат: А1

Инв. № подл. | Подп. и дата | Взам. инв. № | Инв. № дубл. | Подп. и дата

**ПВ5А.3-0-2**

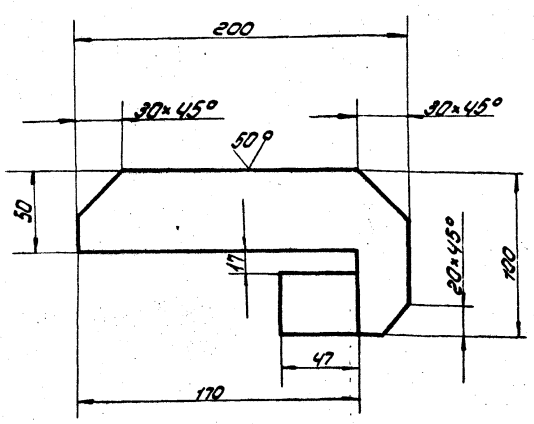


Предельные отклонения размеров: отверстий - H16; валов - h16; остальных $\pm \frac{IT16}{2}$

| Изм. | Лист | N докум. | Подп. | Дата |
|---|---|---|---|---|
| Разраб. | | Кузьмина | | 4.83 |
| Пров. | | Числова | | 04.83 |
| Т.контр. | | | | |
| ГИП | | Тюрин | | 4.83 |
| Н.контр. | | Панова | | 4.83 |
| Утв. | | Кузнецов | | 4.83 |

**ПВ5А.3-0-2**

Пластина

Полоса Б-15×100 ГОСТ 103-76 / Ст.3 ГОСТ 535-79

| Лит. | Масса | Масштаб |
|---|---|---|
| И | 1,6 | 1:2 |
| Лист | Листов 1 | |

Стройнефтеспецмонтаж г. Москва

Формат: А1

Инв. № подл. | Подп. и дата | Взам. инв. № | Инв. № дубл. | Подп. и дата

Инв. № подл. 704-1-166.84 ал 8

ПВ7.71.00.00

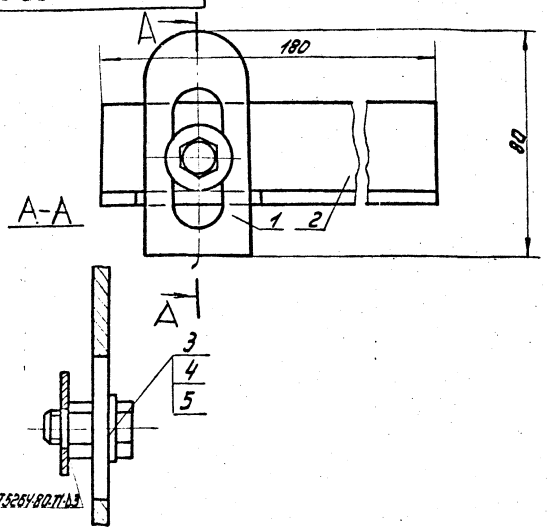


1. Размеры для справок.
2. Электроды сварочные типа Э42А ГОСТ 9467-75

ПВ7.71.00.00 СБ

| Изм. | Лист | № докум. | Подп. | Дата |
|---|---|---|---|---|
| Разраб. | | Числова | | |
| Пров. | | | | |
| Т.контр. | | | | |
| ГИП | | Тюрин | | |
| Н.контр. | | Панова | | |
| Утв. | | Кузнецов | | |

Направляющая
Сборочный чертеж

| Лит. | Масса | Масштаб |
|---|---|---|
| И | 0.5 | 1:1 |
| Лист | Листов 1 | |

Гипронефтеспецмонтаж г. Москва

Формат А1

ПВ7.71.00.01

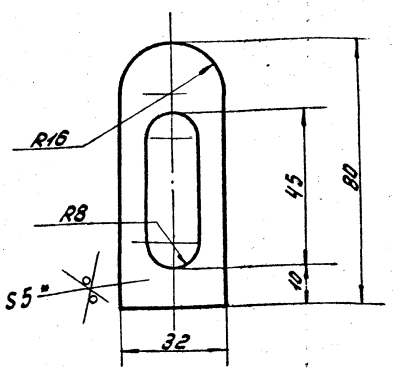


1. Неуказанные предельные отклонения размеров: отверстий - H16; валов - h16; остальных - $\pm \frac{IT16}{2}$.
2. * Размер для справок.

Планка

| Изм. | Лист | № докум. | Подп. | Дата |
|---|---|---|---|---|
| Разраб. | | Числова | | |
| Пров. | | | | |
| Т.контр. | | | | |
| ГИП | | Тюрин | | |
| Н.контр. | | Панова | | |
| Утв. | | Кузнецов | | |

Лист 6-5 ГОСТ 19903-74
Ст3 ГОСТ 14637-79

| Лит. | Масса | Масштаб |
|---|---|---|
| И | 0.05 | 1:1 |
| Лист | Листов 1 | |

Гипронефтеспецмонтаж г. Москва

Формат А1

ПВ7.71.00.02

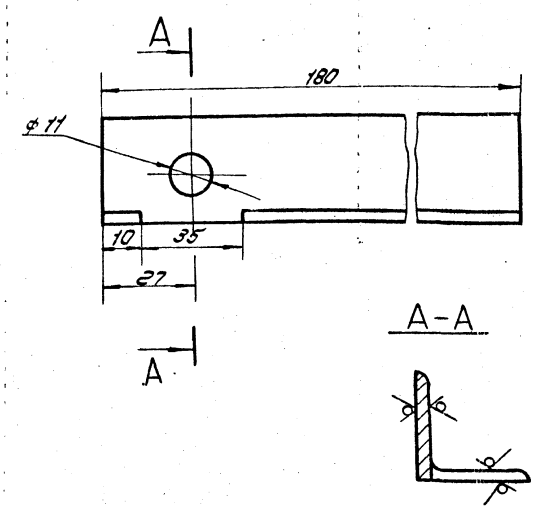


Неуказанные предельные отклонения размеров: отверстий - H16; валов - h16; остальных - $\pm \frac{IT16}{2}$

Уголок

| Изм. | Лист | № докум. | Подп. | Дата |
|---|---|---|---|---|
| Разраб. | | Числова | | |
| Пров. | | | | |
| Т.контр. | | | | |
| ГИП | | Тюрин | | |
| Н.контр. | | Панова | | |
| Утв. | | Кузнецов | | |

Уголок Б-32-32-3 ГОСТ 8509-72
Ст3 ГОСТ 535-79

| Лит. | Масса | Масштаб |
|---|---|---|
| И | 0,3 | 1:1 |
| Лист | Листов 1 | |

Гипронефтеспецмонтаж г. Москва

Копировал: Ника Формат: А1

| Формат | Зона | Поз. | Обозначение | Наименование | Кол. | Примечание |
|---|---|---|---|---|---|---|
| | | | | Документация | | |
| 11 | | | ПВ7.71.00.00.СБ | Сборочный чертеж | | |
| | | | | Детали | | |
| 11 | | 1 | ПВ7.71.00.01 | Планка | 1 | |
| 11 | | 2 | ПВ7.71.00.02 | Уголок | 1 | |
| | | | | Стандартные изделия | | |
| | | 3 | | Болт М10×30.58.026 ГОСТ 7798-70 | 1 | |
| | | 4 | | Гайка М10.4.025 ГОСТ 5915-70 | 1 | |
| | | 5 | | Шайба 10.02.05 ГОСТ 11371-78 | 1 | |

ПВ7.71.00.00

| Изм. | Лист | № докум. | Подп. | Дата |
|---|---|---|---|---|
| Разраб. | | Числова | | |
| Пров. | | | | |
| Т.контр. | | | | |
| ГИП | | Тюрин | | |
| Н.контр. | | Панова | | |
| Утв. | | Кузнецов | | |

Направляющая

| Лит. | Лист | Листов |
|---|---|---|
| И | | 1 |

Гипронефтеспецмонтаж г. Москва

Копировал: Ника Формат: А1

т. пр. 704-1-166.84 а.в.

## ПВ7.70.00.00СБ

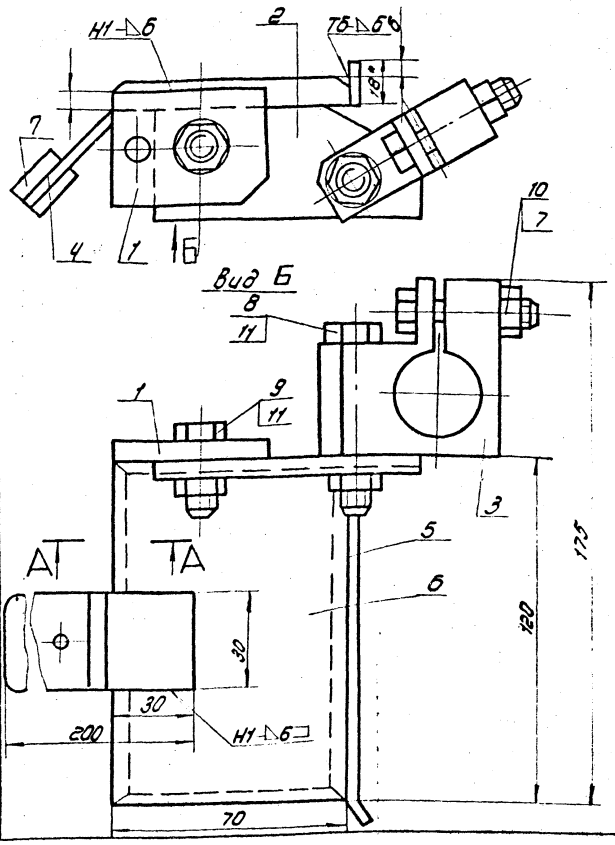


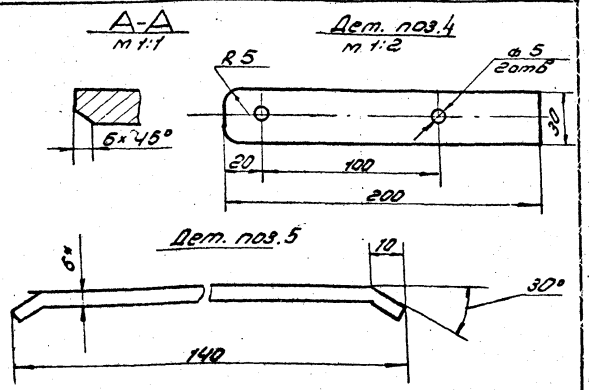


1. Сварные швы по ГОСТ 5264-80. Электроды сварочные типа 342А ГОСТ 9467-75.
2. Неуказанные предельные отклонения размеров: отверстий - Н16; валов - h16; остальных ± $\frac{IT16}{2}$
3. * Размеры для справок.

| Изм | Лист | N докум. | Подп. | Дата | ПВ7.70.00.00 СБ | Лит | Масса | Масштаб |
|---|---|---|---|---|---|---|---|---|
| Разраб. | | Числова | | 4.83 | Упор скользящий | И | 1:1 | 1:1 |
| Пров. | | | | | Сборочный чертеж | Лист | Листов 1 | |
| Т.контр. | | | | | | Гипронефтеспецмонтаж г. Москва | | |
| Гип. | | Тюрин | | 4.83 | | | | |
| Н.контр. | | Панова | | 4.83 | | | | |
| Утв. | | Кузнецов | | 4.83 | | | | |

Формат 12

## ПВ7.70.00.03

12,5 (√)

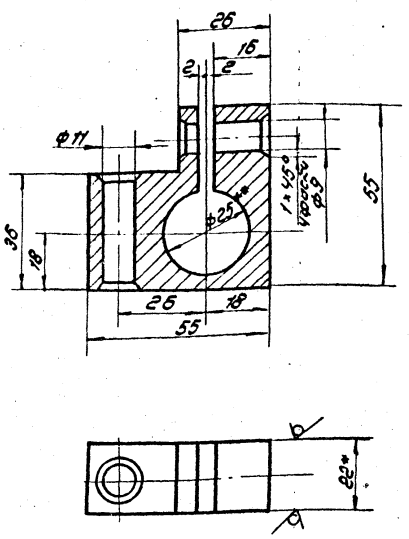


1. Неуказанные предельные отклонения размеров: отверстий - Н16; валов - h16; остальных ± $\frac{IT16}{2}$
2. * Размер для справок.
3. ** Уточнить по диаметру наконечника резака.

| Изм | Лист | N докум. | Подп. | Дата | ПВ7.70.00.03 | Лит | Масса | Масштаб |
|---|---|---|---|---|---|---|---|---|
| Разраб. | | Числова | | 4.83 | Державка | И | 0,4 | 1:1 |
| Пров. | | | | | | Лист | Листов 1 | |
| Т.контр. | | | | | | Гипронефтеспецмонтаж г. Москва | | |
| Гип. | | Тюрин | | 4.83 | | | | |
| Н.контр. | | Панова | | 4.83 | | | | |
| Утв. | | Кузнецов | | 4.83 | | | | |

Лист Б.22 ГОСТ 19903-74 Ст.3 ГОСТ 14637-79

Формат 11

## ПВ7.70.00.02

25 (√)

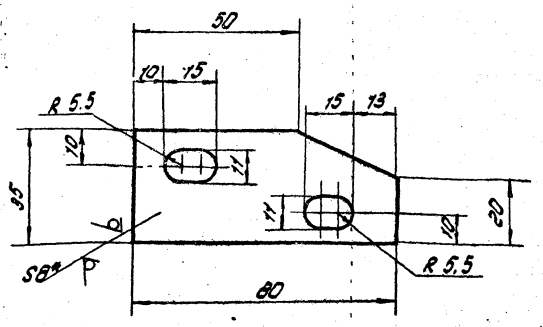


1. Неуказанные предельные отклонения размеров: отверстий - Н16; валов - h16; остальных ± $\frac{IT16}{2}$
2. * Размер для справок.

| Изм | Лист | N докум. | Подп. | Дата | ПВ7.70.00.02 | Лит | Масса | Масштаб |
|---|---|---|---|---|---|---|---|---|
| Разраб. | | Числова | | 4.83 | Щека | И | 0,2 | 1:1 |
| Пров. | | | | | | Лист | Листов 1 | |
| Т.контр. | | | | | | Гипронефтеспецмонтаж г. Москва | | |
| Гип. | | Тюрин | | 4.83 | | | | |
| Н.контр. | | Панова | | 4.83 | | | | |
| Утв. | | Кузнецов | | 4.83 | | | | |

Лист Б-8 ГОСТ 19903-74 Ст.3 ГОСТ 14637-79

Копировал: Шиц

Формат 11

т. пр. 704-1-166,84 а 8

| Формат | Зона | Поз. | Обозначение | Наименование | Кол. | Примечание |
|---|---|---|---|---|---|---|
| | | | | Стандартные изделия | | |
| | | 7 | | Болты ГОСТ 7798-70 | | |
| | | 7 | | м8×40.58.026 | 1 | |
| | | 8 | | м10×60.58.026 | 1 | |
| | | 9 | | м.10×40.58.026 | 1 | |
| | | | | Гайки ГОСТ 5915-70 | | |
| | | 10 | | м8.4.026 | 1 | |
| | | 11 | | м10.4.025. | 2 | |

Инв. № подл. | Подп. и дата | Взам. инв. № | Инв. № дубл. | Подп. и дата

Изм. | Лист | № докум. | Подп. | Дата

ПВ7.70.00.00

Лист 2

58

| Формат | Зона | Поз. | Обозначение | Наименование | Кол. | Примечание |
|---|---|---|---|---|---|---|
| | | | | Документация | | |
| 12 | | | ПВ7.70.00.00 СБ | Сборочный чертеж | | |
| | | | | Детали | | |
| 11 | | 1 | ПВ7.70.00.01 | Накладка | 1 | |
| 11 | | 2 | ПВ7.70.00.02 | Щека | 1 | |
| 11 | | 3 | ПВ7.70.00.03. | Державка | 1 | |
| Б4 | | 4. | ПВ7.70.00.04 | Полоса-ручка | 1 | |
| | | | | Лист Б-5 ГОСТ 19903-74 / Ст3 ГОСТ 14637-79 | | |
| | | | | L=200 | 1 | 0.2 кг |
| Б4 | | 5 | ПВ7.70.00.05 | Направляющая | | |
| | | | | Лист Б-6 ГОСТ 19903-74 / Ст.3 ГОСТ 14637-79 | | |
| | | | | 140×18 | 1 | 0.1 кг |
| 11 | | 6 | ПВ7.70.00.06 | Пластина | 1 | |
| Б4 | | 7 | ПВ7.70.00.07 | Ручка деревянная | | |
| | | | | Пиломатериалы | | |
| | | | | ГОСТ 8486-66 | | |
| | | | | 30×120 | 2 | 0.05 кг |

Инв. № подл. | Подп. и дата | Взам. инв. № | Инв. № дубл. | Подп. и дата

Изм. | Лист | № докум. | Подп. | Дата

Разраб. Чиснова 04.83
Пров. Тюрин 4.83
Гип. Панова 4.83
Н. контр. Кузнецов 4.83
Утв.

ПВ7.70.00.00

Упор скользящий

Лит. И | Лист 1 | Листов 2

Гипронефтеспецмонтаж г. Москва

Формат 11

ПВ7.70.00.06

50 (√)

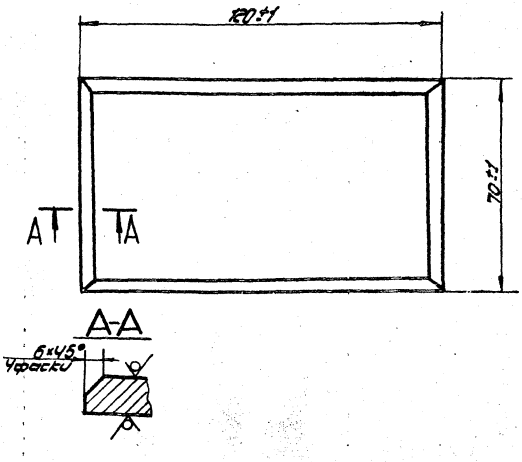


ПВ7.70.00.06

Пластина

Лит. И | Масса 0.8 | Масштаб 1:1

Лист | Листов 1

Лист Б-12 ГОСТ 19903-74 / Ст.3 ГОСТ 14637-79

Гипронефтеспецмонтаж г. Москва

Формат 11

ПВ7.70.00.01

25 (√)

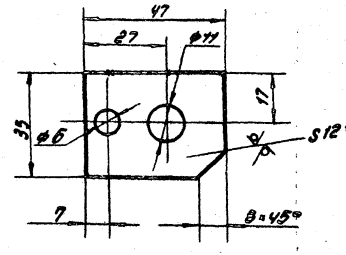


1. Неуказанные предельные отклонения размеров: отверстий - H16; валов - h16; остальных - $\pm\frac{IT16}{2}$
2. * Размер для справок.

ПВ7.70.00.01

Накладка

Лит. И | Масса 0.1 | Масштаб 1:1

Лист | Листов 1

Лист Б-8 ГОСТ 19903-74 / Ст.3 ГОСТ 14637-79

Гипронефтеспецмонтаж г. Москва

Копировал:

Формат: 11

т. пр. 704-1-166.84 а8

ПВ5.03.00.00 СБ

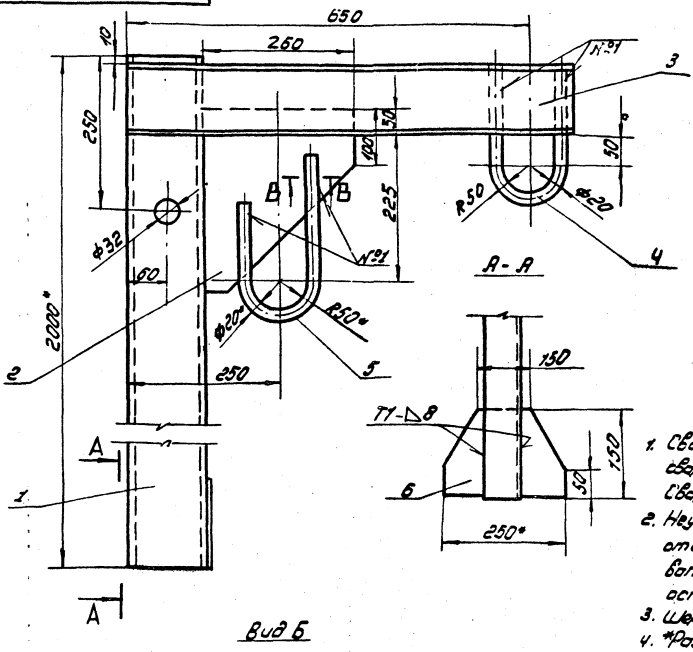


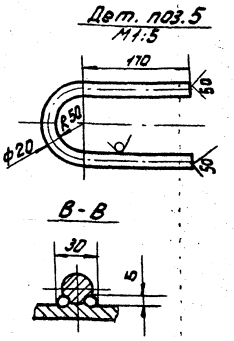


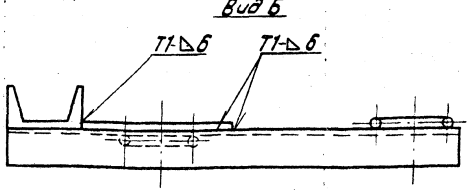


1. Сварку производить по ГОСТ 5264-80. Электроды сварочные типа Э42А ГОСТ 9467-75. Шов №1. Сварка ручная электродуговая.
2. Неуказанные предельные отклонения размеров: отверстий - Н16; валов - h16; остальных ± $\frac{IT16}{2}$.
3. Шероховатость поверхностей реза для деталей Б4-50
4. *Размеры для справок.

| Изм. | Лист | N докум. | Подп. | Дата | ПВ5.03.00.00 СБ | Лит | Масса | Масштаб |
|---|---|---|---|---|---|---|---|---|
| Разраб. | | Кузьмина | | 4.83 | Укосина для монтажа понтона Сборочный чертеж | И | 40.0 | 1:5 |
| Пров. | | Чиспова | | 4.83 | | Лист | Листов 1 | |
| Т.контр. | | | | | | Гипронефтеспецмонтаж г. Москва | | |
| ГИП | | Тюрин | | 4.83 | | | | |
| Н.контр. | | Панова | | 4.83 | | | | |
| Утв. | | Кузнецов | | 4.83 | | | | |

Инв. N подл. | Подп. и дата | Взам. инв. N | Инв. N дубл. | Подп. и дата

Формат 12

ПВ5.03.00.05

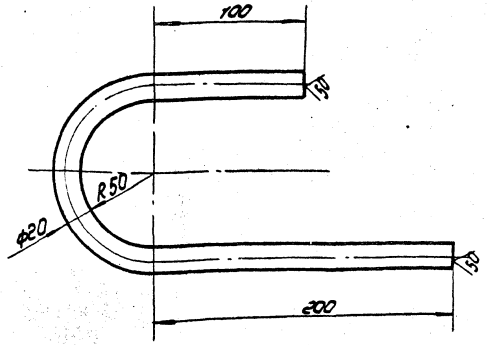


1. Неуказанные предельные отклонения размеров: отверстий - Н16; валов - h16; остальных ± $\frac{IT16}{2}$.
2. Длина заготовки L = 490 мм.

| Изм. | Лист | N докум. | Подп. | Дата | ПВ5.03.00.05 | Лит | Масса | Масштаб |
|---|---|---|---|---|---|---|---|---|
| Разраб. | | Кузьмина | | 4.83 | Скоба | И | 1,2 | 1:2 |
| Пров. | | Чиспова | | 04.83 | | Лист | Листов 1 | |
| Т.контр. | | | | | | Гипронефтеспецмонтаж г. Москва | | |
| ГИП | | Тюрин | | 4.83 | Круг В20 ГОСТ 2590-71 / Ст3 ГОСТ 535-79 | | | |
| Н.контр. | | Панова | | 4.83 | | | | |
| Утв. | | Кузнецов | | 4.83 | | | | |

Инв. N подл. | Подп. и дата | Взам. инв. N | Инв. N дубл. | Подп. и дата

Формат 11

| Формат | Зона | Поз. | Обозначение | Наименование | Кол. | Примечание |
|---|---|---|---|---|---|---|
| | | | | Документация | | |
| | | | ПВ5.03.00.00 СБ | Сборочный чертеж | | |
| | | | | Детали | | |
| Б4 | | 1 | ПВ5.03.00.01. | Стойка | | |
| | | | | Швеллер 12 ГОСТ 8240-72 / Ст3 ГОСТ 535-79 | | |
| | | | | L=2000 | | 24.0кг |
| Б4 | | 2 | ПВ5.03.00.02 | Косынка | | |
| | | | | Лист Б-8 ГОСТ 19903-74 / Ст3 ГОСТ 14637-79 | | |
| | | | | 275×250 | 1 | 2.6кг |
| Б4 | | 3 | ПВ5.03.00.03 | Швеллер | | |
| | | | | Швеллер 12 ГОСТ 8240-72 / Ст3 ГОСТ 535-79 | | |
| | | | | L=750 | 1 | 9.0кг |
| Б4 | | 4 | ПВ5.03.00.04 | Скоба | | |
| | | | | Круг В20 ГОСТ 2590-71 / Ст3 ГОСТ 535-79 | | |
| | | | | L=540 | 1 | 1.3кг |
| 11 | | 5 | ПВ5.03.00.05 | Скоба | | |
| Б4 | | 6 | ПВ5.03.00.06 | Косынка | | |
| | | | | Лист Б-8 ГОСТ 19903-74 / Ст3 ГОСТ 14637-79 | | |
| | | | | 150×250 | 1 | 2.0кг |

| Изм. | Лист | N докум. | Подп. | Дата | ПВ5.03.00.00 | Лит | Лист | Листов |
|---|---|---|---|---|---|---|---|---|
| Разраб. | | Кузьмина | | 4.83 | Укосина для монтажа понтона | | | 1 |
| Пров. | | Чиспова | | 04.83 | | Гипронефтеспецмонтаж г. Москва | | |
| ГИП | | Тюрин | | 4.83 | | | | |
| Н.контр. | | Панова | | 4.83 | | | | |
| Утв. | | Кузнецов | | 4.83 | | | | |

Инв. N подл. | Подп. и дата | Взам. инв. N | Инв. N дубл. | Подп. и дата

Копировал: [signature]

Формат: 11

т. пр 704-1-166.84 а 8

## ПВЧ. 13.00.03

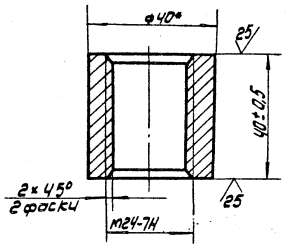


* Размер для справок.

| Изм | Лист | N докум. | Подп. | Дата |
|---|---|---|---|---|
| Разраб. | | Кузьмина | | 4.83 |
| Провер. | | Числова | | 04.83 |
| Т.контр. | | | | |
| Гип. | | Тюрин | | 4.83 |
| Н.контр. | | Панова | | 04.83 |
| Утв. | | Кузнецов | | 4.83 |

ПВЧ. 13.00.03

Гайка

| Лит | Масса | Масштаб |
|---|---|---|
| И | 0.25 | 1:1 |

Лист | Листов 1

Круг В40 ГОСТ 2590-71
Ст.3 ГОСТ 535-79

Гипронефтеспецмонтаж г. Москва

Формат: 11

| Формат | Зона | Поз. | Обозначение | Наименование | Кол. | Примечание |
|---|---|---|---|---|---|---|
| | | | | Документация | | |
| 12 | | | ПВЧ. 13.00.00 СБ | Сборочный чертеж | | |
| | | | | Детали | | |
| 11 | | 1 | ПВЧ. 13.00.01 | Пластина | 1 | |
| 11 | | 2 | ПВЧ. 13.00.02 | Винт | 1 | |
| 11 | | 3 | ПВЧ. 13.00.03 | Гайка | 1 | |
| 11 | | 4 | ПВЧ. 13.00.04 | Пята | 1 | |
| 11 | | 5 | ПВЧ. 13.00.05 | Кольцо прижимное | 1 | |

| Изм | Лист | N докум. | Подп. | Дата |
|---|---|---|---|---|
| Разраб. | | Кузьмина | | 4.83 |
| Пров. | | Числова | | 04.83 |
| Гип. | | Тюрин | | 4.83 |
| Н.контр. | | Панова | | 04.83 |
| Утв. | | Кузнецов | | 4.83 |

ПВЧ. 13.00.00

Струбцина для монтажа понтона

| Лит | Лист | Листов |
|---|---|---|
| И | | 1 |

Гипронефтеспецмонтаж г. Москва

Формат: 11

## ПВЧ. 13.00.00 СБ

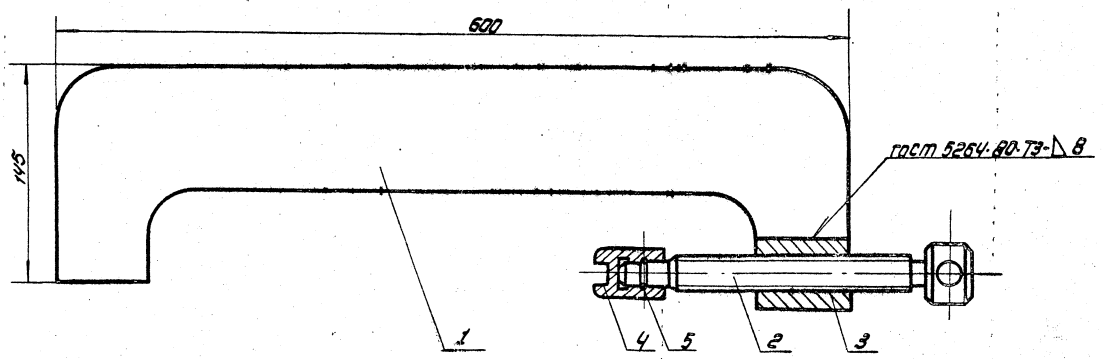


| Изм | Лист | N докум. | Подп. | Дата |
|---|---|---|---|---|
| Разраб. | | Кузьмина | | 4.83 |
| Пров. | | Числова | | 04.83 |
| Т.контр. | | | | |
| Гип. | | Тюрин | | 4.83 |
| Н.контр. | | Панова | | 04.83 |
| Утв. | | Кузнецов | | 4.83 |

ПВЧ. 13.00.00 СБ

Струбцина для монтажа понтона

Сборочный чертеж

| Лит | Масса | Масштаб |
|---|---|---|
| И | 9.2 | 1:2 |

Лист | Листов 1

Гипронефтеспецмонтаж г. Москва

Копировал:

Формат 12

Инв.№ подл. | Подп. и дата | Взам. инв.№ | Инв.№ дубл. | Подп. и дата
т. пр. 704-1-166.84 а 8

ПВЧ.13.00.05

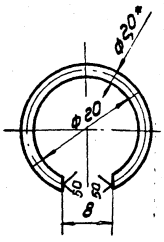


1. Неуказанные предельные отклонения размеров: отверстий - H16; валов - h16; остальных ± IT16/2
2. * Размер для справок

| | | | | | | | |
|---|---|---|---|---|---|---|---|
| Изм. | Лист | N докум. | Подп. | Дата | ПВЧ.13.00.05 | | |
| Разраб. | | Кузьмина | | 4.83 | Кольцо пружинное | Лит. | Масса | Масштаб |
| Пров. | | Чистова | | 4.83 | | И | 0.2 | 2:1 |
| Т.контр. | | | | | | Лист | Листов 1 |
| ГИП | | Тюрин | | 4.83 | Проволока III-2.0 ГОСТ 9389-75 | Гипронефтеспецмонтаж г. Москва | |
| Н.контр. | | Панова | | 4.83 | | | |
| Утв. | | Кузнецов | | 4.83 | | | |

Формат А1

ПВЧ.13.00.04

12.5

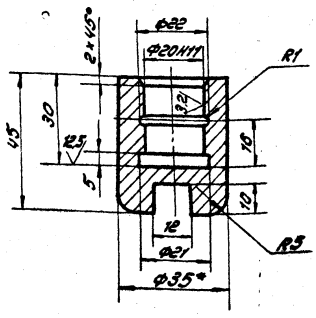


1. Неуказанные предельные отклонения размеров: отверстий - H16; валов - h16; остальных ± IT16/2
2. * Размер для справок.

| | | | | | | | |
|---|---|---|---|---|---|---|---|
| Изм. | Лист | N докум. | Подп. | Дата | ПВЧ.13.00.04 | | |
| Разраб. | | Кузьмина | | 4.83 | Пята | Лит. | Масса | Масштаб |
| Пров. | | Чистова | | 4.83 | | И | 0.4 | 1:1 |
| Т.контр. | | | | | | Лист | Листов 1 |
| ГИП | | Тюрин | | 4.83 | Круг В-35 ГОСТ 2590-71 Ст.3 ГОСТ 535-79 | Гипронефтеспецмонтаж г. Москва | |
| Н.контр. | | Панова | | 4.83 | | | |
| Утв. | | Кузнецов | | 4.83 | | | |

Формат А1

ПВЧ.13.00.01

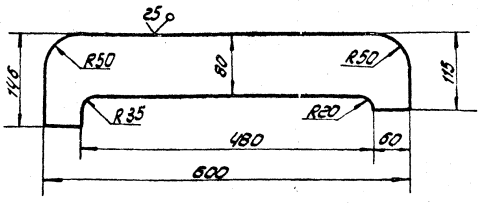


Неуказанные предельные отклонения размеров: отверстий - H16; валов - h16; остальных ± IT16/2

| | | | | | | | |
|---|---|---|---|---|---|---|---|
| Изм. | Лист | N докум. | Подп. | Дата | ПВЧ.13.00.01 | | |
| Разраб. | | Кузьмина | | 4.83 | Пластина | Лит. | Масса | Масштаб |
| Пров. | | Чистова | | 4.83 | | И | 7.0 | 1:5 |
| Т.контр. | | | | | | Лист | Листов 1 |
| ГИП | | Тюрин | | 4.83 | Лист Б-16 ГОСТ 19903-74 Ст3 ГОСТ 14637-79 | Гипронефтеспецмонтаж г. Москва | |
| Н.контр. | | Панова | | 4.83 | | | |
| Утв. | | Кузнецов | | 4.83 | | | |

Формат А1

ПВЧ.13.00.02

12.5

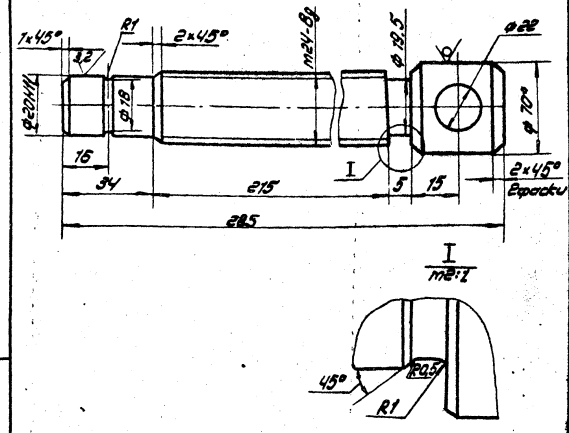


1. Неуказанные предельные отклонения размеров: отверстий - H16; валов - h16; остальных ± IT16/2
2. * Размер для справок.

| | | | | | | | |
|---|---|---|---|---|---|---|---|
| Изм. | Лист | N докум. | Подп. | Дата | ПВЧ.13.00.02 | | |
| Разраб. | | Кузьмина | | 4.83 | Винт | Лит. | Масса | Масштаб |
| Пров. | | Чистова | | 4.83 | | И | 1.3 | 1:2 |
| Т.контр. | | | | | | Лист | Листов 1 |
| ГИП | | Тюрин | | 4.83 | Круг В-40 ГОСТ 2590-71 Ст.3 ГОСТ 535-79 | Гипронефтеспецмонтаж г. Москва | |
| Н.контр. | | Панова | | 4.83 | | | |
| Утв. | | Кузнецов | | 4.83 | | | |

Копировал: Ильина

Формат А1

ПВ7.86.00.00СБ

т. пр. 704-1-166.84 а в

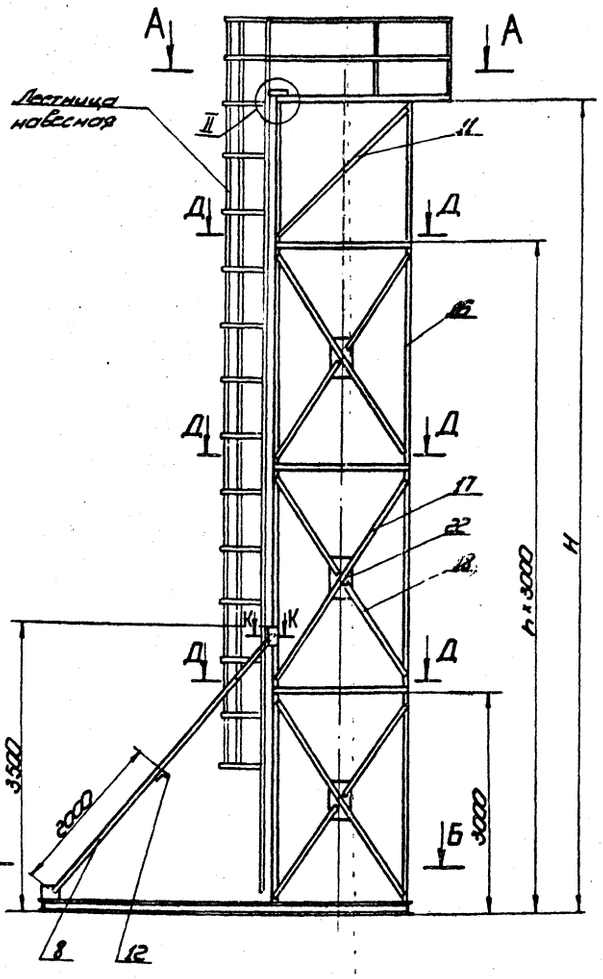


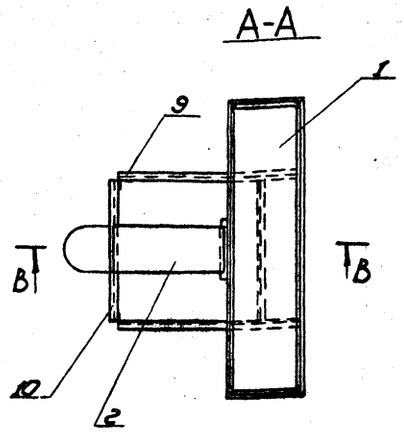


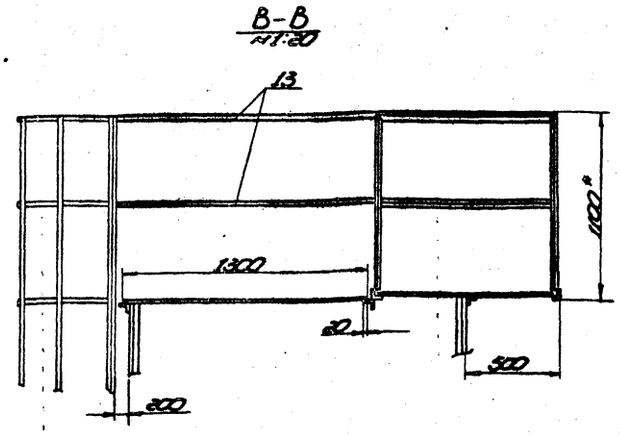


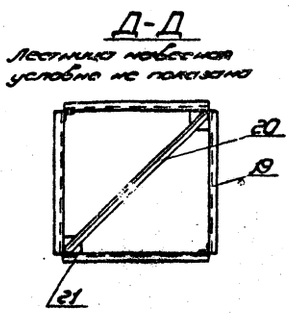


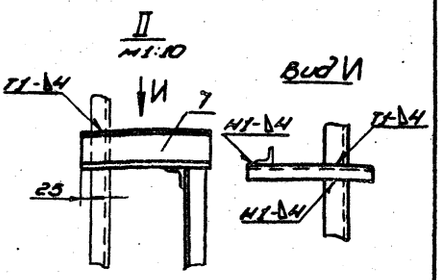


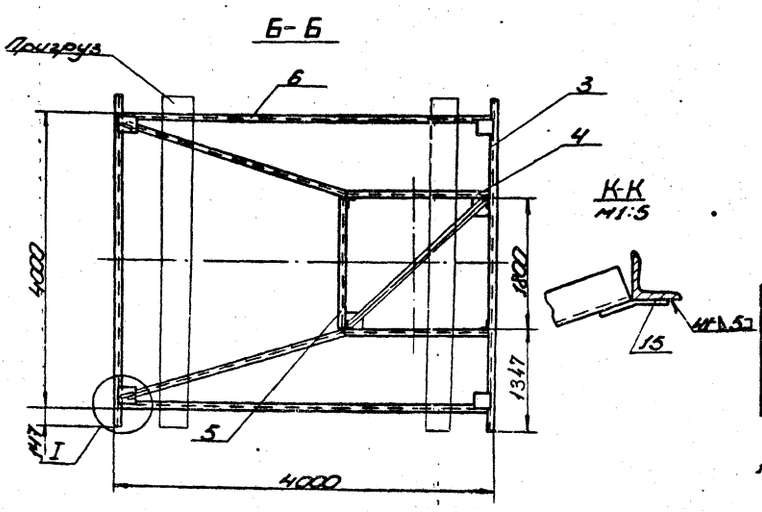


| Обозначение | Размер Н, мм | Кол. п, шт | Масса, кг | Примечание |
|---|---|---|---|---|
| ПВ7.86.00.00 | 14000 | 4 | 1570,0 | Для р-ра V=5000 м³ |
| -01 | 11000 | 3 | 1120,0 | Для р-ров V=1,2,3 т. м³ |

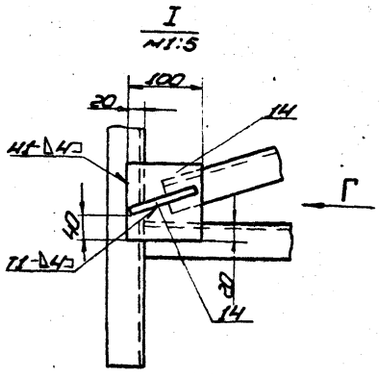


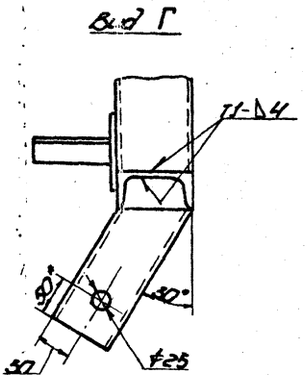


1. Вместо опорной конструкции из дет. поз. 16-22 может быть использован каркас от рулона или шахтная лестница.
2. Для доступа на площадку использовать навесную лестницу (примененную при резке удерживающих планок рулона).
3. К опорной раме стойки закрепить по месту два пригруза по 500 кг (например, ж/б сваи) с помощью приварки хомутов из полос 5×70.
4. На площадке допускается нахождение не более двух человек.
5. Сварные швы выполнять по ГОСТ 5264-80. Электроды сварочные типа Э42-А ГОСТ 9467-79. Сварка ручная электродуговая.
6. Неуказанные предельные отклонения размеров: отверстий - Н16; валов - h16; остальных - $\pm\frac{IT16}{2}$.
7. Шероховатость поверхностей реза для деталей 64-$\frac{50}{}$.
8. * Размер для справок.

| Изм. | Лист | № докум. | Подп. | Дата |
|---|---|---|---|---|
| Разраб. | | Кузьмина | | 3.83 |
| Пров. | | Числова | | 3.83 |
| Т. контр. | | | | |
| ГИП | | Тюрин | | 3.83 |
| Н. контр. | | Панова | | 3.83 |
| Утв. | | Кузнецов | | 3.83 |

ПВ7.86.00.00СБ

Монтажная стойка
Сборочный чертеж

| Лит. | Масса | Масштаб |
|---|---|---|
| И | См. табл. | 1:50 |

Лист | Листов 1

Гипронефтеспецмонтаж г. Москва

Инв. № подл. | Подп. и дата | Взам. инв. № | Инв. № дубл. | Подп. и дата

ПВ7.86.00.03

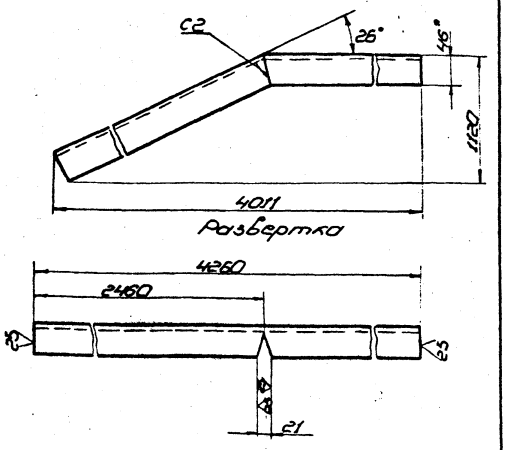


Развертка




1. Сварные швы выполнять по ГОСТ 5264-80. Электроды сварочные типа Э42А ГОСТ 9467-79. Сварка ручная электродуговая.
2. Неуказанные предельные отклонения размеров: отверстий - H16; валов - h16; остальных - $\pm \frac{IT16}{2}$.

| | | | | | | | |
|---|---|---|---|---|---|---|---|
| Разраб. | Лахонова | | | Опора | Лит. | Масса | Масштаб |
| Пров. | Кузнецов | | | | И | 366 | 1:5 |
| Т.контр. | | | | | Лист | Листов 1 | |
| ГИП | Тюрин | | | | | | |
| Н.контр. | Панова | | | Швеллер 10 ГОСТ 8240-72 Ст.3 ГОСТ 535-79 | Гипронефтеспецмонтаж г. Москва | | |
| ГАП | Кузнецов | | | | | | |

Инв.№ подл. | Подп. и дата | Взам.инв.№ | Инв.№ дубл. | Подп. и дата

Копировал Формат А1

ПВ7.86.00.02

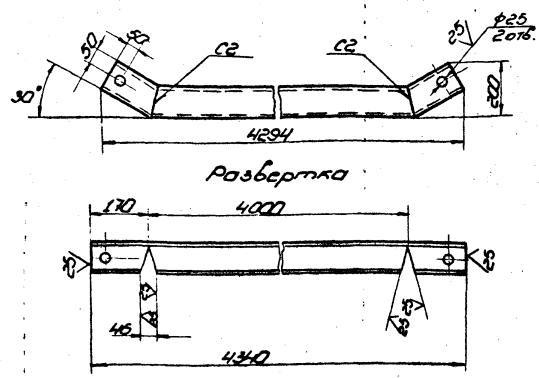


Развертка

1. Сварные швы выполнять по ГОСТ 5264-80. Электроды сварочные типа Э42А ГОСТ 9467-79. Сварка ручная электродуговая.
2. Неуказанные предельные отклонения размеров: отверстий - H16; валов - h16; остальных - $\pm \frac{IT16}{2}$.

| | | | | | | | |
|---|---|---|---|---|---|---|---|
| Разраб. | Лахонова | | | Полоза | Лит. | Масса | Масштаб |
| Пров. | Кузнецов | | | | И | 37,3 | 1:10 |
| Т.контр. | | | | | Лист | Листов 1 | |
| ГИП | Тюрин | | | | | | |
| Н.контр. | Панова | | | Швеллер 10 ГОСТ 8240-72 Ст.3 ГОСТ 535-79 | Гипронефтеспецмонтаж г. Москва | | |
| ГАП | Кузнецов | | | | | | |

Инв.№ подл. | Подп. и дата | Взам.инв.№ | Инв.№ дубл. | Подп. и дата

Копировал Формат А1

| Формат | Зона | Поз. | Обозначение | Наименование | Кол. | Примечание |
|---|---|---|---|---|---|---|
| | | | | Связь | | |
| | | | | Уголок 50×50×5 ГОСТ 8509-72* Ст.3 ГОСТ 535-79 | | |
| Б4 | | 11 | ПВ7.86.00.10 | L=2600 | 4 | 9,8 кг |
| Б4 | | 12 | ПВ7.86.00.11 | L=3000 | 1 | 11,3 кг |
| Б4 | | 13 | ПВ7.86.00.12 | Ограждение | | |
| | | | | Уголок 25×25×4 ГОСТ 8509-72 Ст.3 ГОСТ 535-79 | | |
| | | | | L=1400 | 4 | 2,1 кг |
| | | | | Косынка | | |
| | | | | Лист Б-8 ГОСТ 19903-74 Ст.3 ГОСТ 14637-79 | | |
| Б4 | | 14 | ПВ7.86.00.13 | 100×100 | 6 | 0,6 кг |
| Б4 | | 15 | ПВ7.86.00.14 | 150×150 | 2 | 1,4 кг |
| | | | | Переменные данные для исполнений ПВ7.86.00.00 см.СБ | | |
| | | | | Детали | | |
| Б4 | | 16 | ПВ7.86.00.15 | Стойка | | |
| | | | | Уголок 75×75×5 ГОСТ 8509-72 Ст.3 ГОСТ 535-79 | | |
| | | | | L=14000 | 4 | 81,2 кг |
| | | | | Раскосы | | |
| | | | | Уголок 50×50×5 ГОСТ 8509-72 Ст.3 ГОСТ 535-79 | | |
| Б4 | | 17 | ПВ7.86.00.16 | L=3400 | 16 | 12,8 кг |
| Б4 | | 18 | ПВ7.86.00.17 | L=1600 | 32 | 6,0 кг |
| Б4 | | 19 | ПВ7.86.00.18 | L=1800 | 16 | 6,8 кг |
| Б4 | | 20 | ПВ7.86.00.19 | L=2500 | 5 | 9,4 кг |

Инв.№ подл. | Подп. и дата | Взам.инв.№ | Инв.№ дубл. | Подп. и дата

ПВ7.86.00.00 Лист 2

Изм. Лист № докум. Подп. Дата

Копировал Формат А1

| Формат | Зона | Поз. | Обозначение | Наименование | Кол. | Примечание |
|---|---|---|---|---|---|---|
| | | | | Косынка | | |
| | | | | Лист Б-8 ГОСТ 19903-74 Ст.3 ГОСТ 14637-79 | | |
| Б4 | | 21 | ПВ7.86.00.20 | 100×100 | 8 | 0,6 кг |
| Б4 | | 22 | ПВ7.86.00.21 | 400×200 | 16 | 5,0 кг |
| | | | | ПВ7.86.00.00-01 см.СБ | | |
| | | | | Детали | | |
| Б4 | | 16 | ПВ7.86.00.15 | Стойка | | |
| | | | | Уголок 75×75×5 ГОСТ 8509-72 Ст.3 ГОСТ 535-79 | | |
| | | | | L=11000 | 4 | 6,4 кг |
| | | | | Раскосы | | |
| | | | | Уголок 50×50×5 ГОСТ 8509-72 Ст.3 ГОСТ 535-79 | | |
| Б4 | | 17 | ПВ7.86.00.16 | L=3400 | 12 | 12,8 кг |
| Б4 | | 18 | ПВ7.86.00.17 | L=1600 | 24 | 6,0 кг |
| Б4 | | 19 | ПВ7.86.00.18 | L=1800 | 12 | 6,8 кг |
| Б4 | | 20 | ПВ7.86.00.19 | L=2500 | 4 | 9,4 кг |
| | | | | Косынка | | |
| | | | | Лист Б-8 ГОСТ 19903-74 Ст.3 ГОСТ 14637-79 | | |
| Б4 | | 21 | ПВ7.86.00.20 | 100×100 | 6 | 0,6 кг |
| Б4 | | 22 | ПВ7.86.00.21 | 400×200 | 12 | 5,0 кг |

Инв.№ подл. | Подп. и дата | Взам.инв.№ | Инв.№ дубл. | Подп. и дата

ПВ7.86.00.00 Лист 3

Изм. Лист № докум. Подп. Дата

Копировал Формат А1

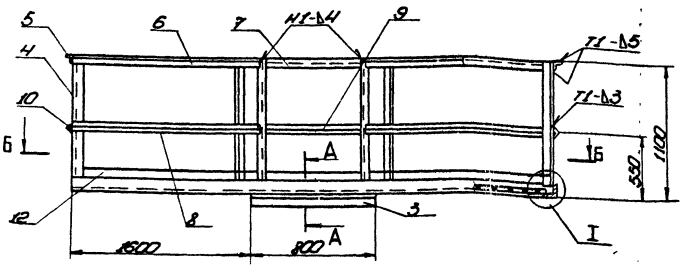


Б-Б

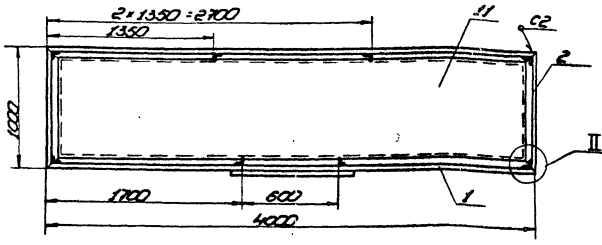


II
М1:4

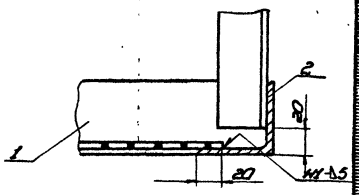


1. Сварные швы выполнять по ГОСТ 5264-80. Электроды сварочные типа Э42А ГОСТ 9467-75. Сварка ручная электродуговая.
2. Неуказанные предельные отклонения размеров: отверстий - Н16; валов - h16; остальных - ±IT16/2.
3. Шероховатость поверхностей реза для деталей 64 - 80.
4. * Размеры для справок.

А-А
1:4

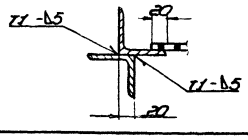


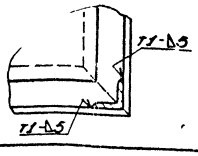


| | | | | | |
|---|---|---|---|---|---|
| | | | ПВ7.86.01.00 СБ | | |
| Разраб. | Полянов | | Площадка | Лит. | Масса | Масштаб |
| Пров. | Кузнецова | | Сборочный чертеж | И | 191.0 | 1:25 |
| Т. контр. | | | | Лист | Листов 1 |
| ГИП | Гарин | | | Гипронефтеспецмонтаж г. Москва | |
| Н. контр. | Полянов | | | | |
| Утв. | Кузнецов | | | | |

Копировал | формат А1

| Формат | Зона | Поз. | Обозначение | Наименование | Кол. | Примечание |
|---|---|---|---|---|---|---|
| | | | | Документация | | |
| А3 | | | ПВ7.86.00.00 | Сборочный чертеж | | |
| | | | | Сборочные единицы | | |
| | | 1 | ПВ7.86.01.00 | Площадка | 1 | |
| | | | | Детали | | |
| А4 | | 2 | ПВ7.86.00.01 | Настил | | |
| | | | | Лист ПВ508 ГОСТ 8706-78 | | |
| | | | | 1300×800 | 1 | 12,54кг |
| А1 | | 3 | ПВ7.86.00.02 | Полозья | 2 | |
| А1 | | 4 | ПВ7.86.00.03 | Опора | 2 | |
| | | | | Ограждение | | |
| | | | | Швеллер 10 ГОСТ 8240-72 / Ст.3 ГОСТ 535-79 | | |
| А4 | | 5 | ПВ7.86.00.04 | L = 1800 | 1 | 15,5кг |
| А4 | | 6 | ПВ7.86.00.05 | L = 3900 | 2 | 33,5кг |
| А4 | | 7 | ПВ7.86.00.06 | L = 350 | 2 | 3,0кг |
| А4 | | 8 | ПВ7.86.00.07 | L = 4200 | 2 | 36,1кг |
| | | | | Ограждение | | |
| | | | | Уголок 63×63×5 ГОСТ 8509-72 / Ст.3 ГОСТ 535-79 | | |
| А4 | | 9 | ПВ7.86.00.08 | L = 2300 | 2 | 11,1кг |
| А4 | | 10 | ПВ7.86.00.09 | L = 1800 | 2 | 8,7кг |

| | | | | | |
|---|---|---|---|---|---|
| | | | ПВ7.86.00.00 | | |
| Разраб. | Кузнецова | | Монтажная стойка | Лит. | Масса | Масштаб |
| Пров. | Кузнецова | | | И | 1 | 1 |
| ГИП | Гарин | | | Лист 1 | Листов 3 |
| Н. контр. | Полянов | | | Гипронефтеспецмонтаж г. Москва | |
| Утв. | Кузнецов | | | | |

Копировал | формат А1

| Формат | Зона | Поз. | Обозначение | Наименование | Кол. | Примечание |
|---|---|---|---|---|---|---|
| | | | | Документация | | |
| А2 | | | ПВ7.86.01.00 СБ | Сборочный чертеж | | |
| | | | | Детали | | |
| | | | | Ограждение | | |
| | | | | Уголок 63×63×5 ГОСТ 8509-72 / Ст.3 ГОСТ 535-79 | | |
| А4 | | 1 | ПВ7.86.01.01 | L = 4000 | 2 | 19,24кг |
| А4 | | 2 | ПВ7.86.01.02 | L = 1000 | 2 | 4,81кг |
| А4 | | 3 | ПВ7.86.01.03 | L = 800 | 1 | 3,85кг |
| | | | | Ограждение | | |
| | | | | Уголок 63×40×4 ГОСТ 8509-72 / Ст.3 ГОСТ 535-79 | | |
| А4 | | 4 | ПВ7.86.01.04 | L = 1080 | 8 | 2,61кг |
| А4 | | 5 | ПВ7.86.01.05 | L = 1000 | 2 | 2,42кг |
| А4 | | 6 | ПВ7.86.01.06 | L = 1700 | 2 | 4,11кг |
| А4 | | 7 | ПВ7.86.01.07 | L = 4000 | 1 | 9,68кг |
| | | | | Ограждение | | |
| | | | | Уголок 63×25×4 ГОСТ 8509-72 / Ст.3 ГОСТ 535-79 | | |
| А4 | | 8 | ПВ7.86.01.08 | L = 1700 | 2 | 2,48кг |
| А4 | | 9 | ПВ7.86.01.09 | L = 4000 | 1 | 5,84кг |
| А4 | | 10 | ПВ7.86.01.10 | L = 1000 | 2 | 1,46кг |
| | | | | Настил | | |
| А4 | | 11 | ПВ7.86.01.11 | Лист ПВ508 ГОСТ 8706-78 | | |
| | | | | 914×3914 | 1 | 71,82кг |
| А4 | | 12 | ПВ7.86.01.12 | Ограждение | | |
| | | | | Лист Б-2 ГОСТ 19903-74 / Ст.3 ГОСТ 16523-70 | | |
| | | | | 200×6400 | 1 | 5,9кг |

| | | | | | |
|---|---|---|---|---|---|
| | | | ПВ7.86.01.00 | | |
| Разраб. | Полянов | | Площадка | Лит. | Масса | Масштаб |
| Пров. | Кузнецова | | | И | 1 | 1 |
| ГИП | Гарин | | | Лист 1 | Листов 3 |
| Н. контр. | Полянов | | | Гипронефтеспецмонтаж г. Москва | |
| Утв. | Кузнецов | | | | |

Копировал | формат А1

gost.e-ecolog.ru