УДК

Группа Г 43

О Т Р А С Л Е В О Й С Т А Н Д А Р Т

ШТУЦЕРА ИЗ ДВУХСЛОЙНЫХ СТАЛЕЙ С ПРИВАРНЫМИ ВСТЫК ФЛАНЦАМИ И НАПЛАВЛЕННОЙ УПЛОТНИТЕЛЬНОЙ ПОВЕРХНОСТЬЮ ПОД КОЛЬЦЕВУЮ ПРОКЛАДКУ ОВАЛЬНОГО СЕЧЕНИЯ НА Ру 6,3 и 10,0 МПа
Конструкция и размеры
ОКП 36 8300

ОСТ 26-02-2046-79

Введен впервые

Письмом Минхиммаша
от _____ 198 г. № ____

срок действия
с 01.01.1981 г.
до 01.01.1991 г.

Несоблюдение стандарта преследуется по закону

1. Настоящий стандарт распространяется на штуцера из двухслойных сталей с приварными встык фланцами и наплавленной уплотнительной поверхностью под кольцевую прокладку овального сечения на условный проход Ду от 150 до 450 мм, условное давление Ру 6,3 и 10,0 МПа (63 и 100 кгс/см^2) и температуру от минус 60 до 560°С.

2. Конструкция и размеры штуцеров должны соответствовать указанным на чертеже и в табл. 1-2.

3. Материал, технические требования и маркировка штуцеров по ОСТ 26-02-2053-79.

ГР 81138557
от 11.09.79

Издание официальное

Перепечатка воспрещена

с Изменением № 1

gost.e-ecolog.ru

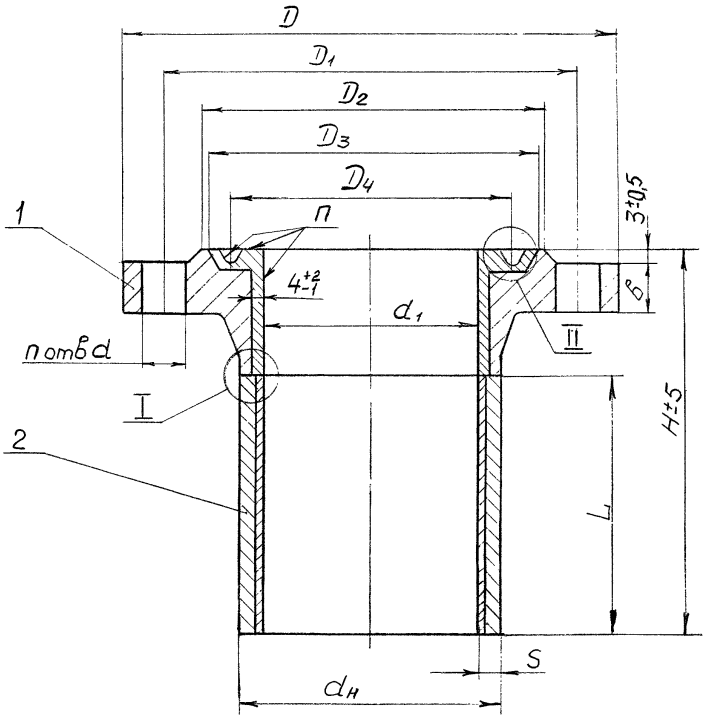

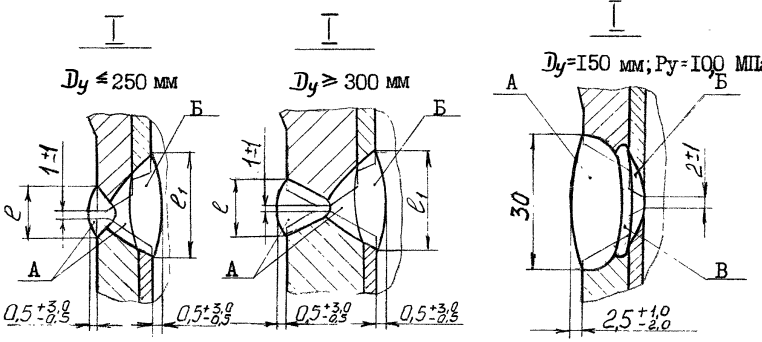

I –фланец; 2– патрубок.

Ⅱ

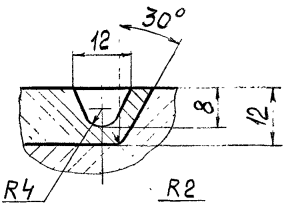

Ⅱ

Ру=10,0МПа. Ду=350 и 400 мм

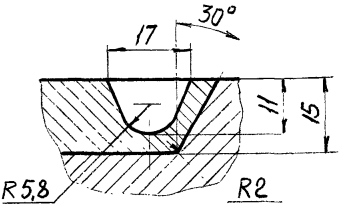

Разделка фланцев под сварку

Ду=150мм; Ру=10,0 МПа

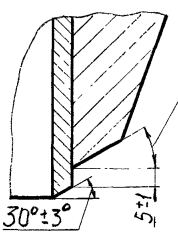

Ду≤250 мм

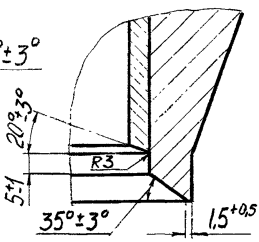

Ду≥300мм

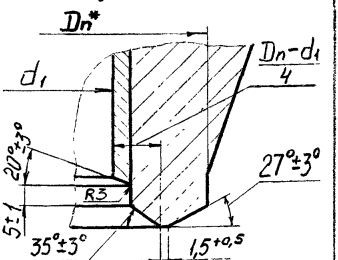

D_n^* –по ГОСТ 12821–80, кроме Ду 450 мм; $D_n = d_н$

Разделка патрубка под сварку

Ду=150мм; Ру=10,0 МПа

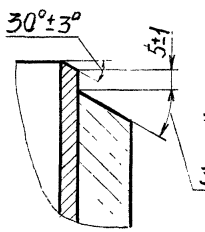

Ду≤250 мм

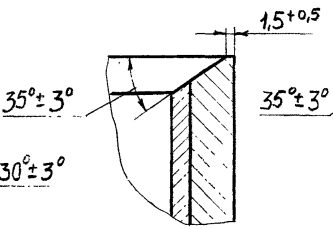

Ду≥300 мм

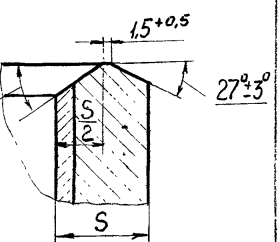

А – присадочный материал перлитного класса;
Б – присадочный материал аустенитного класса;
В – присадочный материал типа "Армко".

Допускается на Ду=150 мм, Ру=10,0 МПа (вынос I) применять как одностороннюю так и двухстороннюю сварку.

Ру 6,3 МПа (63 кгс/см^2)

Таблица I

Размеры в мм

$D_у$	D	D_1	D_2	D_3	D_4	d_1	$d_н$	S	d	n	b	L	H	l, не более	l_1, не менее	Масса, кг: наплавленного металла, углеродистого	Масса, кг: наплавленного металла, аустенитного	Масса, кг: общая
I50	340	280	240	229	205	I42	I66	I2	33	8	35	I20	230	22	26	0,2	4,I	3I,0
												I80	290					33,6
200	405	345	285	289	265	I98	222			I2	4I	I20	235			0,3	5,7	44,2
												I80	295					48,0
250	470	400	345	344	320	246	278	I6	39		45	I50	270	20	28	0,7	7,4	66,8
												2I0	330					73,0
300	530	460	4I0	399	375	294	330	I8		I6	50	I80	305	22	30	I,I	9,3	93,5
												240	365					I0I,8
350	595	525	465	444	420	342	382	20			56	I80	325			I,5	II,2	I30,6
												240	385					I4I,3

Размеры в мм

$D_у$	D	D_1	D_2	D_3	D_4	d_1	$d_н$	S	d	n	b	L	H	l, не более	l_1, не менее	Масса, кг		
																наплавленного металла		общая
																углеродистого	аустенитного	
400	670	585	535	504	480	386	434	24	45	I6	62	I80	340	25	35	2,2	I4,0	I8I,3
												240	400					I95,8
450	730	650	590	544	520	436	484			20	70	200	375			2,5	I6,0	238,5
												270	445					257,5

Примечание. Ду 450 мм применять только для люка. Конструкция и размеры принимаются по данному стандарту.

Таблица 2

Ру I0,0 МПа (I00 кгс/см^2)

Размеры в мм

D_y	D	D_1	D_2	D_3	D_4	d_1	$d_н$	S	d	n	b	L	H	ℓ, не более	ℓ_1, не менее	Масса, кг: наплавленного металла: углеродисто- го	Масса, кг: наплавленного металла: аустенитно- го	Масса, кг: общая
I50	350	290	250	229	205	I36	I68	I6	33	I2	43	I20	250	20	28	0,5	4,5	39,5
												I80	3I0					43,0
200	430	360	285	289	265	I90	222		39		5I	I50	295			0,7	6,0	66,5
												2I0	355					7I,5
250	500	430	345	344	320	236	276	20			57	I50	3I5	22	25	I,0	8,5	I04,5
												2I0	375					II2,0
300	585	500	4I0	399	375	284	332	24	45	I6	66	I80	365	25	35	I,5	II,0	I6I,0
												240	425					I72,0
350	655	560	465	450	420	332	380		52		73	I80	380			2,0	I5,0	208,0
												240	440					220,0
400	7I5	620	535	5I0	480	376	432	28			77	I80	385	28	39	3,5	I9,0	262,0
												270	475					287,0

gost.e-ecolog.ru

овного обозначения штуцера Ду I50мм на Ру 6,3 МПа, Н=230 мм, патрубок из стали I6ГС + I2Х18Н10Т, фланец из стали 20:

Штуцер I50-6,3-230-3б-5 ОСТ 26-02-2046-79