МИНИСТЕРСТВО ОБОРОНЫ РОССИЙСКОЙ ФЕДЕРАЦИИ
ФЕДЕРАЛЬНОЕ ГОСУДАРСТВЕННОЕ УНИТАРНОЕ ПРЕДПРИЯТИЕ
31 ГОСУДАРСТВЕННЫЙ ПРОЕКТНЫЙ ИНСТИТУТ
СПЕЦИАЛЬНОГО СТРОИТЕЛЬСТВА



КООРДИНАЦИОННЫЙ ЦЕНТР
ПО ЦЕНООБРАЗОВАНИЮ И СМЕТНОМУ
НОРМИРОВАНИЮ В СТРОИТЕЛЬСТВЕ

# КАТАЛОГ ОБОРУДОВАНИЯ

## ВЕНТИЛЯТОРЫ
## Том 2

**КПО-06.01.13-07**

**Москва-2007 г.**

gost.e-ecolog.ru



# КООРДИНАЦИОННЫЙ ЦЕНТР

**ПО ЦЕНООБРАЗОВАНИЮ И СМЕТНОМУ НОРМИРОВАНИЮ В СТРОИТЕЛЬСТВЕ**

**123022, г. Москва, ул. Ходынская (м. «Улица 1905 года»), д. 8.**
**тел./факс (495) 253-82-80, 253-82-89 горячая линия (495) 108-41-11**
**E-mail:** gost.e-ecolog.ru **Сайт:** gost.e-ecolog.ru

ООО «КЦЦС» ИНН. 7703621484/КПП. 770301001
ОКПО 98964882, ОКОГУ 49013
Юридический адрес: 123022, г. Москва, ул. Ходынская, д. 8
*Банковские реквизиты:*
р/с № 40702 81040 70009 30713, в АКБ «РосЕвроБанк» (ОАО), г. Москва
к/с № 30101810800000000777, БИК 044585777.

**ПРЕДЛАГАЕТ:**

Нормативные, методические, справочные и информационные материалы
по сметному нормированию и ценообразованию в строительстве и ЖКХ:

*Методические указания по определению сметной стоимости строительства на территории России;*
*Государственные элементные сметные нормы на все виды работ;*
*Сборники сметных цен на эксплуатацию строительных машин, материалов, изделий и конструкций;*
*Каталоги-перечни оборудования и материалов, применяемых в строительстве;*
*Нормативные, справочные и информационные издания по строительству;*
*Электронные версии печатных изданий по строительству;*
*Периодические издания по вопросам ценообразования.*

# СОДЕРЖАНИЕ




1. ВЕНТИЛЯТОРЫ ДЫМОУДАЛЕНИЯ ..... 4

1.1. ВЕНТИЛЯТОРЫ ДЫМОУДАЛЕНИЯ РАДИАЛЬНЫЕ типа ВР-280-46...ДУ ..... 4
1.2. ВЕНТИЛЯТОРЫ ДЫМОУДАЛЕНИЯ РАДИАЛЬНЫЕ типа ВР-80-75...ДУ ..... 11
1.3. ВЕНТИЛЯТОРЫ ДЫМОУДАЛЕНИЯ ОСЕВЫЕ типа ВОД ..... 15
1.4. ВЕНТИЛЯТОРЫ ДЫМОУДАЛЕНИЯ КРЫШНЫЕ типа ВКР...ДУ ..... 18
1.5. ВЕНТИЛЯТОРЫ ДЫМОУДАЛЕНИЯ КРЫШНЫЕ типа ВКРСк-ДУ ..... 20

2. ВЕНТИЛЯТОРЫ КРЫШНЫЕ ..... 24

2.1. ВЕНТИЛЯТОРЫ КРЫШНЫЕ РАДИАЛЬНЫЕ ..... 25
2.1.1. ВЕНТИЛЯТОРЫ типа ВКР, ВКР 70-39 ..... 25
2.1.2. ВЕНТИЛЯТОРЫ типа ВКРС ..... 31
2.1.3. ВЕНТИЛЯТОРЫ типа ВКР-ИННОВЕНТ ..... 36
2.1.4. ВЕНТИЛЯТОРЫ типа BW ..... 39

2.2. ВЕНТИЛЯТОРЫ КРЫШНЫЕ ОСЕВЫЕ ..... 40

2.2.1. ВЕНТИЛЯТОРЫ ОСЕВЫЕ типа ВКРО и ЦЕНТРОБЕЖНЫЕ типа ВКРЦ ..... 40
2.2.2. ВЕНТИЛЯТОРЫ типа ВКО-2,5 и ВО-12-285-2,5 ..... 41
2.2.3. ВЕНТИЛЯТОРЫ типа АКСИПАЛ FTDA ..... 42
2.2.4. ВЕНТИЛЯТОРЫ ОСЕВЫЕ КРЫШНЫЕ типа ВОК ..... 44

3. ВЕНТИЛЯТОРЫ ОСЕВЫЕ ..... 45

3.1. ВЕНТИЛЯТОРЫ ОСЕВЫЕ типа ВО-12-303 ..... 45
3.2. ВЕНТИЛЯТОРЫ ОСЕВЫЕ типа ВО ..... 48
3.3. ВЕНТИЛЯТОРЫ ОСЕВЫЕ типа ВО-06-300 ..... 52
3.4. ВЕНТИЛЯТОРЫ ОСЕВЫЕ типа В-06-290-11-01А-01 ..... 57
3.5. ВЕНТИЛЯТОРЫ ОСЕВЫЕ типа ВО-40-150 ..... 58
3.6. ВЕНТИЛЯТОРЫ ОСЕВЫЕ типа ВОП-12,5-01 и ОВ-143-10С ..... 59
3.7. ВЕНТИЛЯТОР ОСЕВЫЙ ОКОННЫЙ типа ВО-3,15-01С ..... 60
3.8. ВЕНТИЛЯТОРЫ ОСЕВЫЕ ДВУХСТУПЕНЧАТЫЕ типа 2В-12-300-6/25 ..... 61
3.9. ВЕНТИЛЯТОРЫ ОСЕВЫЕ типа ВО-19-209 и ВО-16-308 ..... 62
3.10. ВЕНТИЛЯТОРЫ ОСЕВЫЕ НПФ «ТЕПЛОМАШ» типа ВО ..... 64
3.11. ВЕНТИЛЯТОР ОСЕВЫЙ типа ВО-Ф-7А ..... 65
3.12. ВЕНТИЛЯТОРЫ ОСЕВЫЕ типа ВО-14-320 ..... 66
3.13. ВЕНТИЛЯТОР ОСЕВЫЙ МАЛОШУМНЫЙ типа ВО-120285-2,5 ..... 70
3.14. ВЕНТИЛЯТОРЫ ОСЕВЫЕ типа «АКСИПАЛ FTDA» и «АКСИПАЛ FTDE» ..... 71

4. УСТАНОВКИ ЭЛЕКТРОРУЧНЫЕ ВЕНТИЛЯТОРНЫЕ типа ЭРВ 72-2 и ЭРВ 72-3 ..... 75

5. ВЕНТИЛЯТОРЫ КАНАЛЬНЫЕ ..... 76

5.1. ВЕНТИЛЯТОРЫ КАНАЛЬНЫЕ РАДИАЛЬНЫЕ типа УНИВЕНТ ..... 76
5.2. ВЕНТИЛЯТОРЫ КАНАЛЬНЫЕ РАДИАЛЬНЫЕ типа УНИВЕНТ-Е ..... 83
5.3. ВЕНТИЛЯТОРЫ КАНАЛЬНЫЕ РАДИАЛЬНЫЕ типа ВРКп ..... 85
5.4. ВЕНТИЛЯТОРЫ КАНАЛЬНЫЕ РАДИАЛЬНЫЕ типа ВРК-11М ..... 88
5.5. ВЕНТИЛЯТОРЫ КАНАЛЬНЫЕ РАДИАЛЬНЫЕ типа ВРК, ВРКк, ВРКц ..... 89
5.6. ВЕНТИЛЯТОРЫ КАНАЛЬНЫЕ ОСЕВЫЕ типа ВОК ..... 93

6. ВЕНТИЛЯТОРЫ КОРАБЕЛЬНЫЕ ..... 94

6.1. ВЕНТИЛЯТОРЫ КОРАБЕЛЬНЫЕ РАДИАЛЬНЫЕ типа РСС ..... 94
6.2. ВЕНТИЛЯТОРЫ КОРАБЕЛЬНЫЕ РАДИАЛЬНЫЕ ПОСТОЯННОГО ТОКА типа РСС ..... 96
6.3. ВЕНТИЛЯТОРЫ КОРАБЕЛЬНЫЕ РАДИАЛЬНЫЕ ГЕРМЕТИЧНЫЕ типа РСС и 2ЦСГ-17М ..... 97
6.4. ВЕНТИЛЯТОР КОРАБЕЛЬНЫЙ ПЕРЕНОСНОЙ типа РСС 10/10 ..... 98
6.5. ВЕНТИЛЯТОРЫ КОРАБЕЛЬНЫЕ ОСЕВЫЕ типа ОС ..... 99

7. ВЕНТИЛЯТОРНЫЕ БЛОКИ КАРКАСНО-ПАНЕЛЬНЫЕ типа ВБКП ..... 102

8. АДРЕСА И ТЕЛЕФОНЫ ЗАВОДОВ-ИЗГОТОВИТЕЛЕЙ ..... 108

***С выпуском данного каталога – перечня считать утратившим силу каталог «ВЕНТИЛЯТОРЫ» КО-06.01.12-2003.***

***Замечания и предложения просьба направлять по адресу:***
**119121, г.Москва, Г-121, Смоленский бульвар, д.19, ФГУП «31 ГПИСС Минобороны России»**
**или по телефону: (495) 241-39-40 и факсу: (495) 241-26-65**

***Цены заводов указаны по заказу ООО «КООРДИНАЦИОННЫЙ ЦЕНТР по ценообразованию и сметному нормированию в строительстве».***

# 1. ВЕНТИЛЯТОРЫ ДЫМОУДАЛЕНИЯ
## 1.1. ВЕНТИЛЯТОРЫ ДЫМОУДАЛЕНИЯ РАДИАЛЬНЫЕ типа ВР-280-46...ДУ

**ВЕНТИЛЯТОРЫ ДЫМОУДАЛЕНИЯ РАДИАЛЬНЫЕ типа ВР-280-46...ДУ** устанавливаются в специальных вытяжных вентиляционных системах для удаления возникающих при пожаре газов и одновременного отвода тепла за пределы помещения. При этом обеспечивается локализация зоны пожара и создается возможность проведения работ по борьбе с пожаром и по спасению людей и оборудования.

***ЗАВОД-ИЗГОТОВИТЕЛЬ: ООО «ВЕЗА», г. МОСКВА*** **ТУ 4861-018-40149153-99 /№ 4; 5; 6,3; 8 исп. 1 и № 4; 5; 6,3; 8; 10; 12,5 исп./**

***ОБЩИЕ СВЕДЕНИЯ:***
*среднего давления, одностороннего всасывания, корпус спиральный поворотный, вперед загнутые лопатки, количество лопаток – 32; направление вращения правое (П) и левое (Л)*

**УСЛОВИЯ ЭКСПЛУАТАЦИИ:**
температура окружающей среды **от минус 40°С до плюс 45°С /от минус 10°С до плюс 45°С** - для тропического исполнения/; умеренный и тропический климат **2-ой** категории размещения; перемещаемая среда не должна содержать липких веществ, волокнистых материалов, паров или пыли, иметь агрессивность по отношению к углеродистым сталям выше агрессивности воздуха и содержать пыль и другие твердые примеси в концентрации не более ***100 мг/м³***; среднее значение виброскорости внешних источников вибрации в местах установки вентилятора не более ***2мм/сек***.

**Вентиляторы могут перемещать газовоздушные смеси с температурой до 400°С и 600°С в течение 120 минут.**
*Для температуры* **до 400°С** *рабочее колесо и все детали выполняются из углеродистой стали Ст.3;*
*Для температуры* **до 600°С** *рабочее колесо выполняется из жаростойкой стали 12Х18Н10Т; корпус, коллектор, опора и станина – из стали Ст.3.*

| Типоразмер вентилятора | № сертификата пожарной безопасности | № сертификата соответствия | Предел огнестойкости |
|---|---|---|---|
| ВР-280-46-ДУ | ССПБ.RU.УП001.В02618 | РОСС RU.ББ02.Н01399 | 2 часа при Т=400°С; 2 часа при Т=600°С |

**ТЕХНИЧЕСКИЕ ХАРАКТЕРИСТИКИ ВЕНТИЛЯТОРОВ ВР-280-46-ДУ ИСПОЛНЕНИЕ 1:**

| Тип | Частота вращения рабочего колеса, n, мин⁻¹ | Диапазон расходов Q, м³/час | Максимальная потребляемая мощность, N, кВт | Установочная мощность, $N_у$, кВт | Число полюсов | Масса, кг |
|---|---|---|---|---|---|---|
| ВР-280-46-4ДУ Исп. 1 | 675 | 1790...4110 | 0,56 | 0,55* | 8 | 67 |
| | 705 | 4110...4900 | 0,77 | 0,75* | | 72 |
| | | 4900...5430 | 0,9 | 1,1 | | 77 |
| | 930 | 2465...4530 | 1,12 | 1,1* | 6 | 65 |
| | 925 | 4530...5890 | 1,53 | 1,5* | | 67 |
| | 950 | 5890...7315 | 2,21 | 2,2* | | 83 |
| | 1435 | 3805...6930 | 4,08 | 4* | 4 | 86 |
| | 1450 | 6930...8890 | 5,61 | 5,5* | | 94 |
| | 1455 | 8890...10975 | 7,65 | 7,5* | | 101 |
| ВР-280-46-5ДУ Исп.1 | 705 | 3655...6825 | 1,53 | 1,5* | 8 | 124 |
| | | 6825...9205 | 2,24 | 2,2* | | 136 |
| | 700 | 9275...11495 | 3,06 | 3* | | 143 |
| | 960 | 4975...9735 | 4,08 | 4* | 6 | 140 |
| | 950 | 9735...126000 | 5,61 | 5,5* | | 146 |
| | 960 | 12600...15430 | 7,65 | 7,5* | | 151 |
| | 970 | 15430...16155 | 8,32 | 11 | | 215 |
| | 1460 | 7565...15600 | 15,31 | 15* | 4 | 215 |
| | | 15600...18325 | 18,88 | 18,5* | | 232 |
| | | 18325...20730 | 22,45 | 22* | | 250 |
| | | 20730...24315 | 28,36 | 30 | | 280 |
| ВР-280-46-6,3ДУ Исп.1 | 710 | 7360...15225 | 5,61 | 5,5* | 8 | 216 |
| | 730 | 15225...18618 | 7,65 | 7,5* | | 255 |
| | | 18615...24275 | 11,22 | 11* | | 280 |
| | 970 | 10055...16910 | 11,22 | 11* | 6 | 255 |
| | | 16910...21935 | 15,31 | 15* | | 286 |
| | | 21935...25640 | 18,88 | 18,5* | | 290 |
| | | 25640...28925 | 22,45 | 22* | | 325 |
| | | 28925...32315 | 26,41 | 30 | | 355 |
| ВР-280-46-8ДУ Исп.1 | 730 | 15495...30395 | 18,88 | 18,5* | 8 | 435 |
| | | 30395...34895 | 22,45 | 22* | | 450 |
| | | 34895...43625 | 30,61 | 30* | | 585 |
| | 735 | 43325...49975 | 37,76 | 37* | | 690 |
| | 973 | 20650...35020 | 37,76 | 37* | 6 | 585 |
| | 980 | 35020...40990 | 45,92 | 45* | | 690 |
| | | 40990...48025 | 56,12 | 75* | | 745 |
| | 985 | 48025...59570 | 76,53 | 90* | | 915 |
| | 990 | 59270...67100 | 91,84 | | | 1025 |

* Двигатель выбран без запаса по максимальной потребляемой вентилятором мощности (возможны временные перегрузки двигателя), что необходимо учитывать при разработке автоматики.

## ВЕНТИЛЯТОРЫ ДЫМОУДАЛЕНИЯ РАДИАЛЬНЫЕ типа ВР-280-46...ДУ

| Тип | Частота вращения рабочего колеса, n, мин$^{-1}$ | Диапазон расходов Q, м$^3$/час | Максимальная потребляемая мощность, N, кВт | Установочная мощность, $N_y$, кВт | Число полюсов | Масса, кг |
|---|---|---|---|---|---|---|
| ВР-280-46-4ДУ Исп.5 | 1000 | 2655...4925 | 1,41 | 1,5 | 6 | 78 |
| | | 4925...6700 | 2,07 | 2,2 | | 94 |
| | | 6700...7700 | 2,58 | 3 | | 101 |
| | 1890 | 5015...10025 | 10,41 | 11 | 4 | 120 |
| | | 10025...12815 | 14,22 | 15 | | 185 |
| | | 12815...14550 | 17,39 | 18,5 | | 202 |
| ВР-280-46-5ДУ Исп.5 | 800 | 4145...7250 | 2,07 | 2,2 | 6 | 141 |
| | | 7250...9360 | 2,83 | 3 | | 148 |
| | | 9360...11520 | 3,77 | 4 | | 157 |
| | | 11520...13325 | 4,67 | 5,5 | | 163 |
| | 1520 | 7875...13785 | 14,22 | 15 | 4 | 232 |
| | | 13785...16470 | 17,58 | 18,5 | | 249 |
| | | 16470...18840 | 20,94 | 22 | | 267 |
| | | 18840...23490 | 28,67 | 30 | | 297 |
| | | 23490...25315 | 32 | 37 | | 337 |
| ВР-280-46-6,3ДУ Исп.5 | 630 | 6530...10175 | 2,83 | 3 | 8 | 223 |
| | | 10175...13085 | 3,77 | 4 | | 240 |
| | | 13085...16695 | 5,19 | 5,5 | | 256 |
| | | 16695...20685 | 7,08 | 7,5 | | 295 |
| | 1180 | 12230...21235 | 20,94 | 22 | 4 | 330 |
| | | 21235...27515 | 28,67 | 30 | | 360 |
| | | 27515...32165 | 35,49 | 37 | | 400 |
| | | 32165...36900 | 43,33 | 45 | | 430 |
| ВР-280-46-8ДУ Исп.5 | 500 | 10610...18200 | 5,19 | 5,5 | 8 | 376 |
| | | 18200...23570 | 7,08 | 7,5 | | 415 |
| | | 23570...31055 | 10,41 | 11 | | 440 |
| | | 31055...34110 | 11,94 | 15 | | 462 |
| | 930 | 19740...35715 | 35,49 | 37 | 6 | 650 |
| | | 35715...42145 | 43,33 | 45 | | 755 |
| | | 42145...49200 | 53,21 | 55 | | 810 |
| | | 49200...61375 | 73,22 | 75 | | 980 |
| ВР-280-46-10ДУ Исп.5 | 400 | 16580...35105 | 10,41 | 11 | 8 | 640 |
| | | 35105...44250 | 14,22 | 15 | | 662 |
| | | 44250...51155 | 17,58 | 18,5 | | 700 |
| | 730 | 30260...55510 | 53,21 | 55 | | 1180 |
| | | 55510...71660 | 73,22 | 75 | | 1290 |
| | | 71660...82025 | 88,42 | 90 | | 1370 |
| | | 82025...94595 | 108,91 | 110 | | 1540 |

| Тип | Частота вращения рабочего колеса, n, мин$^{-1}$ | Диапазон расходов Q, м$^3$/час | Максимальная потребляемая мощность, N, кВт | Установочная мощность, $N_y$, кВт | Число полюсов | Масса, кг |
|---|---|---|---|---|---|---|
| ВР-280-46-12,5ДУ Исп.5 | 400 | 3285...63075 | 28,67 | 30 | 8 | 970 |
| | | 63075...74690 | 35,49 | 37 | | 1075 |
| | | 74690...86315 | 43,33 | 45 | | 1130 |
| | | 86315...99375 | 53,21 | 55 | | 1300 |
| | 600 | 48575...87610 | 88,42 | 90 | | 1490 |
| | | 87610...104130 | 108,91 | 110 | | 1660 |

### ТЕХНИЧЕСКИЕ ХАРАКТЕРИСТИКИ ВЕНТИЛЯТОРОВ ВР-280-46-ДУ ИСПОЛНЕНИЕ 5:

### ЭЛЕКТРОДВИГАТЕЛИ ДЛЯ КОМПЛЕКТАЦИИ ВЕНТИЛЯТОРОВ ВР-280-46ДУ

| тип | мощн., кВт | n, об/мин | тип | мощн., кВт | n, об/мин |
|---|---|---|---|---|---|
| A80B6 | 1,1 | 1000 | АИР180М6 | 18,5 | 1000 |
| A90L6 | 1,5 | | АИР200М6 | 22,0 | |
| A100L6 | 2,2 | | A315M8 | 110,0 | 750 |
| A100L4 | 4,0 | 1500 | A100L8 | 1,5 | |
| АИР112М4 | 5,5 | | A132MB8 | 3,0 | |
| АИР132S4 | 7,5 | | A132S8 | 4,0 | |
| A71B6 | 0,55 | 1000 | АИР160М6 | 15,0 | 1000 |
| A80A6 | 0,75 | | A180M6 | 18,5 | |
| A112MA6 | 3,0 | | A200M6 | 22,0 | |
| A112MB6 | 4,0 | | A200L6 | 30,0 | |
| A112M4 | 5,5 | 1500 | A225M6 | 37,0 | |
| A132S4 | 7,5 | | A250S6 | 45,0 | |
| A132M4 | 11,0 | | АИР200М8 | 18,5 | 750 |
| A112MB6 | 4 | | АИР200L8 | 22,0 | |
| A132S6 | 5,5 | 1000 | АИР225М8 | 30,0 | |
| A132M6 | 7,5 | | АИР225М6 | 37,0 | 1000 |
| АИР160S4 | 15 | 1500 | АИР250S6 | 45,0 | |
| АИР160М4 | 18,5 | | АИР250М6 | 55,0 | |
| A180S4 | 22 | | A180M8 | 15,0 | 750 |
| АИР180М4 | 30 | | A180M8 | 11,0 | |
| A90LA8 | 0,75 | 750 | A200M8 | 15,0 | |
| A90LB8 | 1,1 | | A200L8 | 18,5 | |
| A100L8 | 1,5 | | A200M8 | 22,0 | |
| A112MA8 | 2,2 | | A225M8 | 30,0 | |
| АИР160S6 | 11,0 | 1000 | A250S8 | 37,0 | |
| АИР160М6 | 15,0 | | A250M8 | 45,0 | |
| A132M8 | 5,5 | 750 | A280S8 | 55,0 | |
| АИР160S8 | 7,5 | | A280M8 | 75,0 | |
| АИР160М8 | 11,0 | | A315S8 | 90,0 | |

# ВЕНТИЛЯТОРЫ ДЫМОУДАЛЕНИЯ РАДИАЛЬНЫЕ типа ВР-280-46 ДУ

Правого вращения

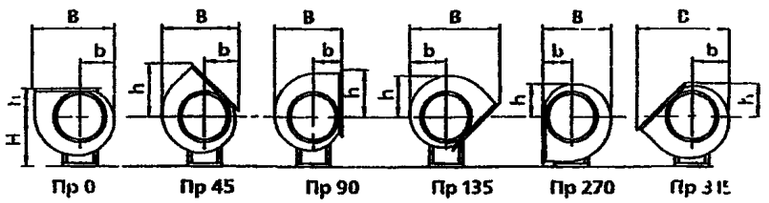


Левого вращения

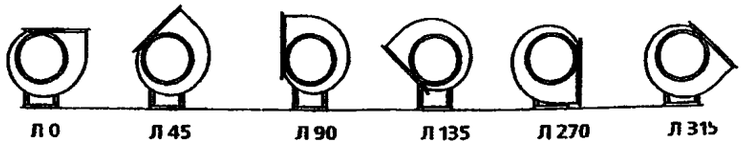


| Номер вентилятора | Ny кВт× n, мин⁻¹ | Габаритные размеры, мм | | | | | | | | | | | | | | | | | | | | | | | |
|---|---|---|---|---|---|---|---|---|---|---|---|---|---|---|---|---|---|---|---|---|---|---|---|---|---|
| | | Пр0°, Л0 | | | | Пр45 Л45 | | | | Пр90, Л90° | | | | Пр135, Л135 | | | | Пр270°, Л270 | | | | Пр315 Л315° | | | |
| | | B | b | H | h | B | b | H | h | B | b | H | h | B | b | H | h | B | b | H | h | B | b | H | h |
| 1 | 0 55×750 | 731 | 301 | 420 | 290 | 652 | 276 | 420 | 509 | 641 | 290 | 420 | 430 | 835 | 326 | 420 | 377 | 641 | 290 | 480 | 301 | 835 | 326 | 480 | 276 |
| | 1 1×1000 | 731 | 301 | 420 | 290 | 652 | 276 | 420 | 509 | 641 | 290 | 420 | 430 | 835 | 326 | 420 | 377 | 641 | 290 | 480 | 301 | 835 | 326 | 480 | 276 |
| | 0 75×750 | 731 | 301 | 430 | 290 | 652 | 276 | 430 | 509 | 641 | 290 | 430 | 430 | 835 | 326 | 430 | 377 | 641 | 290 | 490 | 301 | 835 | 326 | 490 | 276 |
| | 1 1×750 | 731 | 301 | 430 | 290 | 652 | 276 | 430 | 509 | 641 | 290 | 430 | 430 | 835 | 326 | 430 | 377 | 641 | 290 | 490 | 301 | 835 | 326 | 490 | 276 |
| | 1 5×1000 | 731 | 301 | 430 | 290 | 652 | 276 | 430 | 509 | 641 | 290 | 430 | 430 | 835 | 326 | 430 | 377 | 641 | 290 | 490 | 301 | 835 | 326 | 490 | 276 |
| | 2 2×1000 | 731 | 301 | 440 | 290 | 652 | 276 | 440 | 509 | 641 | 290 | 440 | 430 | 835 | 326 | 440 | 377 | 641 | 290 | 500 | 301 | 835 | 326 | 500 | 276 |
| | 4×1500 | 731 | 301 | 440 | 290 | 652 | 276 | 440 | 509 | 641 | 290 | 440 | 430 | 835 | 326 | 440 | 377 | 641 | 290 | 500 | 301 | 835 | 326 | 500 | 276 |
| | 5 5×1500 | 731 | 301 | 452 | 290 | 652 | 276 | 452 | 509 | 641 | 290 | 452 | 430 | 835 | 326 | 452 | 377 | 641 | 290 | 512 | 301 | 835 | 326 | 512 | 276 |
| | 7 5×1500 | 731 | 301 | 472 | 290 | 652 | 276 | 472 | 509 | 641 | 290 | 472 | 430 | 835 | 326 | 472 | 377 | 641 | 290 | 532 | 301 | 835 | 326 | 532 | 276 |
| 5 | 1 5×750 | 905 | 377 | 545 | 338 | 816 | 346 | 545 | 613 | 777 | 338 | 545 | 528 | 1020 | 408 | 545 | 470 | 777 | 338 | 600 | 377 | 1020 | 408 | 600 | 345 |
| | 2 2×750 | 905 | 377 | 557 | 338 | 816 | 346 | 557 | 613 | 777 | 338 | 557 | 528 | 1020 | 408 | 557 | 470 | 777 | 338 | 612 | 377 | 1020 | 408 | 612 | 345 |
| | 3×750 | 905 | 377 | 557 | 338 | 816 | 346 | 557 | 613 | 777 | 338 | 557 | 528 | 1020 | 408 | 557 | 470 | 777 | 338 | 612 | 377 | 1020 | 408 | 612 | 345 |
| | 4×1000 | 905 | 377 | 557 | 338 | 816 | 346 | 557 | 613 | 777 | 338 | 557 | 528 | 1020 | 408 | 557 | 470 | 777 | 338 | 612 | 377 | 1020 | 408 | 612 | 345 |
| | 4×750 | 905 | 377 | 577 | 338 | 816 | 346 | 577 | 613 | 777 | 338 | 577 | 528 | 1020 | 408 | 577 | 470 | 777 | 338 | 632 | 377 | 1020 | 408 | 632 | 345 |
| | 5 5×1500 | 905 | 377 | 577 | 338 | 816 | 346 | 577 | 613 | 777 | 338 | 577 | 528 | 1020 | 408 | 577 | 470 | 777 | 338 | 632 | 377 | 1020 | 408 | 632 | 345 |
| | 7 5×1000 | 905 | 377 | 577 | 338 | 816 | 346 | 577 | 613 | 777 | 338 | 577 | 528 | 1020 | 408 | 577 | 470 | 777 | 338 | 632 | 377 | 1020 | 408 | 632 | 345 |
| | 11×1000 | 905 | 377 | 605 | 338 | 816 | 346 | 605 | 613 | 777 | 338 | 605 | 528 | 1020 | 408 | 605 | 470 | 777 | 338 | 660 | 377 | 1020 | 408 | 660 | 345 |
| | 15×1500 | 905 | 377 | 605 | 338 | 816 | 346 | 605 | 613 | 777 | 338 | 605 | 528 | 1020 | 408 | 605 | 470 | 777 | 338 | 660 | 377 | 1020 | 408 | 660 | 345 |
| | 18 5×1500 | 905 | 377 | 605 | 338 | 816 | 346 | 605 | 613 | 777 | 338 | 605 | 528 | 1020 | 408 | 605 | 470 | 777 | 338 | 660 | 377 | 1020 | 408 | 660 | 345 |
| | 22×1500 | 905 | 377 | 625 | 338 | 816 | 346 | 625 | 613 | 777 | 338 | 625 | 528 | 1020 | 408 | 625 | 470 | 777 | 338 | 680 | 377 | 1020 | 408 | 680 | 345 |
| | 30×1500 | 905 | 377 | 625 | 338 | 816 | 346 | 625 | 613 | 777 | 338 | 625 | 528 | 1020 | 408 | 625 | 470 | 777 | 338 | 680 | 377 | 1020 | 408 | 680 | 345 |
| 6 3 | 5 5×750 | 1131 | 474 | 682 | 420 | 1027 | 435 | 682 | 762 | 973 | 420 | 682 | 657 | 1275 | 514 | 682 | 593 | 973 | 420 | 746 | 474 | 1275 | 514 | 746 | 435 |
| | 7 5×750 | 1131 | 474 | 710 | 420 | 1027 | 435 | 710 | 762 | 973 | 420 | 710 | 657 | 1275 | 514 | 710 | 593 | 973 | 420 | 774 | 474 | 1275 | 514 | 774 | 435 |
| | 11×750 | 1131 | 474 | 710 | 420 | 1027 | 435 | 710 | 762 | 973 | 420 | 710 | 657 | 1275 | 514 | 710 | 593 | 973 | 420 | 774 | 474 | 1275 | 514 | 774 | 435 |
| | 11×1000 | 1131 | 474 | 710 | 420 | 1027 | 435 | 710 | 762 | 973 | 420 | 710 | 657 | 1275 | 514 | 710 | 593 | 973 | 420 | 774 | 474 | 1275 | 514 | 774 | 435 |
| | 15×1000 | 1131 | 474 | 710 | 420 | 1027 | 435 | 710 | 762 | 973 | 420 | 710 | 657 | 1275 | 514 | 710 | 593 | 973 | 420 | 774 | 474 | 1275 | 514 | 774 | 435 |
| | 18 5×1000 | 1131 | 474 | 730 | 420 | 1027 | 435 | 730 | 762 | 973 | 420 | 730 | 657 | 1275 | 514 | 730 | 593 | 973 | 420 | 794 | 474 | 1275 | 514 | 794 | 435 |
| | 22×1000 | 1131 | 474 | 750 | 420 | 1027 | 435 | 750 | 762 | 973 | 420 | 750 | 657 | 1275 | 514 | 750 | 593 | 973 | 420 | 814 | 474 | 1275 | 514 | 814 | 435 |
| | 30×1000 | 1131 | 474 | 750 | 420 | 1027 | 435 | 750 | 762 | 973 | 420 | 750 | 657 | 1275 | 514 | 750 | 593 | 973 | 420 | 814 | 474 | 1275 | 514 | 814 | 435 |
| 8 | 18 5×750 | 1438 | 602 | 795 | 536 | 1303 | 552 | 795 | 971 | 1238 | 536 | 795 | 837 | 1622 | 652 | 795 | 752 | 1238 | 536 | 895 | 602 | 1622 | 652 | 895 | 552 |
| | 22×750 | 1438 | 602 | 795 | 536 | 1303 | 552 | 795 | 971 | 1238 | 536 | 795 | 837 | 1622 | 652 | 795 | 752 | 1238 | 536 | 895 | 602 | 1622 | 652 | 895 | 552 |
| | 30×750 | 1438 | 602 | 795 | 536 | 1303 | 552 | 795 | 971 | 1238 | 536 | 795 | 837 | 1622 | 652 | 795 | 752 | 1238 | 536 | 895 | 602 | 1622 | 652 | 895 | 552 |
| | 37×750 | 1438 | 602 | 795 | 536 | 1303 | 552 | 795 | 971 | 1238 | 536 | 795 | 837 | 1622 | 652 | 795 | 752 | 1238 | 536 | 895 | 602 | 1622 | 652 | 895 | 552 |
| | 37×1000 | 1438 | 602 | 795 | 536 | 1303 | 552 | 795 | 971 | 1238 | 536 | 795 | 837 | 1622 | 652 | 795 | 752 | 1238 | 536 | 895 | 602 | 1622 | 652 | 895 | 552 |
| | 45×1000 | 1438 | 602 | 795 | 536 | 1303 | 552 | 795 | 971 | 1238 | 536 | 795 | 837 | 1622 | 652 | 795 | 752 | 1238 | 536 | 895 | 602 | 1622 | 652 | 895 | 552 |
| | 55×1000 | 1438 | 602 | 795 | 536 | 1303 | 552 | 795 | 971 | 1238 | 536 | 795 | 837 | 1622 | 652 | 795 | 752 | 1238 | 536 | 895 | 602 | 1622 | 652 | 895 | 552 |
| | 75×1000 | 1438 | 602 | 795 | 536 | 1303 | 552 | 795 | 971 | 1238 | 536 | 795 | 837 | 1622 | 652 | 795 | 752 | 1238 | 536 | 895 | 602 | 1622 | 652 | 895 | 552 |
| | 90×1000 | 1438 | 602 | 795 | 536 | 1303 | 552 | 795 | 971 | 1238 | 536 | 795 | 837 | 1622 | 652 | 795 | 752 | 1238 | 536 | 895 | 602 | 1622 | 652 | 895 | 552 |

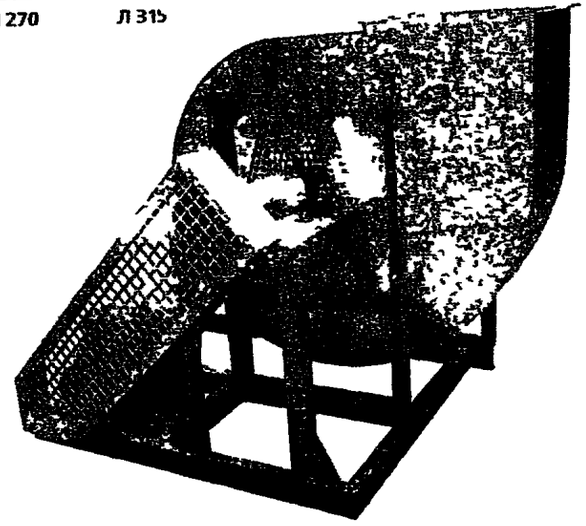

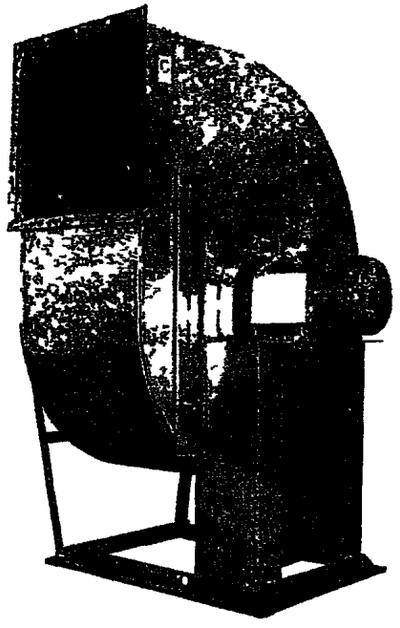

# ВЕНТИЛЯТОРЫ ДЫМОУДАЛЕНИЯ РАДИАЛЬНЫЕ типа ВР-280-46...ДУ

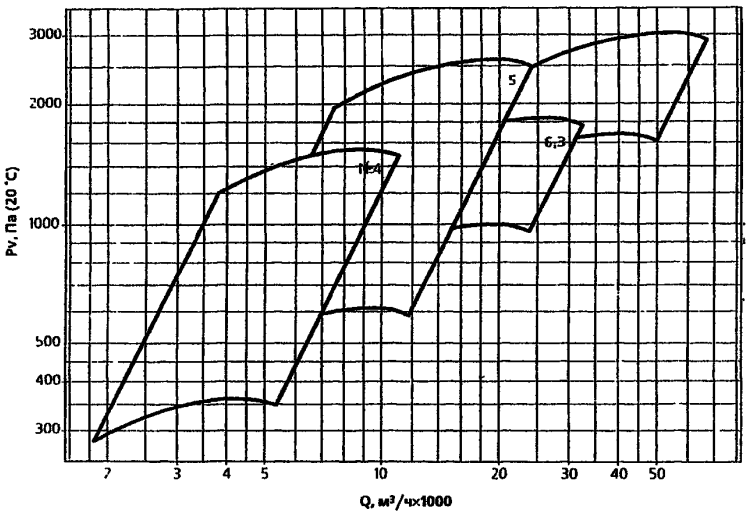


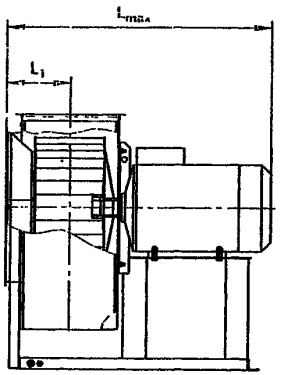


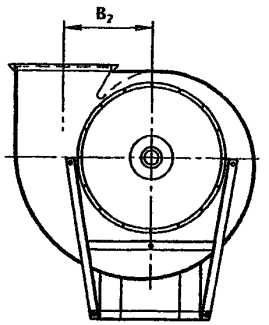


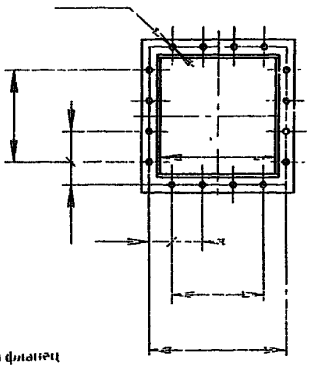

Входной фланец

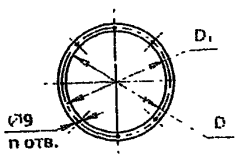


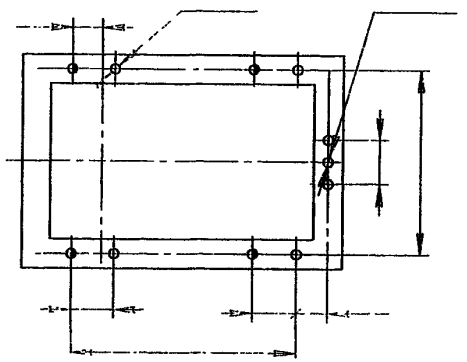

| Номер вентилятора | Присоединительные размеры, мм | | | | | | | n | $n_1$ | $n_2$ | Габаритные размеры, мм | | |
|---|---|---|---|---|---|---|---|---|---|---|---|---|---|
| | A | $A_1$ | $A_2$ | D | $D_1$ | t | $t_1$ | | | | $B_2$ | $L_{max}$ | $L_1$ |
| 4 | 280 | 200 | 310 | 410 | 430 | 100 | 55 | 8 | 12 | 2 | 260 | 790 | 217 |
| 5 | 350 | 300 | 380 | 510 | 530 | 100 | 40 | 16 | 16 | 3 | 324 | 1040 | 252 |
| 6,3 | 441 | 400 | 470 | 640 | 660 | 100 | 35 | 16 | 20 | 4 | 409 | 1195 | 313 |
| 8 | 560 | 300 | 600 | 800 | 835 | 150 | 150 | 16 | 16 | 2 | 520 | 1485 | 375 |

| Номер вентилятора | Установочные размеры, мм | | | | | Виброизоляторы | | Гибкая вставка | |
|---|---|---|---|---|---|---|---|---|---|
| | C | $C_1$ | $C_2$ | k | $k_1$ | тип | шт | Квадратная | Круглая |
| 4 | 340 | 538 | 144 | 100 | 18 | ДО 40 | 5 | ВГТ-4-1 | ВГТ-4-3 |
| 5 | 400 | 734 | 157 | 100 | – | ДО 41 | 5 | ВГТ-5-1 | ВГТ-5-3 |
| 6,3 | 460 | 825 | 202,5 | 120 | 50 | ДО 42 | 5 | ВГТ-6.3-1 | ВГТ-6.3-3 |
| 8 | 655 | 921 | 180,5 | 130 | – | ДО 43 | 5 | ВГТ-8-1 | ВГТ-8-3 |
| 8 | 655 | 1106*** | 180,5 | 130 | – | ДО 43 | 5 | ВГТ-8-1 | ВГТ-8-3 |

- Отверстия, обозначенные ⊕, могут использоваться как фундаментные
- * Размер под виброизолятор
- ** Размер под фундаментный болт
- *** Для вентиляторов с двигателями 75х1000, 90х1000

# ВЕНТИЛЯТОРЫ ДЫМОУДАЛЕНИЯ РАДИАЛЬНЫЕ типа ВР-280-46...ДУ






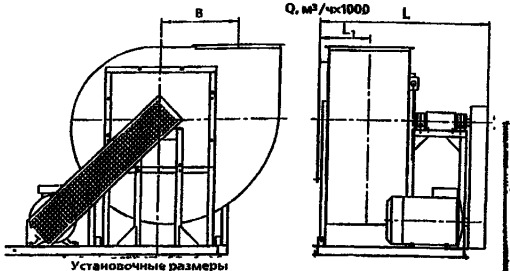


Установочные размеры по раме вентиляторов №4 и №5

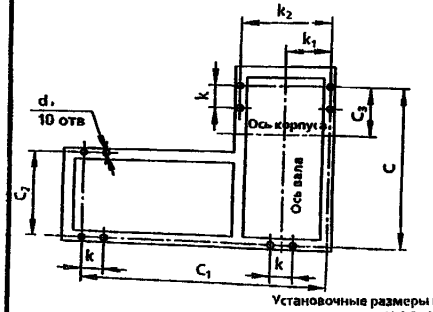


Установочные размеры по раме вентиляторов №6,3. №12 5

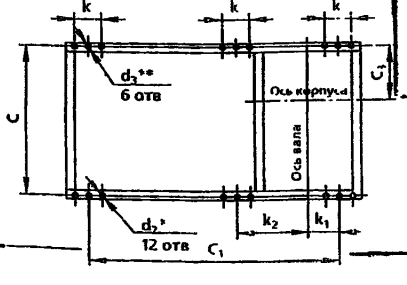


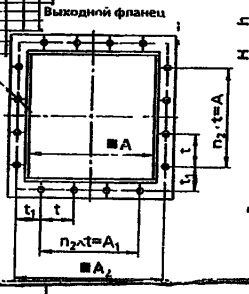


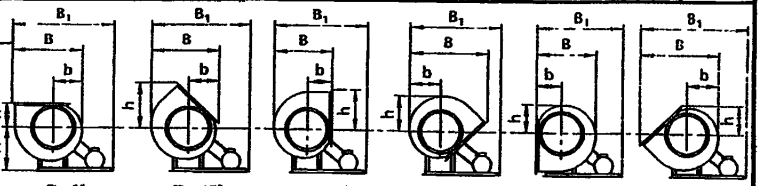


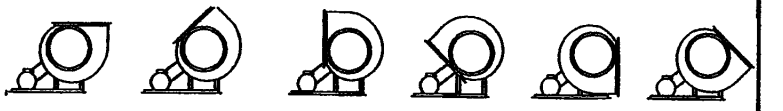


| Номер вентилятора | Габаритные размеры, мм | | | | | | | | | | | | | | | | | | | | | | | | | | |
|---|---|---|---|---|---|---|---|---|---|---|---|---|---|---|---|---|---|---|---|---|---|---|---|---|---|---|---|
| | Пр0°, Л0° | | | | | Пр45°, Л45° | | | | | Пр90°, Л90° | | | | | Пр135°, Л135° | | | | | Пр270°, Л270° | | | | | Пр315°, Л315° | | | | |
| | B | $B_1$ | b | H | h | B | $B_1$ | b | H | h | B | $B_1$ | b | H | h | B | $B_1$ | b | H | h | B | $B_1$ | b | H | h | B | $B_1$ | b | H | h |
| 4 | 731 | 1202 | 301 | 427 | 290 | 652 | 1148 | 276 | 427 | 509 | 641 | 1123 | 290 | 427 | 430 | 835 | 1098 | 326 | 427 | 377 | 641 | 1062 | 290 | 480 | 301 | 835 | 1281 | 326 | 480 | 276 |
| 5 | 905 | 1398 | 377 | 517 | 338 | 816 | 1341 | 346 | 517 | 613 | 777 | 1309 | 338 | 517 | 528 | 1020 | 1278 | 408 | 517 | 470 | 777 | 1208 | 338 | 590 | 377 | 1010 | 1483 | 408 | 590 | 345 |
| 6,3 | 1131 | 1727 | 474 | 671 | 420 | 1027 | 1663 | 435 | 671 | 762 | 973 | 1623 | 420 | 671 | 657 | 1275 | 1584 | 514 | 671 | 593 | 973 | 1490 | 420 | 751 | 474 | 1275 | 1832 | 514 | 751 | 435 |
| 8 | 1438 | 1831 | 607 | 843 | 536 | 1303 | 1746 | 552 | 843 | 971 | 1238 | 1696 | 536 | 843 | 837 | 1622 | 1645 | 652 | 813 | 752 | 1238 | 1530 | 536 | 933 | 602 | 1622 | 1965 | 652 | 933 | 552 |
| 10 | 1800 | 2675 | 752 | 1050 | 656 | 1629 | 2567 | 690 | 1050 | 1205 | 1533 | 2504 | 656 | 1050 | 1048 | 2019 | 2442 | 815 | 1050 | 940 | 1533 | 2283 | 656 | 1150 | 752 | 2019 | 2832 | 815 | 1150 | 692 |
| 12,5 | 2239 | 2937 | 941 | 1430 | 810 | 2050 | 2826 | 869 | 1230 | 1487 | 1913 | 2748 | 810 | 1230 | 1292 | 2512 | 2670 | 1025 | 1230 | 1181 | 1913 | 2455 | 810 | 1430 | 947 | 2512 | 3131 | 1025 | 1430 | 869 |

| Номер вентилятора | Присоединительные размеры, мм | | | | | | | | | n | $n_1$ | $n_2$ | Габаритные размеры, мм | | |
|---|---|---|---|---|---|---|---|---|---|---|---|---|---|---|---|
| | A | $A_1$ | $A_2$ | D | $D_1$ | d | $d_1$ | t | $t_1$ | | | | $B_2$ | L | $L_1$ |
| 4 | 280 | 200 | 310 | 410 | 430 | 9 | 9 | 100 | 55 | 8 | 12 | 2 | 260 | 870 | 217 |
| 5 | 350 | 300 | 380 | 510 | 530 | 9 | 9 | 100 | 40 | 16 | 16 | 3 | 324 | 900 | 252 |
| 6,3 | 441 | 400 | 470 | 640 | 660 | 9 | 9 | 100 | 35 | 16 | 20 | 4 | 409 | 1170 | 313 |
| 8 | 560 | 300 | 600 | 800 | 835 | 9 | 9 | 150 | 150 | 16 | 16 | 2 | 520 | 1350 | 375 |
| 10 | 700 | 450 | 750 | 1000 | 1050 | 12 | 12 | 150 | 150 | 24 | 20 | 3 | 650 | 1640 | 455 |
| 12,5 | 875 | 750 | 925 | 1250 | 1285 | 12 | 12 | 150 | 87,5 | 24 | 24 | 5 | 812,5 | 1840 | 543 |

| Номер вентилятора | Установочные размеры, мм | | | | | | | | | Виброизоляторы | | Гибкая вставка | |
|---|---|---|---|---|---|---|---|---|---|---|---|---|---|
| | C | $C_1$ | $C_2$ | $C_3$ | $d_2$ | $d_3$ | k | $k_1$ | $k_2$ | тип | шт | Квадратная | Круглая |
| 4 | 643 | 814 | 399 | 102 | 14 | 14 | 100 | 170 | 340 | ДО 41 | 5 | ВГТ-4-1 | ВГТ-4-3 |
| 5 | 652 | 1080 | 394 | 79 | 14 | 14 | 100 | 200 | 400 | ДО 41 | 5 | ВГТ-5-1 | ВГТ-5-3 |
| 6,3 | 980 | 1110 | – | 245 | 14 | 14 | 120 | 140 | 320 | ДО 42 | 6 | ВГТ-6.3-1 | ВГТ-6.3-3 |
| 8 | 1156 | 1190 | – | 308 | 14 | 14 | 130 | 301 | 294 | ДО 43 | 6 | ВГТ-8-1 | ВГТ-8-3 |
| 10 | 1455 | 1900 | – | 447 | 14 | 14 | 150 | 381 | 904 | ДО 44 | 6 | ВГТ-10-1 | ВГТ-10-3 |
| 12,5 | 1645 | 2025 | – | 548 | 16 | 16 | 180 | 525 | 875 | ДО 45 | 6 | ВГТ-12 5-1 | ВГТ-12 5-3 |

Примечание.

- Отверстия, обозначенные ⌖, могут использоваться как фундаментные
- * Размер под виброизолятор
- ** Размер под фундаментный болт

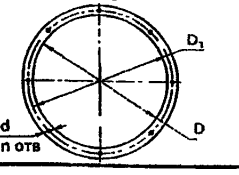

# ВЕНТИЛЯТОРЫ ДЫМОУДАЛЕНИЯ РАДИАЛЬНЫЕ типа ВР-280-46...ДУ

**ВЕНТИЛЯТОРЫ ДЫМОУДАЛЕНИЯ РАДИАЛЬНЫЕ типа ВР-280-46...ДУ** применяются в системах дымоудаления вытяжной вентиляции производственных, административных, жилых и других зданий, кроме категорий **А** и **Б** по НТБ **105-95 ГПС МВД РФ**.

*Перемещаемая среда не должна содержать взрывчатых веществ и волокнистых материалов.*

***ЗАВОД-ИЗГОТОВИТЕЛЬ: ООО НОВОСИБИРСКИЙ ЭНЕРГОМАШИНОСТРОИТЕЛЬНЫЙ ЗАВОД «ТАЙРА» /ООО НЭМЗ «ТАЙРА»/, г. НОВОСИБИРСК***

**ТУ 4861-029-11865045-2003 /№ 4; 5; 6,3; 8 исп. 1/** **Код по ОКП 48 6100**

***ОБЩИЕ СВЕДЕНИЯ:***
*среднего давления, одностороннего всасывания, корпус спиральный поворотный, назад загнутые лопатки, количество лопаток – 32; направление вращения правое (П) и левое (Л)*

**УСЛОВИЯ ЭКСПЛУАТАЦИИ:**
температура окружающей среды **от минус 40°С до плюс 40°С**; умеренный климат **2-ой** категории размещения, а при защите электродвигателя от прямого воздействия солнечного излучения и атмосферных осадков для умеренного климата **1-ой** категории размещения; вентиляторы, предназначенные для установки в помещении, оснащаются двигателями 3-ой категории размещения.

**Вентиляторы предназначены для удаления при пожаре дымовоздушных смесей с температурой до 400°С в течение 120 минут и до 600°С в течение 90 минут**

*Для температуры до 400°С рабочее колесо и все детали выполняются из углеродистой стали Ст.3;/*

*Для температуры до 600°С рабочее колесо выполняется из жаростойкой стали 12Х18Н10Т; корпус, коллектор, опора и станина – из стали Ст.3.*

| Типоразмер вентилятора | № сертификата пожарной безопасности | № сертификата соответствия | Предел огнестойкости | |
|---|---|---|---|---|
| ВР-280-46-ДУ | ССПБ.RU.ОП025.В00080 | РОСС RU.АЯ79.Н52575 | 2 часа при Т=400°С | 1,5 часа при Т=600°С |

**ТЕХНИЧЕСКИЕ ХАРАКТЕРИСТИКИ ВЕНТИЛЯТОРОВ ВР-280-46-ДУ КОНСТРУКТИВНОЕ ИСПОЛНЕНИЕ 1:**

| Тип вентилятора | Диаметр колеса | Двигатель | | Частота вращения двигателя, об/мин | Производительность, тыс. м³/ч | Полное давление, Па | Виброизоляторы | | Масса, кг |
|---|---|---|---|---|---|---|---|---|---|
| | | Тип | мощн., кВт | | | | тип | кол-во | |
| ВР 280-46-4ДУ | 1,0 | АДМ100L6 | 2,2 | 1000 | 2,7-6,5 | 520-700 | ДО 39 | 4 | 82,1 |
| | | АИРМ112М6 | 3,0 | | 2,7-7,3 | 520-660 | | 5 | 102 |
| | | АИРМ112М4 | 5,5 | 1500 | 4,3-7,6 | 1350-1800 | ДО 40 | 4 | 112 |
| | | АИРХМ132S4 | 7,5 | | 4,5-10,0 | 1350-1800 | | | 125 |
| ВР 280-46-5ДУ | 1,0 | АИРХМ132S6 | 5,5 | 1000 | 5,7-12,0 | 900-1150 | ДО 41 | 4 | 165 |
| | | АИРХМ132М6 | 7,5 | | 5,7-15,0 | 900-1200 | | | 178 |
| | | АИРХМ132М4 | 11 | 1500 | 8,5-12,0 | 2100-2300 | | | 180,5 |
| | | АИР160S4 | 15 | | 8,5-5,0 | 2100-2450 | | | 217 |
| | | А180S4 | 22 | | 9,2-20,1 | 2200-2500 | | 5 | 257 |
| ВР 280-46-6,3ДУ | 1,0 | АИРХМ132М8 | 5,5 | 750 | 7,5-14,0 | 800-930 | ДО 41 | 4 | 212 |
| | | АИР160S8 | 7,5 | | 7,5-17,0 | 800-960 | | 5 | 255 |
| | | АИР160М8 | 11 | | 7,5-22,0 | 800-950 | | 6 | 280 |
| | | АИР160S6 | 11 | 1000 | 10,0-14,0 | 1450-1620 | | | 287 |
| | | АИР160М6 | 15 | | 10,0-19,0 | 1450-1780 | | | 317 |
| | | А200М6 | 22 | | 12,3-28,0 | 1600-1820 | | | 332 |
| ВР 280-46-8ДУ | 1,0 | А180М8 | 15 | 750 | 14,6-24,0 | 1200-1400 | ДО 42 | 4 | 3778 |
| | | А200М8 | 18,5 | | 14,6-28,0 | 1200-1450 | | 5 | 416 |
| | | А200L8 | 22 | | 14,6-33,0 | 1200-1500 | | | 431 |
| | | А225М8 | 30 | | 14,6-40,0 | 1200-1550 | | 6 | 522 |
| | | А200L6 | 30 | 1000 | 20,0-27,0 | 2200-2400 | | | 515 |
| | | А225М6 | 37 | | 20,0-33,0 | 2200-2600 | ДО 43 | 4 | 583 |
| | | А250S6 | 45 | | 20,0-40,0 | 2000-2650 | | 5 | 725 |

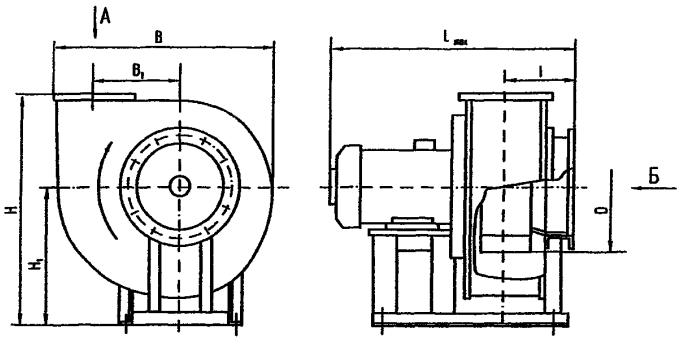


*Расположение отверстий для крепления вентилятора*

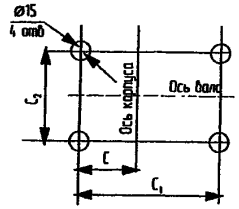


| № вент. | C | $C_1$ | $C_2$ |
|---|---|---|---|
| 4 | 146 | 600 | 315 |
| 5 | 97 | 600 | 380 |
| 6,3 | 153 | 650 | 490 |
| 8 | 212 | 1050 | 640 |

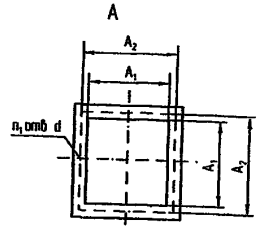


| № вент. | H | $H_1$ | $L_{max}$ | B | $B_1$ | D | $D_1$ | $A_1$ | $A_2$ | d | n | $n_1$ | l |
|---|---|---|---|---|---|---|---|---|---|---|---|---|---|
| 4 | 785 | 520 | 742 | 732 | 260 | 400 | 430 | 280 | 315 | 9 | 8 | 12 | 207 |
| 5 | 978 | 650 | 850 | 910 | 323 | 500 | 530 | 350 | 380 | 9 | 16 | 16 | 255 |
| 6,3 | 1130 | 720 | 1175 | 1134 | 425 | 630 | 660 | 440 | 470 | 9 | 16 | 20 | 320 |
| 8 | 1420 | 905 | 1490 | 1425 | 512 | 800 | 850 | 560 | 600 | 12×20 | 16 | 20 | 383 |

ВР280-46-4ДУ

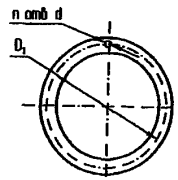


ВР280-46-6,3 ДУ

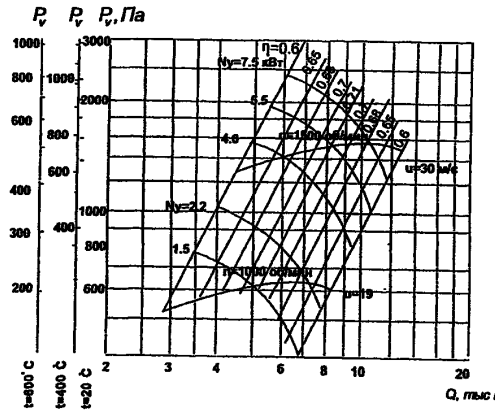


ВР280-46-5ДУ

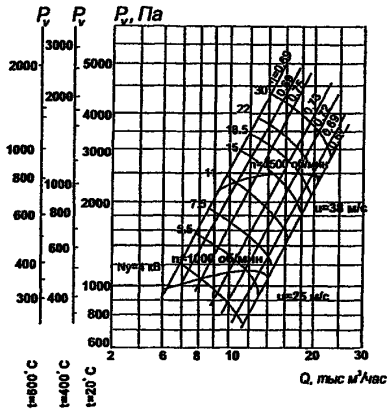


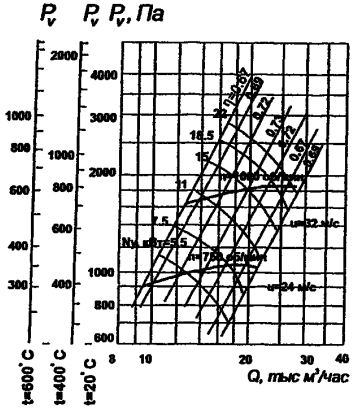


ВР280-46-8 ДУ

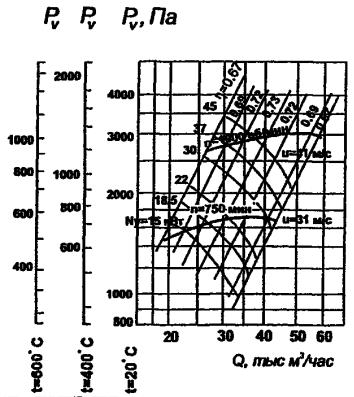

## 1.2. ВЕНТИЛЯТОРЫ ДЫМОУДАЛЕНИЯ РАДИАЛЬНЫЕ типа ВР-80-75...ДУ

**ВЕНТИЛЯТОРЫ ДЫМОУДАЛЕНИЯ РАДИАЛЬНЫЕ типа ВР-80-75...ДУ** применяются в системах дымоудаления вытяжной вентиляции производственных, административных, жилых и других зданий, кроме категорий **А** и **Б** по НТБ 105-95 ГПС МВД РФ.

*Перемещаемая среда не должна содержать взрывчатых веществ и волокнистых материалов.*

***ЗАВОД-ИЗГОТОВИТЕЛЬ: ООО НОВОСИБИРСКИЙ ЭНЕРГОМАШИНОСТРОИТЕЛЬНЫЙ ЗАВОД «ТАЙРА» /ООО НЭМЗ «ТАЙРА»/, г. НОВОСИБИРСК***

**ТУ 4861-029-11865045-2003 /№ 4; 5; 6,3; 8; 10; 12,5 исп. 1/** **Код по ОКП 48 6100**

***ОБЩИЕ СВЕДЕНИЯ:***
*низкого давления, одностороннего всасывания, корпус спиральный поворотный, назад загнутые лопатки, количество лопаток – 12; направление вращения правое (П) и левое (Л)*

**УСЛОВИЯ ЭКСПЛУАТАЦИИ:**
температура окружающей среды **от минус 40°С до плюс 40°С**; умеренный климат **2-ой** категории размещения, а при защите электродвигателя от прямого воздействия солнечного излучения и атмосферных осадков для умеренного климата **1-ой** категории размещения; вентиляторы, предназначенные для установки в помещении, оснащаются двигателями 3-ой категории размещения.

**Вентиляторы предназначены для удаления при пожаре дымовоздушных смесей с температурой до 400°С в течение 120 минут и до 600°С в течение 90 минут.**

*Для температуры* **до 400°С** *рабочее колесо и все детали выполняются из углеродистой стали Ст.3;/*

*Для температуры* **до 600°С** *рабочее колесо выполняется из жаростойкой стали 12Х18Н10Т; корпус, коллектор, опора и станина – из стали Ст.3.*

| Типоразмер вентилятора | № сертификата пожарной безопасности | № сертификата соответствия | Предел огнестойкости | |
|---|---|---|---|---|
| ВР-80-75-ДУ | ССПБ.RU.ОП025.В00080 | РОСС RU.АЯ79.Н52575 | 2 часа при Т=400°С | 1,5 часа при Т=600°С |

**ТЕХНИЧЕСКИЕ ХАРАКТЕРИСТИКИ ВЕНТИЛЯТОРОВ ВР-80—75...ДУ КОНСТРУКТИВНОЕ ИСПОЛНЕНИЕ 1:**

| Тип вентилятора Исп. 1 | Диаметр колеса | Двигатель | | Частота вращения двигателя, об/мин | Производительность, тыс. м³/ч | Полное давление, Па | Виброизоляторы | | Масса, кг |
|---|---|---|---|---|---|---|---|---|---|
| | | Тип | мощн., кВт | | | | тип | кол-во | |
| ВР 80-75-4ДУ | 1,0 | АДМ63В6 | 0,25 | 1000 | 1,1-2,5 | 220-100 | ДО 38 | 4 | 49 |
| | | АДМ71А4 | 0,55 | 1500 | 1,6-3,8 | 500-220 | | 5 | 53 |
| ВР 80-75-5ДУ | 1,0 | АДМ71В6 | 0,55 | 1000 | 2,1-5,0 | 350-160 | ДО 38 | 5 | 55 |
| | | АДМ80В4 | 1,5 | 1500 | 3,2-7,5 | 810-350 | | | 60 |
| | | АДМ90L4 | 2,2 | | 3,2-7,8 | 820-360 | ДО 39 | 4 | 67 |
| ВР 80-75-6,3ДУ | 1,0 | АИР90L6 | 1,5 | 1000 | 4,6-10,0 | 560-250 | | 5 | 91,5 |
| | | АИРМ112М4 | 5,5 | 1500 | 6,5-15,9 | 1380-600 | ДО 40 | 4 | 131 |
| ВР 80-75-8ДУ | 1,0 | АИРХМ132S6 | 5,5 | 1000 | 10,0-20,0 | 970-450 | ДО 41 | 4 | 201 |
| ВР 80-75-10ДУ | 1,0 | АИР160S8 | 7,5 | 750 | 16,0-30,0 | 900-450 | ДО 42 | 4 | 345 |
| | | АИР160М6 | 15 | 1000 | 21,0-41,0 | 1580-780 | | | 371 |
| ВР 80-75-12,5ДУ | 1,0 | А200М8 | 18,5 | 750 | 28,0-60,0 | 1320-550 | ДО 43 | 4 | 670 |

№ 4 - № 8

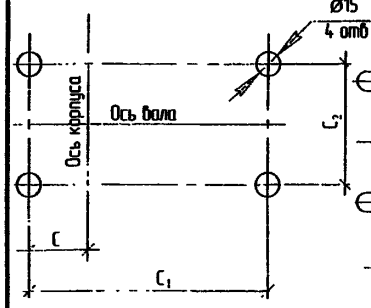


№ 10; № 12,5

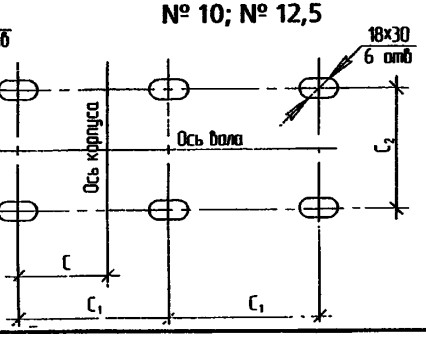


*Установочные размеры*

| № вентилятора | C | $C_1$ | $C_2$ |
|---|---|---|---|
| 4 | 146 | 600 | 315 |
| 5 | 104 | 480 | 380 |
| 6,3 | 125 | 520 | 490 |
| 8 | 135 | 600 | 606 |
| 10 | 368 | 600 | 840 |
| 12,5 | 471 | 800 | 1000 |

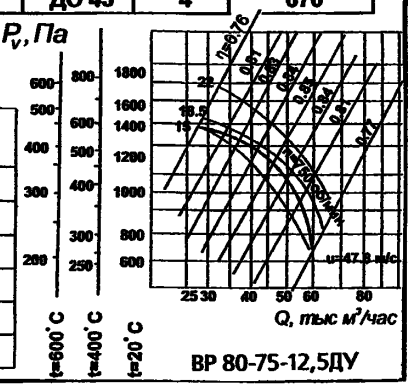

# ВЕНТИЛЯТОРЫ ДЫМОУДАЛЕНИЯ РАДИАЛЬНЫЕ типа ВР-80-75...ДУ

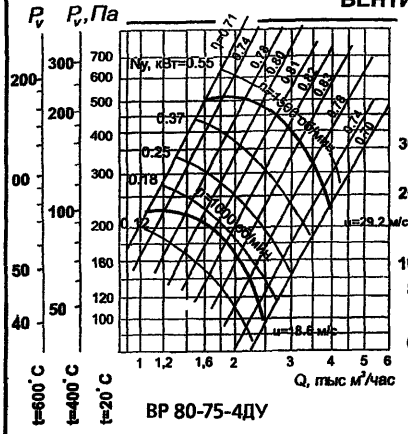


ВР 80-75-4ДУ

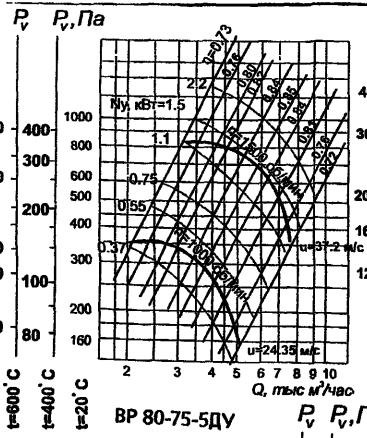


ВР 80-75-5ДУ

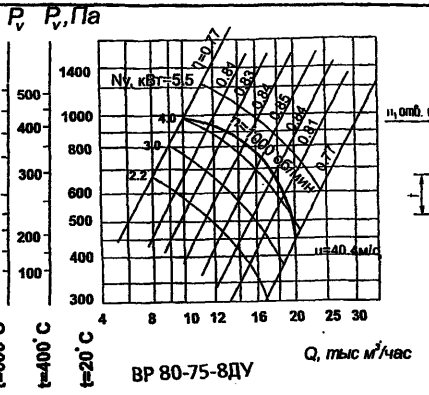


ВР 80-75-8ДУ

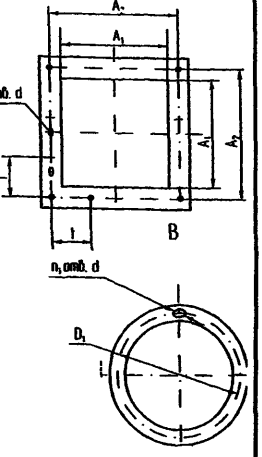


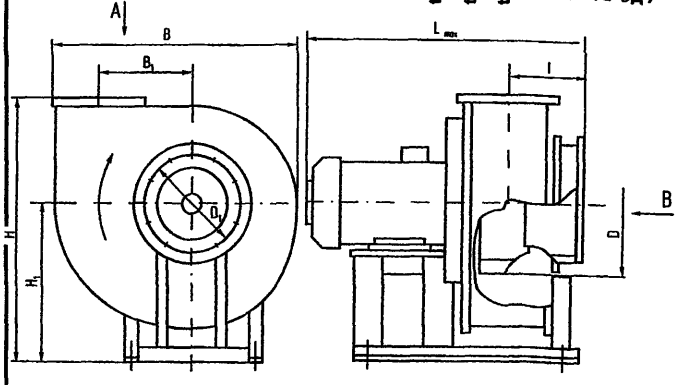


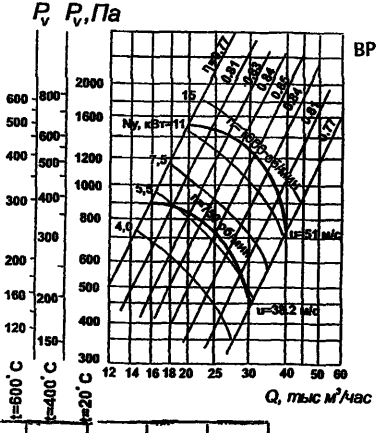


ВР 80-75-10ДУ

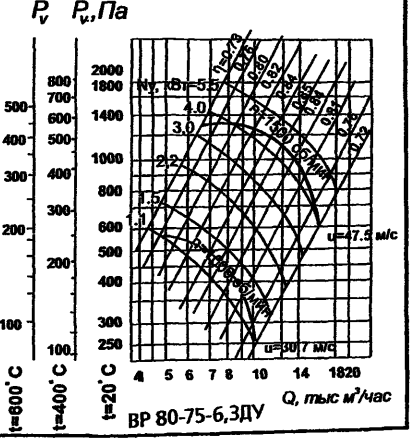


ВР 80-75-6,3ДУ

| № вентилятора | H | $H_1$ | $L_{max}$ | B | $B_1$ | D | $D_1$ | $A_1$ | $A_2$ | d | n | $n_1$ | t | l |
|---|---|---|---|---|---|---|---|---|---|---|---|---|---|---|
| 4 | 771 | 520 | 750 | 730 | 260 | 400 | 430 | 280 | 315 | 9 | 8 | 12 | 100 | 207 |
| 5 | 980 | 650 | 750 | 915 | 323 | 500 | 530 | 350 | 380 | 9 | 16 | 16 | 100 | 255 |
| 6,3 | 1130 | 720 | 953 | 1134 | 425 | 630 | 660 | 440 | 470 | 9 | 16 | 20 | 100 | 320 |
| 8 | 1410 | 905 | 1078 | 1430 | 512 | 800 | 840 | 560 | 600 | 12 × 20 | 16 | 16 | 150 | 381 |
| 10 | 1840 | 1212 | 1460 | 1785 | 597 | 1000 | 1040 | 700 | 750 | 12 × 20 | 24 | 20 | 150 | 453 |
| 12,5 | 2135 | 1350 | 1830 | 2230 | 802 | 1250 | 1285 | 875 | 925 | 12 × 20 | 24 | 28 | 125 | 555 |

# ВЕНТИЛЯТОРЫ ДЫМОУДАЛЕНИЯ РАДИАЛЬНЫЕ типа ВР-80-75...ДУ

**ВЕНТИЛЯТОРЫ ДЫМОУДАЛЕНИЯ РАДИАЛЬНЫЕ типа ВР-80-75...ДУ** предназначены для отсоса возникающих при пожаре газов и одновременного отвода тепла за пределы обслуживаемого помещения или здания. *Перемещаемая среда не должна содержать взрывчатых веществ и волокнистых материалов, токопроводящей пыли, агрессивных газов и паров концентрациях, разрушающих металлы и изоляцию, с запыленностью не более 10 мг/м$^3$.*

***ОБЩИЕ СВЕДЕНИЯ:***
*среднего давления, одностороннего всасывания, корпус спиральный поворотный, назад загнутые лопатки, количество лопаток – 12; направление вращения правое (П) и левое (Л)*

**УСЛОВИЯ ЭКСПЛУАТАЦИИ:**
температура окружающей среды **от минус 40°С до плюс 40°С**; умеренный климат **2-ой** категории размещения, а при защите электродвигателя от прямого воздействия солнечного излучения и атмосферных осадков для умеренного климата **1-ой** категории размещения;

***ЗАВОД–ИЗГОТОВИТЕЛЬ: ЗАО «КРЮКОВСКИЙ ВЕНТИЛЯТОРНЫЙ ЗАВОД», г. ЧЕХОВ***

**ТУ 4861-018-00239706-98 /№ 3,15; 4; 5; 6,3; 8; 10; 12,5 исп. 1/** **Код по ОКП 48 6100**

**Вентиляторы в исполнении – 01** предназначены для удаления при пожаре дымовоздушных смесей с температурой **до 400 °С в течение 120 минут и до 600°С в течение 90 минут.**
*/рабочее колесо выполняется из жаростойкой стали 12Х18Н10Т; корпус, коллектор, опора и станина – из углеродистой стали/*

**Вентиляторы в исполнении –02** предназначены для работы с температурой **до 400 °С в течение 120 минут.**
*/рабочее колесо и все детали выполняются из углеродистой стали/.*

***ТЕХНИЧЕСКИЕ ХАРАКТЕРИСТИКИ:***

| Тип вентилятора | D, колеса | Двигатель тип | Двигатель мощн. кВт | Частота вращения рабочего колеса, об/мин | Производительность, тыс. м$^3$/час | Полное давление, Па при: t=20°С | t=400°С | t=600°С | Масса, кг | Цена, руб. с НДС 01.01.07г ДУ-02 угл. стадь | ДУ-01 нерж. | Сум. уровень звуковой мощности, дБ |
|---|---|---|---|---|---|---|---|---|---|---|---|---|
| ВР80-75-3,15ДУ-01 ВР80-75-3,15ДУ-02 | 1,0 | АИР80А2 | 1,5 | 2850 | 1,7-3,7 | 1390-810 | 604-350 | 460-270 | 43 | 16284 | 16133 | 96 |
| | 1,05 | АИР80А2 | | | 1,9-4,2 | 1530-890 | 665-380 | 510-290 | | | | 98 |
| | | АИР80В2 | 2,2 | | | | | | | 16520 | 16695 | |
| ВР80-75-4ДУ-01 ВР80-75-4ДУ-02 | 1,0 | АИР100S2 | 4,0 | 2880 | 3,4-7,0 | 2300-1200 | 1020-528 | 782-408 | 86 | 17228 | 19070 | 102 |
| | 1,05 | АИР100L2 | 5,5 | 2900 | 3,9-8,1 | 2500-1580 | 1100-695 | 850-537 | 93 | 18054 | 19744 | |
| | | АИР112М2 | 7,5 | | | | | | 100 | 19116 | 20550 | |
| ВР80-75-5ДУ-01 ВР80-75-5ДУ-02 | 1,0 | АИР90L4 | 2,2 | 1390 | 4,0-8,2 | 910-550 | 400-242 | 309-187 | 98 | 21476 | 26115 | 94 |
| | 1,05 | АИР80А6 | 0,75 | 920 | 3,0-6,1 | 420-250 | 185-110 | 143-85 | 93 | 20414 | 25342 | 85 |
| | | АИР90L4 | 2,2 | 1390 | 5,0-9,5 | 1000-600 | 440-264 | 340-204 | 98 | 21476 | 26115 | 96 |
| | | АИР100S4 | 3,0 | | | | | | 115 | 22892 | 27119 | |
| ВР80-75-6,3ДУ-01 | 1,0 | АИР112М4 | 5,5 | 1460 | 8,0-16,4 | 1450-870 | 638-383 | 493-293 | 183 | 27140 | 38182 | 102 |
| ВР80-75-6,3ДУ-02 | 1,05 | АИР132S4 | 7,5 | 1455 | 9,3-19,0 | 1600-950 | 1600-950 | 704-418 | 190 | 28320 | 39088 | 104 |
| ВР80-75-8ДУ-01 ВР80-75-8ДУ-02 | 1,0 | АИР132S6 | 5,5 | 960 | 9,0-22,0 | 1000-490 | 440-216 | 340-167 | 287 | 31860 | 56219 | 98 |
| | 1,05 | АИР132S6 | 5,5 | | 10,4-25,5 | 1100-540 | 484-238 | 374-184 | | | | 100 |
| | | АИР132М6 | 7,5 | | | | | | 292 | 32804 | 56943 | |
| ВР80-75-10ДУ-01 ВР80-75-10ДУ-02 | 1,0 | АИР160S8 | 7,5 | 730 | 15,1-32,1 | 880-460 | 387-202 | 299-156 | 570 | 77880 | 110403 | 105 |
| | | АИР160М8 | 11 | | | | | | 594 | 81066 | 112836 | |
| | | АИР160М6 | 15 | 975 | 20,3-42,3 | 1330-810 | 585-356 | 452-275 | 599 | 80594 | 112362 | 101 |
| | | АИР180М6 | 18,5 | | | | | | 618 | 86140 | 116578 | |
| | | АИР200М6 | 22 | | | | | | 644 | 91096 | 120438 | |
| ВР80-75-12,5ДУ-01 ВР80-75-12,5ДУ-02 | 1,0 | АИР200L8 | 22 | 735 | 30,1-62,7 | 1370-720 | 603-317 | 466-245 | 868 | 99120 | 181928 | 114 |
| | | АИР225М8 | 30 | | | | | | 1002 | 106200 | 188496 | |

**Для вентиляторов ВР80-75-5ДУ...12,5ДУ положение корпуса Пр180° и Л180° по специальному заказу.**
**Для вентиляторов ВР80-75-10ДУ...12,5ДУ положение корпуса Пр270° и Л270° не изготавливаются.**

# ВЕНТИЛЯТОРЫ ДЫМОУДАЛЕНИЯ РАДИАЛЬНЫЕ типа ВР-80-75...ДУ



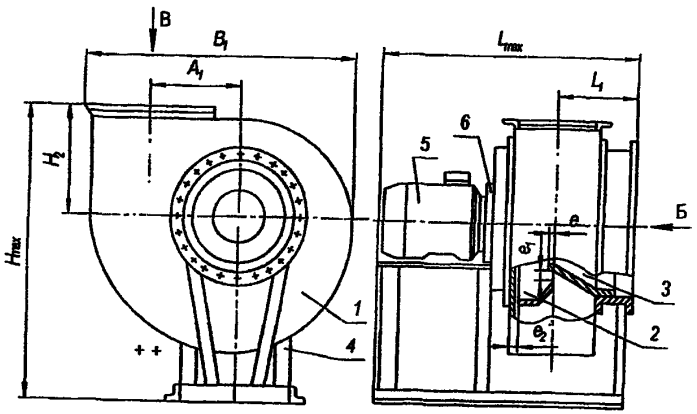


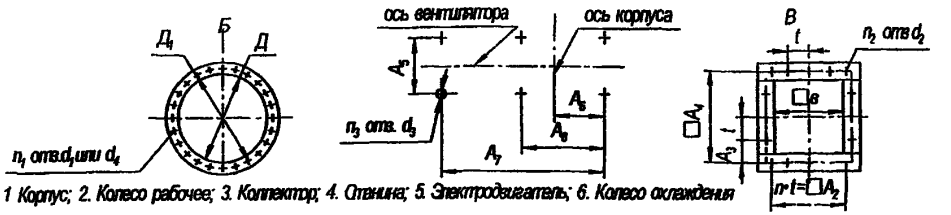


1 Корпус; 2. Колесо рабочее; 3. Коллектор; 4. Станина; 5. Электродвигатель; 6. Колесо охлаждения

| Обозначение вентилятора | $A_1$ | $A_2$ | $A_3$ | $A_4$ | $A_5$ | $A_6$ | $A_7$ | $A_8$ | $B_1$ | $H_1$ | $H_{max}$ | $L_1$ | $L_{max}$ | t | e | $e_1$ | $e_2$ | n | $n_1$ | $n_2$ | $n_3$ | в | Д | $Д_1$ | $d_1$ | $d_2$ | $d_3$ | $G_{ту}$ |
|---|---|---|---|---|---|---|---|---|---|---|---|---|---|---|---|---|---|---|---|---|---|---|---|---|---|---|---|---|
| 3,15 | 208 | 200 | 27,5 | 255 | 340 | 145 | 560 | - | 656 | 240 | 535,5 | 177 | 596 | 100 | $3{,}2^{\pm 2,5}$ | $1{,}6^{+3,8}$ | $13^{+3,4}_{+4,8}$ | 2 | 8 | 12 | 4 | 224 | 323 | 345 | 7 | 7x10 | 12 | 7 |
| 4 | 260 | 200 | 55 | 310 | 370 | 174 | 650 | - | 742 | 291 | 656,5 | 205,5 | 706 | 100 | $4^{+2,8}$ | $2^{+4,4}$ | $16^{+4,5}_{5}$ | 2 | 8 | 12 | 4 | 280 | 403 | 430 | 7 | 7x10 | 12 | 7 |
| 5 | 324 | 300 | 40 | 380 | 410 | 95 | 600 | - | 915 | 346 | 996 | 252 | 760 | 100 | $5^{+1,9}$ | $2{,}5^{+4,4}$ | $20^{\pm 2,5}$ | 3 | 16 | 16 | 4 | 350 | 510 | 530 | 7x14 | 7x10 | 15 | 7 |
| 6,3 | 410 | 400 | 35 | 470 | 460 | 153 | 650 | - | 1143 | 428 | 1148 | 308,5 | 1055 | 100 | $6{,}3^{\pm 1,9}$ | $3{,}15^{+4,4}$ | $25{,}2^{\pm 2}$ | 4 | 16 | 20 | 4 | 441 | 640 | 660 | 7x14 | 7x10 | 15 | 7 |
| 8 | 520 | 600 | - | 600 | 606 | 205 | 1050 | - | 1448 | 534 | 1439 | 378 | 1179 | 150 | $8^{\pm 2}$ | $4^{+4,4}$ | $32^{\pm 2}$ | 4 | 16 | 16 | 4 | 560 | 820 | 850 | 10x14 | 12x16 | 15 | 10 |
| 10 | 734 | 760 | - | 750 | 840 | 345 | 1260 | 630 | 1919 | 658 | 1834 | 435 | 1440 | 150 | $10^{\pm 5}$ | $5^{+3}$ | $40^{\pm 3}$ | 5 | 24 | 20 | 6 | 700 | 1005 | 1050 | 13x20 | 12x16 | 18 | 13 |
| 12,5 | 794 | 750 | 87,5 | 925 | 1080 | 360 | 1535 | 785 | 2206,5 | 801 | 2176 | 542,5 | 1802 | 125 | $12{,}5^{\pm 5}$ | $6{,}3^{+3}$ | $50^{\pm 3}$ | 6 | 24 | 28 | 6 | 875 | 1255 | 1300 | 13x20 | 12x16 | 18 | 13 |

| № сертификата пожарной безопасности | № сертификата соответствия |
|---|---|
| ССПБ.RU.УП001.В03600 | РОСС RU.ББ02.Н0229 |

## Положение корпуса вентиляторов (вид Б)

### Правого вращения

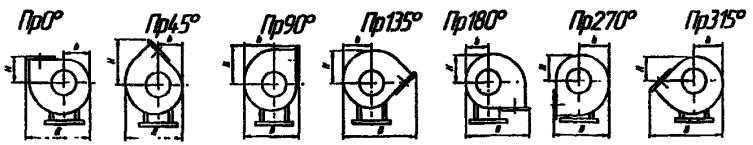


### Левого вращения

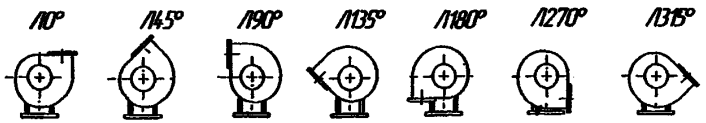


| | Пр0°, Л0° | | | Пр45°, Л45° | | | Пр90°, Л90° | | |
|---|---|---|---|---|---|---|---|---|---|
| | В | b | Н | В | b | Н | В | b | Н |
| ВР80-75-3,15 | 656 | 238 | 240 | 515 | 218 | 413 | 516 | 277 | 342 |
| ВР80-75-4 | 742 | 301 | 291 | 648 | 273 | 500 | 642 | 351 | 428 |

| | Пр135°,Л135° | | | Пр180°,Л180° | | | Пр270°,Л270° | | | Пр315°,Л315° | | |
|---|---|---|---|---|---|---|---|---|---|---|---|---|
| | В | b | Н | В | b | Н | В | b | Н | В | b | Н |
| ВР80-75-3,15 | 670 | 258 | 297 | 602 | 253 | 295 | 516 | 277 | 238 | 670 | 258 | 218 |
| ВР80-75-4 | 856 | 322 | 376 | 742 | 313 | 363 | 642 | 351 | 301 | 856 | 322 | 273 |

| | Пр0°, Л0° | | | Пр45°, Л45° | | | Пр90°, Л90° | | |
|---|---|---|---|---|---|---|---|---|---|
| | В | b | Н | В | b | Н | В | b | Н |
| ВР80-75-5 | 915 | 389 | 346 | 940 | 357 | 612 | 790 | 454 | 526 |
| ВР80-75-6,3 | 1143 | 487 | 428 | 1052 | 447 | 760 | 985 | 564 | 656 |
| ВР80-75-8 | 1448 | 614 | 534 | 1328 | 564 | 965 | 1247 | 714 | 836 |
| ВР80-75-10 | 1919 | 785 | 658 | 1642 | 695 | 1191 | 1528 | 888 | 1044 |
| ВР80-75-12,5 | 2207 | 925 | 801 | 2060 | 880 | 1490 | 1908 | 1107 | 1294 |

| | Пр135°, Л135° | | | Пр270°, Л270° | | | Пр315°, Л315° | | |
|---|---|---|---|---|---|---|---|---|---|
| | В | b | Н | В | b | Н | В | b | Н |
| ВР80-75-5 | 1032 | 420 | 482 | 790 | 454 | 389 | 1032 | 420 | 357 |
| ВР80-75-6,3 | 1286 | 526 | 605 | 985 | 564 | 487 | 1286 | 526 | 447 |
| ВР80-75-8 | 1629 | 664 | 764 | 1247 | 714 | 614 | 1629 | 664 | 564 |
| ВР80-75-10 | 2012 | 820 | 951 | - | - | - | 2012 | 820 | 695 |
| ВР80-75-12,5 | 2520 | 1030 | 1180 | - | - | - | 2520 | 1030 | 880 |

## 1.3. ВЕНТИЛЯТОРЫ ДЫМОУДАЛЕНИЯ ОСЕВЫЕ типа ВОД

**ВЕНТИЛЯТОРЫ ДЫМОУДАЛЕНИЯ ОСЕВЫЕ типа ВОД** предназначены для удаления возникающих при пожаре газов и одновременного отвода тепла за пределы обслуживаемого помещения или здания с целью проведения работ по борьбе с пожарами, по спасению людей и оборудования.

***ЗАВОД-ИЗГОТОВИТЕЛЬ: ООО «ВЕЗА», г. МОСКВА*** **ТУ 4861-014-40149153-01**

| Типоразмер вентилятора | № сертификата пожарной безопасности | № сертификата соответствия | Предел огнестойкости |
|---|---|---|---|
| **ВОД-040 /050, 063, 071, 080, 090, 100, 112, 125/** | **ССПБ.RU.УП001.ВО3490** | **РОСС RU.ББ02.Н02491** | **2 часа при Т=400°С, Т=600°С** |

***Вентиляторы предназначены для эксплуатации в условиях умеренного (У) и тропического (Т) климата 2-ой категории размещения. ТЕМПЕРАТУРА ОКРУЖАЮЩЕЙ СРЕДЫ от минус 40°С до плюс 40°С/ от минус 10°С до плюс 45°С – для тропического исполнения/, ЗАПЫЛЕННОСТЬ не более 0,1 г/м³, ОТНОСИТЕЛЬНАЯ ВЛАЖНОСТЬ до 80% при температуре +20 °С./ НАЛИЧИЕ ЛИПКИХ, ВОЛОКНИСТЫХ, АБРАЗИВНЫХ И ВЗРЫВЧАТЫХ МАТЕРИАЛОВ НЕ ДОПУСКАЕТСЯ.***

***ТЕХНИЧЕСКИЕ ХАРАКТЕРИСТИКИ:***

| Тип вентилятора | Угол установки лопатки, градус | Частота вращения рабочего колеса, мин$^{-1}$ | Число полюсов | Максимальная потребляемая мощность, кВт | Установочная мощность, кВт | Масса, кг | Цена, руб. с НДС /01.01.07г./ | |
|---|---|---|---|---|---|---|---|---|
| | | | | | | | Т=400°С | Т=600°С |
| **ВОД18-040** | **18** | **1350** | **4** | **0,09** | **0,18** | **74** | **32625** | **35885** |
| **ВОД18-040** | **18** | **2800** | **2** | | **1,1** | **81** | **33110** | **36420** |
| **ВОД26-040** | **26** | **1350** | **4** | **0,14** | **0,18** | **74** | **32625** | **35885** |
| **ВОД38-040** | **38** | **1320** | **4** | **0,19** | **0,25** | **75** | **32850** | **36135** |
| **ВОД46-040** | **46** | **1320** | **4** | **0,26** | **0,37** | **76** | **32850** | **36135** |
| **ВОД18-045** | **18** | **1320** | **4** | **0,26** | **0,37** | **106** | **39150** | **43065** |
| **ВОД18-050** | **18** | **2835** | **2** | **2,6** | **3,0** | **117** | **42385** | **46620** |
| **ВОД26-050** | **26** | **1400** | **4** | **0,47** | **0,55** | **108** | **40050** | **44055** |
| **ВОД38-050** | **38** | **1400** | **4** | **0,68** | **0,75** | **110** | **40950** | **45045** |
| **ВОД46-050** | **46** | **1420** | **4** | **0,99** | **1,1** | **114** | **41850** | **46035** |
| **ВОД18-063** | **18** | **1420** | **4** | **1,04** | **1,1** | **158** | **58050** | **63855** |
| **ВОД26-063** | **26** | **1390** | **4** | **1,45** | **2,2** | **161** | **59100** | **65010** |
| **ВОД38-063** | **38** | **1390** | **4** | **2,13** | **2,2** | **161** | **59100** | **65010** |
| **ВОД46-063** | **46** | **1390** | **4** | **2,99** | **3,0** | **165** | **60075** | **66080** |
| **ВОД18-071** | **18** | **1390** | **4** | **1,77** | **2,2** | **187** | **64650** | **71115** |
| **ВОД26-071** | **26** | **1395** | **4** | **2,66** | **3,0** | **191** | **65130** | **71640** |
| **ВОД38-071** | **38** | **1450** | **4** | **4,39** | **5,5** | **215** | **65610** | **72170** |
| **ВОД46-071** | **46** | **1455** | **4** | **6,17** | **7,5** | **222** | **66690** | **73360** |
| **ВОД18-080** | **18** | **1435** | **4** | **3,54** | **4,0** | **277** | **71850** | **79035** |
| **ВОД26-080** | **26** | **1450** | **4** | **5,42** | **5,5** | **285** | **83700** | **92070** |
| **ВОД38-080** | **38** | **1435** | **4** | **7,73** | **11** | **300** | **91800** | **100980** |
| **ВОД46-080** | **46** | **1435** | **4** | **10,75** | **11** | **300** | **91800** | **100980** |
| **ВОД18-090** | **18** | **950** | **6** | **1,85** | **2,2** | **324** | **96165** | **105780** |
| **ВОД18-090** | **18** | **1455** | **4** | **6,65** | **7,5** | **346** | **99800** | **109780** |
| **ВОД26-090** | **26** | **960** | **6** | **2,84** | **3** | **331** | **96895** | **106580** |
| **ВОД26-090** | **26** | **1435** | **4** | **9,47** | **11** | **350** | **107780** | **118560** |
| **ВОД38-090** | **38** | **950** | **6** | **4,04** | **5,5** | **351** | **98145** | **107960** |
| **ВОД38-090** | **38** | **1460** | **4** | **14,68** | **15** | **440** | **113020** | **124320** |
| **ВОД46-090** | **46** | **960** | **6** | **5,8** | **7,5** | **342** | **99800** | **109780** |
| **ВОД46-090** | **46** | **1460** | **4** | **20,4** | **22** | **450** | **117060** | **128760** |

## ВЕНТИЛЯТОРЫ ДЫМОУДАЛЕНИЯ ОСЕВЫЕ типа ВОД

| Тип вентилятора | Угол установки лопатки, градус | Частота вращения рабочего колеса, мин[1] | Число полюсов | Максимальная потребляемая мощность, кВт | Установочная мощность, кВт | Масса, кг | Цена, руб. с НДС /01.01.07г./ | |
|---|---|---|---|---|---|---|---|---|
| ВОД18-100 | 18 | 960 | 6 | 3,23 | 4 | 386 | 111340 | 122475 |
| ВОД18-100 | 18 | 1435 | 4 | 10,8 | 11 | 396 | 140100 | 154110 |
| ВОД26-100 | 26 | 950 | 6 | 4,66 | 5,5 | 392 | 112590 | 123850 |
| ВОД26-100 | 26 | 1460 | 4 | 16,9 | 18,5 | 478 | 168750 | 185625 |
| ВОД38-100 | 38 | 960 | 6 | 7,07 | 7,5 | 397 | 118193 | 130010 |
| ВОД38-100 | 38 | 1460 | 4 | 24,86 | 30 | 526 | 175005 | 192505 |
| ВОД46-100 | 46 | 970 | 6 | 10,13 | 11 | 461 | 140100 | 154110 |
| ВОД18-112 | 18 | 950 | 4 | 5,52 | 5,5* | 481 | 181845 | 200030 |
| ВОД26-112 | 26 | 970 | 4 | 8,73 | 11 | 550 | 187405 | 206145 |
| ВОД38-112 | 38 | 970 | 4 | 12,85 | 15 | 581 | 189195 | 208115 |
| ВОД26-112 | 26 | 970 | 4 | 17,86 | 18,5 | 585 | 193275 | 212600 |
| ВОД18-125 | 18 | 970 | 4 | 10,18 | 11 | 630 | 206110 | 226720 |
| ВОД26-125 | 26 | 970 | 4 | 15,12 | 15* | 661 | 207900 | 228690 |
| ВОД38-125 | 38 | 970 | 4 | 22,25 | 22* | 700 | 217800 | 239580 |
| ВОД26-125 | 26 | 973 | 4 | 31,21 | 37 | 865 | 234360 | 257790 |

### ЭЛЕКТРОДВИГАТЕЛИ ДЛЯ КОМПЛЕКТАЦИИ ВЕНТИЛЯТОРОВ ВОД

| тип | мощн., кВт | n, об/мин |
|---|---|---|
| АИР56В4 | 0,18 | 1500 |
| АИР63А4 | 0,25 | |
| АИР71В4 | 0,37 | |
| А71А4 | 0,55 | |
| А71В4 | 0,75 | |
| А80В4 | 1,5 | |
| А90L4 | 2,2 | |
| А100S4 | 3,0 | |
| А100L4 | 4,0 | |
| А112М4 | 5,5 | |
| А132S4 | 7,5 | |
| А132М4 | 11 | |
| АИР160S4 | 15 | |
| АИР160М4 | 18,5 | |
| А132S6 | 5,5 | 1000 |
| АИР160S6 | 11 | |
| АИР160М6 | 15 | |
| АИР180М6 | 18,5 | |
| А180М6 | 18,5 | |
| А200L6 | 30 | |
| А225М6 | 37 | |
| АИР71В2 | 1,1 | 2800 |

Области аэродинамических параметров

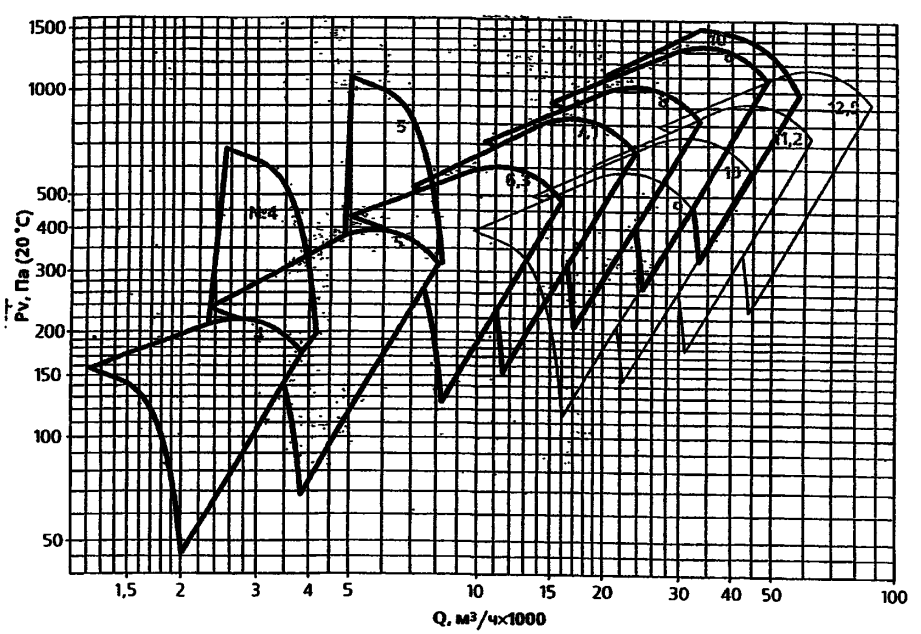

# ВЕНТИЛЯТОРЫ ДЫМОУДАЛЕНИЯ ОСЕВЫЕ типа ВОД

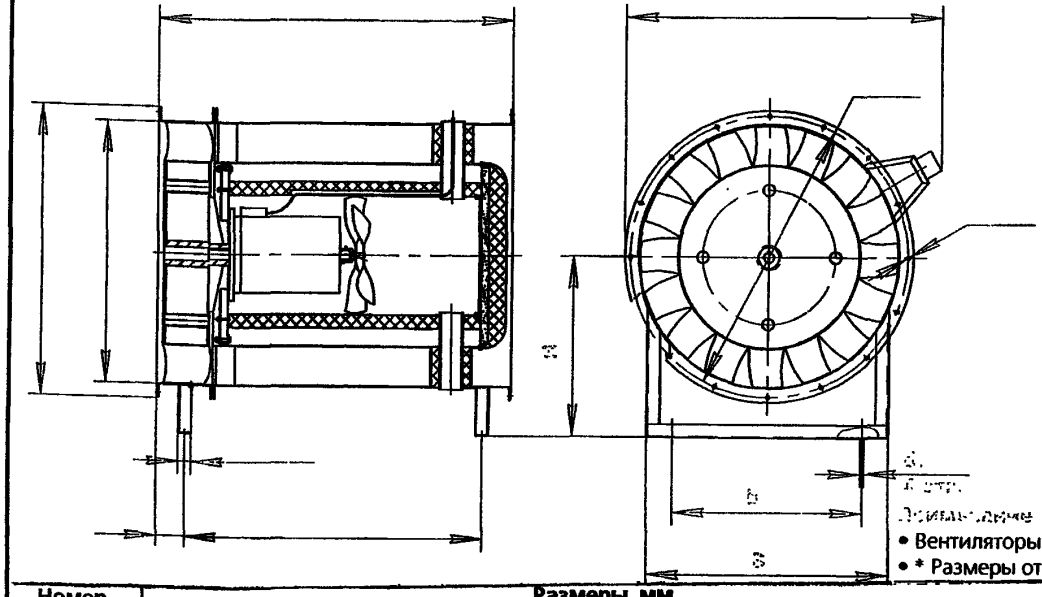

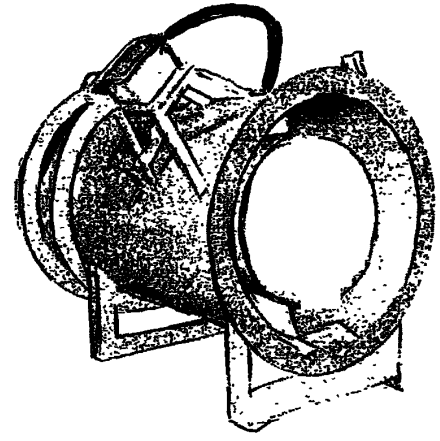

- Вентиляторы могут устанавливаться в горизонтальном и вертикальном положениях
- * Размеры отсутствуют при изготовлении вентилятора без стойки

| Номер вентилятора | Размеры, мм | | | | | | | | | | | | | n |
|---|---|---|---|---|---|---|---|---|---|---|---|---|---|---|
| | D | $D_1$ | $D_2$ | L | $L_1$* | $L_2$* | $L_3$* | H* | B* | $B_1$* | b* | d | $d_1$* | |
| 4 | 400 | 450 | 497 | 620 | 155 | 420 | 32 | 290 | 350 | 625 | 300 | 12 | 12 | 8 |
| 5 | 500 | 560 | 584 | 860 | 180 | 570 | 50 | 360 | 440 | 725 | 360 | 12 | 12 | 12 |
| 6,3 | 630 | 690 | 737 | 910 | 200 | 655 | 50 | 450 | 600 | 854 | 440 | 12 | 12 | 12 |
| 7,1 | 710 | 770 | 795 | 1020 | 220 | 745 | 50 | 500 | 690 | 976 | 545 | 12 | 12 | 16 |
| 8 | 800 | 860 | 900 | 1120 | 240 | 820 | 50 | 560 | 760 | 1020 | 610 | 12 | 12 | 16 |
| 9 | 900 | 960 | 1005 | 1370 | 275 | 1040 | 50 | 650 | 850 | 1150 | 650 | 12 | 14 | 16 |
| 10 | 1000 | 1070 | 1110 | 1370 | 275 | 1040 | 50 | 690 | 930 | 1215 | 730 | 14 | 14 | 16 |
| 11,2 | 1120 | 1195 | 1255 | 1465 | 330 | 1040 | 63 | 790 | 930 | 1370 | 730 | 14 | 18 | 20 |
| 12,5 | 1250 | 1320 | 1360 | 1500 | 400 | 1040 | 63 | 790 | 990 | 1500 | 790 | 14 | 18 | 20 |

**Тип и номер вентилятора (рабочий режим: Q, м³/ч; $P_{t=20°C}$, Па)** → **Рабочая температура, °С** → **Установочная мощность Ny, кВт и частота вращения n, мин⁻¹**

Вентилятор дымоудаления ВОД-040, угол установки лопаток 26°; рабочий режим: расход воздуха Q = 2 т.м³/ч, давление $P_{t=20°C}$ = 170 Па; рабочая температура 600°С; установочная мощность Ny = 0,18 кВт, частота вращения n = 1350 мин⁻¹.

ВОД-040 (2 т.м³/ч, 170 Па); 600°С; 0,18 кВт×1350 мин⁻¹

## 1.4. ВЕНТИЛЯТОРЫ ДЫМОУДАЛЕНИЯ КРЫШНЫЕ типа ВКР...ДУ

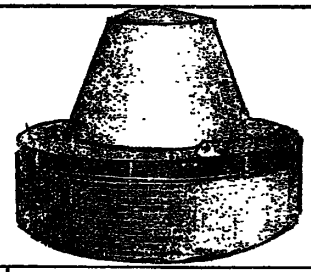

**ВЕНТИЛЯТОРЫ ДЫМОУДАЛЕНИЯ КРЫШНЫЕ типа ВКР...ДУ**
применяются в аварийных системах вытяжной вентиляции производственных и общественных зданий, кроме категорий А и Б по НТБ 105-95 ГПС МВД РФ.
Вентиляторы устанавливаются на кровлях зданий.
Перемещаемая среда не должна содержать взрывчатых веществ.

***ЗАВОД-ИЗГОТОВИТЕЛЬ: ЗАО «КРЮКОВСКИЙ ВЕНТИЛЯТОРНЫЙ ЗАВОД», г. ЧЕХОВ***
**ТУ 4861-020-00239706-99 /№ 5; 6,3; 8; 12,5 исп. 1/**
**Код по ОКП 48 6178**

| Типоразмер вентилятора | № сертификата пожарной безопасности | № сертификата соответствия | Предел огнестойкости |
|---|---|---|---|
| ВКР-5ДУ-02...8ДУ-02; ВКРМ-12,5ДУ-02 | ССПБ.RU.УП001.ВО3883 | РОСС RU.ББ02.Н02224 | *2 часа при тем-ре 400°С* |
| | | | *1,5 часа при тем-ре 600°С* |
| ВКР-5ДУ-03...8ДУ-03; ВКРМ-12,5ДУ-03 | | | *2 часа при тем-ре 400°С* |

***ОБЩИЕ СВЕДЕНИЯ:***
- одностороннего всасывания
- назад загнутые лопатки;
- количество лопаток - **12**

**УСЛОВИЯ ЭКСПЛУАТАЦИИ:**
- вентиляторы предназначены для эксплуатации в условиях умеренного (У) и тропического (Т) климата.
- ***вентиляторы могут эксплуатироваться в сейсмически опасных зонах;***
- ТЕМПЕРАТУРА ОКРУЖАЮЩЕЙ СРЕДЫ **от минус 40°С до плюс 45°С**; ЗАПЫЛЕННОСТЬ НЕ БОЛЕЕ 10 мг/м³

**Исполнение – 02:** Вентиляторы предназначены для удаления при пожаре дымовоздушных смесей с температурой **до 400 °С в течение 120 минут и до 600°С в течение 90 минут.** */рабочее колесо выполняется из жаростойкой стали 12Х18Н10Т; корпус, коллектор, опора и станина – из углеродистой стали/.*

**Исполнение –03:** вентиляторы предназначены для работы с температурой **до 400 °С в течение 120 минут.** */рабочее колесо и все детали выполняются из углеродистой стали/.*

***ТЕХНИЧЕСКИЕ ХАРАКТЕРИСТИКИ***

| Тип вентилятора | Двигатель | | Частота вращения рабочего колеса, об/мин | Производительность, тыс. м³/час | Статическое давление, Па, при: | | | Масса, кг | D ном | Цена, руб., с НДС /01.01.07г./ | Суммарный уровень звуковой мощности, дБ |
|---|---|---|---|---|---|---|---|---|---|---|---|
| | типоразмер | мощн. кВт | | | t=20°С | t=400°С | t=600°С | | | | |
| ВКРМ-5ДУ-02 | АИР80А6 | 0,75 | 920 | 7,88 | 266-0 | 110-0 | 85-0 | 94 | 1,0 | 35 164 | 92 |
| ВКРМ-5ДУ-03 | АИР90L4 | 2,2 | 1420 | 10,2 | 590-0 | 255-0 | 195-0 | 99 | | | |
| ВКРМ-6,3-2ДУ-01 | АИР100L6 | 2,2 | 950 | 16,5 | 366-0 | 185-0 | 145-0 | 135 | 1,0 | 43500 | 99 |
| ВКРМ-6,3-2ДУ-02 | АИР112М4 | 5,5 | 1495 | 20,4 | 980-0 | 425-0 | 325-0 | 142 | | | |
| ВКРМ-8-2ДУ-01 | АИР112МВ8 | 3,0 | 710 | 20,3 | 335-0 | 185-0 | 145-0 | 215 | 1,0 | 56 994 | 96 |
| ВКРМ-8-2ДУ-02 | АИР132S6 | 5,5 | 960 | 27,5 | 810-0 | 350-0 | 270-0 | 215 | | | |
| | АИРМ132М6 | 7,5* | | 27,5 | 810-0 | 350-0 | 270-0 | 215 | | | |
| ВКРМ-12,5-2ДУ-01 | 5А160М16 | 4,0 | 368 | 38,0 | 270-0 | 115-0 | 90-0 | 553 | 1,0 | | 97 |
| | АИР160М12 | 5,5 | 470 | 45,0 | 430-0 | 185-0 | 145-0 | 545 | | | 102 |
| ВКРМ-12,5-2ДУ-02 | 5А160М12 | 6,8 | 470 | 45,0 | 430-0 | 185-0 | 145-0 | 545 | | 141900 | |
| | 5А200М8 | 18,5 | 700 | 67,0 | 960-0 | 415-0 | 320-0 | 566 | | | |

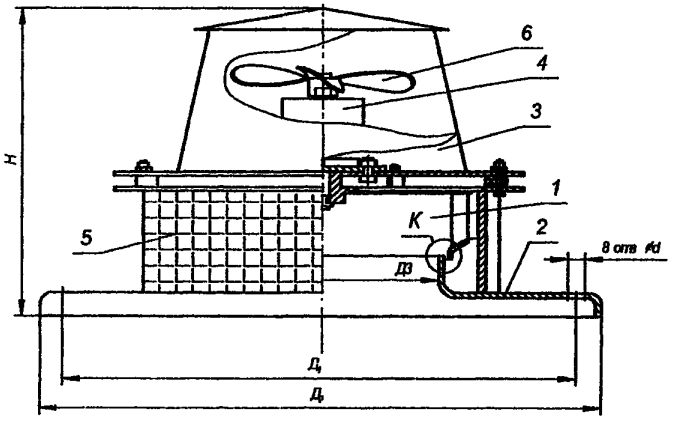


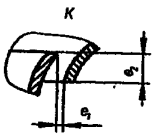


1. Колесо рабочее; 2. Основание; 3. Колпак;
4. Электродвигатель; 5. Ограждение; 6. Колесо охлаждения.

| Обозначение вентилятора | H | Д1 | Д2 | e1 | e2 | d | Дз |
|---|---|---|---|---|---|---|---|
| ВКР 5ДУ | 902 | 772 | 830 | $2,5^{+1,1}$ | $5^{\pm 1,0}$ | 15 | 351 |
| ВКР 6,3ДУ | 970 | | | $3,15^{+1,1}$ | $6,3^{\pm 1,0}$ | 14 | 448 |
| ВКР 8ДУ | 1026 | 1072 | 1120 | $4^{+1,1}$ | $8^{\pm 2}$ | 14 | 570 |
| ВКР 12,5ДУ | 1360 | 1522 | 1546 | $6^{+2}$ | $12,5^{\pm 3}$ | 16 | 900 |

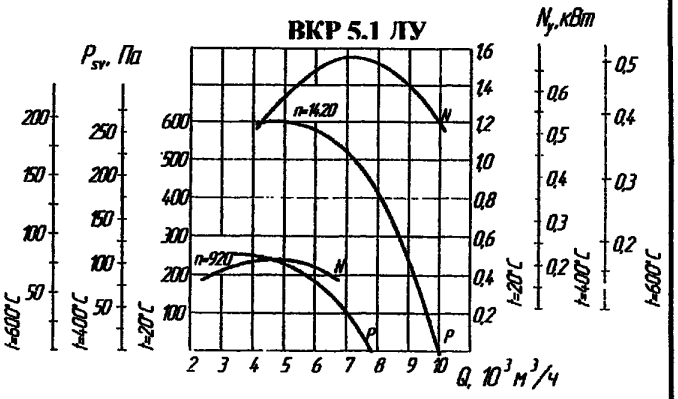


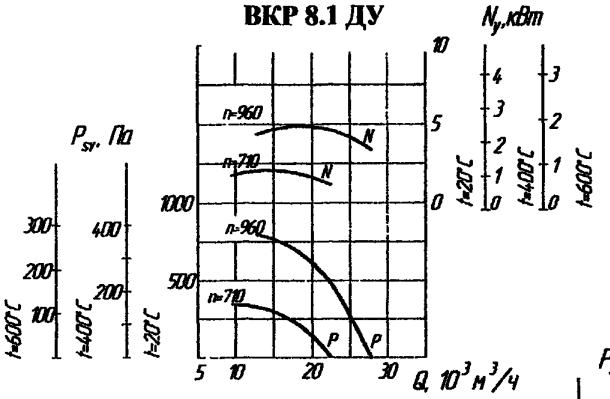


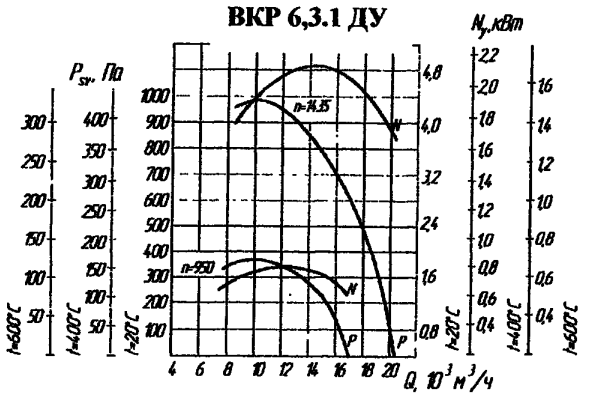


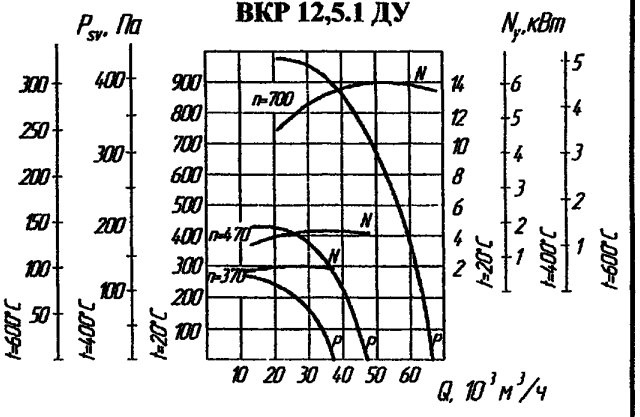

## 1.5. ВЕНТИЛЯТОРЫ ДЫМОУДАЛЕНИЯ КРЫШНЫЕ типа ВКРСк-ДУ

**ВЕНТИЛЯТОРЫ ДЫМОУДАЛЕНИЯ КРЫШНЫЕ типа ВКРСк-ДУ** устанавливаются на кровле зданий и служат для удаления возникающих при пожаре высокотемпературных дымовоздушных смесей и одновременного отвода тепла за пределы помещения. При этом обеспечивается локализация зоны пожара и создается возможность проведения работ по борьбе с пожаром и по спасению людей и оборудования.

***Вентиляторы могут перемещать газовоздушные смеси с температурой до 400°С и до 600 °С в течение 120 минут.***

Рабочее колесо с загнутыми назад лопатками, тороидальный входной патрубок с большим диаметром входа.

Все основные элементы вентилятора выполнены из стали с лакокрасочным жаростойким покрытием или из оцинкованной стали.

Возможна комплектация вентиляторов обратным клапаном, поддоном, стальным стаканом и каналом термостойким кабельным КТК.

*Вентиляторы предназначены для эксплуатации в условиях умеренного (У) и тропического (Т) климата **1-ой** категории размещения по ГОСТ 15150.*
*ТЕМПЕРАТУРА ОКРУЖАЮЩЕЙ СРЕДЫ от **минус 40°С** до **плюс 45°С** /от минус 10°С до плюс 45°С для тропического исполнения/.*
*Перемещаемая среда в обычных условиях не должно содержать липких веществ, волокнистых материалов, паров или пыли, иметь агрессивность по отношению к углеродистым сталям выше агрессивности воздуха и содержать пыль и другие твердые примеси в концентрации более **100 мг/м³**.*
*Среднее значение виброскорости внешних источников вибрации в местах установки вентилятора не более **2 мм/сек**.*

***ЗАВОД-ИЗГОТОВИТЕЛЬ: ООО «ВЕЗА», г. МОСКВА*** **ТУ 4861-005-40149153-99**

| Типоразмер вентилятора | № сертификата пожарной безопасности | № сертификата соответствия | Предел огнестойкости |
|---|---|---|---|
| ВКРСк-ДУ | ССПБ.RU.УП001.В03026 | РОСС RU.ББ02.Н01636 | 2 часа при температуре 600°С |
| | | | 2 часа при температуре 400°С |

***ТЕХНИЧЕСКИЕ ХАРАКТЕРИСТИКИ***

| Тип вентилятора | Число лопаток | Частота вращения об/мин | Число полюсов | Максимальная потребляемая мощность, кВт | Установочная мощность, кВт | Масса, кг | Цена, руб. с НДС /01.01.07г./ | | | | | | | Тип двигателя |
|---|---|---|---|---|---|---|---|---|---|---|---|---|---|---|
| | | | | | | | Т=400°С | Т=600°С | клапан | поддон | стакан | кабель | жалюзи | |
| ВКРСк6-3,55ДУ | 6 | 1350 | 4 | 0,16 | 0,18 | 40 | 27800 | 30900 | 1935 | 3020 | 7500 | 1110 | 1665 | АИР56В4 |
| ВКРСк6-3,55ДУ | | 2835 | 2 | 1,47 | 1,5 | 49 | 36140 | 40170 | | | | | | АИР80А2 |
| ВКРСк9-3,55ДУ | 9 | 1320 | 4 | 0,22 | 0,25 | 41 | 28900 | 32100 | | | | | | RA71A4 |
| ВКРСк9-3,55ДУ | | 2820 | 2 | 2,1 | 2,2 | 51 | 37570 | 41730 | | | | | | АИР80В2 |
| ВКРСк6-4ДУ | 6 | 1320 | 4 | 0,27 | 0,37 | 50 | 30000 | 33300 | 1985 | 3020 | 7500 | 1200 | 1800 | АИР63В4 |
| ВКРСк6-4ДУ | | 2835 | 2 | 2,68 | 3 | 61 | 39000 | 43290 | | | | | | АИР90L2 |
| ВКРСк9-4ДУ | 9 | 1400 | 4 | 0,46 | 0,55 | 52 | 32300 | 35900 | | | | | | А71А4 |
| ВКРСк9-ДУ | | 2845 | 2 | 3,9 | 4 | 65 | 41990 | 46670 | | | | | | АИР100S2 |
| ВКРСк6-4,5ДУ | 6 | 1400 | 4 | 0,58 | 0,75 | 56 | 34600 | 38400 | 2010 | 3020 | 7500 | 1380 | 2075 | А71В4 |
| ВКРСк6-4,5ДУ | | 2860 | 2 | 4,95 | 5,5 | 74 | 44980 | 49920 | | | | | | АИР100L2 |
| ВКРСк9-4,5ДУ | 9 | 1420 | 4 | 0,87 | 1,1 | 60 | 36000 | 40000 | | | | | | А80А4 |
| ВКРСк9-4,5ДУ | | 2895 | 2 | 7,41 | 7,5 | 95 | 46800 | 52000 | | | | | | АИР112М2 |
| ВКРСк6-5ДУ | 6 | 1420 | 4 | 1,03 | 1,1 | 62 | 37400 | 41600 | 2020 | 3020 | 7500 | 1495 | 2245 | А80А4 |
| ВКРСк9-5ДУ | 9 | 1420 | 4 | 1,48 | 1,5 | 64 | 39600 | 42200 | | | | | | А80В4 |
| ВКРСк6-5,6ДУ | 6 | 915 | 6 | 0,48 | 0,55 | 88 | 41700 | 42800 | 2400 | 3020 | 7500 | 1665 | 2500 | RA80B6 |
| ВКРСк6-5,6ДУ | | 1390 | 4 | 1,7 | 2,2 | 95 | 42700 | 43800 | | | | | | А90L4 |
| ВКРСк9-5,6ДУ | 9 | 930 | 6 | 0,73 | 0,75 | 92 | 42400 | 43800 | | | | | | АИР80А6 |
| ВКРСк9-5,6ДУ | | 1395 | 4 | 2,47 | 3 | 99 | 43100 | 44500 | | | | | | А100S4 |
| ВКРСк6-6,3ДУ | 6 | 930 | 6 | 0,91 | 1,1 | 99 | 43100 | 44800 | 2800 | 3020 | 7500 | 1725 | 2585 | А80В6 |
| ВКРСк6-6,3ДУ | | 1435 | 4 | 3,36 | 4 | 120 | 43800 | 45500 | | | | | | А100L4 |

## ВЕНТИЛЯТОРЫ ДЫМОУДАЛЕНИЯ КРЫШНЫЕ типа ВКРк-ДУ

| Тип вентилятора | Число лопа-ток | Частота вращения об/мин | Число полю-сов | Максимальная потребляемая мощность, кВт | Установо-чная мощ-ность, кВт | Мас-са, кг | Цена, руб. с НДС /01.01.07г./ | | | | | | Тип двигателя |
|---|---|---|---|---|---|---|---|---|---|---|---|---|---|
| | | | | | | | Т=400°С | Т=600°С | клапан | под-дон | стакан | кабель | жалюзи | |
| ВКРСк9-6,3ДУ | 9 | 925 | 6 | 1,3 | 1,5 | 101 | 45700 | 47700 | 2800 | 3020 | 7500 | 2585 | | A90L6 |
| ВКРСк9-6,3ДУ | | 1450 | 4 | 5,01 | 5,5 | 128 | 47100 | 49100 | | | | | | АИР112М4 |
| ВКРСк6-7,1ДУ | 6 | 950 | 6 | 1,77 | 2,2 | 117 | 48300 | 50600 | 3050 | 3020 | 7500 | 1930 | 2895 | A100L6 |
| ВКРСк6-7,1ДУ | | 1455 | 4 | 6,37 | 7,5 | 135 | 57900 | 60700 | | | | | | АИР132S4 |
| ВКРСк9-7,1ДУ | 9 | 960 | 6 | 2,64 | 3 | 124 | 51400 | 54100 | | | | | | АИР112МВ6 |
| ВКРСк9-7,1ДУ | | 1435 | 4 | 8,83 | 11 | 143 | 61600 | 64900 | | | | | | АИР132М4 |
| ВКРСк6-8ДУ | 6 | 960 | 6 | 3,32 | 4 | 226 | 54400 | 57500 | 3300 | 3740 | 10000 | 2175 | 3265 | A112МВ6 |
| ВКРСк6-8ДУ | | 1435 | 4 | 11,1 | 11* | 236 | 65300 | 68900 | | | | | | АИР132М4 |
| ВКРСк9-8ДУ | 9 | 950 | 6 | 4,65 | 5,5 | 232 | 57200 | 59600 | | | | | | АИР132S6 |
| ВКРСк9-8ДУ | | 1460 | 4 | 16,88 | 18,5 | 318 | 62700 | 65300 | | | | | | АИР160М4 |
| ВКРСк6-9ДУ | 6 | 700 | 8 | 2,32 | 3 | 240 | 60000 | 61600 | 3300 | 3740 | 10000 | 2400 | 3600 | A112МВ8 |
| ВКРСк6-9ДУ | | 960 | 6 | 5,99 | 7,5 | 248 | 63000 | 64600 | | | | | | A132М6 |
| ВКРСк6-9ДУ | | 1460 | 4 | 21,1 | 22 | 347 | 81900 | 83980 | | | | | | АИР180S4 |
| ВКРСк9-9ДУ | 9 | 710 | 8 | 3,5 | 4 | 257 | 73400 | 75300 | | | | | | АИР132S8 |
| ВКРСк9-9ДУ | | 970 | 6 | 8,92 | 11 | 312 | 80400 | 82300 | | | | | | АИР160S6 |
| ВКРСк9-9ДУ | | 1460 | 4 | 30,39 | 30* | 377 | 89400 | 91300 | | | | | | A100L4 |
| ВКРСк6-10ДУ | 6 | 710 | 8 | 4,1 | 5,5 | 290 | 86700 | 88900 | 3900 | 4390 | 11250 | 3470 | 5200 | A132М8 |
| ВКРСк6-10ДУ | | 970 | 6 | 10,46 | 11 | 338 | 104000 | 106700 | | | | | | АИР160S6 |
| ВКРСк9-10ДУ | 9 | 730 | 8 | 6,44 | 7,5 | 338 | 95200 | 99100 | | | | | | 8АИР160S8 |
| ВКРСк9-10ДУ | | 970 | 6 | 15,11 | 15* | 369 | 114300 | 118900 | | | | | | АИР160М6 |
| ВКРСк6-11,2ДУ | 6 | 730 | 8 | 7,86 | 11 | 400 | 103800 | 109300 | 3900 | 4390 | 11250 | 4150 | 6230 | АИР160М8 |
| ВКРСк6-11,2ДУ | | 970 | 6 | 18,43 | 18,5 | 410 | 124500 | 131200 | | | | | | АИР180М6 |
| ВКРСк9-11,2ДУ | 9 | 730 | 8 | 11,35 | 15 | 422 | 111600 | 118600 | | | | | | A180М8 |
| ВКРСк9-11,2ДУ | | 970 | 6 | 26,63 | 30 | 475 | 139500 | 146200 | | | | | | АИР200L6 |
| ВКРСк6-12,5ДУ | 6 | 730 | 8 | 13,61 | 15 | 672 | 119500 | 127900 | 5800 | 5060 | 12500 | 4780 | 7170 | АИР180М8 |
| ВКРСк6-12,ДУ | | 973 | 6 | 32,22 | 37 | 860 | 155350 | 166270 | | | | | | АИР225М6 |
| ВКРСк9-12,5ДУ | 9 | 730 | 8 | 19,65 | 22 | 725 | 135900 | 148500 | | | | | | АИР200L8 |
| ВКРСк9-12,5ДУ | | 980 | 6 | 45 | 45 | 965 | 176670 | 193050 | | | | | | АИР250S6 |
| ВКРСк6-14ДУ | 6 | 480 | 12 | 6,82 | 11 | 775 | 152400 | 169100 | 5800 | 5060 | 12500 | 6095 | 9145 | 5А160М12 |
| ВКРСк6-14ДУ | | 730 | 8 | 23,98 | 30 | 920 | 198120 | 219830 | | | | | | АИР225М8 |
| ВКРСк9-14ДУ | 9 | 480 | 12 | 9,85 | 11 | 775 | 167600 | 186000 | | | | | | 15А160М122 |
| ВКРСк9-14ДУ | | 735 | 8 | 35,35 | 37 | 1025 | 217880 | 241800 | | | | | | 4А250S8 |

ПРИМЕЧАНИЕ: *двигатель выбран без запаса по максимальной потребляемой вентилятором мощности (возможны временные перегрузки двигателя), что необходимо учитывать при разработке автоматики.

# ВЕНТИЛЯТОРЫ ДЫМОУДАЛЕНИЯ КРЫШНЫЕ типа ВКРк-ДУ

ВКРСк-3,55...7,1ДУ

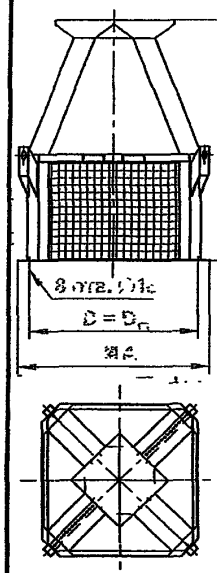


ВКРСк-8...11,2ДУ

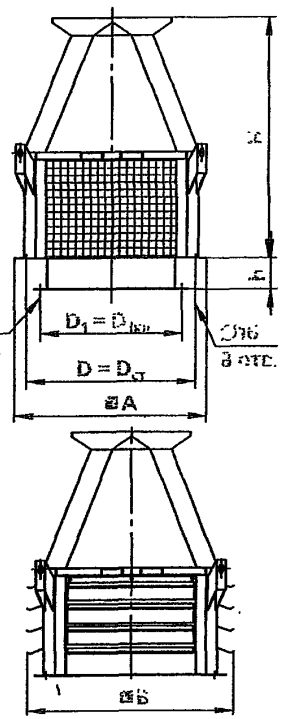


ВКРСк-12,5...14ДУ

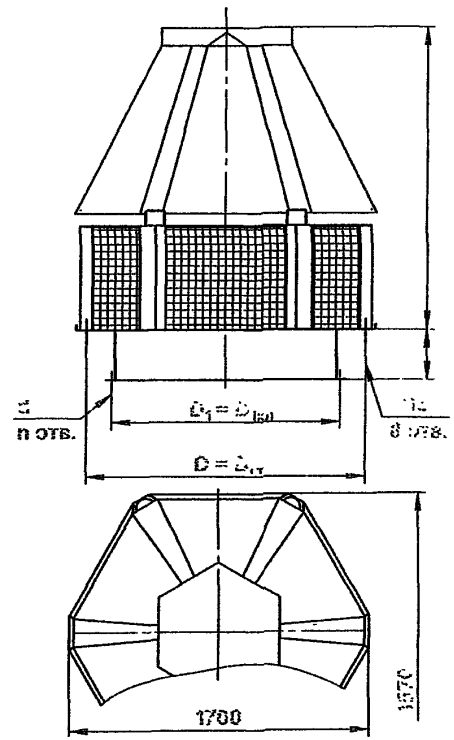


Исполнение защиты в виде жалюзи

Области аэродинамических характеристик

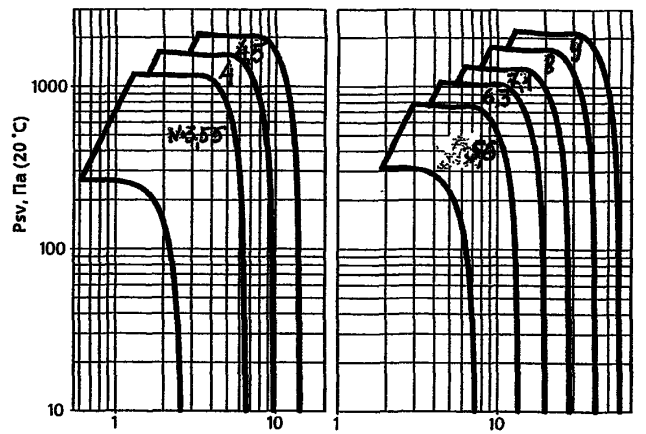


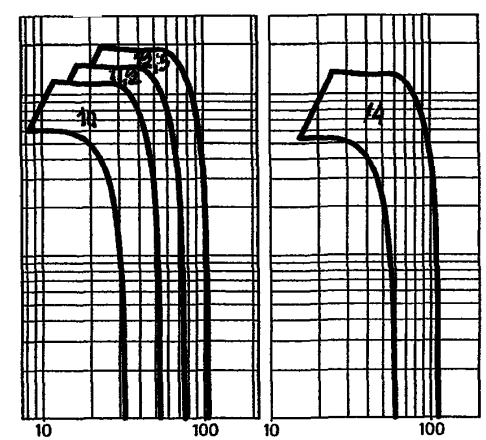


| Номер вентилятора | Размеры, мм | | | | | | | n |
|---|---|---|---|---|---|---|---|---|
| | A | B | D | $D_1$ | H | h | d | |
| 3,55 | 495 | 575 | 445 | – | 640 | – | – | – |
| 4 | 640 | 720 | 595 | – | 765 | – | – | – |
| 4,5 | 640 | 720 | 595 | – | 795 | – | – | – |
| 5 | 640 | 760 | 595 | – | 820 | – | – | – |
| 5,6 | 880 | 950 | 772 | – | 1085 | – | – | – |
| 6,3 | 880 | 950 | 772 | – | 1125 | – | – | – |
| 7,1 | 880 | 950 | 772 | – | 1180 | – | – | – |
| 8 | 1050 | 1140 | 1072 | 830 | 1195 | 110 | 10 | 12 |
| 9 | 1050 | 1140 | 1072 | 830 | 1200 | 170 | 10 | 12 |
| 10 | 1350 | 1360 | 1272 | 1040 | 1265 | 215 | 10 | 16 |
| 11,2 | 1350 | 1360 | 1272 | 1040 | 1280 | 240 | 10 | 16 |
| 12,5 | – | – | 1522 | 1295 | 1715 | 190 | 14 | 18 |
| 14 | – | – | 1522 | 1295 | 1715 | 280 | 14 | 18 |

# ВЕНТИЛЯТОРЫ ДЫМОУДАЛЕНИЯ КРЫШНЫЕ типа ВКРС$_к$ДУ

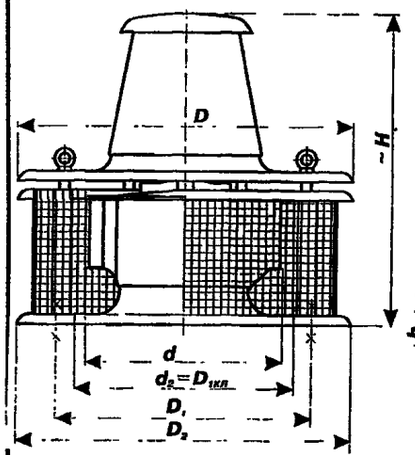


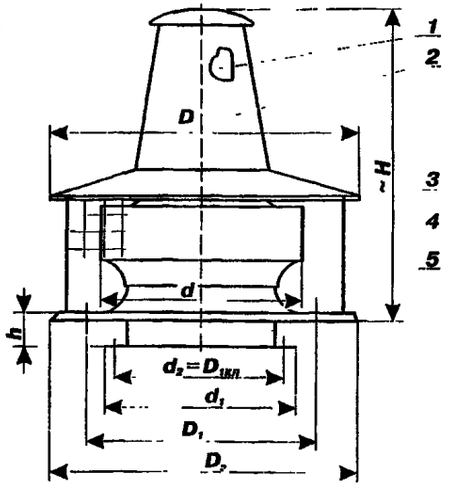


1. Двигатель;
2. Колпак;
3. Рабочее колесо;
4. Станина;
5. Обечайка с фланцем для крепления клапана

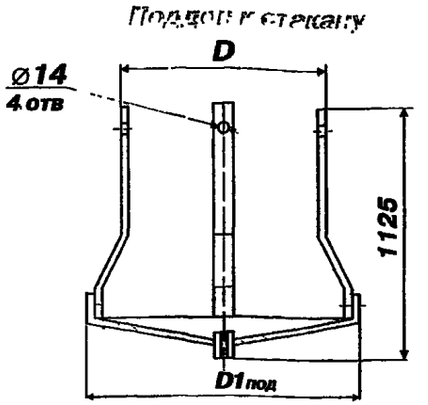


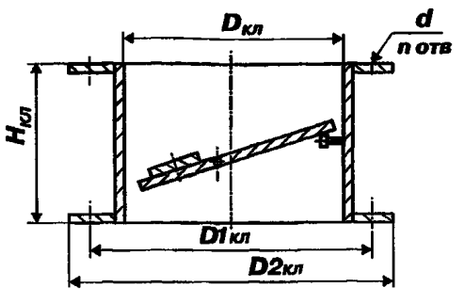


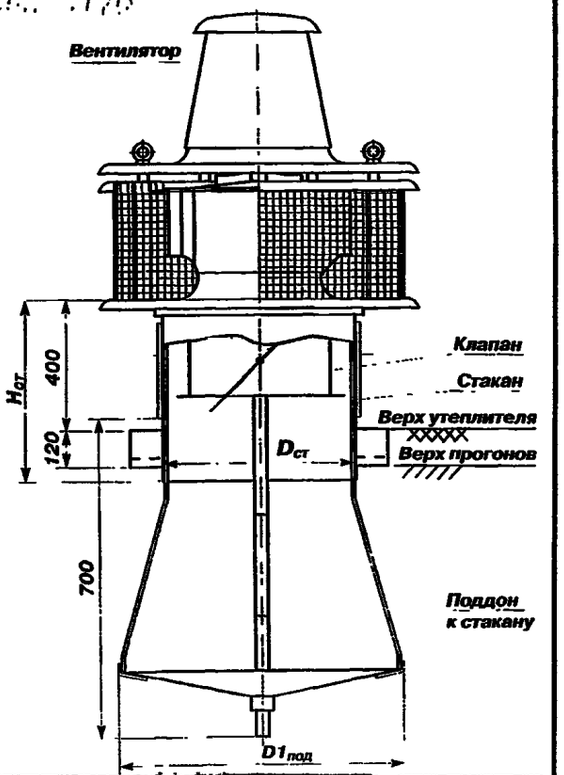


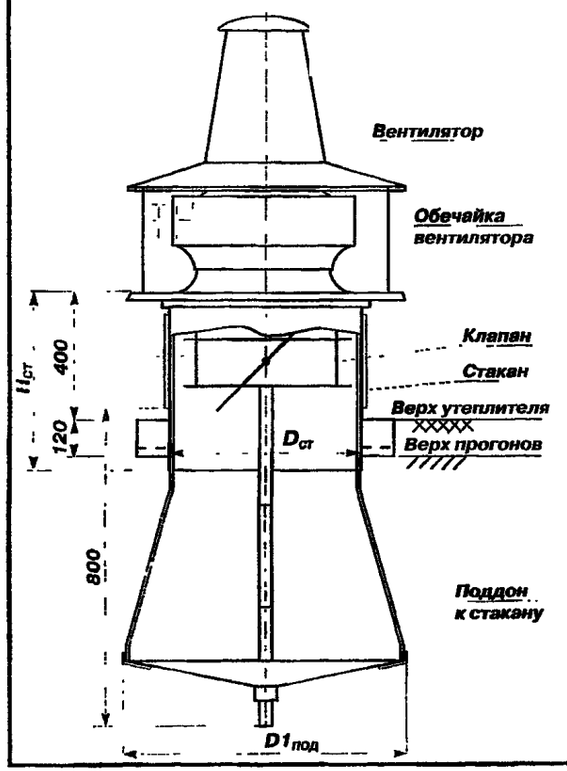


| | Индекс | Dст, мм | Нст, мм | Масса,кг | Индекс | Dкл, мм | D1кл, мм | D2кл, мм | Нкл, мм | d, мм | n, шт | Масса,кг | Индекс | Dпод, мм | D1под, мм | Масса,кг |
|---|---|---|---|---|---|---|---|---|---|---|---|---|---|---|---|---|
| ВКРС$_к$-3,55 ДУ | | | | | К-00 | 355 | 385 | 415 | | | 6 | 6 | | | | |
| ВКРС$_к$-4 ДУ | | | | | К-01 | 400 | 430 | 460 | 250 | | | 7 | | | | |
| ВКРС$_к$-5 ДУ | С-2 | 720 | 600 | 85 | К-02 | 500 | 530 | 560 | | 7 | | 9 | П-00 | 700 | 990 | 22 |
| ВКРС$_к$-5,6 ДУ | | | | | К-03 | 560 | 590 | 620 | 300 | | 8 | 11 | | | | |
| ВКРС$_к$-6,3 ДУ | | | | | К-04 | 630 | 660 | 690 | | | | 13 | | | | |
| ВКРС$_к$-7,1 ДУ | | | | | | | | | | | | | | | | |
| ВКРС$_к$-8 ДУ | С-3 | 1020 | 630 | 117 | К-05 | 800 | 830 | 860 | 400 | | 12 | 15 | П-01 | 1000 | 1160 | 26 |
| ВКРС$_к$-9 ДУ | | | | | | | | | | 10 | | | | | | |
| ВКРС$_к$-10 ДУ | С-4 | 1220 | | 150 | К-06 | 1000 | 1040 | 1080 | | | 16 | 20 | П-02 | 1200 | 1360 | 30 |
| ВКРС$_к$-11,2 ДУ | | | 700 | | | | | | | | | | | | | |
| ВКРС$_к$-12,5 ДУ | С-5 | 1410 | | 172 | К-07 | 1250 | 1290 | 1330 | 475 | 12 | 18 | 27 | П-03 | 1400 | 1610 | 41 |
| ВКРС$_к$-14 ДУ | | | | | | | | | | | | | | | | |

## 2. ВЕНТИЛЯТОРЫ КРЫШНЫЕ.

***КРЫШНЫМИ НАЗЫВАЮТСЯ ВЕНТИЛЯТОРЫ, КОНСТРУКТИВНО ПРИСПОСОБЛЕННЫЕ ДЛЯ УСТАНОВКИ НА КРЫШЕ.***

*Крышные вентиляторы могут быть* ***РАДИАЛЬНЫМИ и ОСЕВЫМИ.***

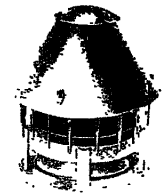

Вентиляторы крышные предназначены для перемещения воздуха и других газовоздушных смесей, агрессивность которых по отношению к углеродисты сталям обыкновенного качества не выше агрессивности воздуха, имеющих температуру не выше + $60^0$*С*, *запыленностью* не более ***100мг/м$^3$***, не содержащего липких веществ и волокнистых материалов.

Для децентрализованных установок общеобменной вытяжной вентиляции без сети воздуховодов могут применять ся ***к радиальные,*** так и ***осевые крышные вентиляторы,*** *обеспечивающие заданную производительность* ***(при статическом давлении $P_{SV}$=0).***

Для установок с сетью воздуховодов (в том числе и для систем местных отсосов), могут применяться вентиляторы, создающие статическое давление, превышающее гидравлическое сопротивление сети.

Воздух, удаляемый крышными вентиляторами, выбрасывается непосредственно в атмосферу и динамический напор, создаваемый вентиляторами, не может быть использован, поэтому аэродинамические характеристики крышных вентиляторов, как правило, строятся в координатах ***Q-$P_{SV}$*** (***ПРОИЗВОДИТЕЛЬНОСТЬ - СТАТИЧЕСКОЕ ДАВЛЕНИЕ***).

АЭРОДИНАМИЧЕСКИЕ ХАРАКТЕРИСТИКИ ПРИВОДЯТСЯ ДЛЯ СТАНДАРТНЫХ УСЛОВИЙ И СООТВЕТСТВУЮТ РАБОТЕ ВЕНТИЛЯТОРА НА ВОЗДУХЕ С ПАРАМЕТРАМИ: ТЕМПЕРАТУРА ***t=20$^0$C***; ОТНОСИТЕЛЬНАЯ ВЛАЖНОСТЬ - ***50%***; ПЛОТНОСТЬ – ***1,2 кг/м$^3$***; БАРОМЕТРИЧЕСКОЕ ДАВЛЕНИЕ ***-760 ММ.РТ.СТ.***

В зависимости от назначения крышные вентиляторы подразделяются:

на ***вытяжные и приточные***. /Отечественная промышленность в настоящее время выпускает только **вытяжные крышные вентиляторы**/.

По направлению потока газа на выходе из рабочего колеса крышные вентиляторы подразделяются **радиальные и осевые**.

По характеру перемещаемой среды крышные вентиляторы делятся на: **вентиляторы общего назначения, коррозионностойкие и взрывозащищенные.**

Воздух, удаляемый крышными вентиляторами, выбрасывается непосредственно в атмосферу.

Содержание пыли в воздухе, удаляемом - ***радиальными крышными вентиляторами, не должно превышать 100 мг/м$^3$***, - ***осевыми 10 мг/м$^3$*** (так как двигатель расположен в потоке удаляемого воздуха)

В районах с большими снеговыми покровами предпочтительней применение ***осевых вентиляторов,*** так как у них выходное отверстие расположено выше, чем у радиальных вентиляторов.

Если удаляемый воздух требуется направлять струей вверх, следует использовать ***осевые крышные вентиляторы***. В этом случае по требованию заказчика вентилятор может поставляться без зонта.

**Установочная мощность двигателя в кВт, определяется по формуле $N_y$=N $K_1$, где $K_1$ – коэффициент запаса мощности,** см. таблицу:

| Мощность на валу двигателя, кВт | Коэффиц. запаса мощности, $K_1$, вентиляторов | | Мощность на валу двигателя, кВт | Коэффиц. запаса мощности, $K_1$, вентиляторов | |
|---|---|---|---|---|---|
| | радиальных | осевых | | радиальных | осевых |
| **до 0,5** | **1,5** | **1,2** | **свыше 2 до 5** | **1,15** | **1,05** |
| **свыше 0,5 до 1** | **1,3** | **1,15** | **свыше 5** | **1,1** | |
| **свыше 1 до 2** | **1,2** | **1,1** | | | |

***Для двигателей, устанавливаемых в помещениях с температурой + 45$^0$C, УСТАНОВОЧНАЯ МОЩНОСТЬ двигателя следует увеличить на 7%, а в помещениях с внутренней температурой до +50$^0$C на 14.%***

Температура воздуха, перемещаемого *крышным радиальными вентиляторами общего назначения, не должна превышать* ***+ 50$^0$C,*** *крышным осевыми вентиляторами* ***+40$^0$C.***

Вентиляторы предназначены для работы в странах: с умеренным (У) и тропическим *(Т) климатом категории размещения* ***1*** *по ГОСТ 15150.* ***Температура окружающей среды от минус 40$^0$C до плюс 40$^0$C (У) и (до плюс 45$^0$C для вентиляторов тропического исполнения).***

## 2.1. ВЕНТИЛЯТОРЫ КРЫШНЫЕ РАДИАЛЬНЫЕ.
## 2.1.1. ВЕНТИЛЯТОРЫ типа ВКР, ВКР 70-39

**ВЕНТИЛЯТОРЫ КРЫШНЫЕ РАДИАЛЬНЫЕ типа ВКР, ВКР 70-39** предназначены для перемещения воздуха и других газовоздушных смесей, агрессивность которых по отношению к углеродисты сталям обыкновенного качества не выше агрессивности воздуха, имеющих температуру не выше ***плюс 50°С***, ***запыленностью*** не более ***100мг/м³***, не содержащего липких веществ и волокнистых материалов.

Вентиляторы применяются в системах вытяжной вентиляции производственных, общественных и жилых зданий, а также для других санитарно-технических целей. Устанавливаются на кровле (как правило, без сети воздуховодов).

Среднее квадратическое значение виброскорости внешних источников вибрации в местах установки вентиляторов не должно превышать ***2 мм/с.***

***Вентиляторы крышные радиальные сертифицированы.***

| **ОБЩИЕ СВЕДЕНИЯ**: - низкого давления,<br>- одностороннего всасывания,<br>- назад загнутые лопатки,<br>- количество лопаток - **12** | **УСЛОВИЯ ЭКСПЛУАТАЦИИ**: - температура окружающей среды **от минус 40°С до плюс 40°С** (до **плюс 45°С** для вентиляторов тропического исполнения);<br>- умеренный и тропический климат;<br>- **1-я** категория размещения. |
|---|---|

**КОНСТРУКТИВНОЕ ИСПОЛНЕНИЕ /№ 4; 5; 6,3; 8 – испл. – 1, а №12,5 – испл. - 5/**

| ТУ ВЕНТИЛЯТОРА ВКР, номер вентилятора | ВАРИАНТЫ ИЗГОТОВЛЕНИЯ | Примечание |
|---|---|---|
| ***ЗАВОД-ИЗГОТОВИТЕЛЬ: ООО КОНЦЕРН «МЕДВЕДЬ» производственный участок №7, г. КОСТРОМА*** | | |
| ВКР - ТУ 4861-007-32509656-2004 /№ 3,15; 4; 5; 6,3; 8; 12,5/ | общего назначения из углеродистой стали;<br>взрывозащищенные из разнородных металлов (В) | Аналог вентиляторов ВКРМ |
| ***ЗАВОД–ИЗГОТОВИТЕЛЬ: ЗАО «КРЮКОВСКИЙ ВЕНТИЛЯТОРНЫЙ ЗАВОД», г. ЧЕХОВ*** | | |
| ВКР - ТУ 4861-014-00270366-97 /№ 4; 5; 6,3; 8; 12,5/ | общего назначения из углеродистой стали (С);<br>коррозионно-стойкие из нержавеющей стали (К1) | Вентиляторы могут эксплуатироваться в сейсмически опасных зонах. |
| ВКР - ТУ 4861-021-00239706-99 /№ 4; 5; 6,3; 8; 12,5/ | взрывозащищенные из разнородных металлов (Р1);<br>взрывозащищенные коррозионно-стойкие из нержавеющей стали (РК1);<br>взрывозащищенные из алюминиевых сплавов (К3) | |
| ***ЗАВОД–ИЗГОТОВИТЕЛЬ: ООО НОВОСИБИРСКИЙ ЭНЕРГОМАШИНОСТРОИТЕЛЬНЫЙ ЗАВОД «ТАЙРА» /ООО НЭМЗ «ТАЙРА»/, г. НОВОСИБИРСК*** | | |
| ВКР - ГОСТ 24814-81 /№ 4; 5; 6,3; 8; 12,5/ | общего назначения из углеродистой и оцинкованной стали | По желанию заказчика может комплектоваться клапаном и поддоном |
| ***ЗАВОД-ИЗГОТОВИТЕЛЬ: ОАО НИЖНЕТУРИНСКИЙ МАЦИНОСТРОИТЕЛЬНЫЙ ЗАВОД «ВЕНТА», г. НИЖНЯЯ ТУРА*** | | |
| ВКР - ТУ 4861-015-12287277-95 /№ 4; 5; 6,3; 8/ | общего назначения из углеродистой стали | По желанию заказчика может комплектоваться клапаном и поддоном |
| ***ЗАВОД-ИЗГОТОВИТЕЛЬ: ГП УЧРЕЖДЕНИЯ УЮ 400/5, г. ДОНСКОЙ*** | | |
| ВКР 70-39- ТУ 4861-017-02494733-99 /№ 4; 5; 6,3; № 8; 12,5/ | общего назначения из углеродистой стали | |

***АКУСТИЧЕСКИЕ ХАРАКТЕРИСТИКИ:***

| Тип вентилятора | n, об/мин | Активные уровни звуковой мощности, дБ вполосах среднегеометрических частот, Гц, не более | | | | | | | | Суммарный уровень звуковой мощности, дБ |
|---|---|---|---|---|---|---|---|---|---|---|
| | | 63 | 125 | 250 | 500 | 1000 | 2000 | 4000 | 8000 | |
| ВКР 4 | 920 | 76 | 81 | 83 | 81 | 79 | 75 | 66 | 54 | 88 |
| ВКР 5 | 920 | 80 | 85 | 87 | 85 | 82 | 78 | 70 | 58 | 92 |
| ВКР 6,3 | 950 | 87 | 92 | 94 | 92 | 90 | 85 | 77 | 65 | 99 |
| ВКР 8 | 700 | 96 | 91 | 39 | 90 | 87 | 82 | 73 | 64 | 96 |
| ВКР 12,5 | 395 | 97 | 92 | 90 | 91 | 88 | 83 | 74 | 65 | 97 |

# ВЕНТИЛЯТОРЫ типа ВКР, ВКР 70-39

***ТЕХНИЧЕСКИЕ ХАРАКТЕРИСТИКИ:***

| Тип вентилятора | ТУ, ГОСТ | Завод-изготовитель | D/ $D_{ном}$ | Электродвигатель | | | Производительность, тыс. $м^3/ч$ | Полное давление, Па | Масса, кг | Цена, руб с НДС /01.01.07г/ |
|---|---|---|---|---|---|---|---|---|---|---|
| | | | | Тип | мощн., кВт | Частота вращения, об/мин | | | | |
| ВКР 3,15 | ТУ 4861-007-32509656-2004 | ООО КОНЦЕРН «МЕДВЕДЬ» г. Кострома | 100 | АИР63А6 | 0,18 | 1000 | 0,7-1,4 | 110 | 31 | 8346 ст. 24406 нер. ст. |
| ВКР 4 | ТУ 4861-007-32509656-2004 | ООО КОНЦЕРН «МЕДВЕДЬ» г. Кострома | | АИР71В6 | 0,55 | | 1,0-3,2 | 160 | 60 | 10010 ст. 27985 нер. ст. |
| ВКР 4 | ТУ 4861-015-12287277-95 | ОАО «ВЕНТА», г. Нижняя Тура | | АИР71А6 | 0,37 | 920 | 2,71 | 160 | 66,4 | 13 806 |
| ВКР 4.1С-01 ВКР 4.1К1-01 | ТУ 4861-014-00270366-97 | ЗАО «Крюковский вентиляторный завод», г. Чехов | | | | | 3,99 | 167 | 48 | 9 195 12 817* |
| ВКР 70-39-4 | ТУ 4861-017-02494733-99 | Учреждение УЮ-400/5, г. Донской | | | | | 3,85 | 165 | 58,8 | 7 000 |
| ВКР 5 | ТУ 4861-007-32509656-2004 | ООО КОНЦЕРН «МЕДВЕДЬ» г. Кострома | | АИР80А6 | 0,75 | 1000 | 1,5-5,3 | 250 | 75 | 11800 ст. 35617 нер. ст |
| | | | | АИР80В6 | 1,1 | | | | | 12091 ст. 35815 нер. ст |
| ВКР 5 | ТУ 4861-015-12287277-95 | ОАО «ВЕНТА», г. Нижняя Тура | | АИР80А6 | 0,75 | 920 | 6,18 | 262 | 75,5 | 15 812 |
| ВКР 5.1С-01 ВКР 5.1К1-01 | ТУ 4861-014-00270366-97 | ЗАО «Крюковский вентиляторный завод»; г. Чехов | | | | | 7,88 | 266 | 75,9 | 11 432 16 085* |
| ВКР 70-39-5 | ТУ 4861-017-02494733-99 | Учреждение УЮ-400/5, г. Донской | | | | | 7,89 | 268 | 78,1 | 8 000 |
| ВКР 6,3 | ТУ 4861-015-12287277-95 | ОАО «ВЕНТА», г. Нижняя Тура | | АИР100L6 | 2,2 | 950 | 11,12 | 413 | 94,5 | 20 650 |
| ВКР 6,3.1С-01 ВКР 6,3.1К1-01 | ТУ 4861-014-00270366-97 | ЗАО «Крюковский вентиляторный завод», г. Чехов | | | | | 16,5 | 466 | 125 | 16 775 22 351* |
| ВКР 6,3 | ТУ 4861-007-32509656-2004 | ООО КОНЦЕРН «МЕДВЕДЬ» г. Кострома | | | | | 3,0-10,88 | 430 | 118 | 17491 ст. 57242 нер. ст. |
| ВКР 70-39-6,3 | ТУ 4861-017-02494733-99 | Учреждение УЮ-400/5, г. Донской | | | | 920 | 16,5 | 460 | 115,8 | 15 000 |
| ВКР 8 | ТУ 4861-015-12287277-95 | ОАО «ВЕНТА», г. Нижняя Тура | | АИР112МВ8 | 3,0 | 700 | 20,3 | 335 | 179 | 36 580 |
| ВКР 8.1С-01 ВКР 8.1К1-01 | ТУ 4861-014-00270366-97 | ЗАО «Крюковский вентиляторный завод», г. Чехов | | АИР112МА8 | 2,2 | | 20,3 | 335 | 186 | 23 235 29 729* |
| ВКР 8 | ТУ 4861-007-32509656-2004 | ООО КОНЦЕРН «МЕДВЕДЬ» г. Кострома | | АИР112МВ8 | 3,0 | 750 | 4,0-15,6 | 430 | 210 | 25519 ст. 89043 нер. ст. |
| ВКР 70-39-8 | ТУ 4861-017-02494733-99 | Учреждение УЮ-400/5, г. Донской | | | | 700 | 20,2 | 370 | 299 | 17 600 |

* - ЦЕНА ВКР С КЛАПАНОМ И ПОДДОНОМ

# ВЕНТИЛЯТОРЫ типа ВКР, ВКР 70-39

***ТЕХНИЧЕСКИЕ ХАРАКТЕРИСТИКИ:***

| Тип вентилятора | ТУ, ГОСТ | Завод-изготовитель | D/ $D_{ном}$ | Электродвигатель | | | Производительность, тыс. $м^3/ч$ | Полное давление, Па | Масса, кг | Цена, руб с НДС /01.01.07г/ |
|---|---|---|---|---|---|---|---|---|---|---|
| | | | | Тип | мощн., кВт | Частота вращения, об/мин | | | | |
| ВКР 70-39-12,5 | ТУ 4861-017-02494733-99 | Учреждение УЮ-400/5, г. Донской | 100 | АИР112МВ6 | 4,0 | 395 | 43,7 | 285 | 608 | 45 000 |
| ВКР 12,5 | ТУ 4861-007-32509656-2004 | ООО КОНЦЕРН «МЕДВЕДЬ» г. Кострома | | | | | 20,5-49,0 | 350 | 622 | 68321 ст. |
| ВКР 12,5.1С-01 ВКР 12,5.1К1-01 | ТУ 4861-014-00270366-97 | ЗАО «Крюковский вентиляторный завод», г. Чехов | | | | | 43,7 | 260 | 655 | 62 127 77 044* |

***Вентиляторы крышные радиальные взрывозащищенные***

| | | | | | | | | | | |
|---|---|---|---|---|---|---|---|---|---|---|
| ВКР 4.1Р-01 ВКР 4.1РК1-01 ВКР 4.1К3-01 | ТУ 4861-021-00270366-99 | ЗАО «Крюковский вентиляторный завод», г. Чехов | 100 | АИМ71А6 | 0,37 | 920 | 3,99 | 167 | 49 | 11 183 |
| ВКР 4В | ТУ 4861-007-32509656-2004 | ООО КОНЦЕРН «МЕДВЕДЬ» г. Кострома | | АИР71В6 | 0,55 | 1000 | 1,0-3,2 | 160 | 60 | 31801 нер. ст 10940 разнор. |
| | | | | АИР71А6 | 0,37 | | | | | 31801 нер. ст 10431 разнор. |
| ВКР 5.1Р-01 ВКР 5.1РК1-01 ВКР 5.1К3-01 | ТУ 4861-021-00270366-99 | ЗАО «Крюковский вентиляторный завод», г. Чехов | | АИМ80А6 | 0,75 | 920 | 7,88 | 266 | 75 | 13 668 |
| ВКР 5В | ТУ 4861-007-32509656-2004 | ООО КОНЦЕРН «МЕДВЕДЬ» г. Кострома | | АИР80А6 | 0,75 | 1000 | 1,5-5,3 | 250 | 75 | 38355 нер. ст 12572 разнор.. |
| | | | | АИР80В6 | 1,1 | | | | | |
| ВКР 6.3Р-01 ВКР 6.3РК1-01 ВКР 6.3К3-01 | ТУ 4861-021-00270366-99 | ЗАО «Крюковский вентиляторный завод», г. Чехов | | АИМ100L6 | 2,2 | 950 | 16,5 | 466 | 150 | 20 503 |
| ВКР 6,3В | ТУ 4861-007-32509656-2004 | ООО КОНЦЕРН «МЕДВЕДЬ» г. Кострома | | | | | 3,0-10,88 | 430 | 118 | 66146 нер. ст 20098 разнор.. |
| ВКР 8.1Р-01 ВКР 8.1РК1-01 ВКР 8.1К3-01 | ТУ 4861-021-00270366-99 | ЗАО «Крюковский вентиляторный завод», г. Чехов | | АИМ112МА8 | 2,2 | 700 | 20,3 | 335 | 215 | 33 921 |
| ВКР 8В | ТУ 4861-007-32509656-2004 | ООО КОНЦЕРН «МЕДВЕДЬ» г. Кострома | | АИР112МВ8 | 3,0 | 750 | 4,0-15,6 | 430 | 210 | 100491 нер. ст 27222 разнор.. |

Цена на комплектующие к вентиляторам ВКР
ООО КОНЦЕРН «МЕДВЕДЬ» г. Кострома /руб. с НДС - 2007г./

| № вентилятора | Поддон | Клапан | Стакан |
|---|---|---|---|
| ВКР 3,15 | 3388 | 2171 | 8415 |
| ВКР 4 | | 2228 | 8415 |
| ВКР 5 | | 2266 | 8527 |
| ВКР 6,3 | | 3142 | |
| ВКР 8 | 4197 | 3703 | 11220 |
| ВКР 12,5 | 5677 | 6508 | 14025 |

Цена на комплектующие к вентиляторам ВКР
ОАО «ВЕНТА», г. Нижняя Тура /руб. с НДС – 2007г./

| № вентилятора | Клапан | | Поддон |
|---|---|---|---|
| ВКР 4 | КО-4 | 2950 | 3540 |
| ВКР 5 | КО-5 | 3068 | |
| ВКР 6,3 | КО-6,3 | 3363 | 3658 |
| ВКР 8 | КО-8 | 3776 | 4366 |

Концерн Медведь 2007

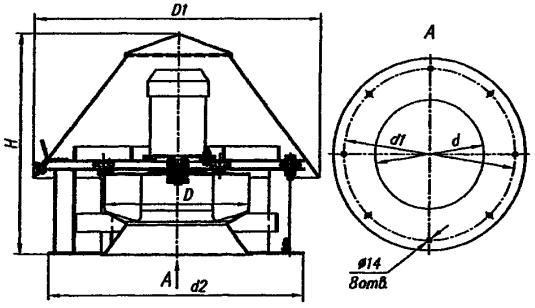


Вентиляторы крышные ВКР №3,15-8.

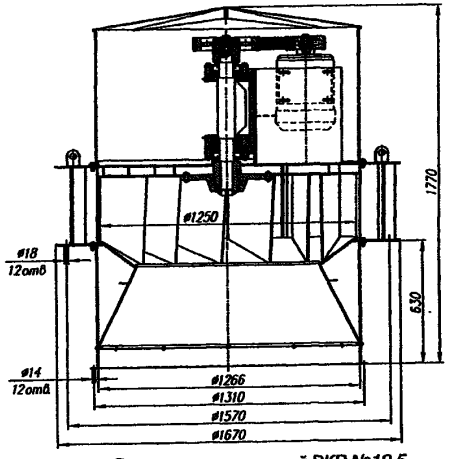


Вентилятор крышный ВКР №12,5.

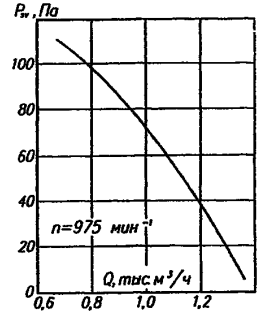


ВКР №3,15

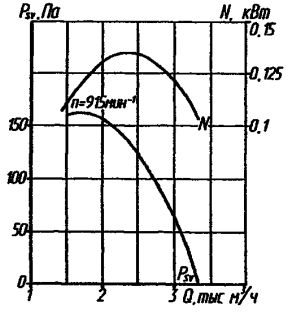


ВКР №4

| № вентилятора | D | D1 | H | d | d1 | d2 |
|---|---|---|---|---|---|---|
| ВКР-3,15 | 315 | 627 | 480 | 317 | 500 | 560 |
| ВКР-4 | 400 | 660 | 620 | 400 | 772 | 860 |
| ВКР-5 | 500 | 795 | 735 | 500 | 772 | 860 |
| ВКР-6,3 | 630 | 920 | 860 | 630 | 772 | 860 |
| ВКР-8 | 800 | 1130 | 1110 | 800 | 951 | 1072 |

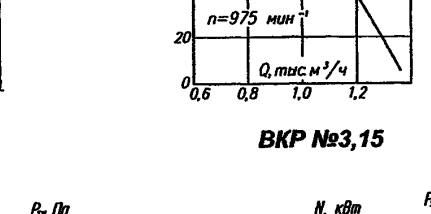


ВКР №5




ВКР №6,3

## КЛАПАНЫ И ПОДДОНЫ ДЛЯ ВЕНТИЛЯТОРОВ ВКР

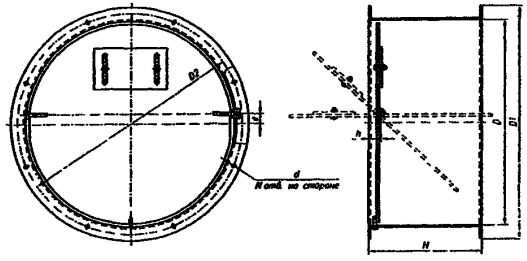


| № вентилятора | D | D1 | D2 | d | H | h | e | N |
|---|---|---|---|---|---|---|---|---|
| ВКР-3,15 | 405 | 460 | 430 | 10 | 200 | 20 | 20 | 8 |
| ВКР-4 | 510 | 560 | 535 | 10 | 200 | 20 | 30 | 8 |
| ВКР-5 | 640 | 690 | 660 | 10 | 330 | 60 | 45 | 8 |
| ВКР-8 | 820 | 880 | 850 | 10 | 330 | 60 | 55 | 8 |
| ВКР-12,5 | 1266 | 1345 | 1310 | 14 | 500 | 60 | 65 | 12 |

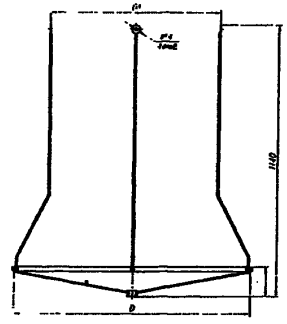


Поддон для ВКР.

Габаритные и присоединительные размеры поддонов для ВКР.

| № вентилятора | D | D1 | h |
|---|---|---|---|
| ВКР-5 | 990 | 720 | 120 |
| ВКР-6,3 | 990 | 720 | 120 |
| ВКР-8 | 990 | 720 | 120 |
| ВКР-10 | 1160 | 1020 | 140 |
| ВКР-12,5 | 1610 | 1410 | 175 |

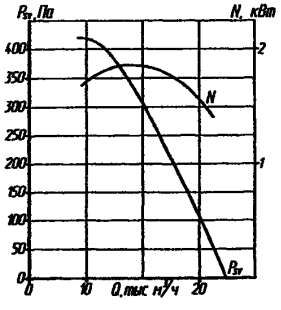


ВКР №8

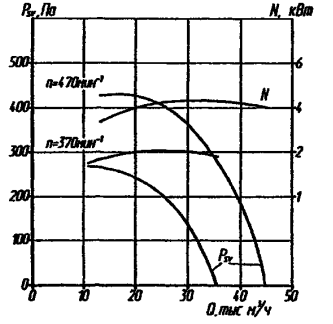


ВКР №12,5

## ВКР №4 ÷ №8

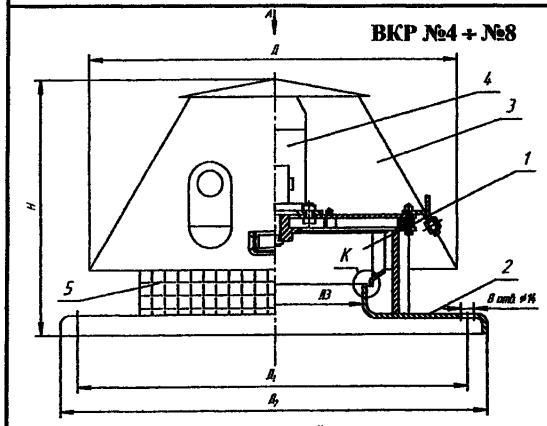


## ВКР 8

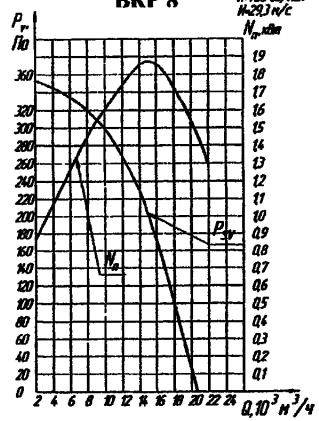


## ВКР №12,5

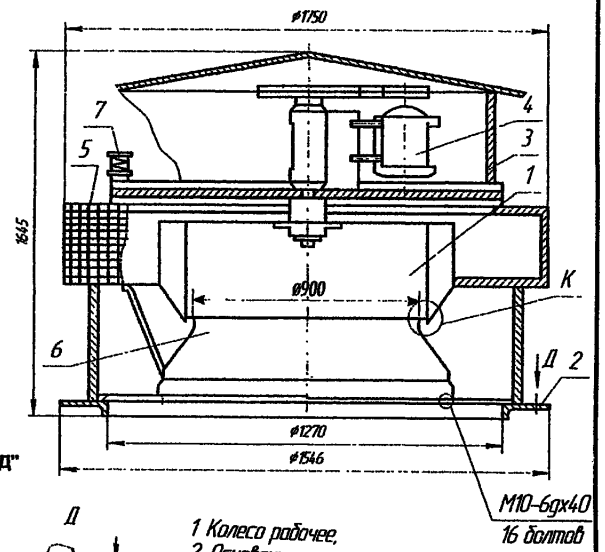


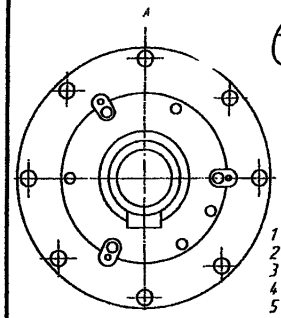


| Обозначение вентилятора | Д | Н | Д1 | Д2 | d | d1 | Д3 |
|---|---|---|---|---|---|---|---|
| ВКР 4,1 | 600 | 493 | 772 | 830 | 2 +0,1 | 4 +0,8 | 282 |
| ВКР 5,1 | 728 | 646 | | | 2,5 +0,1 | 5 +0,8 | 354 |
| ВКР 6,31 | 944 | 731 | | | 3,15 +0,1 | 6,3 +0,8 | 448 |
| ВКР 8,1 | 1072 | 825 | 1072 | 1120 | 4 +0,1 | 8 +0,9 | 570 |

ЗАО "КРЮКОВСКИЙ ВЕНТИЛЯТОРНЫЙ ЗАВОД"

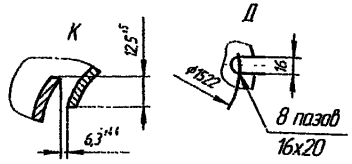


1 Колесо рабочее,
2. Основание;
3. Колпак,
4. Электродвигатель,
5 Ограждение;
6. Коллектор;
7. Виброизоляторы

1 Колесо рабочее,
2 Основание,
3 Колпак,
4 Электродвигатель,
5 Ограждение

## ВКР 4

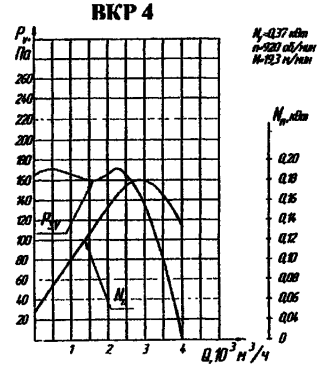


## ВКР 5

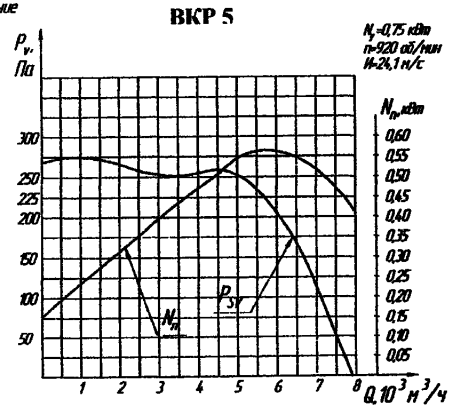


## ВКР 6.3

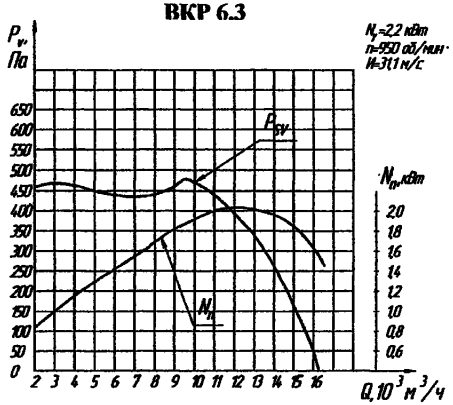


## ВКР 12.5

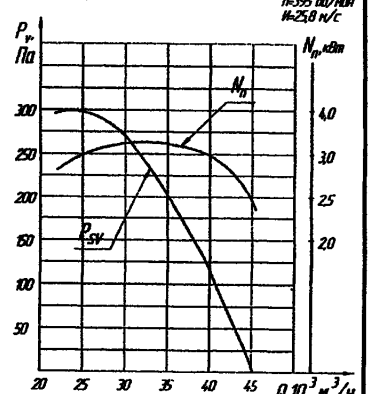

**ЗАВОД-ИЗГОТОВИТЕЛЬ: ЗАО «АЭРОМАШ», г. СТЕРЛИТАМАК**

**ТУ 4861-016-04614058-2005 КОД по ОКП 48 6100 КОНСТРУКТИВНОЕ ИСПОЛНЕНИЕ I**

**Варианты изготовления: общего назначения из углеродистой стали; коррозионно-стойкие из нержавеющей стали (К); взрывозащищенные из разнородных металлов (РВ); взрывозащищенные из алюминиевых сплавов (И)**

***ТЕХНИЧЕСКИЕ ХАРАКТЕРИСТИКИ***

| Тип вентилятора | Электродвигатель | | | Производительность, тыс. м³/ч | Давление, Па | Масса, кг (б/элек) | Габаритные и присоединительные размеры, мм | | | | | | | | | | Цена, руб. с НДС /01.01.07г./ | |
|---|---|---|---|---|---|---|---|---|---|---|---|---|---|---|---|---|---|---|
| | тип | мощн., кВт | частота вращения, об/мин | | | | D | $D_1$ | $D_2$ | $D_3$ | $H_{max}$ | H | C | a, e | b | n | углер. ст кор.(К) | Взр. (ВР) алюм. сп. (И) |
| ВКР-4 | АИР80А6 | 0,75 | 935 | 1,6-3,5 | 190-0 | 82 | 400 | 410 | 772 | 850 | 680 | 350 | - | 2-4 | 14 | 4 | 8707 | 9641/22188 |
| ВКР-5 | АИР80В6 | 1,1 | | 3,1-7,0 | 250-0 | 96 | 500 | 510 | | | 720 | 400 | | 2,5-5 | | | 10766/20447 | 10537/26330 |
| ВКР-6,3 | АИР100L6 | 2,2 | 950 | 5,0-13,0 | 420-0 | 135 | 630 | 645 | | | 900 | 480 | | 3,2-6,3 | | | 12754 | 13353/28173 |
| ВКР-8 | АИР112МВ6 | 4,0 | | 4,0-15,6 | 790-0 | 210 | 800 | 815 | 1072 | 1220 | 1180 | 620 | 100 | 4-8 | | 8 | 20275 | 16812/38883 |

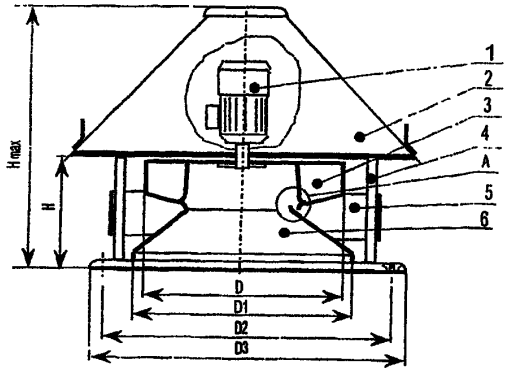


двигатель; 2.Колпак защитный; 3.Рабочее колесо; 4.Рама; 5.Защитный кожух; 6.Диффузор

Расположение отверстий для крепления вентиляторов

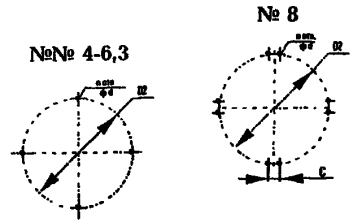


| Размеры, мм. | Вентилятор | | | |
|---|---|---|---|---|
| | N 4 | N 5 | N 6,3 | N 8 |
| D | 400 | 500 | 630 | 800 |
| D 1 | 410 | 510 | 645 | 815 |
| D 2 | 772 | 772 | 772 | 1072 |
| D 3 | 850 | 850 | 850 | 1220 |
| H max | 680 | 720 | 900 | 1180 |
| H | 350 | 400 | 480 | 620 |
| C | - | - | - | 100 |
| a | 2-4 | 2,5-5 | 3,2-6,3 | 4-8 |
| e | 2-4 | 2,5-5 | 3,2-6,3 | 4-8 |
| d | 14 | 14 | 14 | 14 |
| n | 4 | 4 | 4 | 8 |

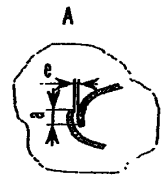


1 - ВКР № 4
2 - ВКР № 5
3 - ВКР № 6,3
4 - ВКР № 8

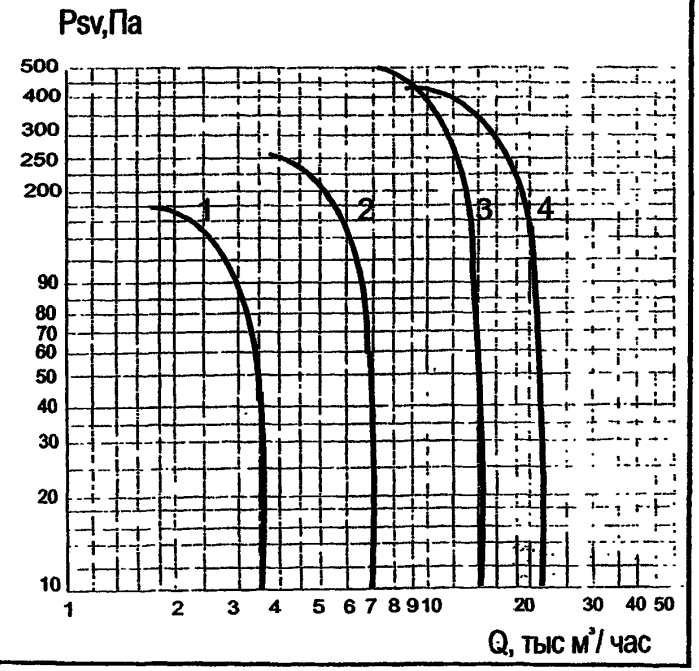

## 2.1.2. ВЕНТИЛЯТОРЫ типа ВКРС

**ВЕНТИЛЯТОРЫ КРЫШНЫЕ РАДИАЛЬНЫЕ С ВЫХОДОМ ПОТОКА В СТОРОНЫ типа ВКРС** применяются в системах вытяжной вентиляции производственных, общественных и жилых зданий, а также для других санитарно-технических целей. Устанавливаются на кровле.

Вентиляторы типа **ВКРС *МОЛОШУМНЫЕ КРЫШНЫЕ ВЕНТИЛЯТОРЫ ВЫСОКОГО СТАТИЧЕСКОГО ДАВЛЕНИЯ.***

*Вентиляторы имеют широкое рабочее колесо с сильно загнутыми назад лопатками, тороидальный входной патрубок с большим диаметром входа. При этом вентилятор создает большой расход, имеет минимальное динамическое давление, потребляет с увеличением расхода мощность, не перегружающую двигатель. Рабочее колесо установлено непосредственно на валу двигателя и выполняется с числом лопаток Z=6 и Z=9.*

*ВЕНТИЛЯТОРЫ ИМЕЮТ ОЦИНКОВАННЫЙ КОРПУС, КОРПУСНЫЕ ДЕТАЛИ ОБРАБОТАНЫ МЕТОДОМ ЖИДКОГО ЦИНКОВАНИЯ, ЗАЩИТНЫЙ КОЛПАК ИЗГОТОВЛЕН ИЗ ОЦИНКОВАННОЙ СТАЛИ. ПРЕДУСМОТРЕНА ЗАЩИТА ОТ КОСЫХ ДОЖДЕЙ.*

**УСЛОВИЯ ЭКСПЛУАТАЦИИ**: температура окружающей среды **от минус 40°С до плюс 40°С**; умеренный климат для **1-ой** и **2-ой** категорий размещения;
умеренный и холодный климат для северного исполнения с температурой окружающей среды **от минус 60°С до плюс 40°С**.
допустимое содержание пыли и других твердых частиц не более 0,1г/м$^3$ без липких веществ, волокнистых и абразивных материалов.

***ЗАВОД-ИЗГОТОВИТЕЛЬ: ООО «ВЕЗА», г.МОСКВА***

| ТУ ВЕНТИЛЯТОРА ВКР | ВАРИАНТЫ ИЗГОТОВЛЕНИЯ | № СЕРТИФИКАТА СООТВЕТСТВИЯ |
|---|---|---|
| **ВКРС - ТУ 4861-030-40149153-2003** | **общего назначения из углеродистой стали;<br>общего назначения теплостойкие;** | **№РОСС RU. МГ01.В01202** |
| **ВКРС-М - ТУ 4861-038-40149153-2002** | **северное из нержавеющей стали;<br>северное взрывозащищенное из нержавеющей стали** | **№РОСС RU. МГ01.В01202,<br>разрешение № РРС 00-14435** |

***ТЕХНИЧЕСКИЕ ХАРАКТЕРИСТИКИ***

| Тип вентилятора | Число лопаток | Частота вращения, об/мин | Число полюсов | Установочная мощность двигателя, кВт | Тип двигателя | Масса, кг | Цена, руб. с НДС /01.01.07г./ вентилятор | клапан | поддон | стакан | кабель | жалюзи |
|---|---|---|---|---|---|---|---|---|---|---|---|---|
| **ВКРС 6-3,55** | **6** | **1350** | **4** | **0,25** | **АИР63А4** | **66** | | **1935** | **3020** | **7500** | **1110** | **1665** |
| | | | | **0,18** | **АИР56В4** | **65** | **13 325** | | | | | |
| **ВКРС 9-3,55** | **9** | **1380** | **4** | **0,37** | **RA71B4** | **67** | | | | | | |
| | | | | **0,25** | **RA71A4** | **66** | **14 390** | | | | | |
| **ВКРС 6-4** | **6** | **1320** | **4** | **0,37** | **АИР63В4** | **77** | **14 820** | **1985** | **3020** | **7500** | **1200** | **1800** |
| | | | | **0,25** | **АИР63А4** | **77** | | | | | | |
| **ВКРС 9-4** | **9** | **1400** | **4** | **0,55** | **А71А4** | **78** | **16 010** | | | | | |
| **ВКРС 6-4,5** | **6** | **1400** | **4** | **0,75** | **А71В4** | **81** | **16 670** | **2010** | **3020** | **7500** | **1380** | **2075** |
| | | | | **0,55** | **А71А4** | **79** | | | | | | |
| **ВКРС 9-4,5** | **9** | **1420** | **4** | **1,1** | **А80А4** | **86** | **18 010** | | | | | |
| **ВКРС 6-5** | **6** | **1420** | **4** | **1,5** | **А80В4** | **92** | | **2020** | **3020** | **7500** | **1495** | **2245** |
| | | | | **1,1** | **А80А4** | **90** | **18 525** | | | | | |
| **ВКРС 9-5** | **9** | **1390** | **4** | **2,2** | **А90L4** | **90** | | | | | | |
| | | | | **1,5** | **А80В4** | **95** | **20 010** | | | | | |
| **ВКРС 6-5,6** | **6** | **1400** | **4** | **2,2** | **А90L4** | **99** | **23 815** | **2400** | **3020** | **7500** | **1665** | **2500** |
| | | | | **1,5** | **А80В4** | **98** | | | | | | |
| **ВКРС 9-5,6** | **9** | **1395** | **4** | **3,0** | **А100S4** | **106** | **25 340** | | | | | |
| **ВКРС 6-6,3** | **6** | **1415** | **4** | **4,0** | **А100L4** | **128** | **27 805** | **2800** | **3020** | **7500** | **1725** | **2585** |
| | | | | **3,0** | **А100S4** | **112** | | | | | | |
| | | **930** | **6** | **1,1** | **А80В6** | **107** | **27 105** | | | | | |

## ВЕНТИЛЯТОРЫ типа ВКРС

| Тип вентилятора | Число лопаток | Частота вращения, об/мин | Число полюсов | Установочная мощность двигателя, кВт | Тип двигателя | Масса, кг | Цена, руб. с НДС /01.01.07г./ | | | | | |
|---|---|---|---|---|---|---|---|---|---|---|---|---|
| | | | | | | | вентилятор | клапан | поддон | стакан | кабель | жалюзи |
| ВКРС 9-6,3 | 9 | 1455 | 4 | 7,5 | А132S4 | 146 | | 2800 | 3020 | 7500 | 1725 | 2585 |
| | | | | 5,5 | А112М4 | 139 | 30 670 | | | | | |
| | | 925 | 6 | 2,2 | А100L6 | 128 | | | | | | |
| | | | | 1,5 | А90L6 | 112 | 29 270 | | | | | |
| ВКРС 6-7,1 | 6 | 1445* | 4 | 7,5 | А132S4 | 128 | 40 460 | 3050 | 3020 | 7500 | 1930 | 2895 |
| | | | | 5,5 | А112М4 | 154 | | | | | | |
| | | 1435 | | 4,0 | А100L4 | 152 | | | | | | |
| | | 935 | 6 | 2,2 | А100L6 | 143 | 32 370 | | | | | |
| | | | | 1,5 | А90L6 | 127 | | | | | | |
| ВКРС 9-7,1 | 9 | 1435* | 4 | 11 | А132М4 | 175 | 43 700 | | | | | |
| | | 960 | 6 | 4,0 | А112МВ6 | 165 | | | | | | |
| | | | | 3,0 | А112МАА6 | 156 | 34 960 | | | | | |
| ВКРС 6-8 | 6 | 1445* | 4 | 15 | АИР160S4 | 309 | | 3300 | 3740 | 10000 | 2175 | 3265 |
| | | | | 11 | А132М4 | 244 | 47 045 | | | | | |
| | | | | 7,5 | А132S4 | 244 | | | | | | |
| | | 960 | 6 | 4,0 | А112МВ6 | 234 | 37 635 | | | | | |
| | | | | 3,0 | А112МА6 | 225 | | | | | | |
| ВКРС 9-8 | 9 | 1460* | 4 | 22 | А180S4 | 354 | | | | | | |
| | | | | 18,5 | АИР160М4 | 326 | 50 810 | | | | | |
| | | 960 | 6 | 7,5 | А132М6 | 245 | | | | | | |
| | | | | 5,5 | А132S6 | 240 | 40 645 | | | | | |
| | | 700 | 8 | 3,0 | А112МВ8 | 235 | | | | | | |
| | | | | 2,2 | А112МА8 | 230 | | | | | | |
| ВКРС 6-9 | 6 | 955 | 6 | 7,5 | А132М6 | 280 | 56 575 | 3300 | 3740 | 10000 | 2400 | 3600 |
| | | | | 5,5 | А132S6 | 275 | | | | | | |
| | | 700 | 8 | 3,0 | А112МВ8 | 272 | 53 575 | | | | | |
| | | | | 2,2 | А112МА8 | 265 | | | | | | |
| ВКРС 9-9 | 9 | 970 | 6 | 11 | АИР160S6 | 353 | 64 865 | | | | | |
| | | 710 | 8 | 5,5 | А132М8 | 314 | | | | | | |
| | | | | 4,0 | А132S8 | 298 | 57 865 | | | | | |
| ВКРС 6-10 | 6 | 965* | 6 | 15 | АИР160М6 | 472 | | 3900 | 4390 | 11250 | 3470 | 5200 |
| | | | | 11 | АИР160S6 | 442 | 86 895 | | | | | |
| | | | | 7,5 | А132М6 | 412 | | | | | | |
| | | 710 | 8 | 5,5 | А132М8 | 403 | 69 520 | | | | | |
| | | | | 4,0 | А132S8 | 387 | | | | | | |
| ВКРС 9-10 | 9 | 970* | 6 | 18,5 | А180М6 | 502 | | | | | | |
| | | | | 15 | АИР160М6 | 497 | 93 845 | | | | | |
| | | 730 | 8 | 7,5 | АИР160S8 | 467 | 75 080 | | | | | |

## ВЕНТИЛЯТОРЫ типа ВКРС

| Тип вентилятора | Число лопаток | Частота вращения, об/мин | Число полюсов | Установочная мощность двигателя, кВт | Тип двигателя | Масса, кг | Цена, руб. с НДС /01.01.07г./ | | | | | |
|---|---|---|---|---|---|---|---|---|---|---|---|---|
| | | | | | | | вентилятор | клапан | поддон | стакан | кабель | жалюзи |
| ВКРС6-11,2 | 6 | 970* | 6 | 22 | А200М6 | 535 | | 3900 | 4390 | 11250 | 4150 | 6230 |
| | | | | 18,5 | А180М6 | 500 | 105 655 | | | | | |
| | | | | 15 | АИР160М6 | 495 | | | | | | |
| | | 720 | 8 | 18,5 | А200М8 | 493 | | | | | | |
| | | | | 11 | АИР160М8 | 490 | 85 460 | | | | | |
| | | | | 7,5 | АИР160S8 | 465 | | | | | | |
| ВКРС9-11,2 | 9 | 970* | 6 | 30 | А200L6 | 565 | 115 370 | | | | | |
| | | | | 22 | А200М6 | 535 | | | | | | |
| | | 730 | 8 | 15 | А180М6 | 500 | 82 295 | | | | | |
| | | | | 11 | АИР160М8 | 490 | | | | | | |
| ВКРС6-12,5 | 6 | 730 | 8 | 15 | А180М8 | 600 | 101 400 | 5800 | 5060 | 12500 | 4780 | 7170 |
| | | | | 11 | АИР160М8 | 578 | | | | | | |
| ВКРС9-12,5 | 9 | 730 | 8 | 22 | А200L8 | 677 | 109 515 | | | | | |
| | | | | 18,5 | А200М8 | 662 | | | | | | |
| | | 485 | 12 | 7,5 | А180МА12 | 652 | | | | | | |
| ВКРС6-14 | 6 | 730* | 8 | 30 | А225М8 | 978 | 158 185 | 5800 | 5060 | 12500 | 6095 | 9145 |
| | | | | 22 | А200L8 | 843 | | | | | | |
| | | | | 18,5 | А200М8 | 828 | | | | | | |
| | | 485 | 12 | 11 | А200М12 | 833 | 121 680 | | | | | |
| | | | | 7,5 | А180МА12 | 848 | | | | | | |
| ВКРС9-14 | 9 | 735* | 8 | 45 | А250М8 | 1168 | | | | | | |
| | | | | 37 | А250S8 | 1113 | 170 840 | | | | | |
| | | 475 | 12 | 11 | А200М12 | 863 | 131 415 | | | | | |

**** СПЕЦИАЛЬНОЕ ИСПОЛНЕНИЕ ВЕНТИЛЯТОРВ***

***ШУМОВЫЕ ХАРАКТЕРИСТИКИ:***

| ТИП ВЕНТИЛЯТОРА | Поправки $\Delta L_w$ для расчета уровня звуковой мощности /дБ/ в октавных полосах со среднегеометрическими частотами, Гц | | | | | | | |
|---|---|---|---|---|---|---|---|---|
| | 63 | 125 | 250 | 500 | 1000 | 2000 | 4000 | 8000 |
| ВКРС z=6 | +1 | +7 | +2 | 0 | -7 | -12 | -12 | -21 |
| ВКРС z=9 | -9 | -8 | -3 | -3 | -4 | -9 | -14 | -19 |

**ВКРС 3,55...7,1**

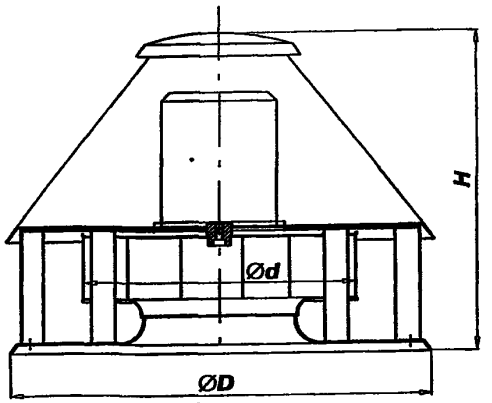


**Расположение отверстий для крепления вентилятора**

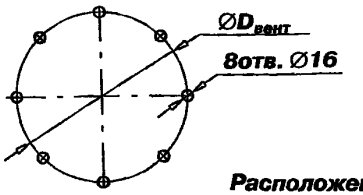


**Расположение отверстий для крепления обратного клапана АЗЕ**

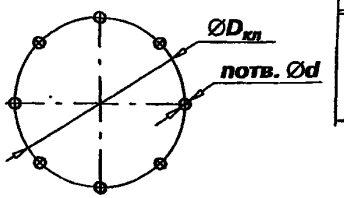


**ВКРС 8...14**

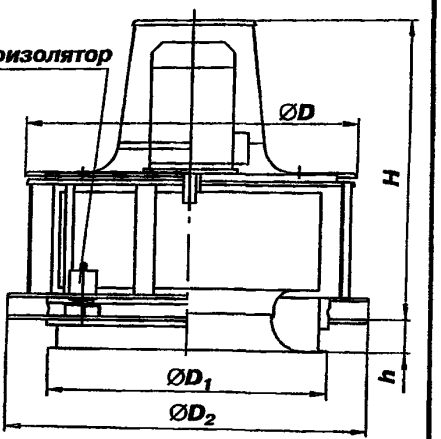


| Обозначение вентилятора | Габаритные и установочные размеры, мм | | | | | | | | | |
|---|---|---|---|---|---|---|---|---|---|---|
| | d | D | $D_1$ | $D_2$ | H | h | $D_{вент}$ | $D_{кл}$ | n | d |
| 3,55 | 355 | 860 | — | — | 621 | — | 772 | 385 | 6 | 7 |
| 4 | 400 | 860 | — | — | 648 | — | 772 | 435 | 6 | 7 |
| 4,5 | 450 | 860 | — | — | 679 | — | 772 | 483 | 6 | 7 |
| 5 | 500 | 860 | — | — | 709 | — | 772 | 535 | 8 | 7 |
| 5,6 | 560 | 860 | — | — | 838 | — | 772 | 595 | 8 | 7 |
| 6,3 | 630 | 860 | — | — | 900 | — | 772 | 658 | 8 | 7 |
| 7,1 | 710 | 860 | — | — | 919 | — | 772 | 660 | 8 | 7 |
| 8 | 800 | 1180 | 900 | 1154 | 895 | 100 | 1072 | 830 | 12 | 10 |
| 9 | 900 | 1180 | 900 | 1154 | 1195 | 100 | 1072 | 830 | 12 | 10 |
| 10 | 1000 | 1600 | 1070 | 1490 | 1230 | 116 | 1272 | 1040 | 16 | 10 |
| 11,2 | 1120 | 1600 | 1070 | 1490 | 1290 | 145 | 1272 | 1040 | 16 | 10 |
| 12,5 | 1250 | 1600 | 1345 | 1740 | 1495 | 147 | 1522 | 1295 | 18 | 14 |
| 14 | 1400 | 1750 | 1360 | 1760 | 1460 | 181 | 1522 | 1295 | 18 | 14 |

**Область аэродинамических параметров вентиляторов ВКРС z=6**

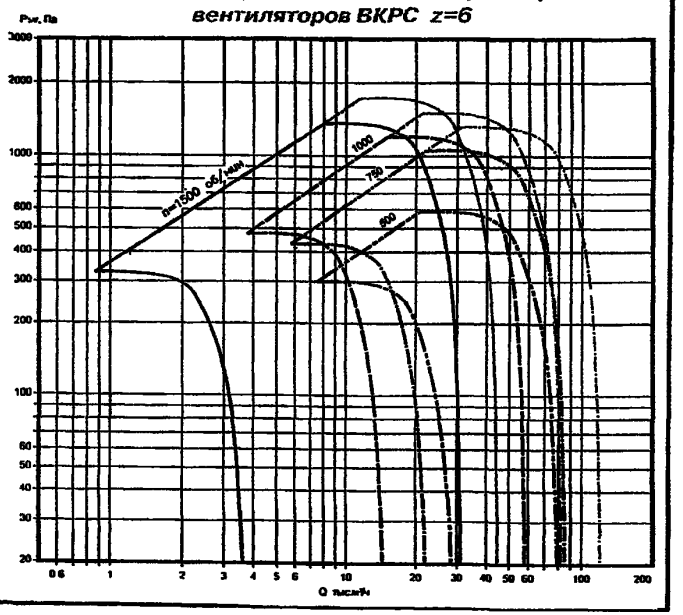


**Тип и номер вентилятора (рабочий режим: Q, м³/ч; $P_{t=20°C}$, Па) число лопаток** → **Тип двигателя ($N_y$, кВт; $n_c$, мин⁻¹)** → **Дополнительная комплектация:**
- **стакан стальной;**
- **обратный клапан;**
- **поддон.**

*Пример записи вентиляторов при заказе:*

Вентилятор крышный радиальный ВКРС номер 6,3; число лопаток z = 6; (рабочий режим: Q = 8 т.м³/ч, $P_{t=20°C}$ = 900 Па); двигатель 4А100L4 (4кВт х 1415 мин⁻¹); в комплекте со стаканом. ТУ 4861-030-40149153-03

*"ВКРС-6,3; z = 6; 4А100L4; в комплекте со стаканом С-2. ТУ 4861-030-40149153-03*

ВКРС-3,55...7,1

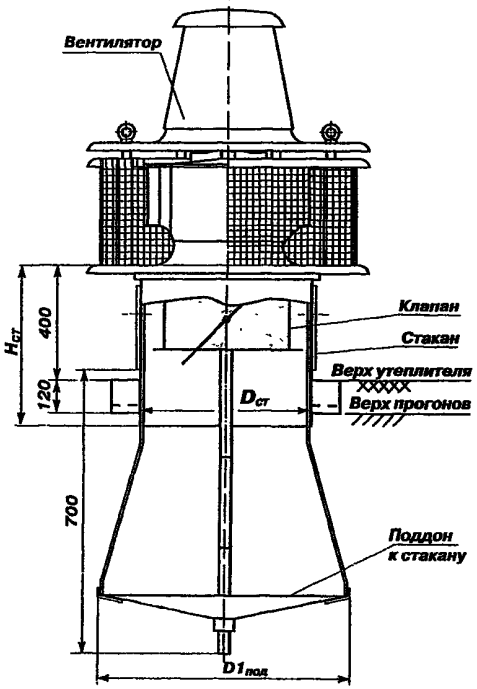


ВКРС-8...14

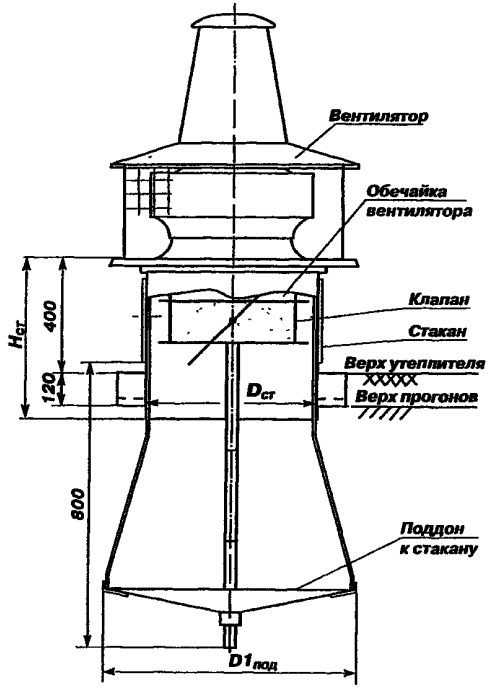


Поддон к стакану

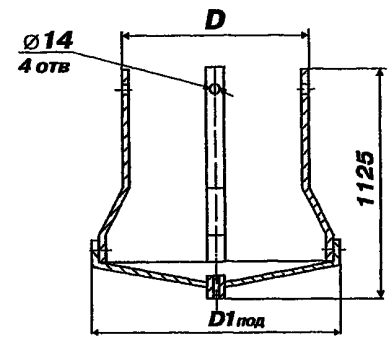


Клапан

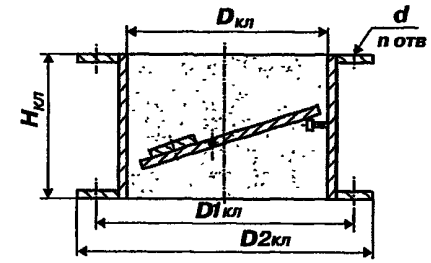


| Индекс | Dст, мм | Hст, мм | Масса,кг | Индекс | Dкл, мм | D1кл, мм | D2кл, мм | Hкл, мм | d, мм | n, шт | Масса,кг | Индекс | Dпод, мм | D1под, мм | Масса,кг |
|---|---|---|---|---|---|---|---|---|---|---|---|---|---|---|---|
| ВКРС-3,55 | С-2 | 720 | 600 | 85 | К-00 | 355 | 385 | 415 | 250 | 7 | 6 | 6 | П-00 | 700 | 990 | 22 |
| ВКРС-4 | | | | | К-01 | 400 | 430 | 460 | | | | 7 | | | | |
| ВКРС-5 | | | | | К-02 | 500 | 530 | 560 | | | | 9 | | | | |
| ВКРС-5,6 | | | | | К-03 | 560 | 590 | 620 | 300 | | 8 | 11 | | | | |
| ВКРС-6,3 | | | | | К-04 | 630 | 660 | 690 | | | | 13 | | | | |
| ВКРС-7,1 | | | | | | | | | | | | | | | | |
| ВКРС-8 | С-3 | 1020 | 630 | 117 | К-05 | 800 | 830 | 860 | 400 | 10 | 12 | 15 | П-01 | 1000 | 1160 | 26 |
| ВКРС-9 | | | | | | | | | | | | | | | | |
| ВКРС-10 | С-4 | 1220 | 700 | 150 | К-06 | 1000 | 1040 | 1080 | 475 | 12 | 16 | 20 | П-02 | 1200 | 1360 | 30 |
| ВКРС-11,2 | | | | | | | | | | | | | | | | |
| ВКРС-12,5 | С-5 | 1410 | | 172 | К-07 | 1250 | 1290 | 1330 | | | 18 | 27 | П-03 | 1400 | 1610 | 41 |
| ВКРС-14 | | | | | | | | | | | | | | | | |

Вентиляторы ВКРС 8...ВКРС 14 поставляются в комплекте с виброизоляторами.

*Область аэродинамических параметров вентиляторов ВКРС z=9*

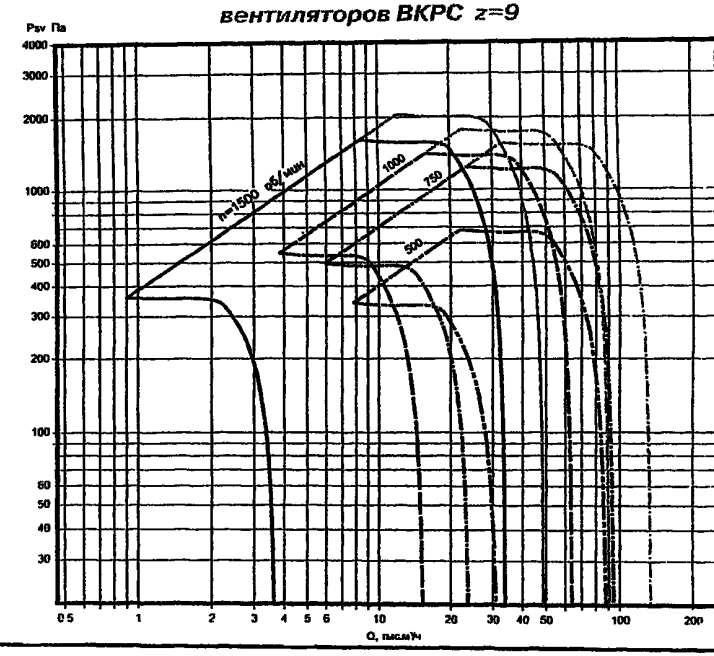

## 2.1.3. ВЕНТИЛЯТОРЫ типа ВКР-ИННОВЕНТ

**ВЕНТИЛЯТОРЫ КРЫШНЫЕ РАДИАЛЬНЫЕ типа ВКР-ИННОВЕНТ** применяются в системах вытяжной вентиляции производственных, общественных и жилых зданий, и для других санитарно-технических целей. Вентиляторы предназначены для перемещения невзрывоопасных газовоздушных смесей с температурой не выше ***плюс 40°С***, агрессивность которых по отношению к углеродистым сталям обыкновенного качества не выше агрессивности воздуха.

*Новый расширенный ряд крышных радиальных вентиляторов типа **ВКР-ИННОВЕНТ** с улучшенными аэродинамическими характеристиками, выпускаемый НПП «ИННОВЕНТ» имеет преимущества перед стандартными крышными вентиляторами соответствующих типоразмеров:*

- *вентиляторы имеют радиальное рабочее колесо с загнутыми назад лопатками и корпус квадратного сечения; рабочее колесо смонтировано непосредственно на валу двигателя;*
- *выход воздуха производится горизонтально, верно;*
- *Имеют запас давления и допускают подсоединение воздуховодов на входе;*
- *могут комплектоваться гравитационными обратными клапанами;*
- *по специальному заказу комплектуются глушителями шума;*
- *вентиляторы с установочной мощностью менее 0,55кВт могут комплектоваться двигателями как на напряжение 220В и однофазный ток, так и на напряжение 380В и трехфазный ток, а большей мощности только напряжением 380В и трехфазный ток.*

**ВЕНТИЛЯТОРЫ КРЫШНЫЕ РАДИАЛЬНЫЕ типа ВКР-ИННОВЕНТ - *НИЗКОГО ДАВЛЕНИЯ, ОДНОСТОРОННЕГО ВСАСЫВАНИЯ***

**УСЛОВИЯ ЭКСПЛУАТАЦИИ**: температура окружающей среды **от минус 40°С до плюс 40°С (+45°С** для тропического исполнения);
умеренный и тропический климат **2-ой** категории размещения;
допустимое содержание пыли и других твердых частиц не более 100 мг/м³ без липких веществ, волокнистых и абразивных материалов.

***ЗАВОД-ИЗГОТОВИТЕЛЬ: ООО «ИННОВЕНТ», г. МОСКВА*** **КОД по ОКП 48 6170**

| ТУ ВЕНТИЛЯТОРА ВКР -ИННОВЕНТ | ВАРИАНТЫ ИЗГОТОВЛЕНИЯ | № СЕРТИФИКАТА СООТВЕТСТВИЯ |
|---|---|---|
| ТУ 4861-007-52770486-2004 | общего назначения из углеродистой стали;<br>из разнородных металлов со взрывозащищенным двигателем | №РОСС RU. АЯ45.В03529 |

***ТЕХНИЧЕСКИЕ ХАРАКТЕРИСТИКИ с РАБОЧИМ КОЛЕСОМ НОМИНАЛЬНОГО ДИАМЕТРА /$D_{ном}$/***

| Тип вентилятора | Испол. колеса | Электродвигатель: тип | Электродвигатель: мощн., кВт | Электродвигатель: Частота вращения, об/мин | Производительность, тыс. м³/час | Статическое давление, Па | Масса, кг | Суммарный уровень звуковой мощн., дБ | Напряжение, В | Цена, руб. с НДС /01.01.07г./: углер. ст. | Цена, руб. с НДС /01.01.07г./: разнор. мет. |
|---|---|---|---|---|---|---|---|---|---|---|---|
| ВКР-ИННОВЕНТ-1,6-2 | 1 | АИС56А2 | 0,09 | 3000 | 0,2-0,63 | 240-0 | 16 | 71*/69** | 220 | 7210 | - |
| ВКР-ИННОВЕНТ-2-2 | 1 | АИР56В2 | 0,25 | | 0,4-1,6 | 390-0 | 21 | 71,5*/88** | | 7860 | - |
| ВКР-ИННОВЕНТ-2,5-2 | 1 | АИР71А2 | 0,75 | | 1,0-3,1 | 600-0 | 30 | 88*/87,5** | 380 | 9900 | 13770 |
| | 2 | АИР63В2 | 0,55 | | 0;8-2,4 | | | | | 9520 | 12810 |
| ВКР-ИННОВЕНТ-2,5-4 | 1 | АИР56В4 | 0,18 | 1500 | 0,5-1,55 | 150-0 | | 69*/69** | 220/380 | 8670 | - |
| | 2 | | | | 0,4-1,2 | | | | | | |
| ВКР-ИННОВЕНТ-3,15-2 | 1 | АИР80В2 | 2,2 | 3000 | 2,0-5,9 | 1000-0 | 42 | 82,5*/90** | 380 | 12640 | 18390 |
| | 2 | АИР80А2 | 1,5 | | 1,5-4,7 | | | | | 12300 | |
| | 3 | | | | 1,0-3,4 | | | | | | |
| ВКР-ИННОВЕНТ-3,15-4 | 1 | АИР63В4 | 0,37 | 1500 | 1,0-2,9 | 250-0 | | 71*/73,5** | 220/380 | 11000 | 15720 |
| | 2 | АИР63А4 | 0,25 | | 0,5-2,3 | | | | | | |
| ВКР-ИННОВЕНТ-4-4 | 1 | АИР71В4 | 0,75 | 1500 | 2,0-5,7 | 400-0 | 52 | 73*/80,5** | 380 | 14600 | 18580 |
| | 2 | | | | 1,5-4,4 | | | | | | |
| | 3 | АИР71А4 | 0,55 | | 1,0-3,3 | | | | | 14430 | |
| ВКР-ИННОВЕНТ-4-6 | 1 | АИР71А6 | 0,37 | 1000 | 1,5-3,8 | 170-0 | | 68*/71,5** | 220/380 | | |
| | 2 | | | | 1,0-3,0 | | | | | | |
| | 3 | | | | 0,5-2,2 | | | | | 13820 | |

# ВЕНТИЛЯТОРЫ типа ВКР-ИННОВЕНТ

| Тип вентилятора | Испол. колеса | Электродвигатель: тип | Электродвигатель: мощн., кВт | Электродвигатель: Частота вращения, об/мин | Производительность, тыс. м³/час | Статическое давление, Па | Масса, кг | Суммарный уровень звуковой мощн., дБ | Напряжение, В | Цена, руб. с НДС /01.01.07г./: углер. ст. | Цена, руб. с НДС /01.01.07г./: разнор. мет. |
|---|---|---|---|---|---|---|---|---|---|---|---|
| ВКР-ИННОВЕНТ-5-4 | 1 | АИР100S4 | 3,0 | 1500 | 4,0-11,2 | 600-0 | 115 | 80*/85** | 380 | 28460 | 38970 |
| | 2 | АИР90L4 | 2,2 | | 3,0-8,8 | | | | | 24960 | 34290 |
| | 3 | АИР80B4 | 1,5 | | 2,0-6,5 | | | | | 24080 | 30600 |
| ВКР-ИННОВЕНТ-5-6 | 1 | АИР80A6 | 0,75 | 1000 | 3,0-7,5 | 270-0 | | 71,5*/75** | | 23740 | 30600 |
| | 2 | | | | 2,5-5,9 | | | | | | |
| | 3 | | | | 1,5-4,3 | | | | | | |
| ВКР-ИННОВЕНТ-6,3-4 | 1 | АИР132M4 | 11 | 1500 | 7,0-22,5 | 1000-0 | 200 | 90*/93** | 380 | 43620 | 63380 |
| | 2 | АИР132S4 | 7,5 | | 6,0-17,5 | | | | | 40990 | 60880 |
| | 3 | АИР112M4 | 5,5 | | 5,0-13,0 | | | | | 38420 | 54630 |
| ВКР-ИННОВЕНТ-6,3-6 | 1 | АИР112MA6 | 3,0 | 1000 | 5,0-14,9 | 420-0 | | 77,5*/79,5** | | 38420 | 54630 |
| | 2 | АИР100L6 | 2,2 | | 4,0-11,7 | | | | | 37870 | 47790 |
| | 3 | | | | 3,0-8,4 | | | | | | 47980 |

**МЕСТО ИЗМЕРЕНИЯ ШУМА** * *ВСАСЫВАНИЕ/* ** *НАГНЕТАНИЕ*

Сравнение аэродинамических характеристик крышных вентиляторов ВКР-ИННОВЕНТ с крышными вентиляторами других производителей

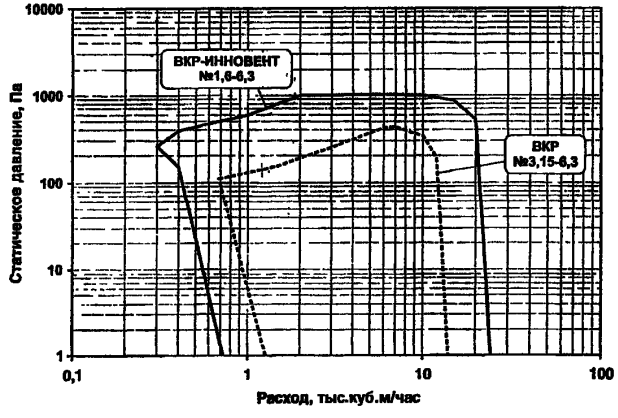


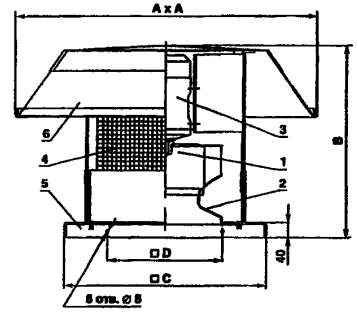


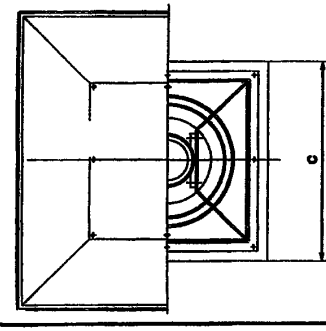


ВКР-ИННОВЕНТ-1,6-2

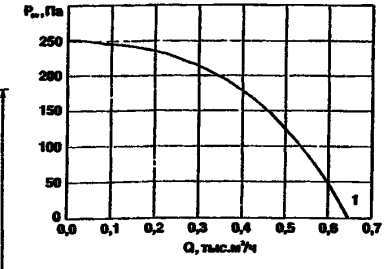


ВКР-ИННОВЕНТ-2-2

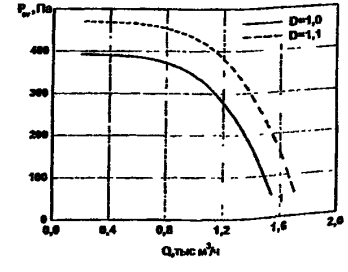


ВКР-ИННОВЕНТ-2,5-2

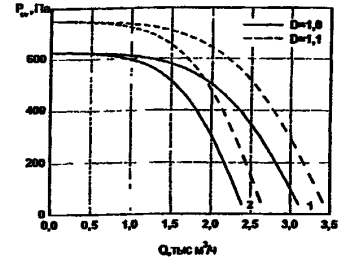


ВКР-ИННОВЕНТ-2,5-4

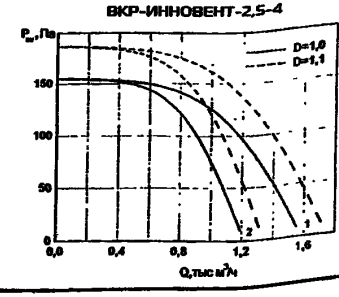


1 – рабочее колесо;
2 – входной коллектор,
3 – электродвигатель,
4 – защитная сетка,
5 – основание,
6 – оцинкованная крыша

| Обозначение | Размеры, мм A | B | C | D |
|---|---|---|---|---|
| ВКР-ИННОВЕНТ-1,6 | 411 | 350 | 360 | 250 |
| ВКР-ИННОВЕНТ-2 | 580 | 450 | 450 | 290 |
| ВКР-ИННОВЕНТ-2,5 | 620 | 460 | 520 | 320 |
| ВКР-ИННОВЕНТ-3,15 | 780 | 520 | 640 | 400 |
| ВКР-ИННОВЕНТ-4 | 970 | 660 | 760 | 500 |
| ВКР-ИННОВЕНТ-5 | 1240 | 870 | 950 | 650 |
| ВКР-ИННОВЕНТ-6,3 | 1500 | 1030 | 1200 | 1100 |

ВКР-ИННОВЕНТ-3,15-2

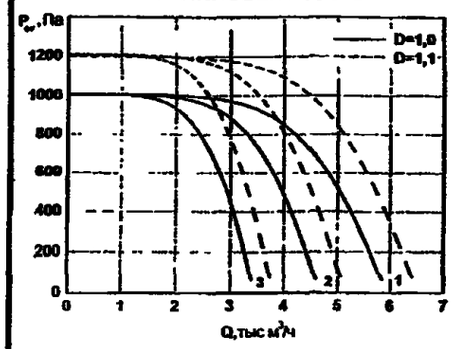


ВКР-ИННОВЕНТ-5-4

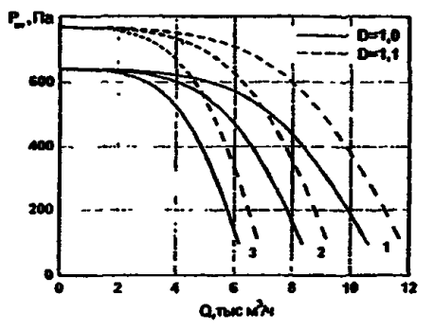


ВКР-ИННОВЕНТ-3,15-4

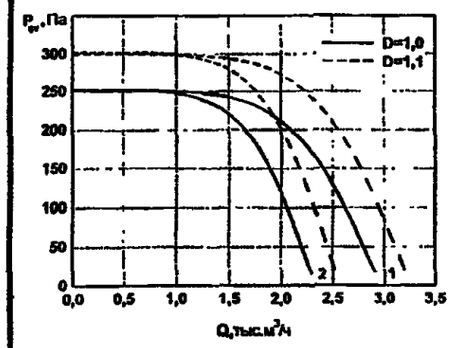


ВКР-ИННОВЕНТ-5-6

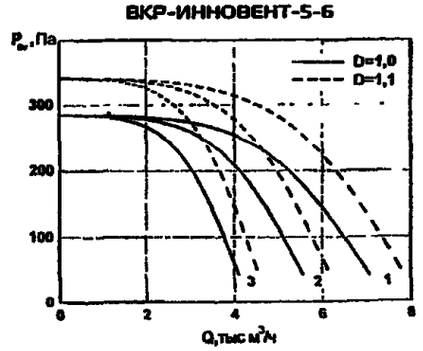


ВКР-ИННОВЕНТ-4-4

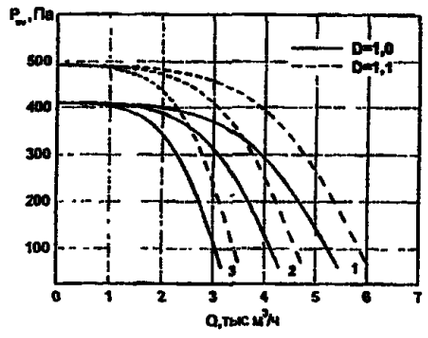


ВКР-ИННОВЕНТ-6,3-4

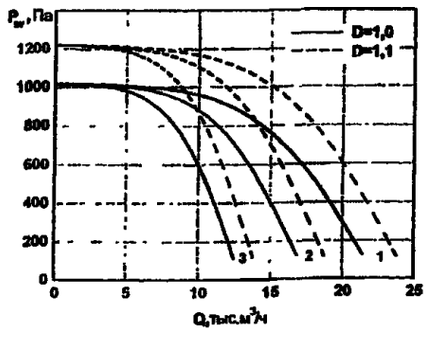


ВКР-ИННОВЕНТ-4-6

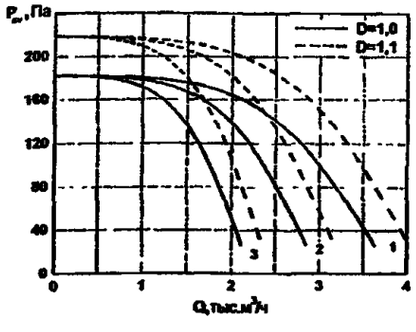


ВКР-ИННОВЕНТ-6,3-6

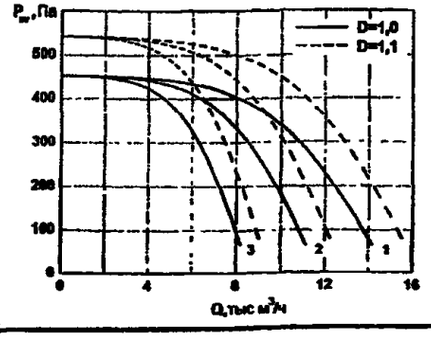


## Монтаж крышных вентиляторов ВКР-ИННОВЕНТ

### 1. Установка на стандартном стакане

Пример установки крышного вентилятора ВКР-ИННОВЕНТ (с глушителем шума ГШП и обратным воздушным клапаном) на стандартном стакане

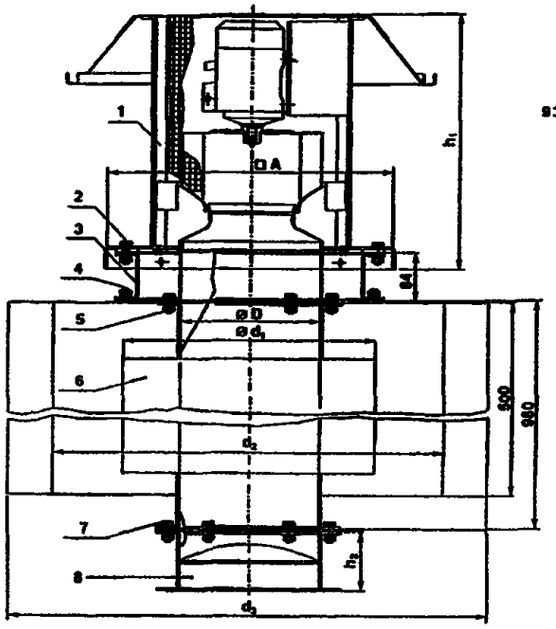


План расположения отверстий в стакане

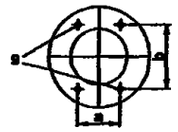


1 – вентилятор, 2 – крепление вентилятора к установочной раме, 3 – рама установочная; 4 – узел крепления установочной рамы к стакану; 5 – узел крепления глушителя шума к раме, 6 – глушитель шума; 7 – крепление обратного клапана к глушителю, 8 – обратный клапан; 9 – положение швеллеров установочной рамы на стакане

| Обозначение | Размеры, мм | | | | | | | | |
|---|---|---|---|---|---|---|---|---|---|
| | A | D | $d_1$ | $d_2$ | $d_3$ | $h_1$ | $h_2$ | a | b |
| ВКР-ИННОВЕНТ-1,6 | 360 | 160 | 260 | 400 | 560 | 350 | 120 | 284 | 390 |
| ВКР-ИННОВЕНТ-2 | 450 | 200 | 400 | 700 | 860 | 445 | 140 | 374 | 685 |
| ВКР-ИННОВЕНТ-2,5 | 520 | 250 | 450 | 700 | 860 | 451 | 160 | 444 | 640 |
| ВКР-ИННОВЕНТ-3,15 | 640 | 315 | 560 | 700 | 860 | 510 | 200 | 524 | 578 |
| ВКР-ИННОВЕНТ-4 | 760 | 400 | 710 | 1000 | 1160 | 657 | 265 | 684 | 836 |
| ВКР-ИННОВЕНТ-5 | 950 | 500 | 800 | 1000 | 1160 | 820 | 320 | 794 | 732 |
| ВКР-ИННОВЕНТ-6,3 | 1200 | 630 | 1000 | 1250 | 1410 | 995 | 400 | 944 | 936 |

### 2. Установка на мягкой кровле

Пример установки крышного вентилятора ВКР-ИННОВЕНТ на мягкой кровле.

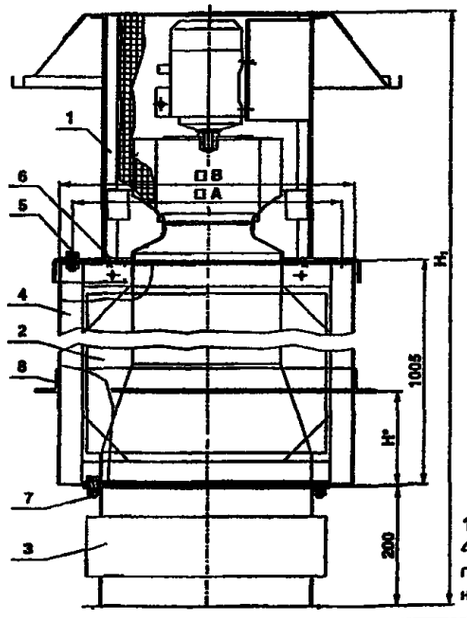


| Обозначение | Размеры, мм | | |
|---|---|---|---|
| | A | B | $H_1$ |
| ВКР-ИННОВЕНТ-1,6 | 295 | 340 | 1560 |
| ВКР-ИННОВЕНТ-2 | 385 | 430 | 1655 |
| ВКР-ИННОВЕНТ-2,5 | 455 | 500 | 1660 |
| ВКР-ИННОВЕНТ-3,15 | 575 | 620 | 1700 |
| ВКР-ИННОВЕНТ-4 | 695 | 740 | 1830 |
| ВКР-ИННОВЕНТ-5 | 885 | 930 | 1985 |
| ВКР-ИННОВЕНТ-6,3 | 1135 | 1180 | 2405 |

*Размер H определяется конкретными условиями установки на крыше.*

1 – крышный вентилятор ВКР-ИННОВЕНТ; 2 – глушитель шума ГШК; 3 – обратный клапан, 4 – несущая рама из уголка, 5 – крепление вентилятора к несущей раме, 6 – крепление глушителя к раме; 7 – крепление глушителя и обратного клапана к раме; 8 - уголок для установки несущей рамы на крыше

**ВЕНТИЛЯТОРЫ КРЫШНЫЕ РАДИАЛЬНЫЕНИЗКОГО ДАВЛЕНИЯ типа KW** предназначены для перемещения воздуха и других газовоздушных смесей с температурой не выше ***плюс 60°С***, агрессивность которых по отношению к углеродистым сталям обыкновенного качества не выше агрессивности воздуха.

**УСЛОВИЯ ЭКСПЛУАТАЦИИ**:

- температура перемещаемой среды **от минус 30°С до плюс 40°С**, у некоторых типоразмеров **до плюс 70°С;**
- умеренный климат **1-ой** категории размещения;
- допустимое содержание пыли и других твердых частиц не более **100 мг/м³** без липких веществ, волокнистых и абразивных материалов.

Среднее квадратическое значение виброскорости внешних источников вибрации в местах установки вентиляторов не должно превышать ***2 мм/с.***

*Вентилятор состоит из:*

- ***рабочего колеса с назад загнутыми лопатками;***
- ***электродвигателя с внешним ротором;***
- ***диффузора;***
- ***кожуха из оцинкованного стального листа.***

**УСЛОВНОЕ ОБОЗНАЧЕНИЕ**

**KW XX/XX- X X**

- ТИПОВОЕ ОБОЗНАЧЕНИЕ
- РАЗМЕР ОСНОВАНИЯ
- ДИАМЕТР РАБОЧЕГО КОЛЕСА
- ЧИСЛО ПОЛЮСОВ
- ТИП ЭЛЕКТРОДВИГАТЕЛЯ (E –ОДНОФАЗНЫЙ ИЛИ D – ТРЕХФАЗНЫЙ)

***ЗАВОД-ИЗГОТОВИТЕЛЬ: ООО «ПО КОРФ», г. ДЗЕРЖИНСКИЙ***

**ТУ 4861-011-58033961-2002**

***ТЕХНИЧЕСКИЕ ХАРАКТЕРИСТИКИ:***

| Тип вентилятора | Частота вращения, об/мин | Производительность, м³/час | Статическое давление, Па | Суммарный уровень звуковой мощн., дБ | Напряжение, В | Мощность, кВт | Мак. допуст. температура, °С | Масса, кг | Размеры, мм | | | | | |
|---|---|---|---|---|---|---|---|---|---|---|---|---|---|---|
| | | | | | | | | | A | B | $B_1$ | H | $h_1$ | $H_2$ |
| **KW 30/22-2E** | **2730** | **1050** | **470** | **79** | **220** | **0,17** | **50** | **6,4** | **245** | **300** | **385** | **160** | **7** | **30** |
| **KW 40/31-4D** | **1360** | **1570** | **240** | **65** | **380** | **0,11** | **70** | **15** | **330** | **400** | **580** | **298** | **12** | **40** |
| **KW 40/32-4D** | **1390** | **1900** | **270** | **64** | **380** | **0,14** | **70** | **17,4** | | | | | | |
| **KW 56/35-4D** | **1330** | **2950** | **320** | **68** | **380** | **0,25** | **60** | **29,6** | **450** | **560** | **780** | **358** | | |
| **KW 56/35-4E** | **1360** | **2900** | **340** | **69** | **220** | **0,31** | **65** | **30,4** | | | | | | |
| **KW 56/40-4D** | **1340** | **4050** | **400** | **70** | **380** | **0,45** | **55** | **29,8** | | | | | | |
| **KW 56/40-4E** | **1350** | **4050** | **395** | **71** | **220** | **0,49** | **40** | **30,8** | | | | | | |
| **KW 63/45-4E** | **1230** | **5300** | **460** | **74** | **220** | **0,73** | **60** | **40,5** | **535** | **630** | **870** | **393** | | |
| **KW 63/45-4D** | **1220** | **5600** | **450** | **74** | **380** | **0,69** | **40** | **40** | | | | | | |
| **KW 63/50-4D** | **1340** | **7800** | **600** | **78** | **380** | **1,15** | **45** | **40,7** | | | | | | |
| **KW 63/50-6D** | **850** | **5200** | **250** | **67** | **380** | **0,39** | **45** | **48,4** | | | | | | |
| **KW 90/56-4D** | **1230** | **10100** | **700** | **79** | **380** | **1,8** | **40** | **70** | **750** | **900** | **1250** | **578** | | |
| **KW 90/56-6D** | **830** | **7100** | **310** | **69** | **380** | **0,61** | **40** | **77** | | | | | | |
| **KW 90/63-6D** | **870** | **10150** | **430** | **77** | **380** | **1,05** | **70** | **78** | | | | | | |

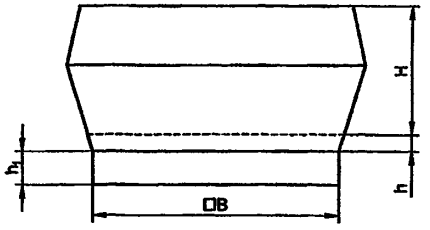


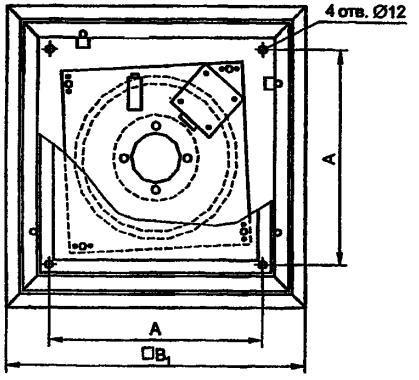


Вентиляторы применяются в системах вытяжной вентиляции производственных, общественных и жилых зданий, а также для других санитарно-технических целей. Устанавливаются на кровле

## 2.2. ВЕНТИЛЯТОРЫ КРЫШНЫЕ ОСЕВЫЕ.
## 2.2.1. ВЕНТИЛЯТОРЫ ОСЕВЫЕ типа ВКР0 и ЦЕНТРОБЕЖНЫЕ типа ВКРЦ

**ВЕНТИЛЯТОРЫ КРЫШНЫЕ типа ВКРО и ВКРЦ** предназначены систем вытяжной и приточной вентиляции промышленных, общественных и жилых зданий. Вентиляторы устанавливаются на кровле. Вентиляторы, как правило, предназначены для работы без сети воздуховодов.

**УСЛОВИЯ ЭКСПЛУАТАЦИИ**

| *ВЕНТИЛЯТОРЫ ОСЕВЫЕ КРЫШНОГО ИСПОЛНЕНИЯ типа ВКРО* | *ВЕНТИЛЯТОРЫ ЦЕНТРОБЕЖНЫЕ КРЫШНОГО ИСПОЛНЕНИЯ типа ВКРЦ* |
|---|---|
| ТЕМПРЕРАТУРА ОКРУЖАЮЩЕЙ СРЕДЫ от минус 40°С до плюс 40°С | ТЕМПРЕРАТУРА ОКРУЖАЮЩЕЙ СРЕДЫ от минус 40°С до плюс 40°С |
| ТЕМПРЕРАТУРА ПЕРЕМЕЩАЕМЫХ ВОЗДУХА И ГАЗОВЫХ СМЕСЕЙ НЕ ВЫШЕ+ 40°С | ТЕМПРЕРАТУРА ПЕРЕМЕЩАЕМЫХ ВОЗДУХА И ГАЗОВЫХ СМЕСЕЙ НЕ ВЫШЕ плюс 50°С |
| ПЕРЕМЕЩАЕМЫЕ ВОЗДУШНЫЕ И ГАЗОВЫЕ СМЕСИ НЕ ДОЛЖНЫ СОДЕРЖАТЬ ЛИПКИЕ И ВОЛОКНИСТЫЕ МАТЕРИАЛЫ | |
| КОНЦЕНТРАЦИЯ ПЫЛИ В ПЕРЕМЕЩАЕМЫХ СМЕСЯХ не более 10 мг/м$^3$ | КОНЦЕНТРАЦИЯ ПЫЛИ В ПЕРЕМЕЩАЕМЫХ СМЕСЯХ не более 100 мг/м$^3$ |

***ЗАВОД-ИЗГОТОВИТЕЛЬ: ЗАО НПО «ТЕПЛОМАШ», г. САНКТ-ПЕТЕРБУРГ.***

**ТУ 4861-010-54365100-2001** для вентиляторов типа **ВКРО** **ТУ 4861-011-54365100-2001** для вентиляторов типа **ВКРЦ**

**ВАРИАНТЫ ИСПОЛНЕНИЯ** для вентиляторов типа **ВКРО:** *общего назначения из углеродистых сталей; а /взрывозащищенные из разнородных металлов или алюминиевых сплавов; искрозащищенные из разнородных металлов/* ***по специальному заказу.***

**ВАРИАНТЫ ИСПОЛНЕНИЯ** для вентиляторов типа **ВКРЦ:** *общего назначения из углеродистых сталей; искрозащищенные из разнородных металлов (К).*

***ТЕХНИЧЕСКИЕ ХАРАКТЕРИСТИКИ ВЕНТИЛЯТОРОВ* общего назначения из углеродистых сталей**

| Тип вентилятора | Электродвигатель | | | | | Производительность тыс. м$^3$/час | Полное давление, Па | Исполнение | Диаметр колеса, $D_{ном}$ | Напряжение, В | Звуковая мощность, дБ А | Масса, кг | Цена, руб с НДС /1.01.07г/ |
|---|---|---|---|---|---|---|---|---|---|---|---|---|---|
| | тип | установленная мощность, кВт | потреб. мощность, кВт | Частота вращения, об/мин | Ток, А | | | | | | | | |
| ВКРО-4 | АИР63В6 | 0,25 | 0,42 | 860 | 1,04 | 1,6-2,6 | 50-25 | 1 | 100 | 380 | 66 | 45 | 9 565 |
| ВКРО-5 | АИР71А6 | 0,37 | 0,57 | 915 | 1,31 | 3,5-4,5 | 100-40 | | | | 72 | 65 | 12 206 |
| ВКРО-6,3 | АИР80В6 | 1,1 | 1,49 | 920 | 3,05 | 6,5-9,5 | 100-65 | | | | 80 | 90 | 15 847 |
| ВКРЦ-4 | АИР63В6 | 0,25 | 0,42 | 860 | 1,04 | 1,2-2,5 | 180-10 | | | | 73 | 50 | 9 422 |
| ВКРЦ-5 | АИР80А6 | 0,75 | 1,07 | 920 | 2,26 | 2,2-5,0 | 250-10 | | | | 78 | 70 | 12 778 |
| ВКРЦ-6,3 | АИР90L6 | 1,5 | 1,97 | 925 | 4,1 | 4,5-10,0 | 450-10 | | | | 86 | 100 | 17 913 |

**Все оборудование СЕРТИФИЦИРОВАНО**

**ВКРО**

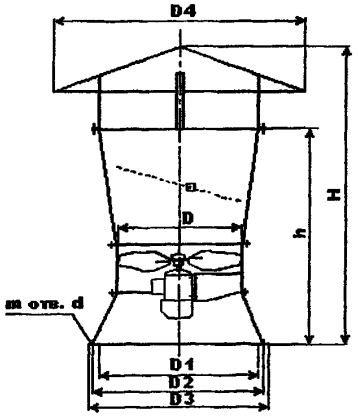


**ВКРЦ**

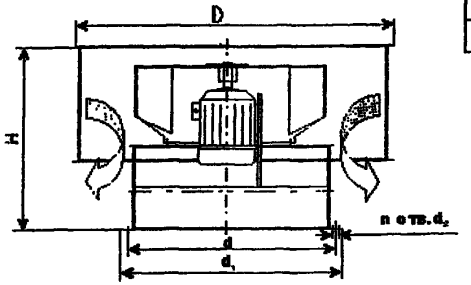


***ВЕНТИЛЯТОРЫ ОСЕВЫЕ КРЫШНОГО ИСПОЛНЕНИЯ типа ВКРО***

| Тип вентилятора | Размеры, мм | | | | | | | | |
|---|---|---|---|---|---|---|---|---|---|
| | D | $D_1$ | $D_2$ | $D_3$ | $D_4$ | H | h | d | m |
| ВКРО-4 | 400 | 540 | 580 | 620 | 800 | 1123 | 850 | 10 | 8 |
| ВКРО-5 | 500 | 670 | 730 | 770 | 1000 | 1400 | 1054 | 10 | 8 |
| ВКРО-6,3 | 635 | 820 | 880 | 920 | 1300 | 1610 | 1168 | 12 | 12 |

***ВЕНТИЛЯТОРЫ ЦЕНТРОБЕЖНЫЕ КРЫШНОГО ИСПОЛНЕНИЯ типа ВКРЦ***

| Тип вентилятора | Размеры, мм | | | | | |
|---|---|---|---|---|---|---|
| | D | d | $d_1$ | H | $d_2$ | n |
| ВКРЦ-4 | 685 | 428 | 450 | 432 | 8 | 8 |
| ВКРЦ-5 | 762 | 524 | 550 | 487 | 10 | 12 |
| ВКРЦ-6,3 | 1050 | 662 | 685 | 545 | 10 | 12 |

## 2.2.2. ВЕНТИЛЯТОРЫ типа ВК0-2,5 и ВО-12-285-2,5

**КРЫШНЫЙ ОСЕВОЙ ВЕНТИЛЯТОР типа ВК0-2,5** применяется в системах вытяжной вентиляции предприятий малого бизнеса: кафе, магазинов, киосков, автомобильных моек, небольших гаражей и других помещений малых объемов, где нет системы приточно-вытяжной вентиляции с сетью воздуховодов.

*КРЫШНЫЙ ОСЕВОЙ ВЕНТИЛЯТОР* типа ***ВК0-2,5*** рекомендуется устанавливать совместно с *ОСЕВЫМ ВЕНТИЛЯТОРОМ* типа ***ВО-12-285-2,5***, работающим на подачу воздуха. В этом случае вентилятор ***ВО-12-285*** устанавливается на подачу воздуха, а крышный вентилятор ***ВКО-2,5*** осуществляет вытяжку. Вентилятор комплектуется гравитационными жалюзи.

**Преимущества крышного осевого вентилятора типа ВКО-2,5:**

- ***имеет исключительно низкий уровень шума;***
- ***обладает малой массой;***
- ***прост в установке и подключении;***
- ***имеет отличный дизайн;***
- ***стоек к любым видам атмосферных воздействий;***
- ***снабжен гравитационным клапаном для предотвращения утечек теплого воздуха;***
- ***надежен в эксплуатации и прост в обслуживании***

**УСЛОВИЯ ЭКСПЛУАТАЦИИ ВЕНТИЛЯТОРОВ типа ВК0-2,5 и ВО-12-285-2,5**

- ТЕМПРЕРАТУРА ОКРУЖАЮЩЕЙ СРЕДЫ от минус 40$^0$С до плюс 40$^0$С
- УМЕРЕННЫЙ КЛИМАТ (У)
- ПЕРЕМЕЩАЕМЫЕ ВОЗДУШНЫЕ И ГАЗОВЫЕ СМЕСИ НЕ ДОЛЖНЫ СОДЕРЖАТЬ ЛИПКИЕ И ВОЛОКНИСТЫЕ МАТЕРИАЛЫ
- ЗАПЫЛЕННОСТЬ ВОЗДУХА НЕ ДОЛЖНА ПРЕВЫШАТЬ 100 мг/м$^3$

***ЗАВОД-ИЗГОТОВИТЕЛЬ: ООО «ИННОВЕНТ», г. МОСКВА***

**ТУ 4861-008-52770486-2004 – на КРЫШНЫЙ ОСЕВОЙ ВЕНТИЛЯТОР типа ВК0-2,5**

***ТЕХНИЧЕСКИЕ ХАРАКТЕРИСТИКИ***

| ПАРАМЕТРЫ | ВК0-2,5 | ВО-12-285-2,5 |
|---|---|---|
| Максимальная производительность, м$^3$/час | 750 | 800 |
| Давление статическое, максимальное, Па | 30 | |
| Потребляемая мощность из сети, Вт | 50 | |
| Частота вращения, об/мин | 1400 | 1410 |
| Масса, кг | 3,5 | 2,8 |
| Напряжение, В | 220, 50Гц | |
| Уровень звуковой мощности, дБА | 57 | |
| Цена, руб. с НДС /01.01.07 г./ | 5 567 | 6 320 |

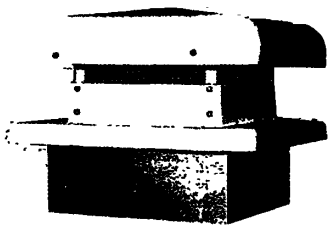

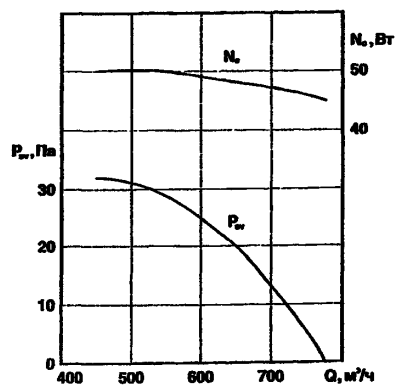


**ВКО-2,5**

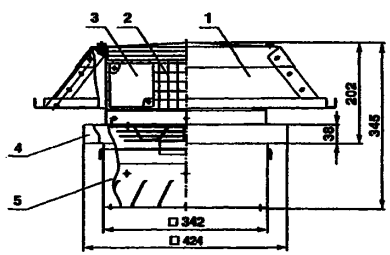


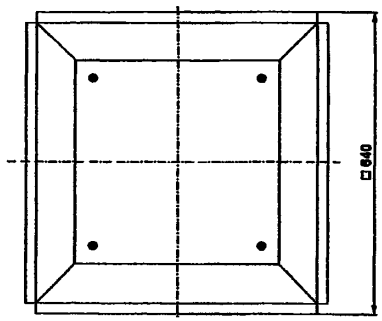


**ВО-12-285-2,5**

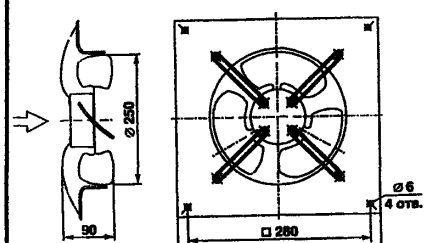


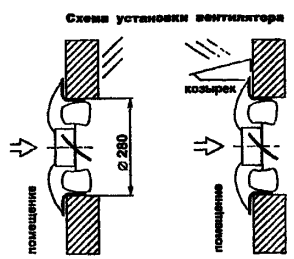


а) для вытяжки воздуха из помещения

б) для подачи воздуха в помещение

1 – крышка
2 – сетка
3 – клеммная коробка
4 – основание
5 – гравитационный клапан

## 2.2.3. ВЕНТИЛЯТОРЫ типа АКСИПАЛ FTDA

**КРЫШНЫЕ ОСЕВЫЕ ВЕНТИЛЯТОРЫ типа АКСИПАЛ FTDA** предназначены для перемещения воздуха и других газовоздушных смесей, агрессивность которых по отношению к углеродистым сталям обыкновенного качества не выше агрессивности воздуха, имеющих температуру не выше ***плюс 40°С***, влажностью ***до 80%,*** запыленностью не более ***10 мг/м³***, не содержащего липких веществ, волокнистых материалов.

***Вентиляторы применяются в системах вентиляции, воздушного отопления, а также для других целей и эксплуатируются в условиях умеренного (У) климата 1-й, 2-й и 3-й категории размещения, при температуре окружающей среды от минус 40°С до плюс 40°С.***

***ЗАВОД-ИЗГОТОВИТЕЛЬ: ЗАО «ЛАДА-ФЛЕКТ», г. ТОЛЬЯТТИ***

**ТУ 4861-001-21207024-94**

**ТЕХНИЧЕСКИЕ ХАРАКТЕРИСТИКИ:**

| Обозначение | Частота вращения рабочего колеса, об/мин | Производительность, м³/ч | Полное давление, Па | Полный уровень звуковой мощности, дБ | Установочная мощность двигателя, кВт | Тип электродвигателя | Размеры вентиляторов типа АКСИПАЛ FTDA-3,5-8RD | | | Размеры вентиляторов типа АКСИПАЛ FTDA-5-8RB | |
|---|---|---|---|---|---|---|---|---|---|---|---|
| | | | | | | | H | D | d | H | D |
| **КРЫШНЫЕ ОСЕВЫЕ ВЕНТИЛЯТОРЫ С ДИФФУЗОРОМ типа *АКСИПАЛ FTDA-3,5-8RD*** | | | | | | | | | | | |
| **КРЫШНЫЕ ОСЕВЫЕ ВЕНТИЛЯТОРЫ С КЛАПАНОМ типа *АКСИПАЛ FTDA-5-8RB*** | | | | | | | | | | | |
| АКСИПАЛ FTDA-3,5RD | 1000 | 500-2400 | 5-38 | 59-63 | 0,09 | Двигатели VEM (Германия) | 1270 | 772 | 12 | - | - |
| | 1500 | 1500-3500 | 10-80 | 68-72 | 0,12; 0,18 | | | | | | |
| | 3000 | 3000-7100 | 50-340 | 87-91 | 0,25; 0,37; 0,55; 0,75; 1,1 | | | | | | |
| АКСИПАЛ FTDA-4RD | 1000 | 1500-3600 | 7-50 | 63-67 | 0,09 | VEM | 1350 | 772 | 14 | - | - |
| | 1500 | 2300-5400 | 15-110 | 72-76 | 0,12; 0,18; 0,25 | VEM; АИР56В4; АИМ63А4 | | | | | |
| | 3000 | 4500-10750 | 70-450 | 91-95 | 0,37; 0,55; 0,75; 1,1; 1,3; 2,2 | VEM; АИМ63В2; АИМ71А2; АИМ71В2; VEM; АИМ80В2 | | | | | |
| АКСИПАЛ FTDA-5RD /RB/ | 1000 | 3000-7200 | 10-80 | 70-74 | 0,09; 0,18; 0,25 | VEM | 1580 | 772 | 14 | 1170 | 772 |
| | 1500 | 4500-11000 | 25-180 | 79-83 | 0,18; 0,25; 0,37; 0,55; 0,75 | VEM; АИМ63А4; АИМ63В4; АИМ71А4; АИМ71В4 | | | | | |
| | 3000 | 9500-20500 | 100-750 | 98-102 | 1,5; 2,2; 3,3; 4,1; 5,5 | АИМ80А2; АИМ80В2; VEM; VEM; АИМ100L4 | | | | | |
| АКСИПАЛ FTDA-6,3RD /RB/ | 1000 | 6000-14500 | 17-125 | 77-81 | 0,18; 0,25; 0,37; 0,55; 0,75 | VEM; АИМ71А6; АИМ71В6; АИМ80А6 | 1970 | 772 | 14 | 1290 | 772 |
| | 1500 | 9500-22300 | 40-300 | 86-90 | 0,55; 0,75; 1,1; 1,5; 2,2 | АИМ71А4; АИМ71В4; АИМ80А4 АИМ80В4; АИМ90L4 | | | | | |
| | 3000 | 18000-28200 | 160-1000 | 105-111 | 4,0; 5,5; 7,5 | АИМ100S2; АИР100L2; АИР112М2 | | | | | |
| АКСИПАЛ FTDA-7,1RD /RB/ | 1000 | 8800-20800 | 23-165 | 81-85 | 0,25; 0,37; 0,55; 0,75; 1,1 | АИР63В6; АИР71А6; АИР71В6; АИР80А6; АИР80В6 | 2140 | 772 | 14 | 1290 | 772 |
| | 1500 | 13000-32000 | 50-380 | 90-94 | 1,1; 1,5; 2,2; 3,0; 4,0 | АИР80А4; АИР80В4; АИР90L4; АИР100S4; АИР100L4 | | | | | |
| АКСИПАЛ FTDA-8RD /RB/ | 1000 | 12800-30000 | 30-220 | 84-88 | 0,55; 0,75; 1,1; 1,5; 2,2 | АИР71В6; АИР80А6; АИР80В6; АИР90L6; АИР100L6 | 2250 | 1072 | 18 | 1450 | 1072 |
| | 1500 | 19000-46000 | 70-500 | 93-97 | 1,5; 2,2; 3,0; 4,0; 5,5; 7,5 | АИР80В4; АИР90L4; АИР100S4; АИР100L4; АИР112М4; АИР132S4 | | | | | |

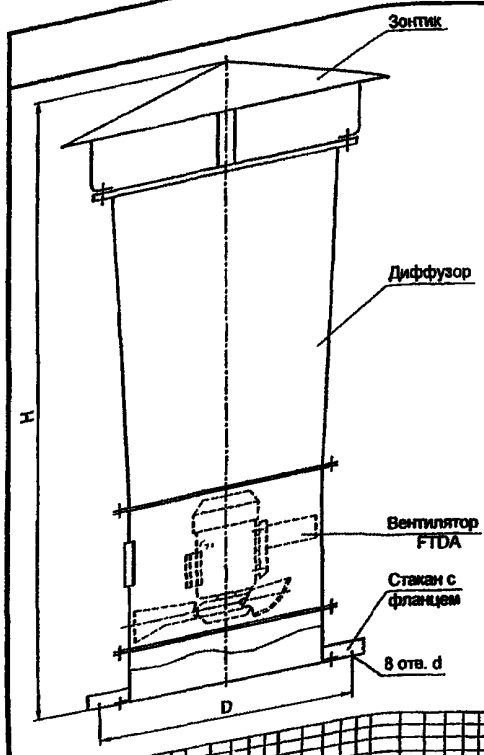


Габаритные и присоединительные размеры вентиляторов с диффузором Аксипал FTDA RD № 3,5 – 8

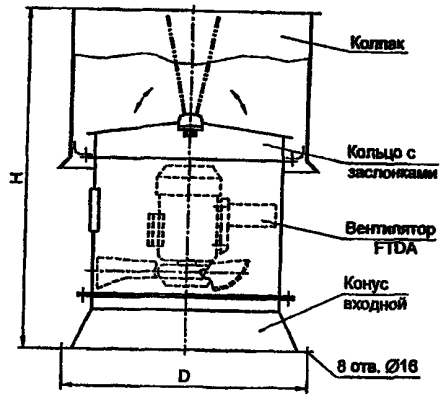


Габаритные и присоединительные размеры вентиляторов с клапаном Аксипал FTDA RB № 5 – 8

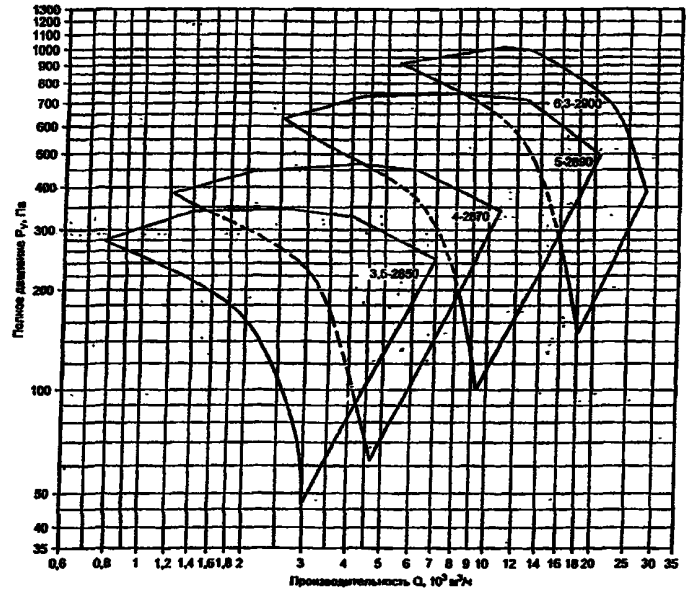


Сводный график аэродинамических характеристик вентиляторов при синхронной частоте вращения 3000 об/мин

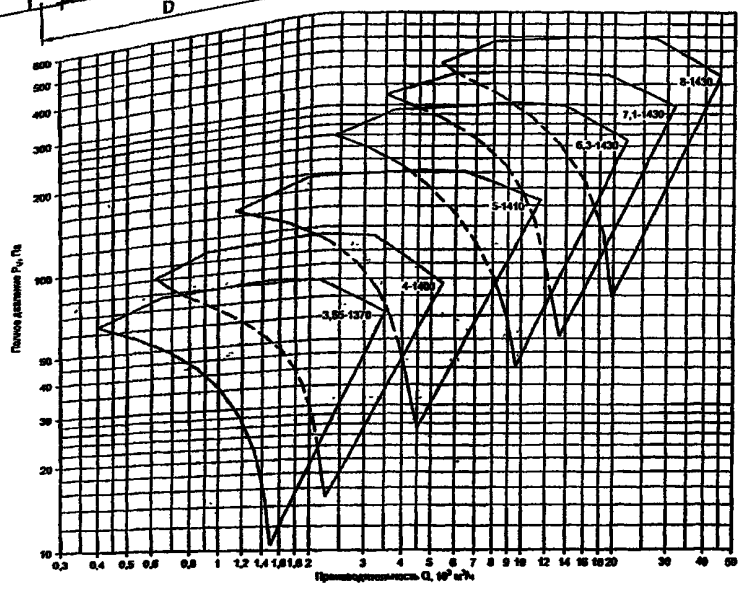


Сводный график аэродинамических характеристик вентиляторов при синхронной частоте вращения 1500 об/мин

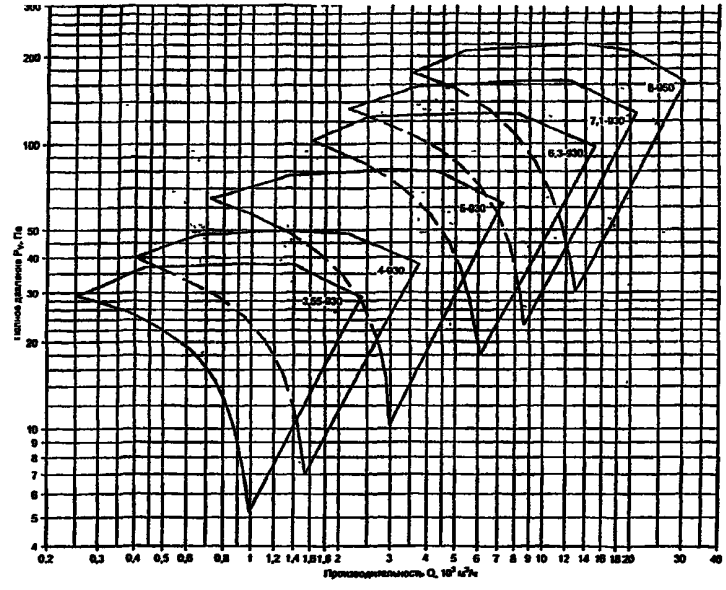


Сводный график аэродинамических характеристик вентиляторов при синхронной частоте вращения 1000 об/мин

## 2.2.4. ВЕНТИЛЯТОРЫ ОСЕВЫЕ КРЫШНЫЕ типа ВОК

**ВЕНТИЛЯТОРЫ ОСЕВЫЕ КРЫШНЫЕ типа ВОК** применяются для вентиляции зданий и сооружений промышленного, общественного, коммунального; сельскохозяйственного назначений. Вентилятор устанавливается на кровле в специально предусмотренное конструкцией здания отверстие в кровле Вентиляторы устанавливаются на типовые железобетонные стаканы, которые являются конструктивной частью плиты перекрытия здания. Вентиляторы разработаны для установки на железобетонный стакан с внутренним диаметром ***700 мм.***

Имея, простую и легкую конструкцию вентиляторы крышные легко монтируются на кровле здания. Вентилятор крышный следует располагать от ближайшей вытяжной вентиляционной шахты на расстоянии не менее **2,5 ($d+d_ш$)**, где: ***d*** – диаметр устанавливаемого вентилятора;
***$d_ш$*** – диаметр рядом стоящей шахты.

Вентиляторы предназначены для перемещения воздуха с температурой до ***+50$^0$ С*** содержанием пыли и других твердых примесей не более ***10 мг/м$^3$*** при отсутствии липких веществ и волокнистых материалов. Вентилятор типа ***ВОК-40-125-3,15-01*** предназначен для вентиляции киосков и павильонов.

**УСЛОВИЯ ЭКСПЛУАТАЦИИ: температура окружающей среды от –40$^0$С до + 40$^0$ С; умеренный климат (У); 3-я категории размещения.**

**ЗАВОД-ИЗГОТОИТЕЛЬ: ООО «ВП «АЛЬТЕРНАТИВА», г. БРЕСТ**

**ТУ РБ 200127050.002-2004**

***ТЕХНИЧЕСКИЕ ХАРАКТЕРИСТИКИ:***

| Тип Вентилятора | Двигатель | | | Подача, тыс.м$^3$/час | Статистическое давление, Па | Диаметр рабочего колеса, мм | Кол-во лопаток | Уровень звуковой мощности, дБА | Масса, кг | Цена, руб. без НДС /01.01.07г./ |
|---|---|---|---|---|---|---|---|---|---|---|
| | тип | мощн. кВт | Частота вращения, об/мин/ток, А | | | | | | | |
| **ВОК-40-125-3,15-01** | **АИР56В4** | **0,18** | **1500/0,7** | **0,800-2,0** | **85-0** | **320** | **4** | **66** | **26** | **7 124** |
| **ВОК-6-440-5,6-01** | **АИР63В4** | **0,37** | **1500/1,2** | **5,0-8,0** | **82-0** | **560** | | **68** | **50** | **10 155** |
| **ВОК-6-440-5,6Ф-01** | **АИР63В4** | **0,37** | **1500/1,2** | **6,0-8,5** | **97-0** | **560** | | **69** | **65** | **10 675** |

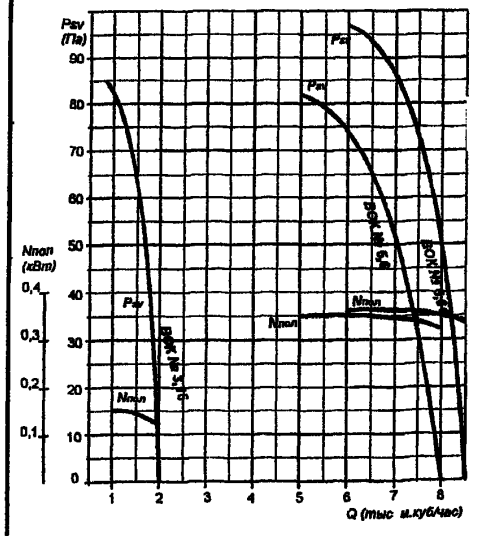


**ВОК №5,6Ф**

1 - корпус;
2 - рабочее колесо;
3 - электродвигатель;
4 - плита;
5 - оголовок;
6 - каплесборник.

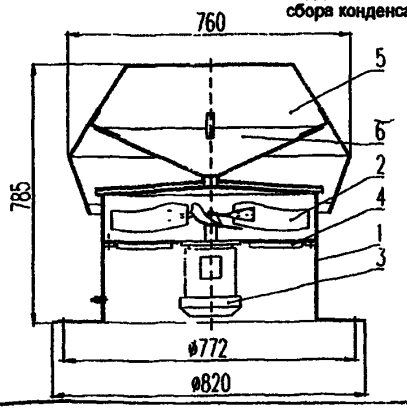


**ВОК №3,15**

1 - рабочее колесо;
2 - корпус;
3 - зонт;
4 - электродвигатель;
5 - поддон для сбора конденсата.

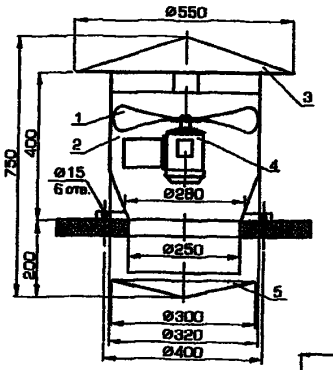


**ВОК №5,6**

1 - корпус;
2 - рабочее колесо;
3 - электродвигатель;
4 - короб с диффузором и аэродинамическим

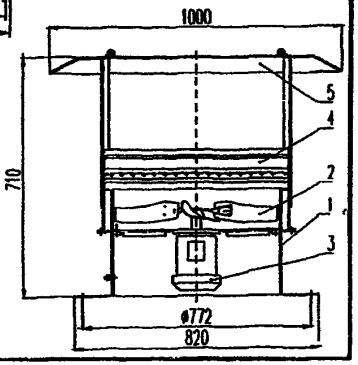

# 3. ВЕНТИЛЯТОРЫ ОСЕВЫЕ
## 3.1. ВЕНТИЛЯТОРЫ ОСЕВЫЕ типа ВО-12-303

**ВЕНТИЛЯТОРЫ ОСЕВЫЕ типа ВО-12-303** применяются в системах вентиляции и воздушного отопления зданий; системах противодымной защиты зданий */ВО-12-303-10Д1; 10Д2; 12,5/* и в других санитарно-технических и производственных установках

**ОБЩИЕ СВЕДЕНИЯ**:
- низкого давления,
- цилиндрический корпус,
- вращение **левое (Л)**,
- количество лопаток – **3**,
- прямой привод

**УСЛОВИЯ ЭКСПЛУАТАЦИИ**: - температура окружающей среды **от минус 40°С до плюс 40°С**
- умеренный климат для **2-ой** категории размещения, а при защите двигателя от прямого солнечного излучения и атмосферных осадков **1-я** категория размещения;
- допустимое содержание пыли и других твердых частиц не более **0,1г/м³** без липких, волокнистых и абразивных материалов;
- перемещение газовоздушных смесей не должно вызывать коррозию стали обыкновенного качества со скоростью более **0,1 мм в год**.

| ТУ ВЕНТИЛЯТОРА | ВАРИАНТЫ ИЗГОТОВЛЕНИЯ | № СЕРТИФИКАТА СООТВЕТСТВИЯ |
|---|---|---|
| | ***ЗАВОД-ИЗГОТОВИТЕЛЬ: ООО «ВЕЗА», г.МОСКВА*** **Код по ОКП 48 6150** | |
| **ТУ 4861-006-39905504-99** | **общего назначения из углеродистой стали, 1-ое конструктивное исполнение** | **№ РОСС RU.АЯ04.В07508** |
| **ТУ 4861-021-40149153-2000** | **взрывозащищенные из разнородных металлов, 1-ое конструктивное исполнение** | **№ РОСС RU.АЯ04.В03238** |
| | ***ЗАВОД-ИЗГОТОВИТЕЛЬ: ОАО НИЖНЕТУРИНСКИЙ МАШИНОСТРОИТЕЛЬНЫЙ ЗАВОД «ВЕНТА», г. НИЖНЯЯ ТУРА*** **Код по ОКП 48 6150** | |
| **ТУ 4861-006-39905504-99** | **общего назначения из углеродистой стали, 1-ое конструктивное исполнение** | **№ РОСС RU.АЯ45.В04426** |

***ОБЩЕГО НАЗНАЧЕНИЯ ИЗ УГЛЕРОДИСТОЙ СТАЛИ***

| Тип вентилятора | Двигатель тип | Двигатель мощн.,кВт | Частота вращения, об/мин | Производительность, тыс. м³/ч | Полное давление, Па | Завод - изготовитель | Масса, кг | Цена, руб. с НДС /01.01.07г |
|---|---|---|---|---|---|---|---|---|
| ВО-12-303-4 | 4АА63А4 | 0,25 | 1350 | 2,7-3,3 | 78-44 | ООО «ВЕЗА», г. Москва | 29 | 3 250 |
| | 4А71А2 | 0,75 | 2820 | 4,5-6,8 | 339-187 | | 33 | 3 620 |
| | АИР56А4 | 0,12 | 1350 | 2,7-3,3 | 78-44 | ОАО «ВЕНТА», г. Нижняя Тура | 12,4* | |
| | АИР71А2 | 0,75 | 2820 | 4,5-6,8 | 339-187 | | 23,7* | |
| ВО-12-303-5 | 4АА63В4 | 0,37 | 1350 | 3,6-6,6 | 129-72 | ООО «ВЕЗА», г. Москва | 35 | 4 190 |
| | | | | | | ОАО «ВЕНТА», г. Нижняя Тура | 18,1* | 5 074 |
| ВО-12-303-6,3 | 4А71А6 | 0,37 | 915 | 4,7-8,9 | 92-56 | ООО «ВЕЗА», г. Москва | 42 | 5 380 |
| | 4А80А4 | 1,1 | 1395 | 7,2-13,7 | 215-115 | | 49 | 5 590 |
| | АИР71А6 | 0,37 | 915 | 4,7-8,9 | 92-56 | ООО «ВЕНТА», г. Нижняя Тура | 30,7* | 6 490 |
| | АИР80А4 | 1,1 | 1395 | 7,2-13,7 | 215-115 | | 33,9* | 7 198 |
| ВО-12-303-8 | 4А80А6 | 0,75 | 920 | 9,9-16,3 | 130-63 | ООО «ВЕЗА», г. Москва | 84 | 9 940 |
| | 4А90L4 | 2,2 | 1430 | | | | 90 | |
| | 4А100S4 | 3,0 | | 14,9-26,5 | 300-154 | | 96 | |
| | АИР80А6 | 0,75 | 930 | 9,9-16,3 | 130-63 | ООО «ВЕНТА», г. Нижняя Тура | 52,2* | 9 204 |
| | АИР100S4 | 3,0 | 1430 | 14,9-26,5 | 300-154 | | 60,4* | 11 092 |
| ВО-12-303-10 | 4А100L6 | 2,2 | 950 | 20,8-35,7 | 210-86 | ООО «ВЕЗА», г. Москва | 123 | 13 650 |
| | АИР100L6 | | | | | ОАО «ВЕНТА», г. Нижняя Тура | 116,1* | 15 340 |
| ВО-12-303-10Д1,10Д2 | RA112M4 | 4,0 | 1420 | 30,5-50,9 | 518-217 | ООО «ВЕЗА», г. Москва | 167 | |
| ВО-12-303-10Ф1,10Ф2 | 4А132S4 | 7,5 | 1455 | 30,5-50,9 | 518-217 | ООО «ВЕЗА», г. Москва | 162 | 17 650 |
| | | | | | | ОАО «ВЕНТА», г. Нижняя Тура | 152 | 19 706 |
| ВО-12-303-12,5 | 4А112МВ8 | 3,0 | 730 | 30,7-56,1 | 199-86 | ООО «ВЕЗА», г. Москва | 179 | 15 960 |
| | 4А132S6 | 5,5 | 950 | | | | 182 | |
| | 4А132М6 | 7,5 | 950 | | | | 188 | 17 650 |
| | АИР112МВ8 | 3,0 | 730 | 30,7-56,1 | 199-86 | ОАО «ВЕНТА», г. Нижняя Тура | 155,1* | 17 700 |

# ВЕНТИЛЯТОРЫ ОСЕВЫЕ типа ВО-12-303

## ВЗРЫВОЗАЩИЩЕННЫЕ ИЗ РАЗНОРОДНЫХ МЕТАЛЛОВ

| Тип вентилятора | Двигатель | | Частота вращения, об/мин | Производительность, тыс м³/ч | Полное давление, Па | Завод - изготовитель | Масса, кг | Цена, руб с НДС /01 01 07г |
|---|---|---|---|---|---|---|---|---|
| | тип | мощн ,кВт | | | | | | |
| ВО-12-303-4 | АИМ63А4 | 0,25 | 1350 | 2,7-3,3 | 78-44 | ООО «ВЕЗА», г. Москва | 29 | 5 110 |
| | АИМ71А2 | 0,75 | 2820 | 4,5-6,8 | 339-187 | | 33 | |
| ВО-12-303-5 | АИМ63В4 | 0,37 | 1350 | 3,6-6,6 | 129-72 | | 35 | 5 390 |
| ВО-12-303-6,3 | АИМ71А6 | 0,37 | 915 | 4,7-8,9 | 92-56 | | 42,5 | 6 590 |
| | ВА80МА4 | 1,1 | 1395 | 7,2-13,7 | 215-115 | | 49 | 7 210 |
| ВО-12-303-8 | ВА80МА6 | 0,75 | 945 | 9,9-16,3 | 130-63 | | 84 | 15 450 |
| | АМВ100S4 | 3,0 | 1430 | 14,9-26,5 | 300-154 | | 96 | |
| ВО-12-303-10 | АВМ100L6 | 2,2 | 950 | 20,8-35,7 | 210-86 | | 123 | 21 970 |
| ВО-12-303-10Ф1,10Ф2 | ВА132S4 | 7,5 | 1450 | 30,5-50,9 | 518-217 | | 167 | 25 950 |
| ВО-12-303-12,5 | АИМ112МВ8 | 3,0 | 730 | 30,7-56,1 | 199-86 | | 179 | 25 980 |

* *масса вентилятора без электродвигателя*

*ВО 12-303-4...6,3*

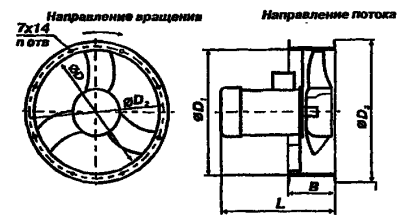


*ВО 12-303-8...12,5*

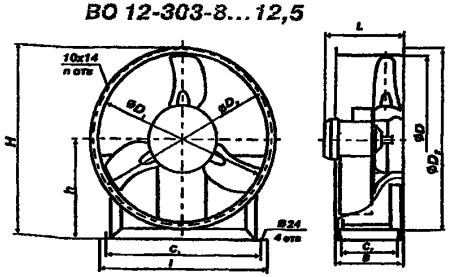


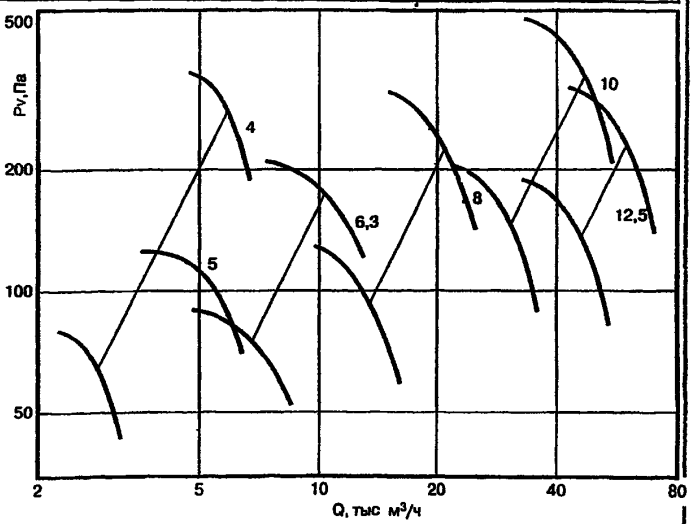


*ВО 12-303-10Ф2, 10Д2*

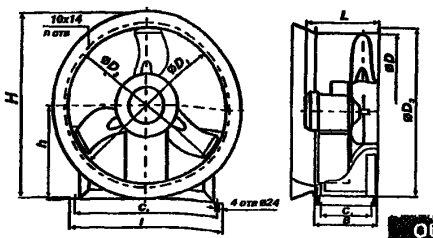


*ВО 12-303-10Ф1, 10Д*

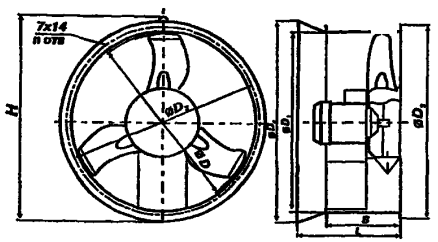


| Обозначение вентилятора | Габаритные и присоединительные размеры, мм | | | | | | | | | | | | |
|---|---|---|---|---|---|---|---|---|---|---|---|---|---|
| | D | $D_1$ | $D_2$ | $D_3$ | $D_4$ | H | $C_1$ | $C_2$ | L | l | B | h | n |
| ВО 12-303-4 | 400 | 403 | 430 | 460 | — | — | — | — | 350 | — | 150 | — | 16 |
| ВО 12-303-5 | 500 | 503 | 530 | 560 | [illegible] | [illegible] | [illegible] | [illegible] | 295 | — | 190 | — | 32 |
| ВО 12-303-6,3 | 630 | 631 | 660 | 690 | — | — | — | — | 407 | — | 250 | — | 32 |
| ВО 12-303-8 | 800 | 803 | 840 | 870 | — | 930 | 750 | 250 | 428 | 806 | 315 | 495 | 32 |
| ВО 12-303-10 | 1000 | 1003 | 1045 | 1073 | — | 1132 | 900 | 330 | 464 | 970 | 400 | 595 | 32 |
| ВО 12-303-10Д1,10Ф1 | 1000 | 1003 | 1045 | 1073 | 1116 | 1140 | [illegible] | [illegible] | 562 | — | 400 | — | 32 |
| ВО 12-303-10Д2,10Ф2 | 1000 | 1003 | 1045 | 1073 | — | 1158 | 900 | 330 | 552 | 956 | 400 | 600 | 32 |
| ВО 12-303-12,5 | 1250 | 1253 | 1295 | 1323 | — | 1382 | 1100 | 400 | 562 | 1156 | 500 | 720 | 32 |

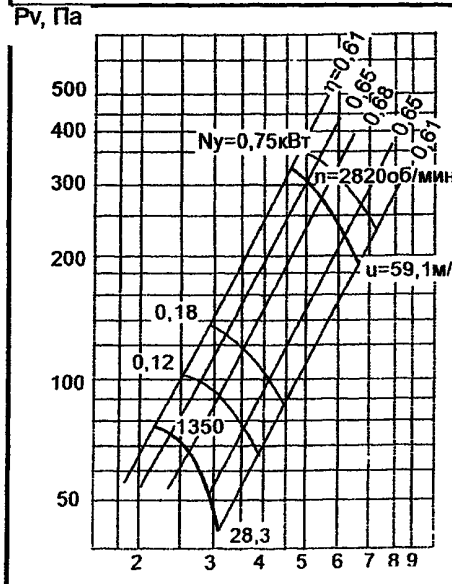
Pv, Па
Ny=0,75кВт
n=2820об/мин
u=59,1м/с
0,18
0,12
1350
28,3
Q,тыс.м³/час

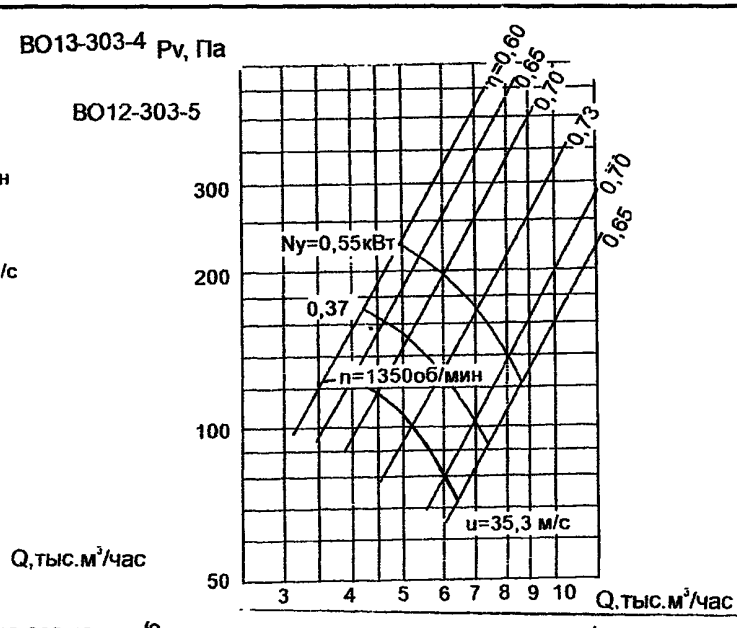
ВО13-303-4
ВО12-303-5
Pv, Па
Ny=0,55кВт
0,37
n=1350об/мин
u=35,3 м/с
Q,тыс.м³/час

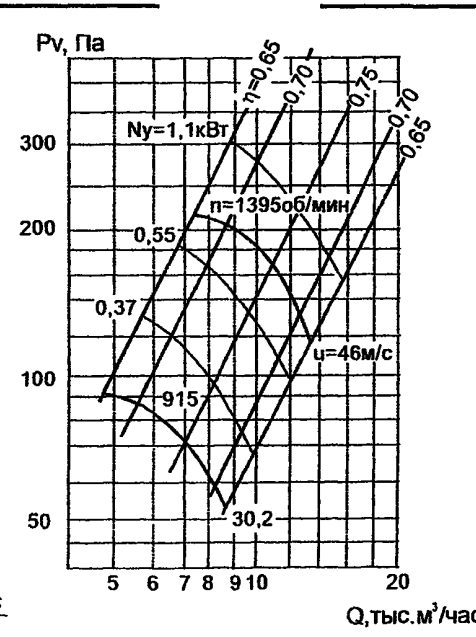
Pv, Па
Ny=1,1кВт
n=1395об/мин
0,55
0,37
915
u=46м/с
30,2
Q,тыс.м³/час

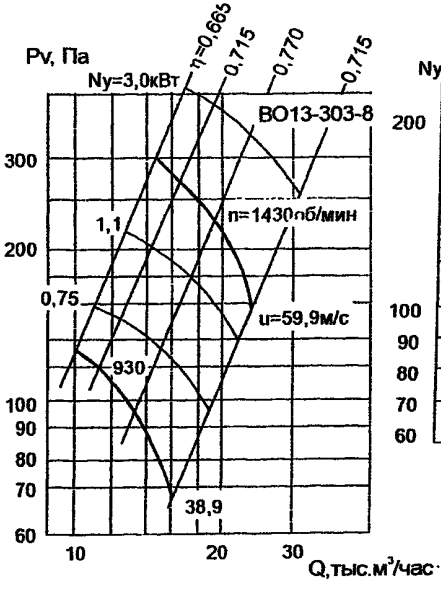
Pv, Па
Ny=3,0кВт
ВО13-303-8
n=1430об/мин
1,1
0,75
u=59,9м/с
930
38,9
Q,тыс.м³/час

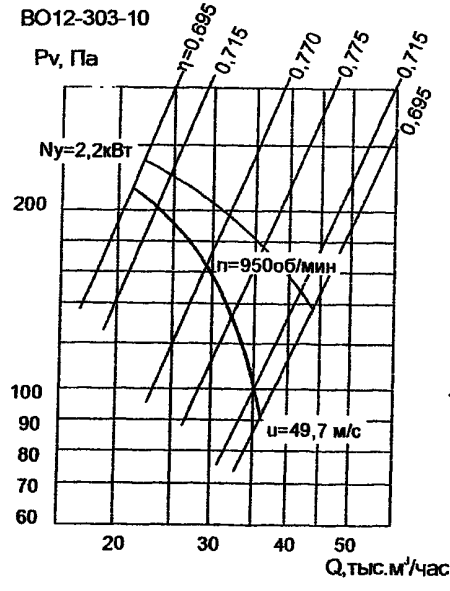
ВО12-303-10
Pv, Па
Ny=2,2кВт
n=950об/мин
u=49,7 м/с
Q,тыс.м³/час

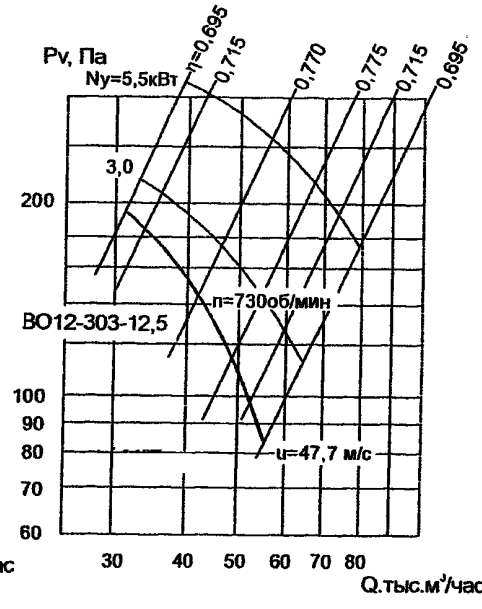
Pv, Па
Ny=5,5кВт
3,0
n=730об/мин
ВО12-303-12,5
u=47,7 м/с
Q,тыс.м³/час

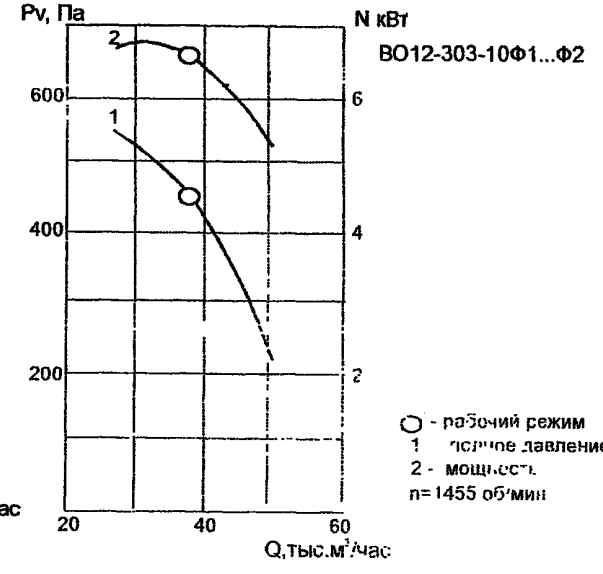
Pv, Па
N кВт
ВО12-303-10Ф1...Ф2
2
1
○ - рабочий режим
1 - полное давление
2 - мощность
n=1455 об/мин
Q,тыс.м³/час

**ВЕНТИЛЯТОРЫ ОСЕВЫЕ типа ВО** предназначены для перемещения воздуха по воздуховодам систем кондиционирования и вентиляции прямой подачи либо отсоса воздуха в помещениях зданий и сооружений промышленного, общественного, коммунального и сельскохозяйственного назначения.

***Вентиляторы могут использоваться как самостоятельно, так и в составе агрегатированных установок.***

Вентиляторы осевые ВО устанавливаются в стенах и оконных промах здания, на строительных конструкциях и непосредственно в вентиляционную сеть. При установке в вентиляционную сеть к фланцам вентилятора через гибкие вставки присоединяются воздуховоды, а вентилятор на виброизоляторах крепится к кронштейнам. Для уменьшения потерь давления, связанных с турбуляцией потока, следует предусмотреть прямые участки стабилизации потока на входе и выходе из вентилятора. Минимальная длина участков стабилизации потока должна составлять один диаметр на выходе и три диаметра на выходе. На данном участке не должно устанавливаться другое оборудование.

**УСЛОВИЯ ЭКСПЛУАТАЦИИ:** температура окружающей среды **от –40°С до + 40°С; умеренный климат (У); 3-я категории размещения.**

При отсутствии липких и волокнистых материалов в перемещаемом воздухе и содержании пыли и других твердых примесей не более **10 мг/м³.**

Среднее квадратическое значение виброскорости вентиляторов не должно превышать **6,3 мм/с.**

**ЗАВОД-ИЗГОТОИТЕЛЬ: ООО «ВП «АЛЬТЕРНАТИВА», г. БРЕСТ** **ТУ РБ 200127050.002-2004**

## 1. ВЕНТИЛЯТОРЫ ДЛЯ УСТАНОВКИ В ОКОННЫХ И СТЕННЫХ ПРОЕМАХ

*Конструктивные элементы вентиляторов выполнены из оцинкованной стали. Лопатки рабочего колеса – из алюминиевого сплава. Покрытие элементов вентилятора:* **ЦИНКОВОЕ (Ц); ПОЛИМЕРНОЕ (П)**

| Тип вентилятора | Двигатель | | | Ток, А | Подача, тыс.м³/час | Статистическое давление, Па | Уровень звуковой мощн., дБА | Масса кг | Цена, руб. без НДС /01.01.07г./ | Размеры, мм | | | | |
|---|---|---|---|---|---|---|---|---|---|---|---|---|---|---|
| | тип | мощн, кВт | частота вращения, об/мин | | | | | | | Lmax | L | A | a | B |
| ВО-18-230-3,55-01 | АИР56В4 | 0,18 | 1500 | 0,7 | 1,5-3,0 | 78-0 | 70 | 16 | 6 083 | 410 | 200 | 490 | 425 | 460 |
| ВО-13-440-4,5-01 | АИР63В4 | 0,37 | 1500 | 1,2 | 3,0-5,5 | 90-0 | 74 | 22 | 6 350 | 410 | | 585 | 520 | 555 |
| ВО-18-390-5,6-01 | АИР63В4 | 0,37 | 1500 | 1,2 | 7,0-9,0 | 72-0 | 67 | 30 | 7 186 | 410 | | 750 | 620 | 710 |
| ВО-18-390-5,6-02 | АИР80А4 | 1,1 | 1500 | 2,7 | 9,0-11,5 | 62-0 | 80 | 45 | 7 881 | 500 | | | | |
| ВО-18-390-5,6-03 | АИР63В6 | 0,25 | 1000 | 0,76 | 6,0-7,5 | 30-0 | 65 | 30 | 7 202 | 410 | | | | |
| ВО-10-350-7,1-01 | АИР71А6 | 0,37 | 1000 | 1,4 | 8,0-12,5 | 68-0 | 72 | 40 | 7 984 | 495 | 245 | 940 | 750 | 900 |
| ВО-10-440-7,1М | АИР80А6 | 0,75 | 1000 | 2,3 | 12,0-15,5 | 70-0 | 79 | 45 | 8 420 | | | | | |

### №№ 3,55; 4,5; 5,6

1 - корпус;
2 - двигатель ;
3 - рабочее колесо;
4 - аэродинамический клапан;
5 - защитное ограждение.

| Размеры, мм | Lmax | L | A | a | B |
|---|---|---|---|---|---|
| ВО-18-230-3,55-01 | 410 | 200 | 490 | 425 | 460 |
| ВО-13-440-4,5-01 | 410 | 200 | 585 | 520 | 555 |
| ВО-18-390-5,6-01 | 410 | 220 | 750 | 620 | 710 |
| ВО-18-390-5,6-02 | 500 | | | | |
| ВО-18-390-5,6-03 | 410 | | | | |

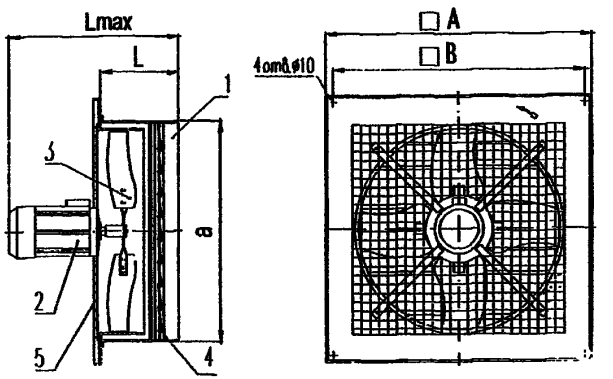


### № 7,1

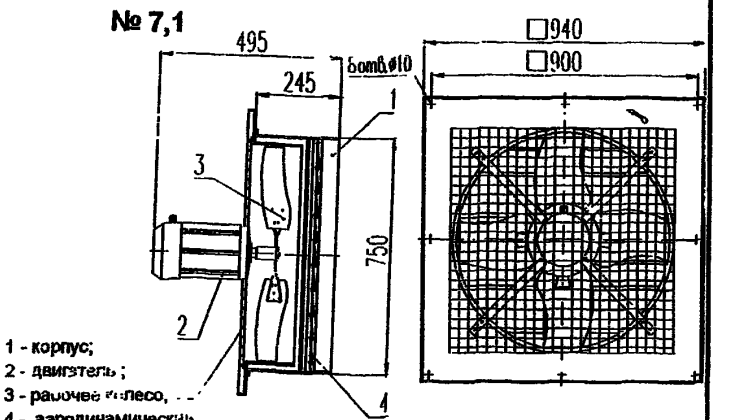


1 - корпус;
2 - двигатель ;
3 - рабочее колесо;
4 - аэродинамический клапан;
5 - защитное ограждение.

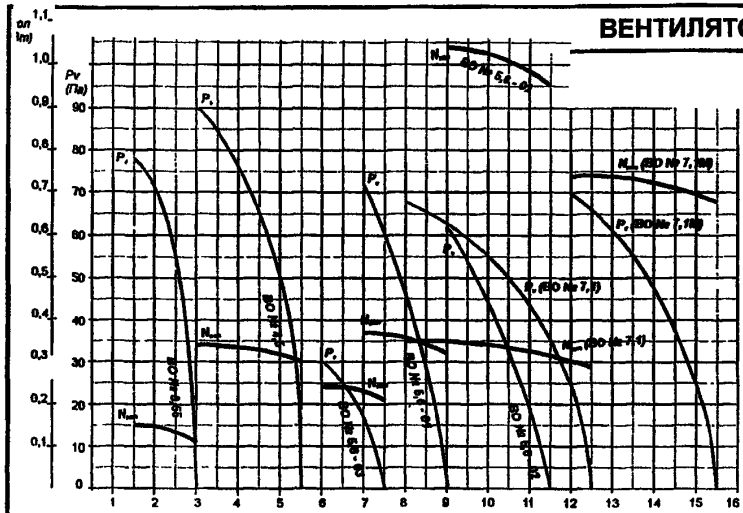


## № 7,1М

1 - корпус;
2 - двигатель ,
3 - рабочее колесо,
4 - аэродинамический клапан;
5 - защитное ограждение

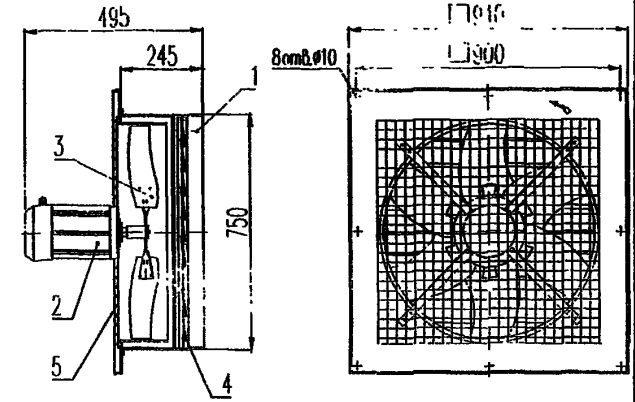


## 2 ВЕНТИЛЯТОРЫ ДЛЯ УСТАНОВКИ В ВЕНТИЛЯЦИЛННУЮ СЕТЬ

*Конструктивные элементы вентиляторов выполнены из углеродистой стали обыкновенного качества. Лопатки рабочего колеса – из алюминиевого сплава. Покрытие элементов вентилятора:*
**ЛАКОКРАСОЧНОЕ ПО ГРУНТУ (Л); ПОЛИМЕРНОЕ (П)**

| Тип вентилятора | Двигатель | | | Ток, А | Подача, тыс.м³/час | Статистическое давление, Па | Уровень звуковой мощности, дБА | Масса кг | Цена, руб. без НДС /01.01.07г./ |
|---|---|---|---|---|---|---|---|---|---|
| | тип | мощн, кВт | частота вращения, об/мин | | | | | | |
| ВО-22-220-3,15-01 | АИР56В4 | 0,18 | 1500 | 0,7 | 1,0-2,3 | 72-0 | 65 | 15 | 2 912 |
| ВО-22-220-3,15-02 | АИР63В4 | 0,37 | 1500 | 1,2 | 0,9-2,4 | 215-0 | 66,5 | 16 | 3 128 |
| ВО-18-230-3,15Б-01 | АИР56В4 | 0,18 | 1500 | 0,7 | 1,5-3,0 | 78-0 | 70 | 25 | |
| ВО-13-440-4,5Б-01 | АИР63В4 | 0,37 | 1500 | 1,2 | 3,0-5,5 | 90-0 | 74 | 30 | 4 622 |
| ВО-11-340-5,Б-01 | АИР63А4 | 0,25 | 1500 | 0,8 | 4,0-6,5 | 75-0 | 75 | 22 | |
| ВО-18-390-5,6Б-01 | АИР63В4 | 0,37 | 1500 | 1,2 | 7,0-9,0 | 72-0 | 67 | 25 | |
| ВО-18-390-5,6Б-02 | АИР80А4 | 1,1 | 1500 | 2,7 | 9,0-11,5 | 62-0 | 80 | 37 | 5 752 |
| ВО-18-390-5,6Б-03 | АИР63В6 | 0,25 | 1000 | 0,76 | 6,0-7,5 | 30-0 | 65 | 25 | |
| ВО-9-395-6,3Б-01 | АИР80А6 | 0,75 | 1500 | 2,1 | 8,0-13,0 | 120-0 | 78 | 37 | 6 849 |
| ВО-9-395-6,3Б-02 | АИР63В6 | 0,25 | 1000 | 0,76 | 5,6-8,8 | 55-0 | 69 | 27 | 6 180 |
| ВО-10-350-7,1Б-01 | АИР71А6 | 0,37 | 1000 | 1,4 | 8,0-12,5 | 68-0 | 74 | 42 | |

№3,15

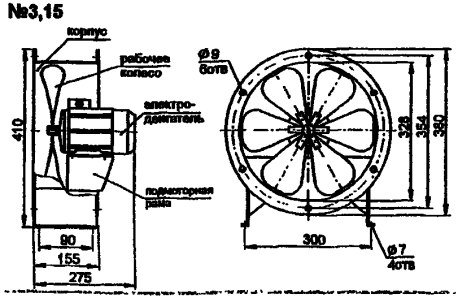


№№ 3,55; 4,5

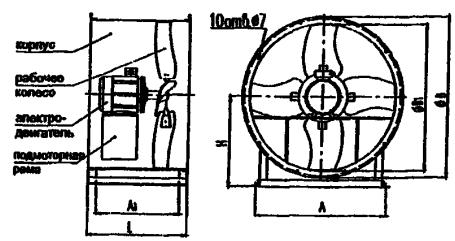


| Размеры, мм | L | A1 | A | H | B | B1 |
|---|---|---|---|---|---|---|
| ВО-18-230-3,55Б-01 | 300 | 250 | 300 | 250 | 385 | 362 |
| ВО-13-440-4,5Б-01 | 320 | 270 | 400 | 300 | 480 | 456 |

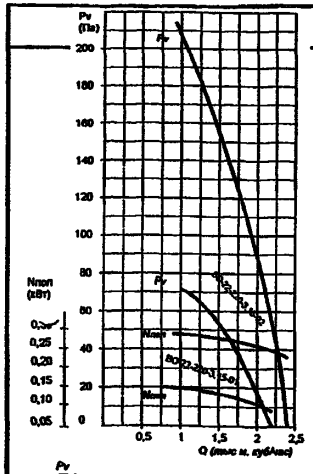


№№ 5,0; 5,6; 6,3; 7,1

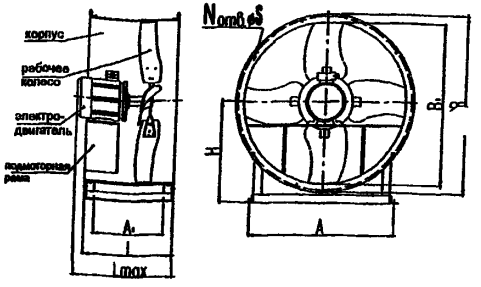


| Размеры, мм | Lmax | L | A1 | A | H | B | B1 | N | S |
|---|---|---|---|---|---|---|---|---|---|
| ВО-11-340-5,05-01 | 316 | 280 | 240 | 450 | 330 | 530 | 507 | 10 | 7 |
| ВО-18-390-5,65-01 | 316 | 280 | 240 | | | | | | |
| ВО-18-390-5,65-02 | 380 | 320 | 280 | 500 | 370 | 590 | 567 | 10 | 7 |
| ВО-18-390-5,65-03 | 316 | 280 | 240 | | | | | | |
| ВО-9-395-6,35-01 | 375 | 320 | 280 | 570 | 400 | 660 | 637 | 12 | 10 |
| ВО-9-395-6,35-02 | 316 | 280 | 240 | | | | | | |
| ВО-10-350-7,15-01 | 375 | 320 | 280 | 650 | 450 | 740 | 718 | 12 | 10 |

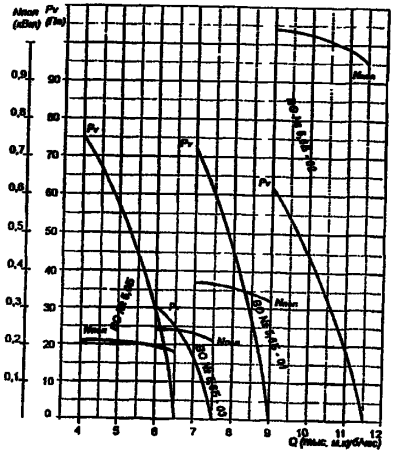


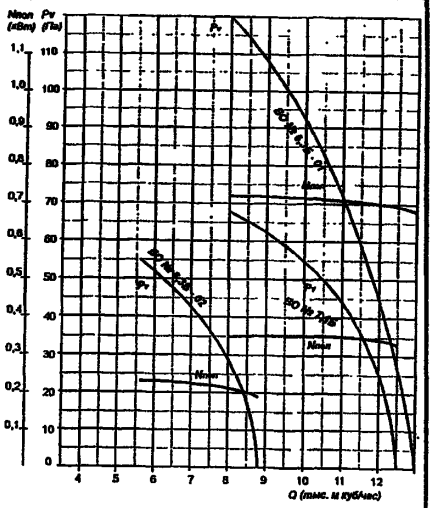


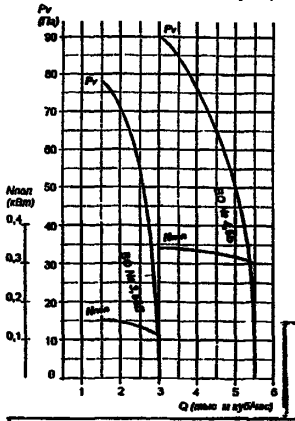


## 3 ВЕНТИЛЯТОРЫ ДЛЯ УСТАНОВКИ В ВЕНТИЛЯЦИЛННУЮ СЕТЬ ВО №8,0

*Конструктивные элементы вентиляторов выполнены из углеродистой стали обыкновенного качества. Лопатки рабочего колеса – из алюминиевого сплава. Покрытие элементов вентилятора:*
**ЛАКОКРАСОЧНОЕ ПО ГРУНТУ (Л); ПОЛИМЕРНОЕ (П)**

| Тип вентилятора | Двигатель | | | Ток, А | Подача, тыс.м$^3$/час | Статистическое давление, Па | Уровень звуковой мощности, дБА | Масса кг | Цена, руб. без НДС /01.01.07г./ |
|---|---|---|---|---|---|---|---|---|---|
| | тип | мощн, кВт | частота вращения, об/мин | | | | | | |
| ВО-10-200-8-02 | АИР100L6 | 2,2 | 1000 | 5,6 | 8,0-14,0 | 215-85 | 70 | 110 | 16 912 |
| ВО-10-200-8-04 | АИР112МА6 | 3,0 | 1000 | 7,4 | 12,0-18,0 | 245-85 | 75 | 130 | 17 877 |
| ВО-20-130-8-06 | АИР112М4 | 5,5 | 1500 | 11,5 | 12,0-20,0 | 525-175 | 82 | 130 | 17 877 |
| ВО-15-165-8-08 | АИР100L4 | 4,0 | 1500 | 8,5 | 15,0-20,0 | 480-315 | 80 | 110 | 16 821 |
| ВО-30-110-8-10 | АИР132S4 | 7,5 | 1500 | 14,1 | 20,0-24,0 | 435-350 | 87 | 150 | 18 842 |
| ВО-10-200-8-01 | АИР100L6 | 2,2 | 1000 | 5,6 | 8,0-14,0 | 280-100 | 73 | 130 | 20 600 |
| ВО-10-200-8-03 | АИР112МА6 | 3,0 | 1000 | 7,4 | 12,0-18,0 | 280-100 | 77 | 150 | 21 565 |
| ВО-20-130-8-05 | АИР112М4 | 5,5 | 1500 | 11,5 | 12,0-20,0 | 650-360 | 85 | 150 | 21 565 |
| ВО-15-165-8-07 | АИР100L4 | 4,0 | 1500 | 8,5 | 15,0-20,0 | 590-240 | 82 | 130 | 20 509 |
| ВО-30-110-8-09 | АИР132S4 | 7,5 | 1500 | 14,1 | 20,0-24,0 | 460-340 | 91 | 170 | 22 530 |

# ВЕНТИЛЯТОРЫ ОСЕВЫЕ типа ВО

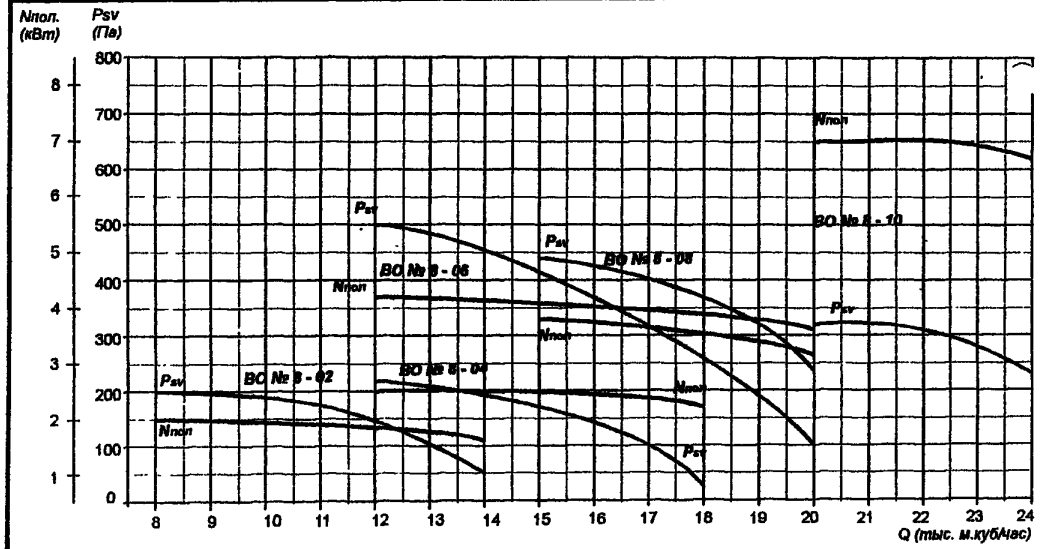


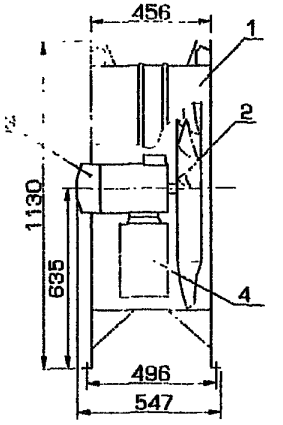


1 - корпус;
2 - рабочее колесо;
3 - электродвигатель;
4 - подмоторная рама.

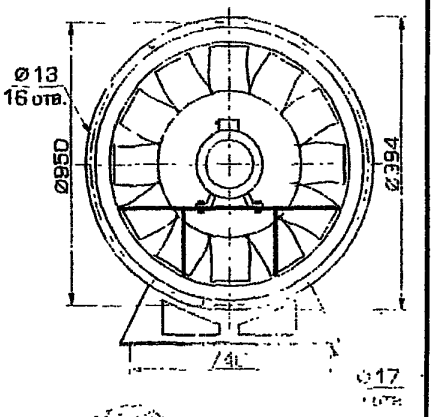




| |
|---|
| ВО-10-200-8-02 |
| ВО-10-200-8-04 |
| ВО-20-130-8-06 |
| ВО-15-165-8-08 |
| ВО-30-110-8-10 |

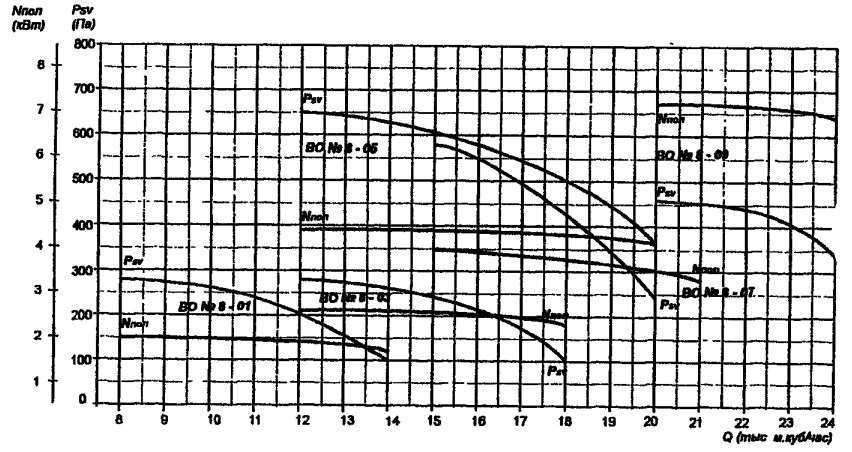


| |
|---|
| ВО-10-200-8-01 |
| ВО-10-200-8-03 |
| ВО-20-130-8-05 |
| ВО-15-165-8-07 |
| ВО-30-110-8-09 |

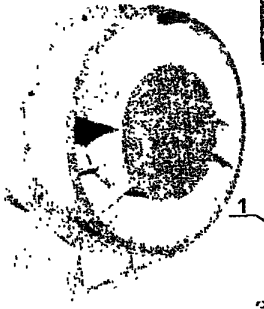

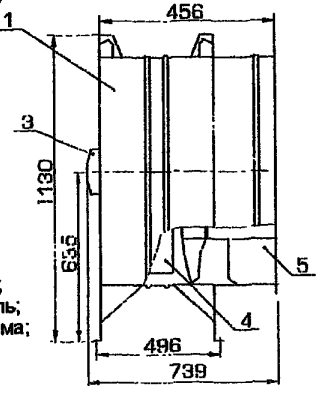


1 - корпус;
2 - рабочее колесо;
3 - электродвигатель;
4 - подмоторная рама;
5 - спрямляющий аппарат.

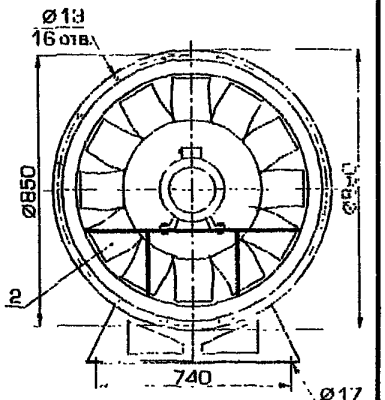

## 3.3. ВЕНТИЛЯТОРЫ ОСЕВЫЕ типа ВО-06-300

**ВЕНТИЛЯТОРЫ ОСЕВЫЕ типа ВО-06-300** предназначены для перемещения неагрессивных газовоздушных смесей с температурой *до 50°С* и применяются в стационарных системах вентиляции и воздушного отопления производственных, общественных и жилых зданий; сельскохозяйственном производстве и других производственных и санитарно-технических целей.

**ОБЛАСТЬ ПРИМЕНЕНИЯ**: *СИСТЕМЫ ВЕНТИЛЯЦИИ НЕФТЕГАЗОПЕРЕРАБАТЫВАЮЩИ, И СВАРОЧНЫХ УСТАНОВОК, КОМПЛЕКТАЦИЯ ГРАДИРЕН, СУШИЛЬНЫХ ШКАФОВ, ОХЛАДИТЕЛЕЙ, ПРИТОЧНЫХ И ОКРАСОЧНЫХ КАМЕР, ВЕНТИЛЯЦИЯ ПРОМЫШЛЕННЫХ ОБЪЕКТОВ, ГАРАЖЕЙ, ПОГРЕБОВ, ТУННЕЛЕЙ И Т.Д.*

***ВЕНТИЛЯТОРЫ ВО-06-300 - АНАЛОГ ВЕНТИЛЯТОРОВ ВО-14-320 и ВО-12-330.***

**ОБЩИЕ СВЕДЕНИЯ**:
- низкого давления,
- количество лопаток – **3**
- вращение **левое и правое**
- одностороннего всасывания

**УСЛОВИЯ ЭКСПЛУАТАЦИИ**:
- температура окружающей среды **от минус 40°С до плюс 40°С** (плюс **45°С** для вентиляторов тропического исполнения);
- умеренный и тропический климат для **2-ой** и **3-й** категории размещения, а при защите двигателя от прямого солнечного излучения и атмосферных осадков **1-я** категория размещения;
- допустимое содержание пыли и других твердых частиц не более **10 мг/м³** без липких, волокнистых и абразивных материалов.

***КОД по ОКП 48 6153***

| ТУ ВЕНТИЛЯТОРА ВО 06-300, номер вентилятора | ВАРИАНТЫ ИЗГОТОВЛЕНИЯ | Конструктивное исполнение |
|---|---|---|
| ***ЗАВОД–ИЗГОТОВИТЕЛЬ: ЗАО «КРЮКОВСКИЙ ВЕНТИЛЯТОРНЫЙ ЗАВОД», г. ЧЕХОВ*** | | |
| ТУ 22-121-006-89 /№ 4; 5; 6,3; 8; 10; 12,5/ | общего назначения из углеродистой стали (С) или (Б) | Исполнение - 1 |
| ТУ 22-121-005-89 /№ 4; 5; 6,3; 8; 10; 12,5/ | взрывозащищенные из разнородных металлов (Р) или(И1) | |
| ***ЗАВОД–ИЗГОТОВИТЕЛЬ: ООО НОВОСИБИРСКИЙ ЭНЕРГОМАШИНОСТРОИТЕЛЬНЫЙ ЗАВОД «ТАЙРА» /ООО НЭМЗ «ТАЙРА»/, г. НОВОСИБИРСК*** | | |
| ГОСТ 11442-90 /№ 4; 5; 6,3; 8; 10; 12,5/ | общего назначения из углеродистой стали или оцинкованной стали | 4; 5 – исполнение - 2 |
| ТУ 4861-007-11865045-2000 /№ 4; 5; 6,3; 8; 10; 12,5/ | взрывозащищенные из разнородных металлов (В) | 6,3;8; 10;12,5 – исп.1; 2 |
| ***ЗАВОД-ИЗГОТОВИТЕЛЬ: ООО КОНЦЕРН «МЕДВЕДЬ» производственный участок №7, г. КОСТРОМА*** | | |
| ТУ 4861-008-32509656-2004 /№ 3,15; 4; 5; 6,3; 8; 10; 12,5/ | общего назначения из углеродистой стали | Исполнение - 1 |
| | взрывозащищенные из разнородных металлов (Р) | |
| ***ЗАВОД-ИЗГОТОВИТЕЛЬ: ЗАО «АЭРОМАШ», г. СТЕРЛИТАМАК*** | | |
| ТУ 4861-004-04614058-2002 /№ 2,5; 3,15;4; 5; 6,3; 8; 10/ | общего назначения из углеродистой стали | Исполнение - 1 |
| | взрывозащищенные из алюминиевых сплавов (И1) | |

***ВЕНТИЛЯТОРЫ ВО-06-300 ОБЩЕГО НАЗНАЧЕНИЯ ИЗ УГЛЕРОДИСТОЙ СТАЛИ***

***ЗАВОД-ИЗГОТОВИТЕЛЬ: ЗАО «АЭРОМАШ», г. СТЕРЛИТАМАК***

| Тип вентилятора | Двигатель | | | Производительность, тыс. м³/час | Полное давление, Па | Масса, кг | Уровень звуковой мощн.,дБ | Цена, руб с НДС /2007г./ |
|---|---|---|---|---|---|---|---|---|
| | тип | мощн., кВт | частота вращения, об/мин | | | | | |
| ВО-06-300-2,5 | АИР63А4 | 0,25 | 1500 | 0,8-1,4 | 42-15 | 23 | 70 | 1 112 |
| ВО-06-300-3,15 | АИР63В4 | 0,37 | | 1,6-2,2 | 60-31 | 30 | 72 | 1 267 |
| ВО-06-300-4 | АИР63А4 | 0,25 | | 2,4-3,5 | 80-36 | 36 | 74 | 1 481 |
| ВО-06-300-5 | АИР63В4 | 0,37 | | 4,5-6,7 | 125-50 | 37 | 81 | 1 589 |
| ВО-06-300-6,3 | АИР71В4 | 0,75 | | 9,0-13,0 | 200-80 | 49 | 92 | 1 943 |
| ВО-06-300-8 | АИР100S4 | 3,0 | | 19,0-27,0 | 320-140 | 88 | 93 | 2 774 |
| ВО-06-300-10 | АИР112МА6 | 3,0 | 1000 | 22,0-35,0 | 230-97 | 143 | 102 | 4 130 |

# ВЕНТИЛЯТОРЫ ОСЕВЫЕ типа ВО-06-300

***ЗАВОД-ИЗГОТОВИТЕЛЬ: ООО НОВОСИБИРСКИЙ ЭНЕРГОМАШИНОСТРОИТЕЛЬНЫЙ ЗАВОД «ТАЙРА» /ООО НЭМЗ «ТАЙРА»/, г. НОВОСИБИРСК***

| Тип вентилятора | Двигатель | | | Производительность, тыс. м³/час | Полное давление, Па | Масса, кг | Уровень звуковой мощн.,дБ | Цена, руб с НДС /2007г./ |
|---|---|---|---|---|---|---|---|---|
| | тип | мощн., кВт | частота вращения, об/мин | | | | | |
| ВО-06-300-4 | АДМ63А4 | 0,25 | 1500 | 2,2-3,1 | 78-44 | 12,4 | 74 | 3 974 |
| | АДМ71А2 | 0,75 | 3000 | 4,6-6,8 | 320-185 | 15,1 | 83 | 4 321 |
| ВО-06-300-5 | АДМ63В4 | 0,37 | 1500 | 3,5-6,5 | 125-72 | 16,6 | 81 | 4 994 |
| ВО-06-300-6,3 | АИР80А4 | 1,1 | 1500 | 7,2-13,7 | 215-115 | 22,6 | 92 | 6 980 |
| ВО-06-300-8 | АДМ80А6 | 0,75 | 1000 | 10,0-16,1 | 132-67 | 66,6 | | договорная |
| | АДМ100S4 | 3,0 | 1500 | 14,9-24,0 | 300-158 | | 93 | |
| ВО-06-300-10 | АДМ112МА6 | 3,0 | 1000 | 22,0-36,0 | 220-90 | 104,5 | 102 | |
| ВО-06-300-12,5 | АДМ112МВ8 | 3,0 | 750 | 31,0-56,0 | 198-85 | 182 | 101 | |

***ЗАВОД-ИЗГОТОВИТЕЛЬ: ООО КОНЦЕРН «МЕДВЕДЬ» производственный участок №7, г. КОСТРОМА***

| Тип вентилятора | Двигатель | | | Производительность, тыс. м³/час | Полное давление, Па | Масса, кг | Уровень звуковой мощн.,дБ | Цена, руб с НДС /2007г./ |
|---|---|---|---|---|---|---|---|---|
| | тип | мощн., кВт | частота вращения, об/мин | | | | | |
| ВО-06-300-3,15 | АИР56В4 | 0,18 | 1500 | 1,3-1,75 | 42-36 | 11,5 | | 3 080 |
| ВО-06-300-4 | АИР56А4 | 0,12 | | 2,0-3,2 | 90-25 | 13,5 | 84 | 3 383 |
| | АИР63А4 | 0,25 | | | | 15,5 | | 3 434 |
| | АИР71А2 | 0,75 | 3000 | 5,4-8,1 | 365-230 | 18,4 | | 3 785 |
| ВО-06-300-5 | АИР63В4 | 0,37 | 1500 | 4,8-7,1 | 128-62 | 20,7 | 90 | 4 864 |
| | АИР71А4 | 0,55 | | | | 22,5 | | 4 961 |
| ВО-06-300-6,3 | АИР80А4 | 1,1 | | 9,6-15,0 | 213-110 | 34,5 | 99 | 6 297 |
| | АИР80А6 | 0,75 | 1000 | 6,4-10,05 | 96-50 | 35,0 | 99 | |
| ВО-06-300-8 | 4АМ80А6 | 0,75 | 920 | 13,9-18,3 | 121-81 | 59,8 | 100 | 9 031 |
| | 4АМ100S4 | 3,0 | 1420 | 21,4-28,2 | 296-1293 | 75 | 109 | 11 067 |
| ВО-06-300-10 | 4АМ112МА6 | 3,0 | 950 | 28,0-36,9 | 207-136 | 105,5 | 108 | 13 572 |
| ВО-06-300-12,5 | 4АМ132S8 | 4,0 | 720 | 41,4-54,5 | 186-122 | 214,5 | 109 | 18 827 |

***ЗАВОД-ИЗГОТОВИТЕЛЬ: ЗАО «КРЮКОВСКИЙ ВЕНТИЛЯТОРНЫЙ ЗАВОД», г. ЧЕХОВ***

| Тип вентилятора | Двигатель | | | Производительность, тыс. м³/час | Полное давление, Па | Масса, кг | Уровень звуковой мощн.,дБ | Цена, руб с НДС /2007г./ |
|---|---|---|---|---|---|---|---|---|
| | тип | мощн., кВт | частота вращения, об/мин | | | | | |
| ВО-06-300-4С | АИР56А4 | 0,12 | 1500 | 2,0-3,2 | 90-25 | 13,3 | 84 | 3 107 |
| | АИР63В4 | 0,18 | | | | | | 3 107 |
| | АИР63А4 | 0,25 | | | | 16,10 | | 3 355 |
| | АИР71А4 | 0,55 | | | | 18,0 | | 3 814 |
| | АИР71А2 | 0,75 | 3000 | 4,0-6,7 | 360-185 | | | 3 814 |
| ВО-06-300-5С | АИР63В4 | 0,37 | 1500 | 4,8-7,1 | 128-62 | 22 | 90 | 4 473 |
| | АИР71А4 | 0,55 | | | | 24,4 | | 4 846 |
| ВО-06-300-6,3С | АИР80А4 | 1,1 | 1500 | 9,6-15,0 | 213-110 | 34 | 90 | 5 964 |
| | АИР80А6 | 0,75 | 1000 | 6,4-10,05 | 96-50 | | 99 | 5 964 |
| ВО-06-300-8Б | 4АМ80А6 | 0,75 | 920 | 13,9-18,3 | 121-81 | 67,5 | 100 | 8 449 |
| | 4АМ100S4 | 3,0 | 1420 | 21,4-28,2 | 296-193 | 86,0 | 109 | 10 313 |
| ВО-06-300-10Б | 4АМ112МА6 | 3,0 | 950 | 28,0-36,9 | 207-136 | 146 | 108 | 12 922 |
| ВО-06-300-12,5Б | 4АМ132S8 | 4,0 | 720 | 41,4-54,58 | 186-122 | 207 | 109 | 17 645 |

**ВЕНТИЛЯТОРЫ ОСЕВЫЕ ВЗРЫВОЗАЩИЩЕННЫЕ типа ВО-06-300В** предназначены для перемещения газопаровоздушных взрывоопасных смесей IIA, IIB категорий, не вызывающих ускоренной коррозии углеродистой стали и алюминия (скорость коррозии не выше ***0,1 мм в год***) с содержанием пыли и других твердых примесей не более ***0,01 г/м$^3$*** при отсутствии взрывчатых и липких веществ и волокнистых материалов.

Вентиляторы **ВО-06-300В** не применимы для перемещения газопылевоздушных смесей от технологических установок, в которых взрывоопасные вещества нагреваются выше температуры их самовоспламенения или находятся под избыточным давлением.

Температура среды, перемещаемой вентиляторами до **40$^0$С.**

***ВЕНТИЛЯТОРЫ ВО-06-300 ВЗРЫВОЗАЩИЩЕННЫЕ ИЗ РАЗНОРОДНЫХ МЕТАЛЛОВ***

***ЗАВОД-ИЗГОТОВИТЕЛЬ: ЗАО «КРЮКОВСКИЙ ВЕНТИЛЯТОРНЫЙ ЗАВОД», г. ЧЕХОВ***

| Тип вентилятора | Двигатель | | | Производительность, тыс. м$^3$/час | Полное давление, Па | Масса, кг | Уровень звуковой мощн.,дБ | Цена, руб с НДС /2007г./ |
|---|---|---|---|---|---|---|---|---|
| | тип | мощн., кВт | частота вращения, об/мин | | | | | |
| ВО-06-300-4Р | АИМ63А4 | 0,25 | 1500 | 2,0-3,2 | 90-25 | 24 | 84 | 4 721 |
| ВО-06-300-5Р | АИМ63В4 | 0,37 | | 4,8-7,1 | 130-62 | 30 | 90 | 5 964 |
| | АИМ71А4 | 0,55 | | | | 33 | | 6 462 |
| ВО-06-300-6,3Р | АИМ80А4 | 1,1 | 1500 | 9,6-15,0 | 215-110 | 49 | 90 | 7 704 |
| | АИМ80А6 | 0,75 | 1000 | 6,4-10,05 | 96-50 | | 99 | |
| ВО-06-300-8И1Б | В80А6 | 0,75 | 920 | 14,0-18,3 | 126-81 | 84 | 100 | 12 922 |
| | В100S4 | 3,0 | 1420 | 21,4-28,2 | 298-180 | 124 | 109 | 17 645 |
| ВО-06-300-10И1Б | В100L6 | 2,2 | 950 | 28,0-36,9 | 222-136 | 150 | 108 | 17 396 |
| ВО-06-300-12,5И1Б | В112М8 | 3,0 | 720 | 41,4-54,58 | 191-122 | 205 | 109 | 19 135 |

***ЗАВОД-ИЗГОТОВИТЕЛЬ: ЗАО «АЭРОМАШ», г. СТЕРЛИТАМАК***

| Тип вентилятора | Двигатель | | | Производительность, тыс. м$^3$/час | Полное давление, Па | Масса, кг | Уровень звуковой мощн.,дБ | Цена, руб с НДС /2007г./ |
|---|---|---|---|---|---|---|---|---|
| | тип | мощн., кВт | частота вращения, об/мин | | | | | |
| ВО-06-300-2,5И1 | АИМ63А4 | 0,25 | 1500 | 0,8-1,4 | 42-15 | 21,6 | 70 | 1 671 |
| ВО-06-300-3,15И1 | АИМ63В4 | 0,37 | | 1,6-2,2 | 60-31 | 22,4 | 72 | 1 913 |
| ВО-06-300-4И1 | АИМ63А4 | 0,25 | | 2,4-3,5 | 80-36 | 25,8 | 74 | 2 532 |
| ВО-06-300-5И1 | АИМ63В4 | 0,37 | | 4,5-6,7 | 125-50 | 29,3 | 81 | 2 875 |
| ВО-06-300-6,3И1 | АИМ71В4 | 0,75 | | 9,0-13,0 | 200-80 | 68,3 | 92 | 3 226 |
| ВО-06-300-8И1 | АИМ100S4 | 3,0 | | 19,0-27,0 | 320-140 | 111,4 | 93 | 3 607 |
| ВО-06-300-10И1 | АИРМ12МА6 | 3,0 | 1000 | 22,0-35,0 | 230-97 | 152,3 | 102 | 4 424 |

***ЗАВОД-ИЗГОТОВИТЕЛЬ: ООО НОВОСИБИРСКИЙ ЭНЕРГОМАШИНОСТРОИТЕЛЬНЫЙ ЗАВОД «ТАЙРА» /ООО НЭМЗ «ТАЙРА»/, г. НОВОСИБИРСК***

| Тип вентилятора | Двигатель | | | Производительность, тыс. м$^3$/час | Полное давление, Па | Масса, кг | Уровень звуковой мощн.,дБ | Цена, руб с НДС /2007г./ |
|---|---|---|---|---|---|---|---|---|
| | тип | мощн., кВт | частота вращения, об/мин | | | | | |
| ВО-06-300-4В | АИМЛ63А4 | 0,25 | 1500 | 2,2-3,1 | 78-44 | 24,7 | 74 | 3 974 |
| | АИМЛ71А2 | 0,75 | 3000 | 4,6-6,8 | 320-185 | 28,7 | 83 | 4 321 |
| ВО-06-300-5В | АИМЛ63В4 | 0,37 | 1500 | 3,5-6,5 | 125-72 | 28,3 | 81 | 4 994 |
| ВО-06-300-6,3В | АИМЛ80А4 | 1,1 | 1500 | 7,2-13,7 | 215-115 | 66,2 | 92 | 6 850 |
| ВО-06-300-8В | АИМЛ80А6 | 0,75 | 1000 | 10,0-16,1 | 132-67 | 74,0 | | договорная |
| | АИММ100S4 | 3,0 | 1500 | 14,9-24,0 | 300-158 | 108,2 | 93 | |
| ВО-06-300-10В | АИММ112МА6 | 3,0 | 1000 | 22,0-36,0 | 220-90 | 148,7 | 102 | |
| ВО-06-300-12,5В | ВА132S8 | 3,0 | 750 | 31,0-56,0 | 198-85 | 223,0 | 101 | |

## ВО-06-300-4

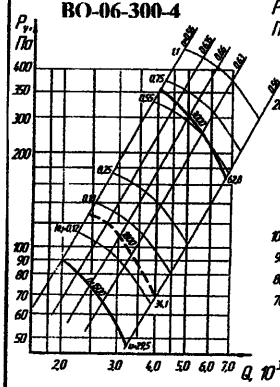


## ВО-06-300-5

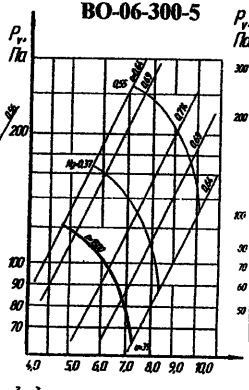


## ВО-06-300-6.3

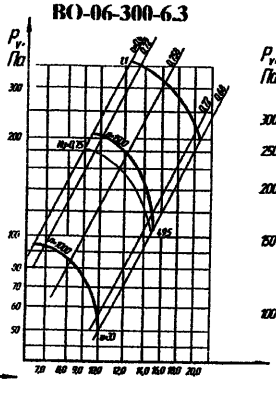


## ВО-06-300-8

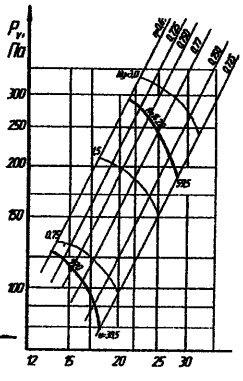


## ВО-06-300-10

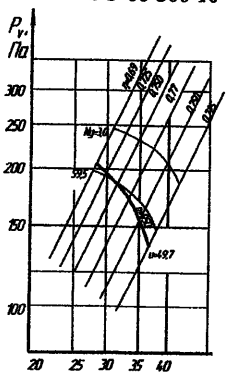


## ВО-06-300-12.5

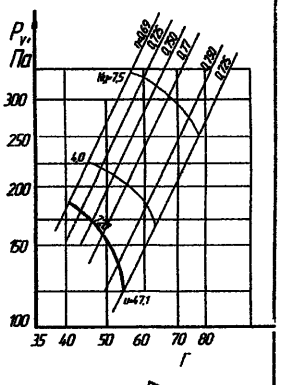


Направление потока

Направление вращения

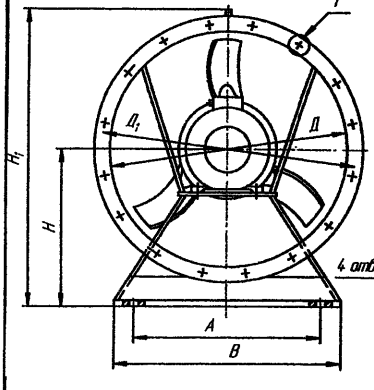


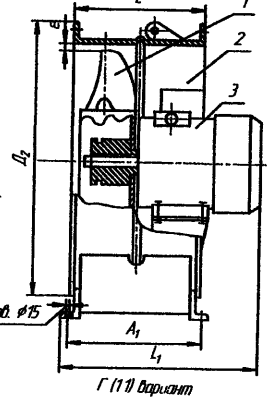


1. Колесо рабочее;
2. Корпус;
3. Электродвигатель.

Направление потока

Направление вращения

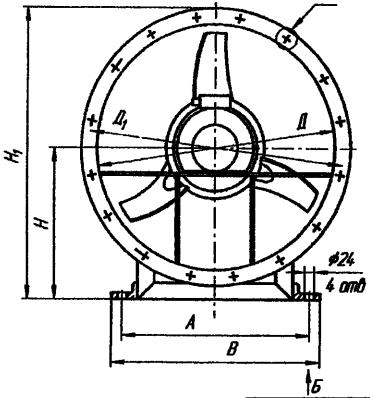


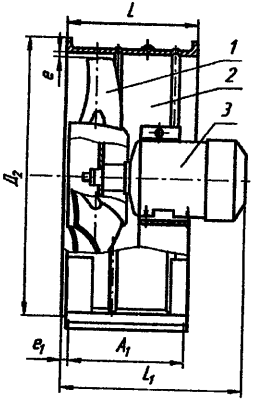


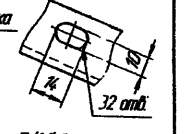


Б (1:1) вариант

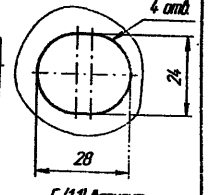


Г (1:1) вариант




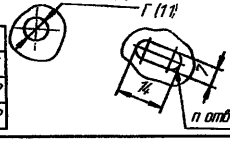


| Обозначение вентилятора | A | $A_1$ | B | Д | $Д_1$ | $Д_2$ | H | $H_1$ | e | L | $L_{1,не\ бол.}$ | n |
|---|---|---|---|---|---|---|---|---|---|---|---|---|
| ВО-Ос-300-4С | 300±25 | 180±25 | 394 | $402^{+1,55}$ | 370±0,1 | 460 | 250 | 495 | $10^{1,44}$ | 160 | 308 | 16 |
| ВО-Ос-300-5С | 450±25 | 230±25 | 482 | $502^{+1,71}$ | 530±0,7 | 560 | 310 | 600 | $10^{1,64}$ | 200 | 366 | 32 |
| ВО-06-300-в,Х | 550±25 | 280±25 | 582 | $0,33^{+1,8}$ | 660±0,7 | 690 | 375 | 714 | $15^{1,88}$ | 250 | 401 | 32 |

| Обозначение вентилятора | A | | $A_1$ | | B | Д | | $Д_1$ | | $Д_2$ | H | $H_1$ | e | $e_1$ | L | $L_{1,не\ бол.}$ |
|---|---|---|---|---|---|---|---|---|---|---|---|---|---|---|---|---|
| ВО-06-300-Ф5 | 750 | ±2,8 | 250 | ±2,8 | 820 | $805^{+2,3}$ | ±1,4 | 840 | ±1,4 | 864 | 495 | 960 | $25^{+2,8}_{-2,9}$ | 35 | $320^{+1,3}$ | 425 |
| ВО-06-300-Ф10 | 900 | | 330 | | 970 | $1006^{+2,8}$ | | 1045 | | 1075 | 595 | 1161 | $3^{+2,8}_{-2,9}$ | 35 | $400^{+1,5}$ | 539 |
| ВО-06-300-Ф12,5 | 1100 | | 400 | | 1170 | $1258^{+3,1}$ | | 1295 | | 1330 | 725 | 1417 | $4^{+2,8}_{-2,9}$ | 50 | $500^{+1,5}$ | 701 |

Концерн Медведь

*Габаритные и присоединительные размеры ВО 06-300.*

| D | D1 | D2 | D3 | d | d2 | A | $B_{max}$ | b | C | H | h | N |
|---|---|---|---|---|---|---|---|---|---|---|---|---|
| 315 | 320 | 350 | 370 | 8 | 12 | 270 | 269 | 135 | 95 | 437 | 240 | 8 |
| 400 | 405 | 430 | 455 | 10 | 12 | 350 | 316 | 160 | 120 | 510 | 270 | 8 |
| 500 | 510 | 535 | 560 | 10 | 12 | 450 | 346 | 200 | 155 | 628 | 335 | 8 |
| 630 | 640 | 660 | 690 | 10 | 12 | 550 | 396 | 250 | 200 | 763 | 400 | 8 |
| 800 | 820 | 850 | 880 | 10 | 14 | 750 | 478 | 320 | 265 | 979 | 515 | 8 |
| 1000 | 1005 | 1040 | 1096 | 14 | 14 | 900 | 543 | 400 | 330 | 1208 | 650 | 16 |
| 1250 | 1266 | 1310 | 1357 | 14 | 14 | 1100 | 643 | 460 | 350 | 1444 | 750 | 24 |

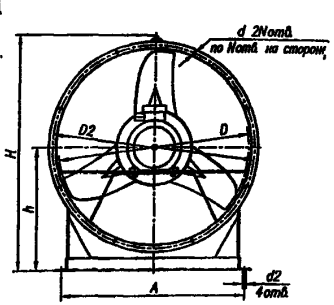


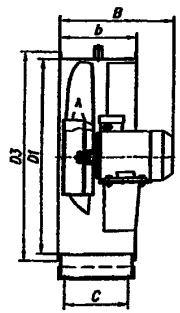


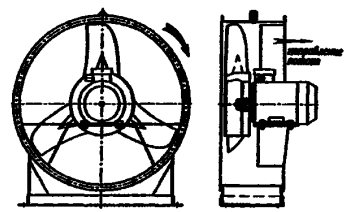

Исполнение 1

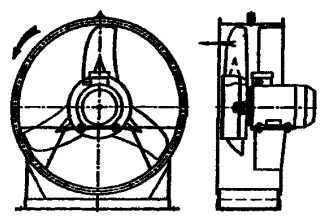

Исполнение 2

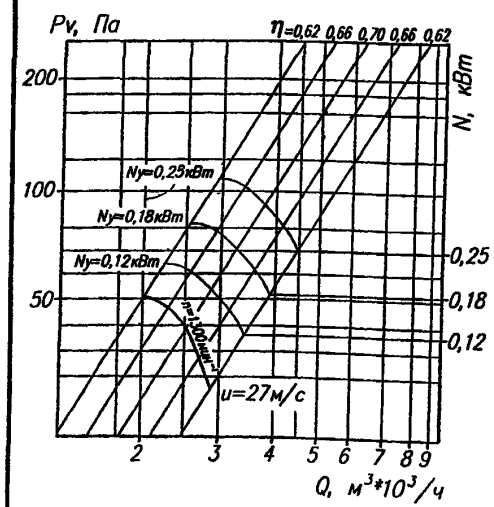


НОВОСИБИРСКИЙ ЭНЕРГОМАШИНОСТРОИТЕЛЬНЫЙ ЗАВОД

ТАЙРА

№ 4 – № 6,3

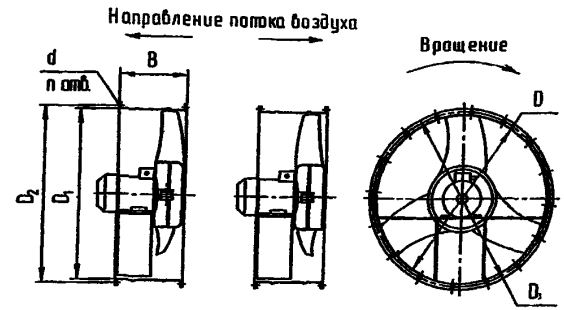


Исполнение 1 Исполнение 2

№ 8 – № 12,5

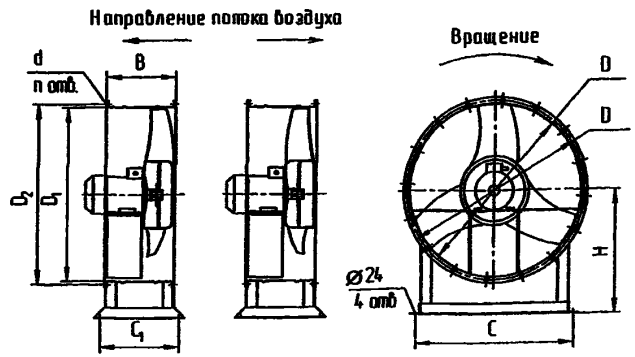


Исполнение 1 Исполнение 2

| № вентилятора | D | $D_1$ | $D_2$ | $D_3$ | B | C | $C_1$ | H | d | n |
|---|---|---|---|---|---|---|---|---|---|---|
| 4 | 400 | 406 | 430 | 460 | 205 | --- | --- | --- | 9 x 20 | 8 |
| 5 | 500 | 506 | 535 | 560 | 258 | --- | --- | --- | 9 x 20 | 16 |
| 6.3 | 630 | 636 | 660 | 690 | 305 | --- | --- | --- | 9 x 20 | 16 |
| 8 | 800 | 805 | 830 | 860 | 320 | 750 | 250 | 550 | 10 x 20 | 16 |
| 10 | 1000 | 1005 | 1035 | 1060 | 400 | 900 | 330 | 670 | 12 x 20 | 16 |
| 12,5 | 1250 | 1260 | 1290 | 1320 | 500 | 1100 | 400 | 850 | 12 x 20 | 24 |

# 3.4. ВЕНТИЛЯТОРЫ ОСЕВЫЕ типа В-06-290-11-01А-01

**ВЕНТИЛЯТОРЫ ОСЕВЫЕ типа В-06-290-11-01А-01** предназначены для перемещения неагрессивных газовоздушных смесей с температурой *до 40°С.*

**ОБЛАСТЬ ПРИМЕНЕНИЯ**: *СТАЦИОНАРНЫЕ СИСТЕМЫ ВЕНТИЛЯЦИИ И ВОЗДУШНОГО ОТОПЛЕНИЯ ПРОИЗВОДСТВЕННЫХ, ОБЩЕСТВЕННЫХ И ЖИЛЫХ ЗДАНИЙ И ДРУГИХ САНИТАРНО-ТЕХНИЧЕСКИХ И ПРОИЗВОДСТВЕННЫХ ЦЕЛЕЙ; В СОСТАВЕ ВЕНТИЛЯЦИОННОЙ УСТАНОВКИ УВС-16А ДЛЯ ДОСУШИВАНИЯ ИЗМЕЛЬЧЕННОГО И НЕИЗМЕЛЬЧЕННОГО ПРЕССОВАННОГО СЕНА ВО ВСЕХ ЗОНАХ ЗАГОТОВКИ ГРУБЫХ КОРМОВ.*

**ОБЩИЕ СВЕДЕНИЯ**:
- низкого давления,
- количество лопаток – **8**

**УСЛОВИЯ ЭКСПЛУАТАЦИИ**:
- температура окружающей среды **от минус 40°С до плюс 40°С**;
- умеренный климат для **2-ой** категории размещения, а при защите двигателя от прямого солнечного излучения и атмосферных осадков **1-я** категория размещения;
- допустимое содержание пыли и других твердых частиц не более **10мг/м³** без липких и волокнистых материалов.

***ЗАВОД–ИЗГОТОВИТЕЛЬ: ЗАО «КРЮКОВСКИЙ ВЕНТИЛЯТОРНЫЙ ЗАВОД», г. ЧЕХОВ***

**ТУ 22-121-001-88 /№ 11 - общего назначения из углеродистой стали конструктивное исполнение 1;** $D_{ном}$ **- 1,0**

| Тип вентилятора | Двигатель | | | Производительность, тыс. м³/час | Полное давление Па | Масса, кг | Уровень звуковой мощности, дБ | Цена, руб с НДС /2007г./ |
|---|---|---|---|---|---|---|---|---|
| | тип | мощн., кВт | частота вращения, об/мин | | | | | |
| В-06-290-11-01А-01 | 4А132S6У3 | 5,5 | 960 | 34,0-49,0 | 290-150 | 218 | 100 | 36 407 |
| | 4АМ160S4СУ1 | 15,0 | 1460 | 45,0-70,0 | 665-320 | 316 | 103 | 44 731 |

**Габаритные, установочные и присоединительные размеры**

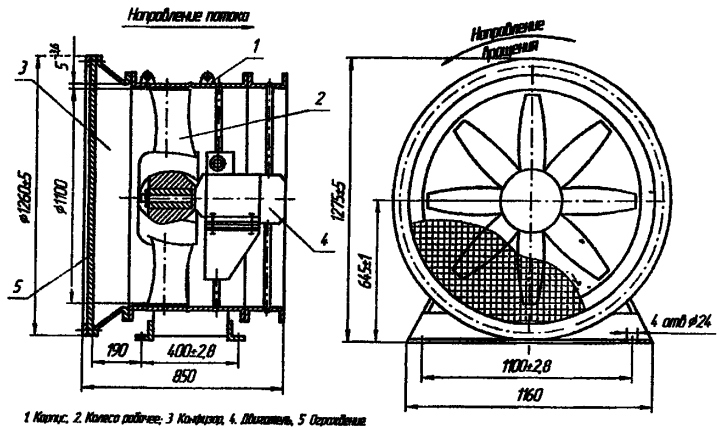


1. Корпус, 2. Колесо рабочее, 3. Конфузор, 4. Двигатель, 5. Ограждение

**Аэродинамические характеристики**
**В-06-290 №11**

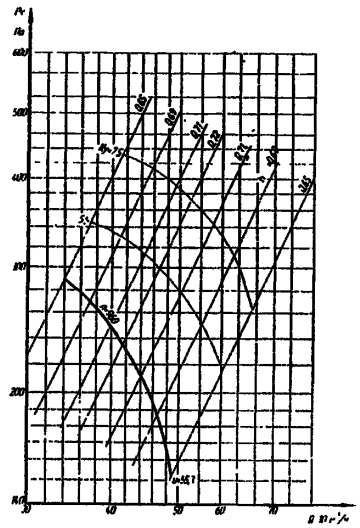


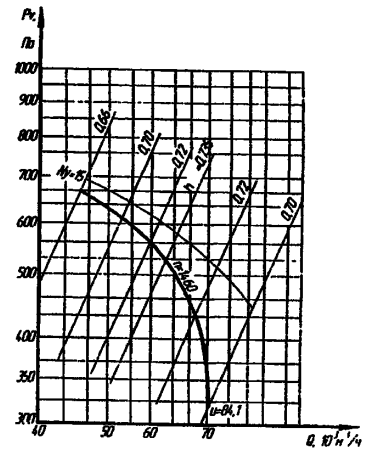

## 3.5. ВЕНТИЛЯТОРЫ ОСЕВЫЕ типа ВО-40-150

**ВЕНТИЛЯТОРЫ ОСЕВЫЕ типа ВО-40-150** предназначены для перемещения неагрессивных газовоздушных смесей с температурой *до 40°С.*

**ОБЛАСТЬ ПРИМЕНЕНИЯ**: *СТАЦИОНАРНЫЕ СИСТЕМЫ ВЕНТИЛЯЦИИ И ВОЗДУШНОГО ОТОПЛЕНИЯ ПРОИЗВОДСТВЕННЫХ, ОБЩЕСТВЕННЫХ И ЖИЛЫХ ЗДАНИЙ И ДРУГИХ САНИТАРНО-ТЕХНИЧЕСКИХ И ПРОИЗВОДСТВЕННЫХ ЦЕЛЕЙ..*

**ОБЩИЕ СВЕДЕНИЯ**:
- низкого давления,
- количество лопаток – **12**

**УСЛОВИЯ ЭКСПЛУАТАЦИИ**:
- температура окружающей среды **от минус 40°С до плюс 40°С ( +45°С** для тропического исполнения);
- умеренный и тропический климат для **2-ой** категории размещения, а при защите двигателя отпрямого солнечного излучения и атмосферных осадков **1-я** категория размещения;
- допустимое содержание пыли и других твердых частиц не более **10мг/м³** без липких и волокнистых материалов.

***ЗАВОД–ИЗГОТОВИТЕЛЬ: ЗАО «КРЮКОВСКИЙ ВЕНТИЛЯТОРНЫЙ ЗАВОД», г. ЧЕХОВ***

**ТУ 4861-030-00239706-2003 /№ 8; 10; 12,5/ - общего назначения из углеродистой стали (С) конструктивное исполнение 1;** $D_{ном}$ **- 1,0**

| Тип вентилятора | Двигатель | | | Производительность, тыс. м³/час | Полное давление, Па | Масса, кг | Габаритные размеры, мм | | | | | | | | | | | | | Цена, руб с НДС /2007г./ |
|---|---|---|---|---|---|---|---|---|---|---|---|---|---|---|---|---|---|---|---|---|
| | тип | мощн. кВт | частота вращения, об/мин | | | | Д | $Д_0$ | $Д_1$ | $Д_2$ | A | $A_1$ | $A_2$ | h | H | B | L | n | $n_1$ | |
| ВО-40-150-8С | 4А132М4 | 11 | 1450 | 23-35 | 900-550 | 150 | 800 | 835 | 806 | 860 | 360 | 310 | 770 | 132 | 960 | 830 | 347 | 32 | 16 | 34 791 |
| ВО-40-150-10С | 4А160S6 | 11 | 980 | 30-44 | 640-400 | 295 | 1000 | 1045 | 1006 | 1075 | 492 | 402 | 900 | 162 | 1161 | 960 | 690 | 32 | 16 | 56 411 |
| ВО-40-150-12,5С | 4А200L6 | 30 | 980 | 62-90 | 1000-655 | 529 | 1250 | 1295 | 1258 | 1330 | 554 | 460 | 1100 | 200 | 1414 | 1160 | 826 | 32 | 16 | 62 997 |

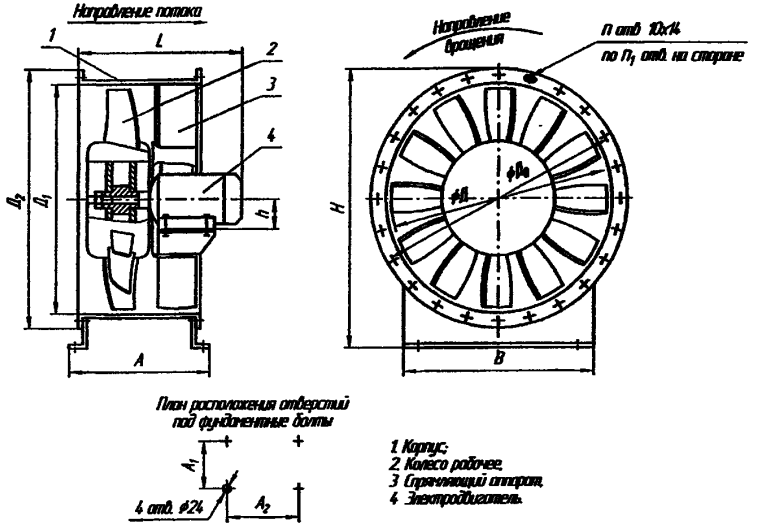


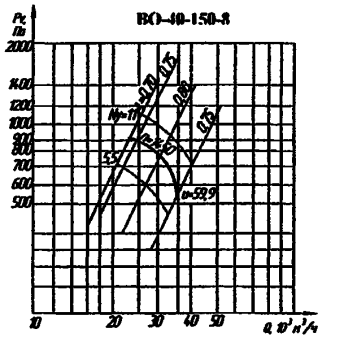


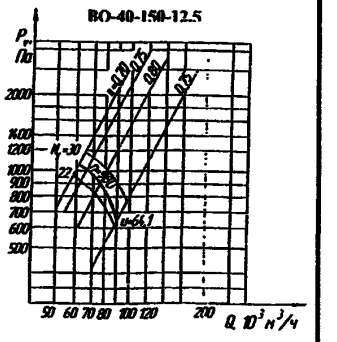


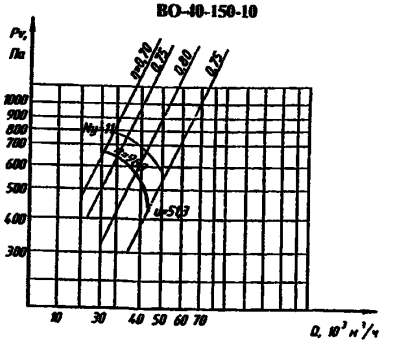

## 3.6. ВЕНТИЛЯТОРЫ ОСЕВЫЕ типа ВОП-12,5-01 и ОВ-143-10С

**ВЕНТИЛЯТОРЫ ОСЕВЫЕ типа ВОП-12,5-01 и ОВ-143-10С** предназначены для комплектования вентустановок, применяемых для подпора воздуха при пожаре в лифтовых шахтах и на лестничных клетках жилых домов.

**ОБЩИЕ СВЕДЕНИЯ**:
- низкого давления,
- количество лопаток – **3**

**УСЛОВИЯ ЭКСПЛУАТАЦИИ**:
- температура окружающей среды **от минус 40°С до плюс 40°С**;
- умеренный и тропический климат для **2-ой** категории размещения;
- температура среды, перемещаемой вентилятором до **+ 50°С** ;
- допустимое содержание пыли и других твердых частиц не более **10мг/м³** без липких и волокнистых материалов.

***ЗАВОД–ИЗГОТОВИТЕЛЬ: ЗАО «КРЮКОВСКИЙ ВЕНТИЛЯТОРНЫЙ ЗАВОД», г. ЧЕХОВ***

**ТУ 22-121-002-89 - общего назначения из углеродистой стали** **конструктивное исполнение 1;** **$D_{ном}$ - 1,0**

| Тип вентилятора | Двигатель | | | Производительность, тыс. м³/час | Полное давление Па | Масса, кг | Уровень звуковой мощности, дБ | Цена, руб с НДС /2007г./ |
|---|---|---|---|---|---|---|---|---|
| | тип | мощн., кВт | частота вращения, об/мин | | | | | |
| ВОП-12,5-01 | 4А132М6У2 | 7,5 | 970 | 41,2-73,1 | 345,1-155,4 | 190 | 113 | 16 775 |
| ОВ-143-10С | RA112M4 | 5,5 | 1430 | 37,0 | 420 | 145 | | 11 929 |

**ВОП-12,5-01**

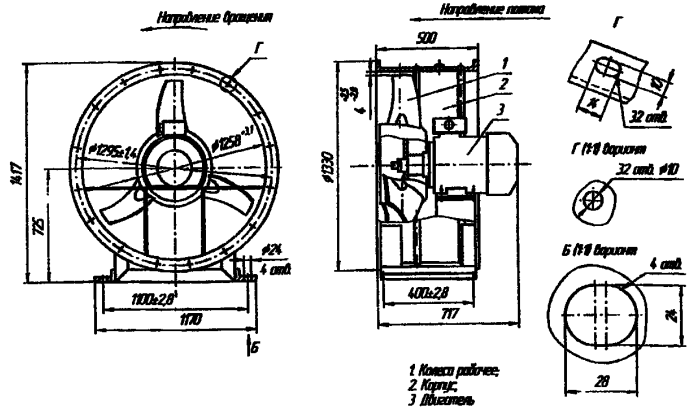


**ОВ-143-10С**

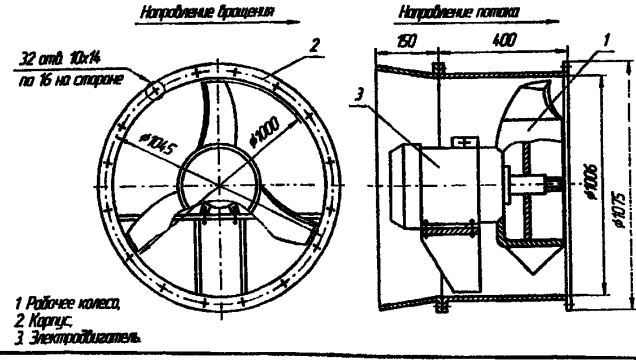


**ОВ-143-10С**

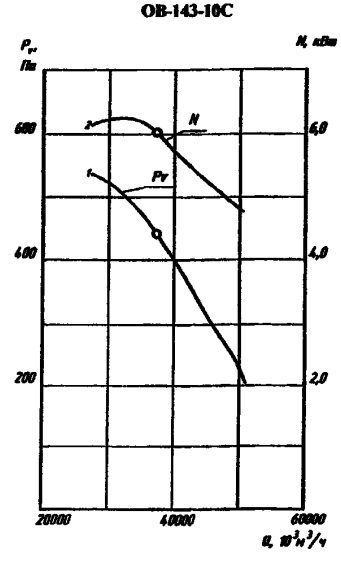


**ВОП-12,5-01**

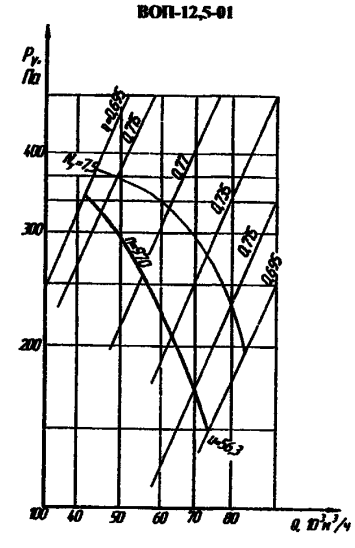

## 3.7. ВЕНТИЛЯТОР ОСЕВОЙ ОКОННЫЙ типа ВО-3,15-01С

**ВЕНТИЛЯТОР ОСЕВОЙ ОКОННЫЙ типа ВО-3,15-01С** предназначен для приточной и вытяжной вентиляции производственных, общественных и жилых помещений.

**ОБЩИЕ СВЕДЕНИЯ:**
- низкого давления,
- количество лопаток – **5**

**УСЛОВИЯ ЭКСПЛУАТАЦИИ:**
- температура окружающей среды **от минус 40°С до плюс 40°С**;
- умеренный климат для **2-ой** категории размещения;
- температура среды, перемещаемой вентилятором до **+ 50°С** ;
- допустимое содержание пыли и других твердых частиц не более **10мг/м³** без липких и волокнистых материалов.

***ЗАВОД-ИЗГОТОВИТЕЛЬ: ЗАО «КРЮКОВСКИЙ ВЕНТИЛЯТОРНЫЙ ЗАВОД», г. ЧЕХОВ***

**ТУ 4861-013-00270366-95 - общего назначения из углеродистой стали** **конструктивное исполнение 1;** $D_{ном}$ **- 1,0**

| Тип вентилятора | Двигатель | | | Производительность, м³/час | Полное давление Па | Масса, кг | Цена, руб. с НДС /2007г./ |
|---|---|---|---|---|---|---|---|
| | тип | мощн., кВт | частота вращения, об/мин | | | | |
| ВО-3,15-01С | 4ААМ56А4У3 | 0,12 | 1500 | 700 | 40 | 16 | 3 852 |
| | АИРШ56А4У3 | 0,06 | | | | 15,5 | Договорная |

### Габаритные, установочные и присоединительные размеры

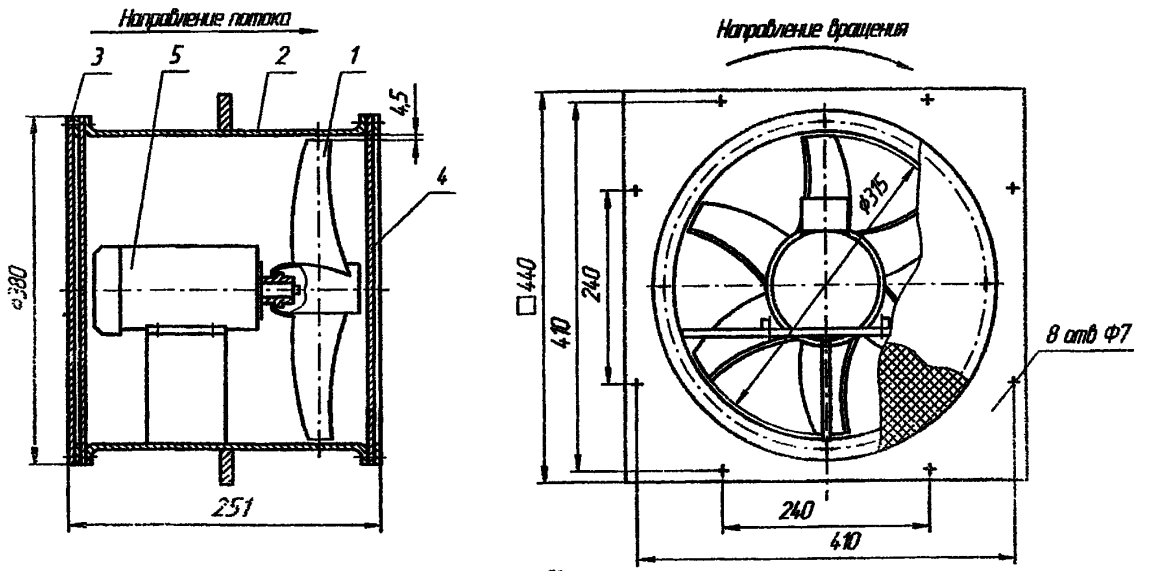


*1. Колесо рабочее; 2. Корпус; 3. Заслонка; 4. Сетка, 5. Электродвигатель*

# 3.8. ВЕНТИЛЯТОРЫ ОСЕВЫЕ ДВУХСТУПЕНЧАТЫЕ типа 2В-12-300-6/25

**ОБЛАСТЬ ПРИМЕНЕНИЯ**: *СТАЦИОНАРНЫЕ СИСТЕМЫ ВЕНТИЛЯЦИИ И ВОЗДУШНОГО ОТОПЛЕНИЯ ПРОИЗВОДСТВЕННЫХ, ОБЩЕСТВЕННЫХ И ЖИЛЫХ ЗДАНИЙ И ДРУГИХ САНИТАРНО-ТЕХНИЧЕСКИХ И ПРОИЗВОДСТВЕННЫХ ЦЕЛЕЙ ТЕМПЕРАТУРА СРЕДЫ, ПЕРЕМЕЩАЕМОЙ ВЕНТИЛЯТОРАМИ* до **50°С**...

**ОБЩИЕ СВЕДЕНИЯ**:
- низкого давления,
- количество рабочих колес – **2**;
- количество лопаток – **6** шт. на каждом рабочем колесе

**УСЛОВИЯ ЭКСПЛУАТАЦИИ**: - температура окружающей среды **от минус 40°С до плюс 40°С** **( +45°С для тропического исполнения)**;
- умеренный и тропический климат для **2-ой** категории размещения;
- допустимое содержание пыли и других твердых частиц не более **10мг/м³** без липких и волокнистых материалов.

***ЗАВОД-ИЗГОТОВИТЕЛЬ: ЗАО «КРЮКОВСКИЙ ВЕНТИЛЯТОРНЫЙ ЗАВОД», г. ЧЕХОВ***

**ТУ 4861-036-00239706-2004 - общего назначения из углеродистой стали** **конструктивное исполнение 1;** $D_{ном}$ - 1,0

| Тип вентилятора | Двигатель | | | Производительность, тыс. м³/час | Полное давление, Па | Масса, кг | Габаритные размеры, мм | | | | | | | | | | | | Уровень звуковой мощн., дБ |
|---|---|---|---|---|---|---|---|---|---|---|---|---|---|---|---|---|---|---|---|
| | тип | мощн, кВт | частота вращения, об/мин | | | | L | $L_1$ | $L_2$ | B | $B_1$ | H | $H_1$ | h | D | $D_1$ | $D_2$ | e | в | |
| 2В-12-300-6/25-6,3-01 | АИР100L4 | 4,0 | 1450 | 8950-14400 | 533-150 | 74 | 210 | 160 | 530 | 362 | 398 | 375 | 720 | 100 | 660 | 635 | 690 | 2,8 | 7 | 103 |
| 2В-12-300-6/25-8-01 | АИР132М4 | 11,0 | | 18580-29900 | 884-249 | 160 | 280 | 195 | 670 | 450 | 485 | 462 | 894 | 132 | 840 | 805 | 864 | 3,6 | 10 | 107 |
| 2В-12-300-6/25-10-01 | АИР160S6 | | 970 | 24450-39340 | 627-176 | 225 | 362 | 239 | 840 | 550 | 585 | 568 | 1105 | 160 | 1045 | 1006 | 1075 | 4,5 | | 105 |

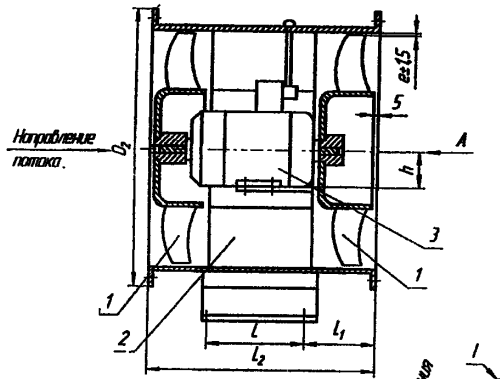


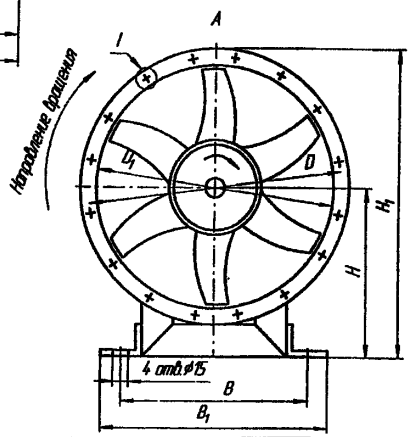


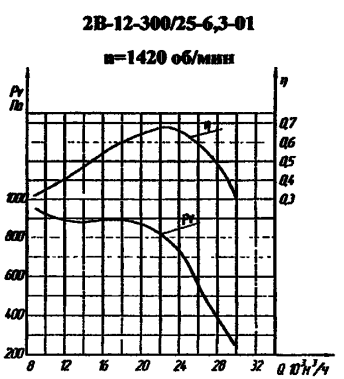


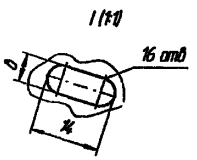


1. Колесо рабочее.
2. Аппарат спрямляющий.
3. Электродвигатель.

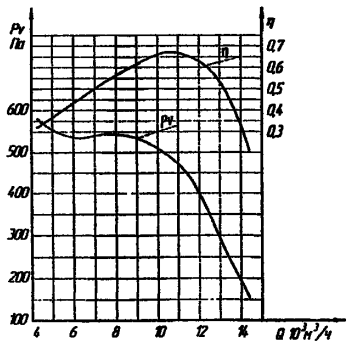


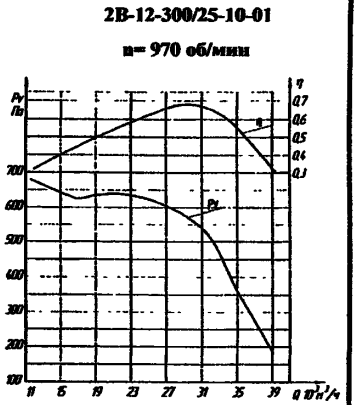

## 3.9. ВЕНТИЛЯТОРЫ ОСЕВЫЕ типа ВО-19-209 и ВО-16-308

**ВЕНТИЛЯТОРЫ ОСЕВЫЕ типа ВО-19-209 и ВО-16-308** используются в систем кондиционирования и воздушного отопления производственных, общественных и жилых зданий, в сельскохозяйственном производстве и других санитарно-технических и производственных целях.

***ВЕНТИЛЯТОРЫ ОСЕВЫЕ типа ВО-19-209, АНАЛОГ ВО-06-300***
***ВЕНТИЛЯТОРЫ ОСЕВЫЕ типа ВО-16-308 АНАЛОГ, ВО-06-300 и ВО-12-310***

**ОБЩИЕ СВЕДЕНИЯ:**
- низкого давления,
- количество лопаток – 6

**УСЛОВИЯ ЭКСПЛУАТАЦИИ:** - температура окружающей среды **от минус 40°С до плюс 40°С**;
- умеренный климат для **2-ой** и ***3-й*** категории размещения, при защите двигателя от прямого воздействия солнечного излучения и атмосферных осадков для умеренного климата **1-ой**

***ЗАВОД–ИЗГОТОВИТЕЛЬ: ГП УЧРЕЖДЕНИЕ УЮ 400/4 /«ПЛАВСКИЙ ВЕНТИЛЯТОРНЫЙ ЗАВОД»/, г. ПЛАВСК***
**ТУ 4861-014-02494733-96 общего назначения из углеродистой стали;**
**конструктивное исполнение: 1 и 2 (по направлению потока); КОД по ОКП 48 6150**

***ТЕХНИЧЕСКИЕ ХАРАКТЕРИСТИКИ ВЕНТИЛЯТОРОВ типа ВО-19-209***

| Тип вентилятора | Тип двигателя | Производительность, тыс $м^3$/час | | Полное давление, Па | | КПД, % | Частота вращения рабочего колеса, об/мин | Установочная мощность, кВт | Мощность двигателя, кВт | Масса, кг | Размеры, мм | | | | | | | |
|---|---|---|---|---|---|---|---|---|---|---|---|---|---|---|---|---|---|---|
| | | номин режим | рабочая зоне | номин. режим | рабочая зона | | | | | | $D_1$ | $D_2$ | $D_3$ | H | $H_1$ | B | L | $L_1$ |
| ВО-19-209-5 | АИР80В4 | 7,9 | 5,4-9,2 | 155 | 185-100 | 0,65 | 1420 | 0,75 | 1,5 | 28,6 | 500 | 600 | 525 | 645 | 345 | 350 | 458 | 220 |
| | АИР63А6 | 5,2 | 3,4-6,0 | 66 | 75-45 | | 900 | 0,25 | 0,18 | 22,4 | | | | | | | | |
| ВО-19-209-6,3 | АИР90L4 | 15,0 | 10,0-17,5 | 250 | 280-210 | 0,7 | 1430 | 2,2 | 2,2 | 53,6 | 630 | 750 | 660 | 810 | 435 | 440 | 578 | 280 |
| | АИР71В6 | 11,0 | 7,0-13,0 | 110 | 120-90 | | 930 | 0,55 | 0,55 | 44,1 | | | | | | | | |

**Цена** вентилятора **ВО-19-209-6,3** с двигателем **АИР90L4 - *13 494 рублей*** /01.01.07г./

***ТЕХНИЧЕСКИЕ ХАРАКТЕРИСТИКИ ВЕНТИЛЯТОРОВ типа ВО-16-308***

| Тип вентилятора | Тип двигателя | Показатели в рабочей зоне | | КПД, % | Частота вращения рабочего колеса, об/мин | Установочная мощность, кВт | Масса, кг | Цена, руб. с НДС /01.01.07г./ | Размеры, мм | | | | |
|---|---|---|---|---|---|---|---|---|---|---|---|---|---|
| | | производительность, $м^3$/час | полное давление, кПа | | | | | | D | $D_1$ | $D_2$ | $L_{max}$ | $L_1$ |
| ВО-16-308-2,5 | АИР56А4 | 0,10-0,28 | 60-30 | 0,6 | 1350 | 0,12 | 9,0 | 2 419 | 250 | 280 | 295 | 250 | 190 |
| ВО-16-308-3,15 | АИР56А4 | 0,20-0,56 | 80-50 | 0,6 | 1350 | 0,18 | 10,8 | 2 419 | 315 | 345 | 365 | 250 | 190 |
| ВО-16-308-4 | АИР63А4 | 0,40-1,15 | 150-70 | 0,65 | 1350 | 0,25 | 15,2 | 3 481 | 400 | 430 | 450 | 325 | 290 |
| ВО-16-308-5 | АИР80А4 | 0,80-2,36 | 250-120 | 0,7 | 1350 | 1,1 | 22,8 | 4 779 | 500 | 530 | 550 | 340 | 250 |

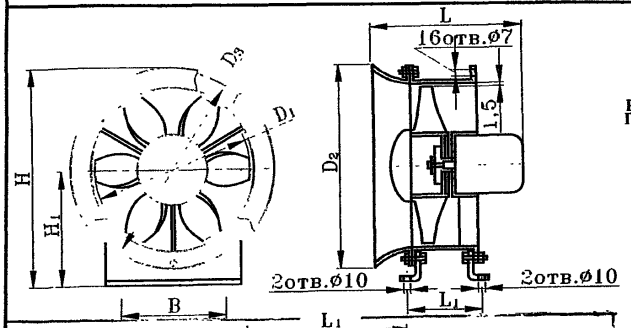


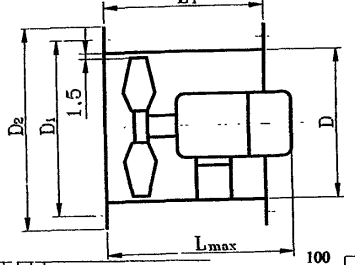


ВО-19-209-6,3

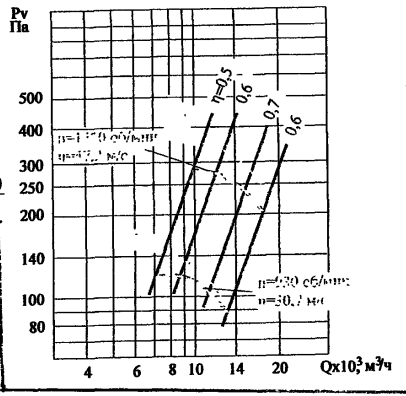


ВО-19-209-5

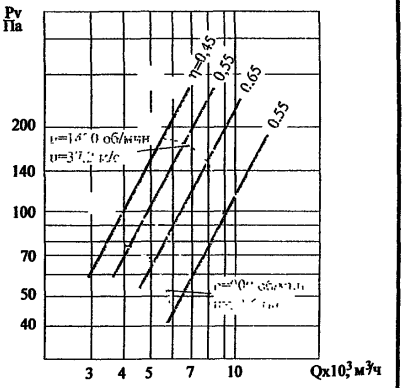


ВО-16-308-2,5

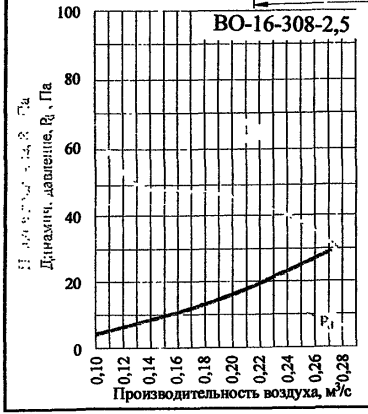


ВО-16-308-3,15

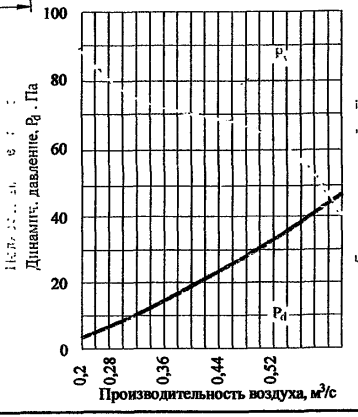


ВО-16-308-4

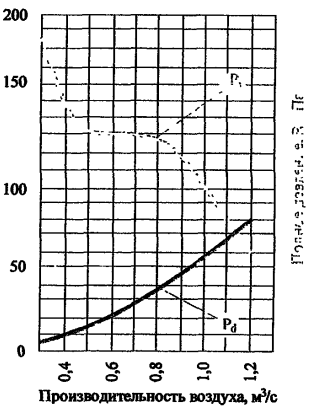


ВО-16-308-5

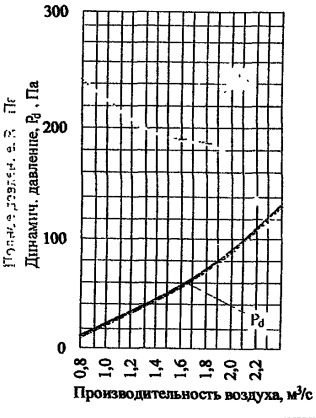

## 3.10. ВЕНТИЛЯТОРЫ ОСЕВЫЕ НПФ «ТЕПЛОМАШ» типа ВО

**ВЕНТИЛЯТОРЫ ОСЕВЫЕ ОБЩЕТЕХНИЧЕСКОГО НАЗНАЧЕНИЯ типа ВО** предназначены для осуществления воздухообмена в стационарных системах вентиляции и воздушного отопления в больших производственных, общественных помещениях и жилых зданиях.

**ВЕНТИЛЯТОРЫ ОСЕВЫЕ МАЛОГАБАРИТНЫЕ типа ВО** предназначены для осуществления воздухообмена в небольших рабочих кабинетах, а также в холодильных установках и других объектах промышленного и сельскохозяйственного назначения.

Температура перемещаемых воздуха и газовых смесей от - 30°С до + 40°С. Концентрация пыли не более 10мг/м³ без липких и волокнистых материалов.

***ЗАВОД-ИЗГОТОВИТЕЛЬ: НПФ «ТЕПЛОМАШ», г. САНКТ-ПЕТЕРБУРГ***

**ВЕНТИЛЯТОРЫ ОСЕВЫЕ МАЛОГАБАРИТНЫЕ типа ВО - ТУ 4861-015-54365100-2004, КОД по ОКП 48 6153**

| Тип вентилятора | Напряжение, В | Установленная мощность, Вт | Потребляемая мощность, Вт | Ток, А | Угол установки лопастей, ° | Звуковая мощн, дБ(А) | Производительность, м³/час при Р=10Па | Давление, Па при Q.=0 | Масса, кг | Цена, руб. с НДС /01.01.07г./ |
|---|---|---|---|---|---|---|---|---|---|---|
| ВО-1,7-28 | 220 | 7 | 31 | 0,2 | 28 | 43 | 225 | 59 | 1,8 | 1 115 |
| ВО-2-34 | | 10 | 36 | 0,25 | 34 | 46 | 370 | 67 | 2,0 | 1 306 |
| ВО-2,3-34 | | | | | | 55 | 675 | 54 | 2,1 | 1 610 |
| ВО-2,5-28 | | 18 | 70 | 0,48 | 20 | 58 | 940 | 106 | 2,6 | 2 168 |
| ВО-3 | | 37 | 73 | 0,32 | - | 64 | 1750 | 80 | 3,5 | 2·650 |

**ВЕНТИЛЯТОРЫ ОСЕВЫЕ ОБЩЕТЕХНИЧЕСКОГО НАЗНАЧЕНИЯ типа ВО - ТУ 4861-015-54365100-2004, КОД по ОКП 48 6153**

| Тип вентилятора | Напряжение, В | Электродвигатель | | | | | Звуковая мощн., дБ(А) | Производительность, тыс.м³/час | Полное давление, Па | Масса, кг | Цена, руб. с НДС 01.01.07г. |
|---|---|---|---|---|---|---|---|---|---|---|---|
| | | Частота вращения, об/мин | Установ. мощность, кВт | Потребляемая мощность, Вт | Ток, А | Тип | | | | | |
| ВО-3,5 | 380 | 1500 | 0,25 | 0,37 | 0,83 | АИР63А4 | 70 | 1,2-2,3 | 90-25 | 16 | 3 283 |
| | | 3000 | 0,55 | 0,73 | 1,31 | АИР63В2 | 89 | 2,7-3,7 | 230-120 | 16 | 3 498 |
| ВО-4 | | 1000 | 0,18 | 0,32 | 0,79 | АИР63А6 | 65 | 1,2-2,2 | 40-10 | 17 | 3 498 |
| | | 1500 | 0,25 | 0,37 | 0,83 | АИР63А4 | 75 | 2,3-3,3 | 85-45 | 17 | 3 498 |
| | | 3000 | 0,75 | 0,96 | 1,75 | АИР71А2 | 94 | 4,4-6,4 | 350-190 | 17,5 | 4 140 |
| ВО-5 | | 1000 | 0,18 | 0,32 | 0,79 | АИР63А6 | 72 | 2,5-4,8 | 75-35 | 19,1 | 4 140 |
| | | 1500 | 0,37 | 0,54 | 1,18 | АИР63В4 | 81 | 4,0-7,0 | 140-80 | 19,1 | 4 411 |
| ВО-6,3 | | 1000 | 0,55 | 0,8 | 1,74 | АИР71В6 | 80 | 6,5-9,5 | 100-65 | 48,5 | 5 496 |
| | | 1500 | 1,5 | 1,92 | 3,52 | АИР80В4 | 90 | 10,5-14,5 | 225-150 | 48,5 | 5 742 |
| ВО-8 | | 1000 | 1,1 | 1,49 | 3,05 | АИР80В6 | 88 | 14,5-18,0 | 160-100 | 72 | 7 495 |
| | | 1500 | 3,0 | 3,66 | 6,7 | АИР100S4 | 93 | 18,7-27,0 | 320-200 | 72 | 9 957 |
| ВО-10 | | 1000 | 3,0 | 3,7 | 7,4 | АИР112МА6 | 101 | 23,0-37,0 | 230-135 | 150 | 15 191 |
| ВО-12,5 | | 750 | 3,0 | 3,79 | 7,8 | АИР112МВ8 | 100 | 33,0-52,0 | 185-120 | 268 | 16 847 |
| | | 1000 | 7,5 | 8,77 | 16,5 | АИР132М6 | 106 | 45,0-72,0 | 330-220 | 268 | 17 989 |

| Тип | $D_1$, мм | $D_2$, мм | $D_3$, мм | $D_4$, мм | B,мм | L*, мм | d,мм | n,мм | N,мм |
|---|---|---|---|---|---|---|---|---|---|
| ВО-3,5 | 340 | 350 | 378 | 400 | 250 | 310 | 8 | 8 | 5 |
| ВО-4 | 390 | 400 | 428 | 450 | 260 | 350 | 8 | 8 | 5 |
| ВО-5 | 490 | 500 | 5243 | 550 | 260 | 370 | 10 | 16 | 3 |
| ВО-6,3 | 630 | 640 | 662 | 685 | 260 | 440 | 10 | 16 | 3 |
| ВО-8 | 800 | 810 | 828 | 850 | 260 | 440 | 10 | 16 | 3 |
| ВО-10 | 1000 | 1010 | 1040 | 1065 | 430 | 440 | 10 | 16 | 5 |
| ВО-12,5 | 1250 | 1260 | 1296 | 1320 | 430 | 440 | 10 | 24 | 5 |

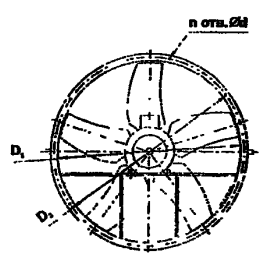


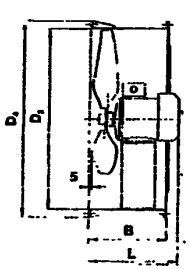


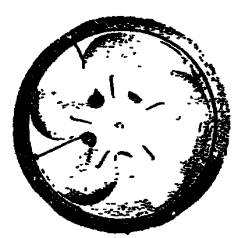

N – количество лопаток; L* - может отличаться в зависимости от мощности двигателя

**ВЕНТИЛЯТОР ОСЕВОЙ типа ВО-Ф-7А** предназначен для обеспечения требуемого воздухообмена и создания необходимых температурных условий в сельскохозяйственных помещениях и других сооружениях.

***Вентилятор должен обеспечивать надежную работу при следующих условиях:***

- для оборудования и узлов, находящихся вне помещений и соприкасающихся с наружным воздухом от ***минус 40 °С до +40 °С;***
- относительная влажность воздушной среды для оборудования и узлов, находящихся внутри помещения при температуре ***+20°С*** до ***+98°С.***
- для оборудования и узлов, находящихся вне помещения и при температуре от ***+ 20 °С до +100 °С;***

***Содержание в воздухе примесей, не более:***

**аммиака ($NH_3$) - 0,09 г.($м^3$) - 0,09 мг(л)**
**сероводорода ($H_2$) - 0,08 г($м^3$) - 0,08 мг(л)**
**углекислого газа ($CO_2$) - 14,7 г($м^3$) - 14,7 мг(л)**
***Содержание пыли размером не менее 1 мк - 3,5 г/$м^3$***

***ЗАВОД-ИЗГОТОВИТЕЛЬ: ЗАО «АЭРОМАШ», г. СТЕРЛИТАМАК***

**ТУ 4861-000-04614058-01**

***ТЕХНИЧЕСКИЕ ХАРАКТЕРИСТИКИ***

| | |
|---|---|
| Номинальная подача воздуха, $м^3$/час | **11500-13000** |
| Установленная мощность, кВт | **0,75** |
| Номинальный диаметр рабочего колеса, мм | **700** |
| Частота вращения рабочего колеса, об/мин | **930** |
| Тип электродвигателя | **ДАА80А6У3, АИРП-80А6** |
| Масса, кг | **33** |




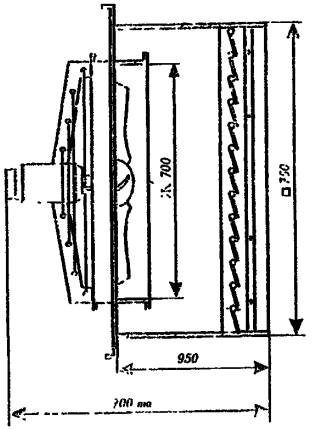


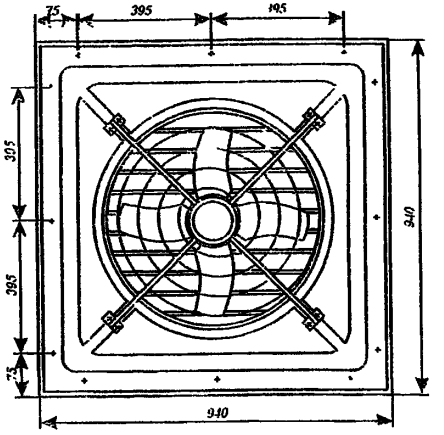

## 3.12. ВЕНТИЛЯТОРЫ ОСЕВЫЕ типа ВО-14-320

**ВЕНТИЛЯТОРЫ ОСЕВЫЕ типа ВО-14-320** применяются в системах вентиляции и воздушного отопления производственных, общественных и жилых зданий; сельскохозяйственном производстве и в других санитарно-технических и производственных целях. Допускается любое расположение вала.

***ВЕНТИЛЯТОРЫ ОСЕВЫЕ типа ВО-14-320, АНАЛОГ, ВО-06-300 и ВО-12-310***

| **ОБЩИЕ СВЕДЕНИЯ**: | **УСЛОВИЯ ЭКСПЛУАТАЦИИ**: |
|---|---|
| - низкого давления;<br>- №№ 4,5; 6,3 могут быть с коллекторами или без;<br>- №№ 8; 10; 12,5 могут поставляться с виброосновением. | - температура окружающей среды **от минус 40°С до плюс 40°С**;<br>- умеренный климат для **2-й** и ***3-й*** категории размещения, при защите двигателя от прямого воздействия солнечного излучения и атмосферных осадков для (У) климата **1-й**. |

| ТУ ВЕНТИЛЯТОРА | ВАРИАНТЫ ИЗГОТОВЛЕНИЯ | конструктивное исполнение |
|---|---|---|
| ***ЗАВОД-ИЗГОТОВИТЕЛЬ: ООО КОНЦЕРН «МЕДВЕДЬ» Производственный участок №7», г. КОСТРОМА*** | | |
| ТУ 4861-008-32509656-2004 | общего назначения из углеродистой стали | 1 и 2 (по направлению потока) |
| | взрывозащищенные из разнородных металлов (В) | |
| ***ЗАВОД-ИЗГОТОВИТЕЛЬ: ООО «ИННОВЕНТ», г. МОСКВА*** | | |
| ТУ 4861-035-00270366-96 | общего назначения из углеродистой стали | 1 и 2 (по направлению потока) |
| ТУ 4861-051-00270366-98 | взрывозащищенные из разнородных металлов (В1) | |

***ВЕНТИЛЯТОРЫ ОБЩЕГО НАЗНАЧЕНИЯ ИЗ УГЛЕРОДИСТОЙ СТАЛИ - ООО «ИННОВЕНТ»***

| Тип вентилятора | Двигатель | | | Производительность, тыс. м³/час | Полное давление, Па | Масса, кг | Уровень звуковой мощности, дБ | Виброизоляторы | |
|---|---|---|---|---|---|---|---|---|---|
| | тип | мощн., кВт | частота вращения, об/мин | | | | | Тип | Кол-во |
| ВО-14-320-4 | АИР56В4 | 0,18 | 1320 | 2,3-3,7 | 90-53 | 19,8 | 73 | - | - |
| | АИР63А4 | 0,25 | | | | 20,6 | | | |
| ВО-14-320-5 | АИР63В4 | 0,37 | | 4,6-6,5 | 145-75 | 26,5 | 81 | - | - |
| ВО-14-320-6,3 | АИР71А6 | 0,37 | 915 | 7,0-9,9 | 95-65 | 45 | 80 | - | -- |
| | АИР80А4 | 1,1 | 1395 | 10,4-15,5 | 230-150 | 48 | 88 | | |
| ВО-14-320-8 | АИР100S4 | 3,0 | 1410 | 21,0-27,7 | 320-200 | 88 | 93 | ДО39 | 4 |
| ВО-14-320-10 | АИР112МА6 | 3,0 | 950 | 25,3-37,0 | 220-140 | 130 | 100 | ДО40 | 4 |
| ВО-14-320-10Д | АИРМ132S4 | 7,5 | 1440 | 30,0-48,0 | 480-250 | 172 | 112 | - | - |
| ВО-14-320-12,5 | АИР112МВ8 | 3,0 | 720 | 35,0-53,5 | 193-125 | 175 | 100 | ДО41 | 4 |
| | АИР132М6 | 7,5 | 960 | 47,5-72,0 | 340-220 | 210 | 106 | | |

***ВЕНТИЛЯТОРЫ ВЗРЫВОЗАЩИЩЕННЫЕ ИЗ РАЗНОРОДНЫХ МЕТАЛЛОВ (В1) - ООО «ИННОВЕНТ»***

| | | | | | | | | | |
|---|---|---|---|---|---|---|---|---|---|
| ВО-14-320-4В1 | АИМ63А4 | 0,25 | 1320 | 2,3-3,7 | 90-53 | 30 | 71 | | |
| ВО-14-320-5В1 | АИМ63В4 | 0,37 | | 4,6-6,5 | 145-75 | 34,5 | 81 | - | - |
| ВО-14-320-6,3В1 | АИМ71А6 | 0,37 | 915 | 7,0-9,9 | 95-65 | 47,3 | 80 | - | -- |
| | АИМ80А4 | 1,1 | 1395 | 10,4-15,5 | 230-150 | 55,1 | 88 | | |
| ВО-14-320-8В1 | АИМ100S4 | 3,0 | 1410 | 21,0-27,7 | 320-200 | 122 | 93 | | |
| ВО-14-320-10В1 | АИМ112МА6 | 3,0 | 950 | 25,3-37,0 | 220-140 | 167 | 100 | | |
| ВО-14-320-12,5 | АИМ112МВ8 | 3,0 | 720 | 35,0-53,5 | 193-125 | 207 | 100 | | |
| | АИМ132М6 | 7,5 | 960 | 47,5-72,0 | 340-220 | 240 | 106 | | |

# ВЕНТИЛЯТОРЫ ОСЕВЫЕ типа ВО-14-320

***ВЕНТИЛЯТОРЫ ОБЩЕГО НАЗНАЧЕНИЯ ИЗ УГЛЕРОДИСТОЙ СТАЛИ - ООО КОНЦЕРН «МЕДВЕДЬ» Производственный участок №7»***

| Тип вентилятора | Двигатель | | | Производительность, тыс. м³/час | Полное давление, Па | Масса, кг | Уровень звуковой мощности, дБ | Виброизоляторы | | Цена, руб. с НДС /01.01.07г./ | |
|---|---|---|---|---|---|---|---|---|---|---|---|
| | тип | мощн., кВт | частота вращения, об/мин | | | | | Тип | Кол-во | Углеродистая сталь | Разнородные металлы |
| ВО-14-320-3,15 | АИР56В4 | 0,18 | 1320 | 1,3-1,75 | 42-36 | 12,5 | | - | - | | |
| ВО-14-320-4 | | | | 2,3-3,7 | 90-53 | 15,5 | 75 | - | - | 3 383 | |
| ВО-14-320-5 | АИР63В4 | 0,37 | | 4,6-6,5 | 145-75 | 22,0 | 81 | - | - | 4 864 | 6 380 |
| ВО-14-320-6,3 | АИР71А6 | 0,37 | 915 | 7,0-9,9 | 95-65 | 33,4 | 80 | - | - | 6 297 | 8 268 |
| | АИР80А4 | 1,1 | 1395 | 10,4-15,5 | 230-150 | 36,5 | 90 | - | - | | |
| ВО-14-320-8 | АИР100S4 | 3,0 | 1410 | 21,0-27,7 | 320-200 | 75,5 | 93 | ДО39 | 4 | 11 067 | 18 491 |
| ВО-14-320-10 | АИР112МА6 | 3,0 | 950 | 25,3-37,0 | 220-140 | 120 | 101 | ДО40 | 4 | 13 572 | 20 353 |
| ВО-14-320-12,5 | АИР112МВ8 | 3,0 | 720 | 35,0-53,5 | 193-125 | 199,2 | 100 | ДО41 | 4 | 17 459 | 21 009 |
| | АИР132М6 | 7,5 | 960 | 47,5-72,0 | 340-220 | 209,1 | 106 | | | 18 827 | 27 452 |

Концерн Медведь



*Габаритные и присоединительные размеры ВО 14-320.*

| N | D | D1 | D2 | D3 | d | d2 | A | B max | b | C | H | h |
|---|---|---|---|---|---|---|---|---|---|---|---|---|
| 8 | 315 | 320 | 350 | 370 | 8 | 12 | 270 | 347 | 213 | 95 | 437 | 240 |
| 8 | 400 | 405 | 430 | 455 | 10 | 12 | 350 | 416 | 260 | 120 | 510 | 270 |
| 8 | 500 | 510 | 535 | 560 | 10 | 12 | 450 | 406 | 260 | 155 | 628 | 335 |
| 8 | 630 | 640 | 660 | 690 | 10 | 12 | 550 | 446 | 300 | 200 | 763 | 400 |
| 8 | 800 | 820 | 850 | 880 | 10 | 14 | 750 | 477 | 350 | 265 | 979 | 515 |
| 16 | 1000 | 1005 | 1040 | 1096 | 14 | 14 | 900 | 643 | 500 | 330 | 1208 | 650 |
| 24 | 1250 | 1266 | 1310 | 1357 | 14 | 14 | 1100 | 683 | 500 | 350 | 1444 | 750 |

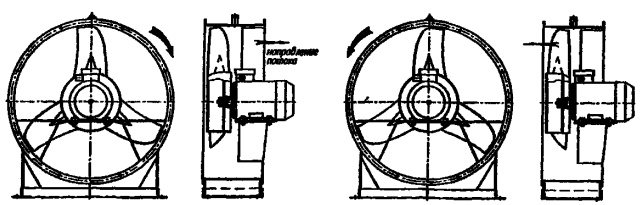


*Варианты исполнений вентиляторов осевых типа ВО 14-320.*

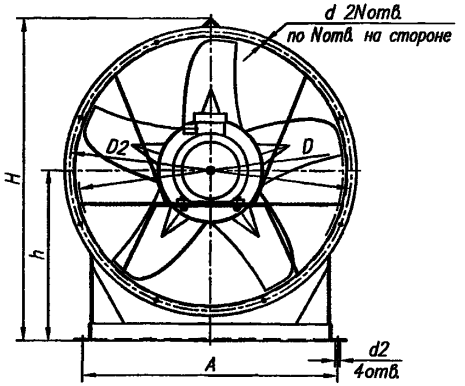


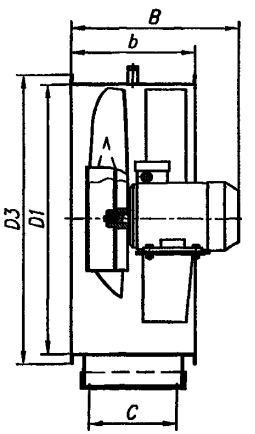


*Габаритные и присоединительные размеры ВО 14-320.*

ИНТНОВЕНТ

Направление потока воздуха

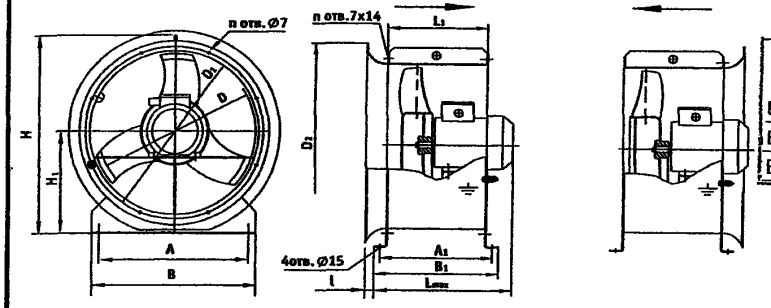


ИСПОЛНЕНИЕ 1 ИСПОЛНЕНИЕ 2

| Вентилятор | Размеры, мм | | | | | | | | | | | | | Кол-во лопаток, шт |
|---|---|---|---|---|---|---|---|---|---|---|---|---|---|---|
| | A | $A_1$ | B | $B_1$ | D | $D_1$ | $D_2$ | H | $H_1$ | $L_{max}$ | $L_1$ | l | n | |
| ВО-14-320-4 | 360 | 280 | 400 | 310 | 400 | 430 | 530 | 486 | 250 | 390 | 250 | 28 | 8 | 3 |
| ВО-14-320-5 | 450 | 290 | 490 | 320 | 500 | 530 | 650 | 596 | 310 | 352 | 260 | 40 | 16 | 4 |
| ВО-14-320-6,3 | 550 | 330 | 590 | 360 | 630 | 660 | 790 | 726 | 375 | 415 | 300 | 56 | 16 | 5 |

## Габаритные и присоединительные размеры ВО-14-320-10Д

ИСПОЛНЕНИЕ 1

Направление потока воздуха

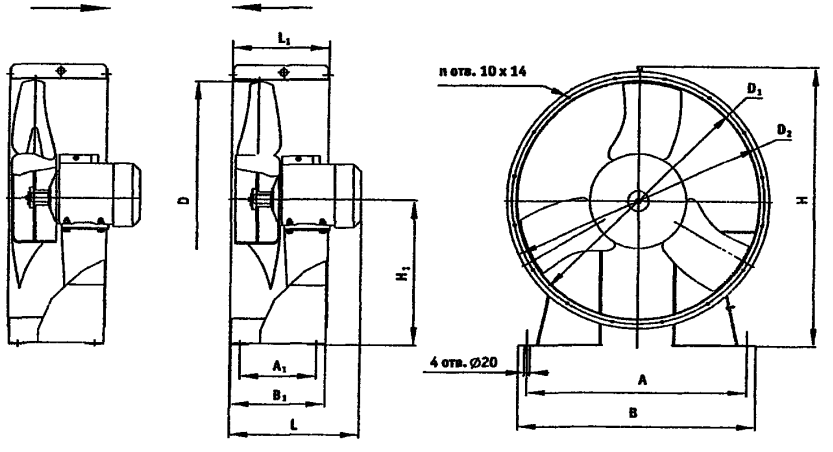


Направление потока воздуха

Направление вращения рабочего колеса

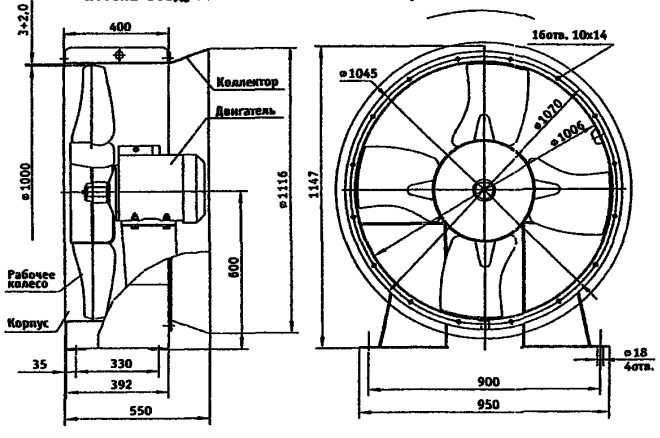


ИСПОЛНЕНИЕ 2

Остальное см. исполнение 1

Направление потока воздуха

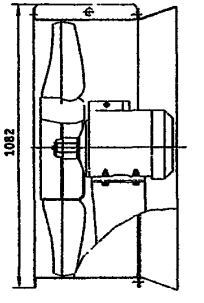


ИСПОЛНЕНИЕ 1 ИСПОЛНЕНИЕ 2

| Вентилятор | Размеры, мм | | | | | | | | | | | | Кол-во лопаток, шт. |
|---|---|---|---|---|---|---|---|---|---|---|---|---|---|
| | A | $A_1$ | B | $B_1$ | D | $D_1$ | $D_2$ | H | $H_1$ | $L_{max}$ | $L_1$ | n | |
| ВО-14-320-8 | 700 | 250 | 740 | 342 | 795 | 830 | 856 | 947 | 495 | 520 | 350 | 12 | 3 |
| ВО-14-320-10 | 900 | 330 | 950 | 392 | 1000 | 1040 | 1066 | 1145 | 595 | 593 | 400 | 16 | 4 |
| ВО-14-320-12.5 | 1100 | 400 | 1146 | 460 | 1250 | 1290 | 1316 | 1408 | 725 | 620 | 460 | 18 | 5 |

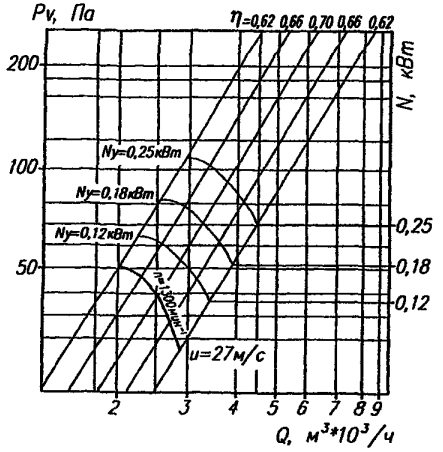


*Аэродинамическая характеристика вентилятора* **ВО 14-320 №3,15**

## ВО-14-320-4

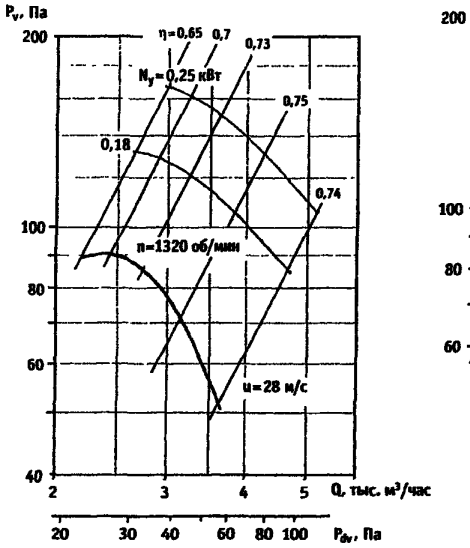


## ВО-14-320-5

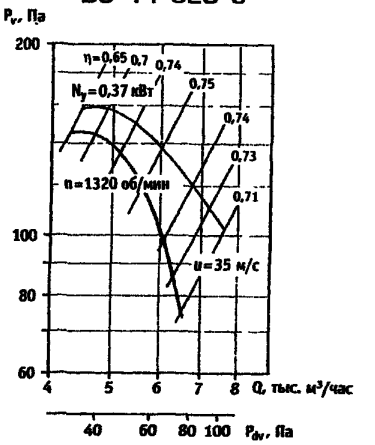


## ВО-14-320-6,3

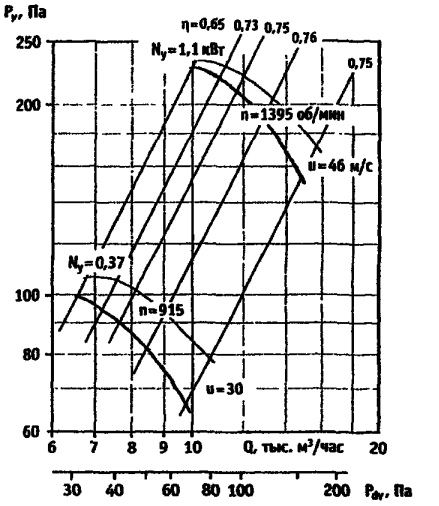


## ВО-14-320-8

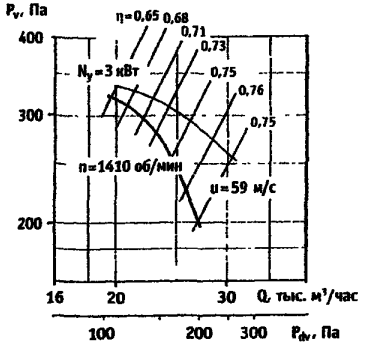


## ВО-14-320-10Д

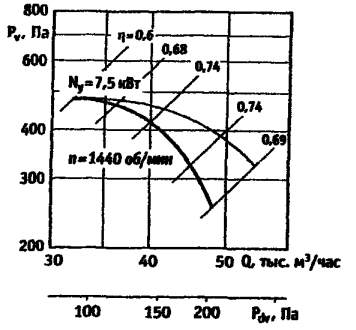


## ВО-14-320-10

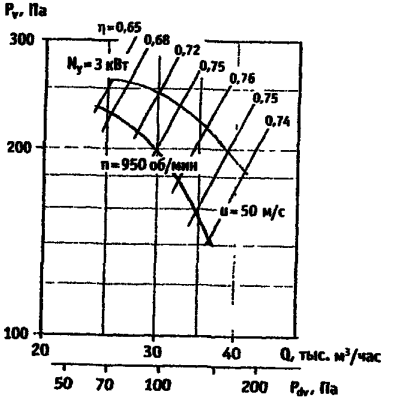


## ВО-14-320-12,5

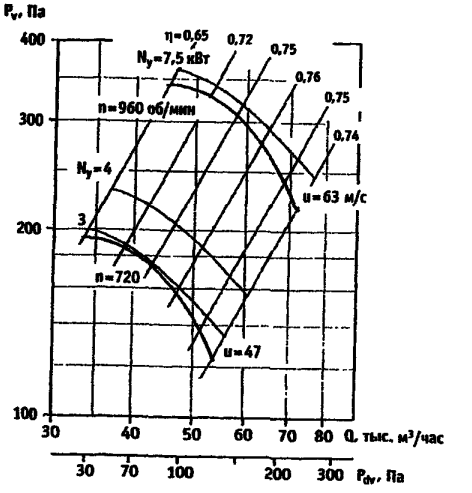

## 3.13. ВЕНТИЛЯТОР ОСЕВОЙ МАЛОШУМНЫЙ типа ВО-12-285-2,5



**ВЕНТИЛЯТОР ОСЕВОЙ МАЛОШУМНЫЙ (БЫТОВОЙ) типа ВО-12-285-2,5** предназначен для подачи или удаления воздуха из офисов, промышленных, сельскохозяйственных и общественных помещений, а также для обдува различных приборов и механизмов.

Вентилятор легко монтируется в стене или окне, комплектуется гравитационными жалюзи, имеет исключительно низкий уровень шума, отличный внешний вид. По желанию заказчика комплектуется регулятором частоты вращения.

***ЗАВОДЫ-ИЗГОТОВИТЕЛИ: ООО «ИННОВЕНТ», г. МОСКВА;***

***ООО НОВОСИБИРСКИЙ ЭНЕРГОМАШИНОСТРОИТЕЛЬНЫЙ ЗАВОД «ТАЙРА» /ООО НЭМЗ «ТАЙРА»/, г. НОВОСИБИРСК***

**ОБЩИЕ СВЕДЕНИЯ**:
- количество лопаток- **3**

**УСЛОВИЯ ЭКСПЛУАТАЦИИ**:
- температура окружающей среды **от минус 40$^0$С до плюс 40$^0$С**;
- умеренный климат для **2-й** категории размещения;
- температура перемещаемой среды не должен превышать **+ 40$^0$С;**
- запыленность воздуха не должна превышать **100 мг/м$^3$**, не должно содержать липких, волокнистых и абразивных материалов

***ТЕХНИЧЕСКИЕ ХАРАКТЕРИСТИКИ:***

| | |
|---|---|
| Напряжение питания, В | **220** |
| Частот тока, Гц | **50** |
| Частота вращения, об/мин | **1410** |
| Производительность, м$^3$/час | **800** |
| Масса, кг | **2,9** |
| Тип двигателя | **КДВ8/4-71У3** |
| Мощность, потребляемая из сети, Вт | **50** |
| Давление статистическое, максимальное, Па | **30** |
| Корректированный уровень звуковой мощности, дБА | **57** |
| Цена, руб. с НДС /01.01.2007 г./ из углеродистой стали | **2 044** |

Для вентиляции помещений вентилятор ***ВО-12-285-2,5*** рекомендуется устанавливать совместно с крышным осевым вентилятором ***ВКО-2,5.*** В этом случае вентилятор ***ВО-12-285-2,5*** устанавливается на подачу воздуха, а крышный вентилятор ***ВКО-2,5*** осуществляет вытяжку.

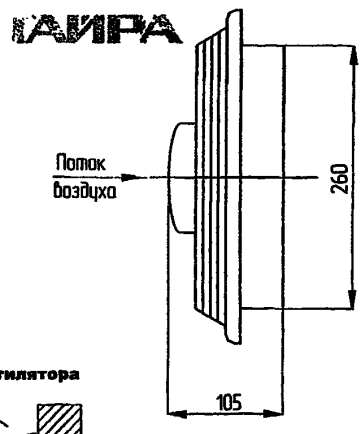


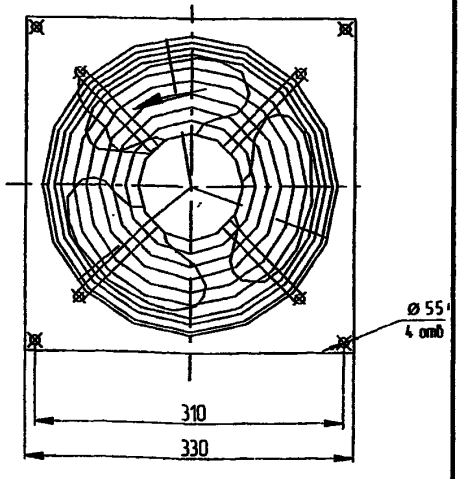


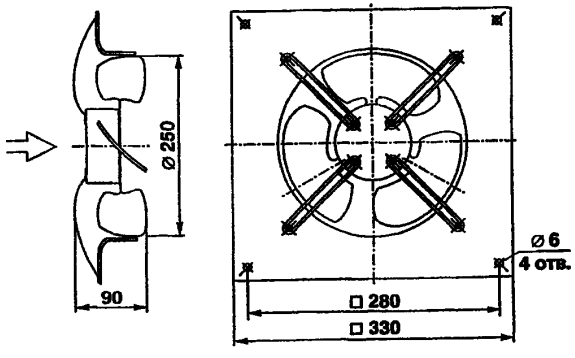


ООО «ИННОВЕНТ»,

**Схема установки вентилятора**

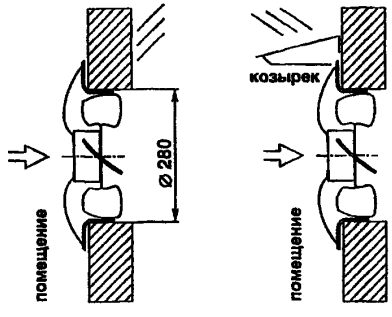


**а) для вытяжки воздуха из помещения**

**б) для подачи воздуха в помещение**

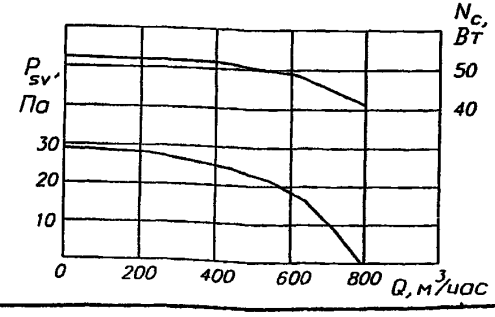

**ВЕНТИЛЯТОРЫ ОСЕВЫЕ одноступенчатые типа «АКСИПАЛ FTDA»** *предназначены для перемещения воздуха и других газов, агрессивность которых по отношению к углеродистым сталям обыкновенного качества не выше агрессивности воздуха с содержанием пыли не более* ***10 мг/м$^3$.***

**ЕНТИЛЯТОРЫ ОСЕВЫЕ одноступенчатые типа «АКСИПАЛ FTDE»** *предназначены для перемещения взрывоопасных газопаровоздушных смесей* ***IIA*** *и* ***IIB*** *категорий, групп* ***T1, T2 и T3*** *по классификации ГОСТ Р 51330.0-99, не вызывающих ускоренной коррозии материалов и покрытий проточной части вентиляторов, не содержащих взрывчатых веществ, добавочного кислорода, взрывоопасной пыли, липких и волокнистых материалов, а также окислов железа. Вентиляторы предназначены для обслуживания взрывоопасных помещений классов* ***1 и 2.***

Температура перемещаемой среды ***от минус 40 $^0$C до плюс 40 $^0$C*** .

Вентиляторы предназначены для эксплуатации в условиях макроклиматического района с умеренным климатом (исполнение У), категорий размещения ***2, 3 и 4*** по ГОСТ 15150. Вентиляторы типа ***«АКСИПАЛ FTDE»*** предназначены для обслуживания взрывоопасных зон помещений классов ***B-1а, B-1б, B-1г*** по классификации «Правил устройства электроустановок» (ПУЭ).

Вентиляторы могут монтироваться непосредственно в воздуховодах как на горизонтальных, так и на вертикальных участках.

Графики аэродинамических и шумовых характеристик приведены при следующих условиях:

- температура воздуха ***плюс 20$^0$C***; - влажность воздуха ***65%***; абсолютное атмосферное давление – ***760 мм рт.ст.***;
- плотность воздуха – ***1,2 кг/м$^3$***; - всасывание потока воздуха со стороны рабочего колеса, а выброс со стороны электродвигателя;
- вентилятор оборудован входным конусом (без защитной сетки), когда сторона всасывания свободна, или вентилятор присоединен входом и выходом к воздуховодам.

**ЗАВОД-ИЗГОТОВИТЕЛЬ: ЗАО «ЛАДА ФЛЕКТ», г. ТОЛЬЯТТИ**

**ТУ 4861-001-21207024-94 - для «АКСИПАЛ FTDA»; ТУ 4861-002-21207024-95 - для «АКСИПАЛ FTDE**

**ТЕХНИЧЕСКИЕ ХАРАКТЕРИСТИКИ**

| Тип вентилятора | Число, об/мин | Производительность, тыс. м$^3$/ч | Полное давление, Па | Уровень звуковой мощности, дБ | Установочная мощность, кВт | Номер вентилятора | Габаритные размеры D, мм | $D_1$, мм | d, мм | n | L, мм | Масса, кг* |
|---|---|---|---|---|---|---|---|---|---|---|---|---|
| FTDA 035 FTDE 035 | 1000 | 0,5…2,4 | 5…38 | 59…63 | 0,09 | 3,55 | 355 | 395 | 10 | 8 | 340 | 10,5 |
| | 1500 | 1,5…3,5 | 10…80 | 68…72 | 0,12…0,18 | | | | | | | |
| | 3000 | 3,0…7,1 | 50…340 | 87…91 | 0,25…1,1 | | | | | | | |
| FTDA 040 FTDE 040 | 1000 | 1,5…3,6 | 7…50 | 63…67 | 0,09 | 4 | 400 | 450 | 12 | 8 | 380 | 15 |
| | 1500 | 2,3…5,4 | 15…110 | 72…76 | 0,12…0,25 | | | | | | | |
| | 3000 | 4,5…10,75 | 70…450 | 91…95 | 0,55…2,2 | | | | | | | |
| FTDA 050 FTDE 050 | 1000 | 3,0…7,2 | 10…80 | 70…74 | 0,09…0,25 | 5 | 500 | 560 | 12 | 12 | 430 | 22 |
| | 1500 | 4,5…11 | 25…180 | 79…83 | 0,18..0,75 | | | | | | | |
| | 3000 | 9,5…20,5 | 100…750 | 98…102 | 1,5…4,0 | | | | | | | |
| FTDA 063 FTDE 063 | 1000 | 6,0…14,5 | 17…125 | 77…81 | 0,18..0,75 | 6,3 | 630 | 690 | 12 | 12 | 540 | 42 |
| | 1500 | 9,5…22,3 | 40…300 | 86…90 | 0,55…2,2 | | | | | | | |
| | 3000 | 18…28,2 | 160…1000 | 105…111 | 3,0…7,5 | | | | | | | |
| FTDA 071 FTDE 071 | 1000 | 8,…20,8 | 23…165 | 81…85 | 0,37…1,1 | 7,1 | 710 | 770 | 12 | 16 | 510 | 46 |
| | 1500 | 13,0…32,0 | 50…380 | 90…94 | 1,1…4,0 | | | | | | | |
| FTDA 080 FTDE 080 | 1000 | 12,8…30,0 | 30…220 | 84…88 | 0,75…2,2 | 8 | 800 | 860 | 12 | 16 | 560 | 67 |
| | 1500 | 19,0…46,0 | 70…500 | 93…97 | 2,2…7,5 | | | | | | | |
| FTDA 100 FTDE 100 | См. график | | | | | 10 | 1000 | 1070 | 12 | 16 | 790 | 130 |
| FTDA 125 FTDE 125 | См. график | | | | | 12,5 | 1250 | 1320 | 12 | 20 | 900 | 205 |

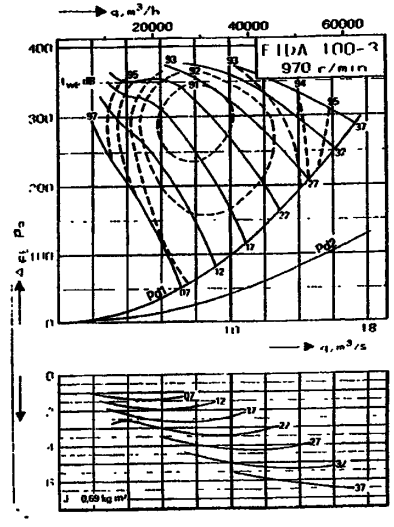


* масса без двигателя

# ВЕНТИЛЯТОРЫ ОСЕВЫЕ типа «АКСИПАЛ FTDA» и «АКСИПАЛ FTDE»

| Габариты двигателя | 56A 56B | 63A 63B | 71A 71B | 80A 80B | 90S | 90L | 100S | 100L | 112M | 132S | 132M | 160S | 160M | 180S | 180M | 200M | 200L |
|---|---|---|---|---|---|---|---|---|---|---|---|---|---|---|---|---|---|
| Размер двигателя в обозначении | 01 | 02 | 03 | 04 | 05 | 06 | 07 | 08 | 10 | 12 | 13 | 14 | 15 | 16 | 17 | 18 | 19 |

Вентилятор может комплектоваться входным конусом (коллектором) **FTDZ-31** и обратным фланцем **FTDZ-44**

| Размер вентилятора | РАЗМЕРЫ ВХОДНОГО КОНУСА FTDZ-31 /рис. 2/ | | | | | | РАЗМЕРЫ ОБРАТНОГО ФЛАНЦА FTDZ-44 /рис. 3/ | | | | | |
|---|---|---|---|---|---|---|---|---|---|---|---|---|
| | d, мм | D, мм | $D_1$, мм | H, мм | $d_1$, мм | n | d, мм | D, мм | $D_1$, мм | S, мм | $d_1$, мм | n |
| 035 | 359 | 595 | 395 | 220 | 10 | 8 | 359 | 430 | 395 | 42 | 10 | 8 |
| 040 | 404 | | 450 | 185 | 12 | | 404 | 485 | 450 | | 12 | |
| 050 | 504 | 725 | 560 | 220 | | 12 | 504 | 595 | 560 | 47 | | 12 |
| 063 | 634 | 895 | 690 | 250 | | | 634 | 725 | 690 | | | |
| 071 | 714 | 1025 | 770 | 285 | | 16 | 714 | 805 | 770 | | | 16 |
| 080 | 804 | | 860 | 210 | | | 804 | 895 | 860 | | | |
| 100 | 1004 | 1355 | 1070 | 325 | | | 1004 | 1105 | 1070 | 50 | | |
| 125 | 1254 | 1720 | 1320 | 375 | | 20 | 1254 | 1355 | 1320 | | | 20 |

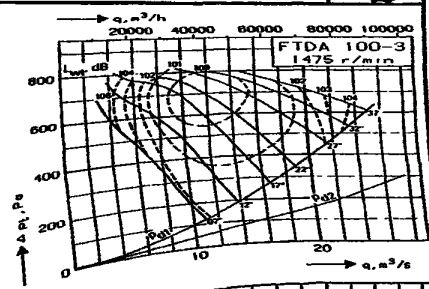


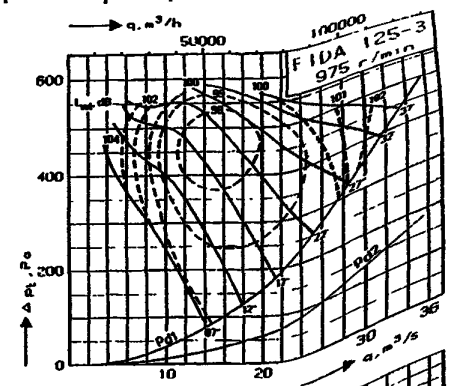


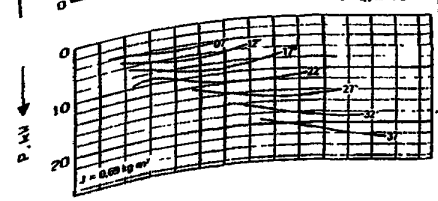

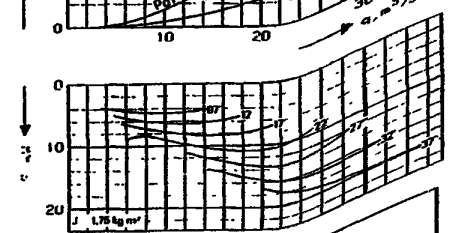

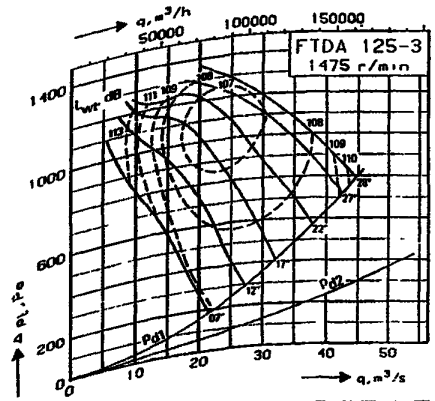


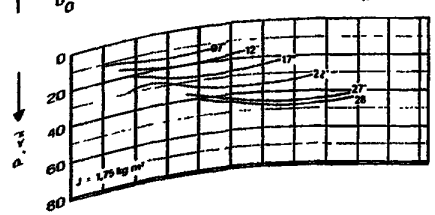

**Рис. 1.** Вентилятор «АКСИПАЛ» состоит из кожуха (1), двух кронштейнов (6) и основания (7),составляющих мотораму, рабочего колеса (2) и электродвигателя (5); смотрового лючка (4); кабельного уплотнения (3).

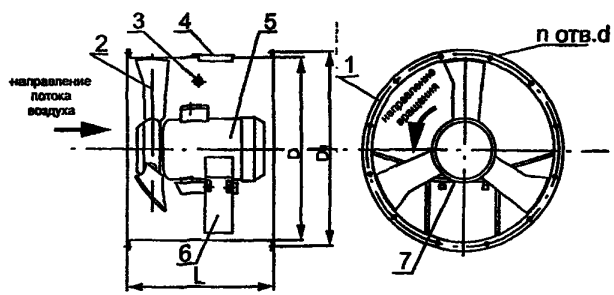


Рис. 2

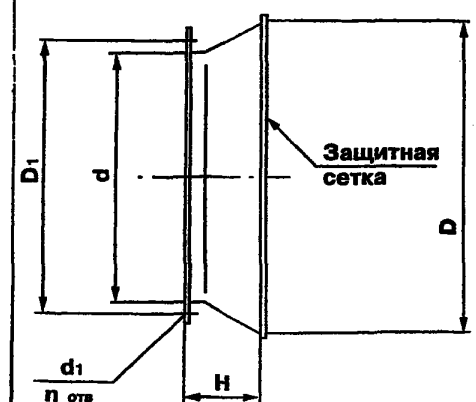


Рис. 3

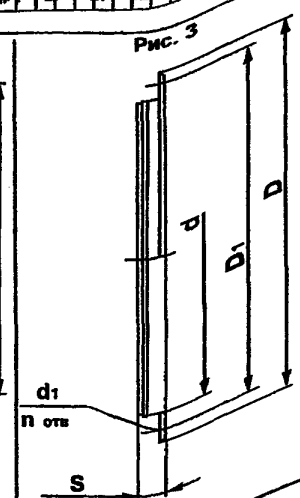

# ВЕНТИЛЯТОРЫ ОСЕВЫЕ типа «АКСИПАЛ FTDA» и «АКСИПАЛ FTDE»

**СТРУКТУРА ОБОЗНАЧЕНИЯ:**

**FTDA – XXX – X – XX – XX / FTDA-080-3-08-22 с электродвигателем АИР100L4/**

**FTDE – XXX – X – XX – XX /FTDE 080-3-08-22 с электродвигателем АИМ-М 100L4/**

- Осевой вентилятор
- Условное обозначение размера (см. таблицу 1)
- Количество лопаток рабочего колеса (2, 3, 4, 6)
- Размер электродвигателя (см. таблицу 2)
- Угол установки лопаток рабочего колеса (от $7^0$ до $37^0$)

ВЕНТИЛЯТОРЫ КОМПЛЕКТУЮТСЯ ЭЛЕКТРОДВИГАТЕЛЯМИ С ПРИВЯЗКОЙ МОЩНОСТЕЙ К УСТАНОВОЧНО-ПРИСОЕДИНИТЕЛЬНЫМ РАЗМЕРАМ: ПО ГОСТ РФ (серии АИР, А); ПО CENELEC, DIN (серии АИС, RA)

Частота вращения 3000об/мин (2 полюса)

| Тип | Мощность, кВт | Частота вращения, об/мин | Масса, кг |
|---|---|---|---|
| АИР 56В2 | 0,25 | 2730 | 3,9 |
| АИР 63А2 | 0,37 | | 4,7 |
| АИР 63В2 | 0,55 | | 5,5 |
| АИР 71А2 | 0,75 | 2820 | 8,6 |
| АИР 71В2 | 1,1 | 2805 | 9,3 |
| АИР 80А2 | 1,5 | 2850 | 12,4 |
| АИР 80В2 | 2,2 | | 15,0 |
| АИР 90L2 | 3,0 | | 19,0 |
| АИР 100S2 | 4,0 | | 25,5 |
| АИР 100L2 | 5,5 | | 31,0 |
| АИР 112М2 | 7,5 | 2895 | 49,0 |
| АИР132М2 | 11,0 | 2910 | 77,0 |

Частота вращения 1500 об/мин (4 полюса)

| Тип | Мощность, кВт | Частота вращения, об/мин | Масса, кг |
|---|---|---|---|
| АИР 132М4 | 11,0 | 1450 | 83,5 |
| АИР 160S4 | 15,0 | 1460 | 125,0 |
| АИР 160М4 | 18,5 | | 142,0 |
| АИР 180S4 | 22,0 | | 160,0 |
| АИР 180М4 | 30,0 | | 190,0 |
| АИР 200S4 | 37,0 | | 230,0 |
| АИР 200М4 | 45,0 | | 260,0 |

Частота вращения 1500 об/мин (4 полюса)

| Тип | Мощность, кВт | Частота вращения, об/мин | Масса, кг |
|---|---|---|---|
| АИР 56А4 | 0,12 | 1350 | 3,4 |
| АИР 56В4 | 0,18 | | 3,9 |
| АИР 63А4 | 0,25 | 1320 | 4,7 |
| АИР 63В4 | 0,37 | | 5,6 |
| АИР 71А4 | 0,55 | 1350 | 8,3 |
| АИР 71В4 | 0,75 | | 9,4 |
| АИР 80А4 | 1,1 | 1395 | 11,9 |
| АИР 80В4 | 1,5 | | 13,5 |
| АИР 90L4 | 2,2 | | 18,6 |
| АИР 100S4 | 3,0 | 1410 | 23,0 |
| АИР 100L4 | 4,0 | | 28,5 |
| АИР 112М4 | 5,5 | 1430 | 49,0 |
| АИР 132S4 | 7,5 | 1440 | 70,0 |
| АИР 132S4 | 7,5 | 1440 | 70,0 |

Частота вращения 1000 об/мин (6 полюсов)

| Тип | Мощность, кВт | Частота вращения, об/мин | Масса, кг |
|---|---|---|---|
| АИР 63А6 | 18,5 | 860 | 4,55 |
| АИР 63В6 | 22 | | 5,4 |
| АИР 71А6 | 0,37 | 915 | 8,1 |
| АИР 71В6 | 0,55 | | 9,7 |
| АИР 80А6 | 0,75 | 920 | 12,3 |
| АИР 80В6 | 1,1 | | 15,3 |
| АИР 90L6 | 1,5 | 925 | 19 |
| АИР 100L6 | 2,2 | 945 | 26,5 |
| АИР 112МА6 | 3,0 | 950 | 43 |
| АИР 112МВ6 | 4,0 | | 48 |
| АИР 132S6 | 5,5 | | 56 |
| АИР 160S6 | 7,5 | 960 | 61 |
| АИР160М6 | 11,0 | 970 | 125 |
| АИР 180S6 | 15,0 | | 155 |
| АИР180М6 | 18,5 | | 160 |
| АИР200М6 | 22,0 | | 195 |
| АИР200L6 | 30,0 | | 225 |

*Цена руб. без НДС /15.02.07г./ « АКСИПАЛ FTDA» n=3000об/мин*

| FTDA-035 | | FTDA-040 | | FTDA-050 | | FTDA-063 | |
|---|---|---|---|---|---|---|---|
| N, кВт | Руб. | N, кВт | Руб. | N, кВт | Руб. | N, кВт | Руб. |
| 0,18; 0,25 | 5 630 | 0,37 | 6 920 | 1,1 | 8 430 | 3,0 | 11 550 |
| 0,37 | 6 380 | 0,55 | 7 390 | 1,5 | 8 540 | 4,0 | 13 290 |
| 0,55 | 6 840 | 0,75 | 7 620 | 2,2 | 9 010 | 5,5 | 13 910 |
| 0,75 | 7 060 | 1,1 | 7 810 | 3,0 | 9 840 | 7,5 | 14 540 |
| 1,1 | 7 230 | 1,5 | 7 920 | 4,0 | 11 590 | 11 | 16 130 |
| 1,5 | 7 350 | 2,2 | 8 350 | | | 15 | 25 730 |
| | | 3,0 | 9 180 | « АКСИПАЛ FTDE» n=3000об/мин | | FTDA-071 | |
| « АКСИПАЛ FTDA» n=1500об/мин | | FTDA-063 | | | | 2,2 | 15 020 |
| FTDA-071 | | 0,18; 0,25 | 9 780 | FTDE-040 | | 3,0 | 20 680 |
| 5,5 | 15 540 | 0,37; 0,55 | 10 200 | 0,37; 0,55 | 9 030 | 4,0 | 20 800 |
| 7,5 | 16 170 | 0,75; 1,1 | 10 400 | 0,75 | 9 380 | 5,5 | 23 200 |
| FTDA-080 | | FTDA-071 | | 1,1 | 9 750 | FTDA-080 | |
| 5,5 | 16 920 | 0,25 | 9 950 | FTDE-050 | | 1,5 | 15 170 |
| 7,5 | 17 570 | 0,37; 0,55 | 10 350 | 1,1 | 10 280 | 2,2 | 16 200 |
| 11 | 18 240 | 0,75; 1,1 | 10 550 | 1,5; 2,2 | 10 960 | 3,0 | 21 860 |
| FTDA-100 | | 1,5 | 11 870 | 3,0 | 12 990 | 4,0 | 21 980 |
| 5,5 | 41 140 | 2,2 | 16 170 | 4,0 | 15 210 | 5,5 | 24 380 |
| 7,5 | 41 830 | FTDA-080 | | FTDE-063 | | 7,5 | 27 770 |
| 11 | 42 340 | 0,37; 0,55 | 11 600 | 3,0 | 15 920 | 11 | 28 480 |
| 15 | 50 300 | 0,75; 1,1 | 11 800 | 4,0 | 17 990 | FTDA-100 | |
| 18,5 | 52 290 | 1,5 | 13 170 | 5,5; 7,5 | 20 760 | 4,0 | 44 290 |
| 22 | 56 280 | 2,2 | 17 570 | « АКСИПАЛ FTDE» n=1500об/мин | | 5,5 | 46 490 |
| | 20 790 | 3,0 | 18 240 | | | 7,5 | 49 600 |
| FTDA-125 | | 4,0 | 18 730 | FTDA-040 | | 11 | 50 250 |
| 15 | 59 229 | FTDA-100 | | 0,25; 0,37 | 8 480 | 15 | 57 640 |
| 18,5 | 61 220 | 1,1 | 36 460 | FTDA-050 | | 18,225 | 59 180 |
| 22 | 65 210 | 1,5 | 37 710 | 0,25;0,37 | 9 020 | | 63 690 |
| 30 | 70 670 | 2,2 | 41 720 | 0,55 | 9 900 | 30 | 74 800 |
| 37 | 78 020 | 3,0 | 42 320 | 0,75 | 10 280 | FTDA-125 | |
| 45 | 84 320 | 4,0; 5,5 | 42 740 | FTDA-063 | | 15 | 67 210 |
| « АКСИПАЛ FTDA» n=1000об/мин | | 7,5 | 44 010 | 0,37 | 11 940 | 18,5 | 68 640 |
| FTDA-035 | | 11 | 49 770 | 0,55 | 12 830 | 22 | 73 150 |
| 0,18 | 6 840 | FTDA-125 | | 0,75 | 13 220 | 30 | 84 260 |
| FTDA-040 | | 4; 5,5 | 51 770 | 1,1; 1,5 | 13 880 | 37 | 90 530 |
| 0,18 | 7 390 | 7,5 | 52 920 | 2,2 | 14 910 | 45 | 97 350 |
| FTDA-050 | | 11 | 58 700 | 3,0 | 20 570 | | |
| 1,18; 0,25 | 8 010 | 15 | 61 430 | 4,0 | 20 790 | | |
| 0,37 | 8 440 | 18,5 | 67 520 | FTDA-071 | | | |
| | | 22 | 72 980 | 0,75 | 13 340 | | |
| | | 30 | 78 330 | 1,1; 1,5 | 14 100 | | |

# Сводные графики вентиляторов

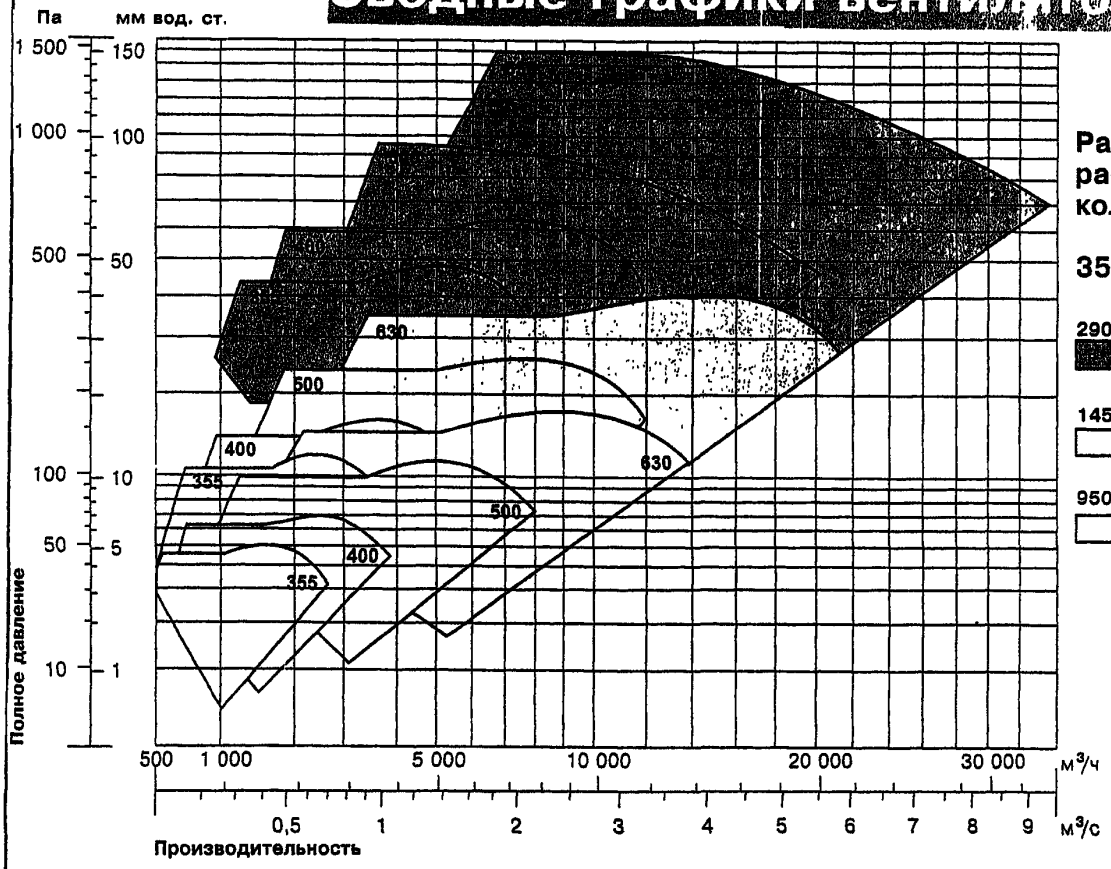


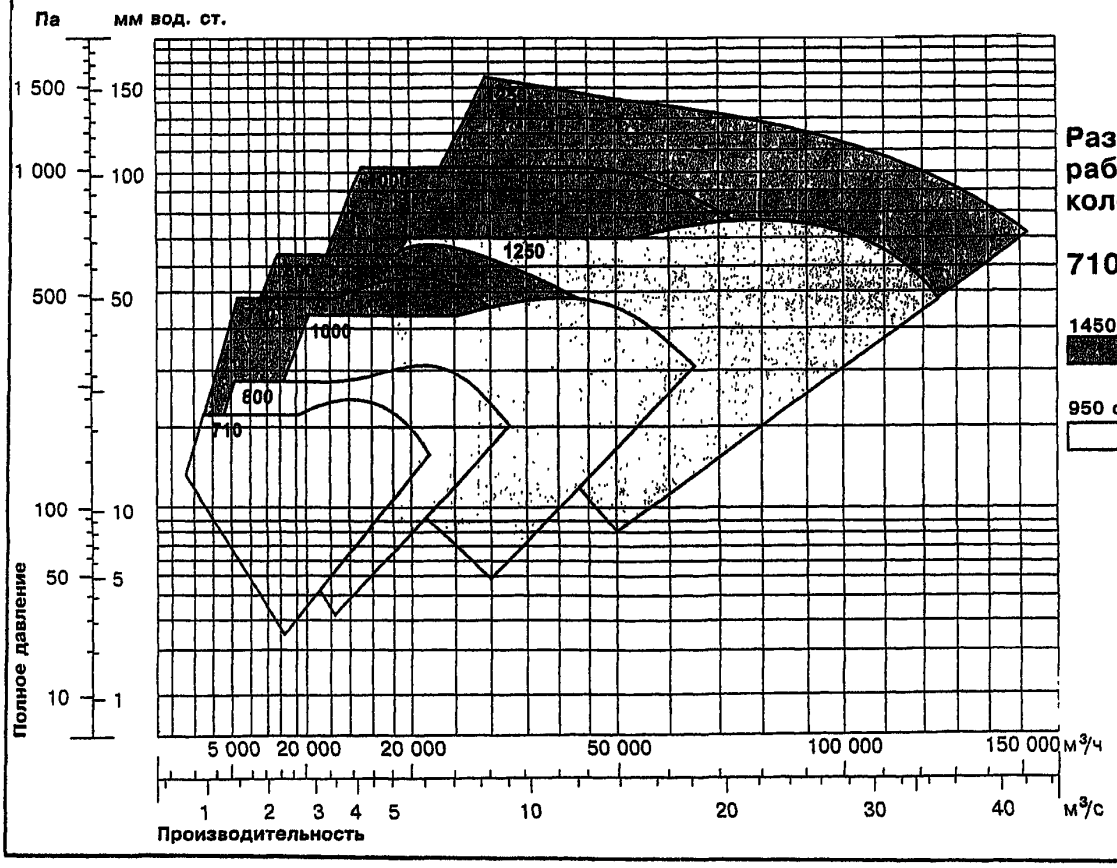

# 4. УСТАНОВКИ ЭЛЕКТРОРУЧНЫЕ ВЕНТИЛЯТОРНЫЕ типа ЭРВ 72-2 и ЭРВ 72-3

**УСТАНОВКИ ЭЛЕКТРОРУЧНЫЕ ВЕНТИЛЯТОРНЫЕ типа ЭРВ 72-2, ЭРВ 72-3** предназначен для подачи воздуха в помещения различных сооружений в режиме чистой вентиляции от электрической сети и от ручного привода.

**ОБЩИЕ СВЕДЕНИЯ**:
- низкого давления,
- количество лопаток – **12;**
- одностороннего всасывания;
- назад загнутые лопатки;
- направление вращения –правое

**УСЛОВИЯ ЭКСПЛУАТАЦИИ**:
- температура окружающей среды **от минус 40°С до плюс 40°С**;
- умеренный климат для **3-ой** категории размещения;
- температура среды, перемещаемой вентилятором до **+ 80°С**;
- допустимое содержание пыли и других твердых частиц не более **100мг/м³** без липких и волокнистых материалов.

***ЗАВОД–ИЗГОТОВИТЕЛЬ: ЗАО «КРЮКОВСКИЙ ВЕНТИЛЯТОРНЫЙ ЗАВОД», г. ЧЕХОВ***

| Показатели | ЭРВ 72-2 | ЭРВ 72-3 |
|---|---|---|
| Производительность по воздуху, 1000 м³/час: - в рабочей зоне | 0,7 – 1,5 | 1,15 – 2,6 |
| - в номинальном режиме | 1,25 | 1,9 |
| Давление в рабочей зоне, Па | 260 - 150 | 220 - 140 |
| Давление в номинальном режиме, Па | 220 | 180 |
| Тип электродвигателя | АИР63А4 | АИР71А6 |
| Установленная мощность электродвигателя,кВт | 0,25 | 0,37 |
| Частота вращения, об/мин | 1350 | 935 |
| Потребляемая мощность на рукоятке, кВт | 0,103-0,133 | 0,154-0,177 |
| Частота вращения рукоятки, об/мин | 35 | 30 |
| Усилие на рукоятку, кг с | 10 - 13 | 18 – 20,5 |
| Окружная скорость рукоятки, м/с | 1,03 | 0,87 |
| КПД вентилятора | 0,775 | 0,774 |
| Масса, кг | 90 | 116 |
| Цена, руб. с НДС /01.01.07 г./ | 23 235 | 25 597 |

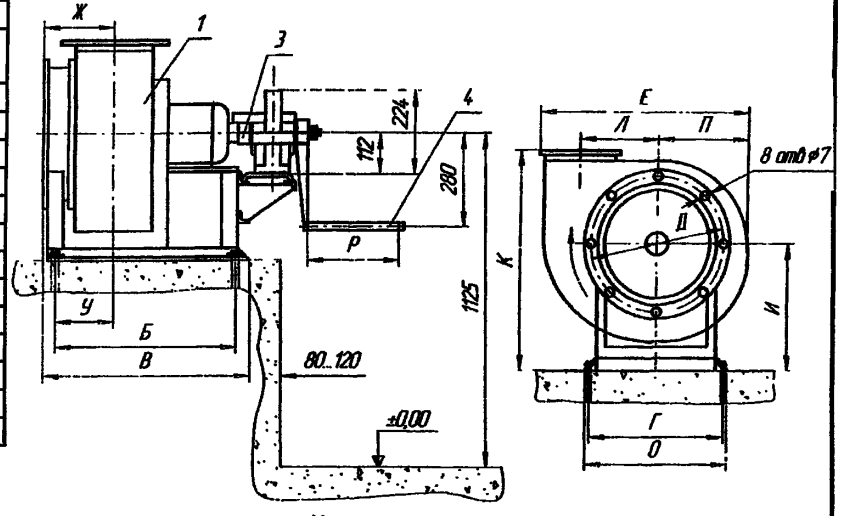


*1 Вентилятор, 2 Редуктор, 3 Муфта зубчатая, 4 Рукоятка*

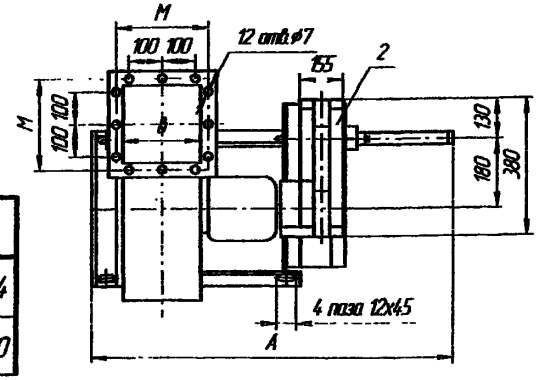


| Условное обозначение | А | Б | В | Г | Д | Е | Ж | И | К | Л | М | О | П | Р | У | Ф |
|---|---|---|---|---|---|---|---|---|---|---|---|---|---|---|---|---|
| ЭРВ 72-2 | 1207 | 560 | 592 | 340 | 345 | 602 | 177 | 393 | 633 | 208 | 255 | 368 | 256 | 400 | 147 | 224 |
| ЭРВ 72-3 | 1513 | 650 | 711 | 370 | 430 | 742 | 205,5 | 470 | 770 | 260 | 310 | 406 | 315 | 600 | 173 | 280 |

# 5. ВЕНТИЛЯТОРЫ КАНАЛЬНЫЕ
## 5.1. ВЕНТИЛЯТОРЫ КАНАЛЬНЫЕ РАДИАЛЬНЫЕ типа УНИВЕНТ

***КАНАЛЬНЫМИ НАЗЫВАЮТСЯ ВЕНТИЛЯТОРЫ, КОНСТРУКТИВНО ПРИСПОСОБЛЕННЫЕ ДЛЯ УСТАНОВКИ В РАЗРЫВЕ ВОЗДУХОВОДА, КАК ПРАВИЛО, БЕЗ КОНФУЗОРОВ И ДИФУЗОРОВ.*** *КАНАЛЬНЫЕ ВЕНТИЛЯТОРЫ могут быть* ***РАДИАЛЬНЫМИ и ОСЕВЫМИ.***

АЭРОДИНАМИЧЕСКИЕ ХАРАКТЕРИСТИКИ ПРИВОДЯТСЯ ДЛЯ СТАНДАРТНЫХ УСЛОВИЙ И СООТВЕТСТВУЮТ РАБОТЕ ВЕНТИЛЯТОРА НА ВОЗДУХЕ С ПАРАМЕТРАМИ: ТЕМПЕРАТУРА ***t=20°C***; ОТНОСИТЕЛЬНАЯ ВЛАЖНОСТЬ - ***50%***; ПЛОТНОСТЬ – ***1,2 кг/м³***; БАРОМЕТРИЧЕСКОЕ ДАВЛЕНИЕ -***760 мм.рт.ст.***

**Установочная мощность двигателя в кВт, определяется по формуле $N_y=N\ K_1$, где $K_1$ – коэффициент запаса мощности,** см. таблицу:

| Мощность на валу двигателя, кВт | Коэффициент запаса мощности, $K_1$, вентиляторов | | Мощность на валу двигателя, кВт | Коэффициент запаса мощности, $K_1$, вентиляторов | |
|---|---|---|---|---|---|
| | радиальных | осевых | | радиальных | осевых |
| **до 0,5** | **1,5** | **1,2** | **свыше 2 до 5** | **1,15** | **1,05** |
| **свыше 0,5 до 1** | **1,3** | **1,15** | **свыше 5** | **1,1** | |
| **свыше 1 до 2** | **1,2** | **1,1** | Для двигателей, устанавливаемых в помещениях с t= + 45°C, УСТАНОВОЧНАЯ МОЩНОСТЬ двигателя следует увеличить на 7%, а в помещениях с внутренней t= до +50°C на 14.%. | | |

**ВЕНТИЛЯТОРЫ КАНАЛЬНЫЕ РАДИАЛЬНЫЕ типа УНИВЕНТ в квадратном корпусе** применяются в системах вентиляции, кондиционирования и воздушного отопления производственных, общественных и жилых зданий, а также для других санитарно-технических воздухообменных целей.

Вентилятор выполнен по прямоточной схеме, имеет рабочее колесо с назад загнутыми лопатками и специальный входной коллектор, корпус квадратного поперечного сечения.

***ВЕНТИЛЯТОРЫ КАНАЛЬНЫЕ ОБЩЕГО НАЗНАЧЕНИЯ*** предназначены для перемещения невзрывоопасных газовоздушных смесей с температурой не выше ***40°C***, агрессивность которых по отношению к углеродистым сталям обыкновенного качества не выше агрессивности воздуха. Допустимое содержание пыли и других твердых примесей в перемещаемых средах – не более ***100 мг/м³***. *Наличие липких, волокнистых и абразивных веществ не допустимо.*

***ВЕНТИЛЯТОРЫ КАНАЛЬНЫЕ ВЗРЫВОЗАЩИЩЕННЫЕ*** предназначены для перемещения взрывоопасных газовоздушных смесей ***I, IIA, IIB*** категорий, групп ***T1, T2*** и ***T3*** по классификации ГОСТ Р 51330.11, не вызывающих ускоренной коррозии материалов проточной части вентиляторов, не содержащих взрывчатых веществ, взрывоопасной пыли, липких и волокнистых материалов, с запыленностью не более ***100 мг/м³*** с температурой не выше ***40°C.***

**УСЛОВИЯ ЭКСПЛУАТАЦИИ**: - температура окружающей среды **от минус 40°C до плюс 40°C (до плюс 45°C** для вентиляторов тропического исполнения);
- умеренный и тропический климат **2-й** категории размещения.

Среднее квадратическое значение виброскорости внешних источников вибрации в местах установки вентиляторов не должно превышать 2***мм/с.***

| ТУ ВЕНТИЛЯТОРА УНИВЕНТ | ВАРИАНТЫ ИЗГОТОВЛЕНИЯ | Исполнение корпуса: |
|---|---|---|
| | ***ЗАВОД-ИЗГОТОВИТЕЛЬ: ООО «ИННОВЕНТ», г.МОСКВА*** | |
| **УНИВЕНТ - ТУ 4861-005-52770486-04** | **общего назначения из углеродистой стали** | **01 – металлический окрашенный корпус**<br>**02 - металлический окрашенный корпус со встроенной системой шумопоглощения и теплоизоляции** |
| **УНИВЕНТ-В - ТУ 4861-003-52770486-04** | **взрывозащищенные из разнородных металлов (В)** | |

ВЕНТИЛЯТОРЫ С *УСТАНОВОЧНОЙ МОЩНОСТЬЮ МЕНЕЕ* ***0,55КВТ*** МОГУТ КОМПЛЕКТОВАТЬСЯ ЭЛЕКТРОДВИГАТЕЛЯМИ КАК *НАПРЯЖЕНИЕМ* ***220В И ОДНОФАЗНЫЙ ТОК,*** ТАК И НА *НАПРЯЖЕНИЕ* ***380В И ТРЕХФАЗНЫЙ ТОК. А БОЛЬШЕЙ МОЩНОСТИ*** – ТОЛЬКО НА НАПРЯЖЕНИЕ ***380В И ТРЕХФАЗНЫЙ ТОК.***

***ВЗРЫВОЗАЩИЩЕННЫЕ ВЕНТИЛЯТОРЫ*** КОМПЛЕКТУЮТСЯ ЭЛЕКТРОДВИГАТЕЛЯМИ ТОЛЬКО НА ***НАПРЯЖЕНИЕ 380В И ТРЕХФАЗНЫЙ ТОК.***

***ТЕХНИЧЕСКИЕ ХАРАКТЕРИСТИКИ:***

| Тип вентилятора | Исполнение колеса. | Тип электродвигателя | | Установ. мощность, кВт | Частота вращения, об/мин | Производительность, тыс. м³/ч | Статическое давление, Па | Масса, кг | | Цена, руб. с НДС /01.01.2007г/ | | | | Суммарный уровень звукой мощности, дБА | |
|---|---|---|---|---|---|---|---|---|---|---|---|---|---|---|---|
| | | Общего назначения | Взрывозащищенные | | | | | Исп. 01 | Исп. 02 | Общего назначения | | Взрывозащищенные | | Всас/нагнет | Всас/нагнет |
| | | | | | | | | | | Исп.01 | Исп.02 | Исп. 01 | Исп.02 | Исп. 01 | Исп.02 |
| **УНИВЕНТ-1,6-2** | 1 | **АИС56А2** | - | 0,09 | 3000 | 0,2-0,6 | 240-50 | 12 | 20 | 6150 | 7350 | - | - | 72,5/75 | 70,5/70,5- |
| | | **ДАК92** | - | 0,055 | 2600 | 0,2-0,5 | 170-50 | | | | | - | - | - | - |
| **УНИВЕНТ-2-2** | 1 | **АИР56В2** | - | 0,25 | 3000 | 0,4-1,53 | 390-50 | 16 | 30 | 6670 | 7680 | - | - | 75,5/78 | 72,5/72,5- |

# ВЕНТИЛЯТОРЫ КАНАЛЬНЫЕ РАДИАЛЬНЫЕ типа УНИВЕНТ

| Тип вентилятора | Исполнение колеса | Тип электродвигателя: Общего назначения | Тип электродвигателя: Взрывозащищенные | Устан. мощность, кВт | Частота вращения, об/мин | Производительность, тыс. $м^3/ч$ | Статическое давление, Па | Масса, кг: Исп. 01 | Масса, кг: Исп. 02 | Цена, руб. с НДС /01.01.2007г/: Общего назначения Исп.01 | Цена: Общего назначения Исп.02 | Цена: Взрывозащищенные Исп. 01 | Цена: Взрывозащищенные Исп.02 | Суммарный уровень звукой мощности, дБА: Всас/нагнет Исп. 01 | Суммарный уровень звукой мощности, дБА: Всас/нагнет Исп.02 |
|---|---|---|---|---|---|---|---|---|---|---|---|---|---|---|---|
| УНИВЕНТ-2,5-2 | 1 | АИР71А2 | АИМ71А2 | 0,75 | 3000 | 1,0-3,0 | 600-50 | 24 | 40 | 8750 | 10050 | 12910 | 14390 | 83,5/84,5 | 81/79,5 |
| | 2 | АИР63В292 | АИМ63В2 | 0,55 | | 0,8-2,3 | | | | 8280 | 9690 | 11950 | 13430 | 82,5/83,5 | 80//78,5 |
| УНИВЕНТ-2,5-4 | 1 | АИР56В4 | АИМ63А4 | 0,18/ 0,25* | 1500 | 0,5-1,45 | 150-30 | 24 | 40 | 7610 | 9040 | - | - | 67/69,5 | 66/68,5 |
| | 2 | | | | | 0,4-1,1 | | | | - | - | 11950 | 13430 | 68/67 | 67/66 |
| УНИВЕНТ-3,15-2 | 1 | АИР80В2 | АИМ80В2 | 2,2 | 3000 | 2,0-5,8 | 1000-100 | 35 | 55 | 11470 | 14080 | 16970 | 18970 | 89/91,5 | 90/86,5 |
| | 2 | АИР80А2 | АИМ80А2 | 1,5 | | 1,5-4,5 | | | | 11340 | 13730 | | | 88/90,5 | 89/85,5 |
| | 3 | | | | | 1,0-3,3 | | | | | | | | 87/89,5 | 88/84,5 |
| УНИВЕНТ-3,15-4 | 1 | АИР63В4 | АИМ63В4 | 0,37 | 1500 | 1,0-2,8 | 250-50 | | | 9830 | 11650 | 13370 | 15400 | 69/72 | 71,5/69,5 |
| | 2 | АИР63А4 | АИМ63А4 | 0,25 | | 0,5-2,2 | | | | | | | | 68/71 | 70,5/68,5 |
| УНИВЕНТ-4-4 | 1 | АИР80А4 | АИМ80А4 | 1,1 | | 2,0-5,5 | 400-50 | 46 | 80 | 14610 | 17360 | 21420 | 24040 | 79/81,5 | 75,5/72 |
| | 2 | | | | | 1,5-4,3 | | | | | | | | 78/80,5 | 74,5/71 |
| | 3 | АИР71А4 | АИМ71А4 | 0,55 | | 1,0-3,2 | | | | 12210 | 14620 | 17850 | 20030 | 77/79,5 | 73,5/70 |
| УНИВЕНТ-4-6 | 1 | АИР71А6 | АИМ71А6 | 0,37 | 1000 | 1,5-3,6 | 170-30 | | | 12210 | 14620 | 17850 | 20030 | 67,5/69,5 | 66,5/67,5 |
| | 2 | | | | | 1,0-2,8 | | | | | | | | 66,5/68,5 | 65,5/66,5 |
| | 3 | | | | | 0,5-2,1 | | | | | | | | 65,5/67,5 | 64,5/65,5 |
| УНИВЕНТ-5-4 | 1 | АИР100S4 | АИМ100S4 | 3,0 | 1500 | 4,0-10,6 | 600-100 | - | 115 | - | 29940 | - | 41880 | - | 85,5/87 |
| | 2 | АИР90L4 | АИМ90L4 | 2,2 | | 3,0-8,3 | | | | - | 26590 | - | 37200 | - | 84,5/86 |
| | 3 | АИР80В4 | АИМ80В4 | 1,5 | | 2,0-6,1 | | | | - | 25740 | - | 33500 | - | 83,5/85 |
| УНИВЕНТ-5-6 | 1 | АИР80А6 | АИМ80А6 | 0,75 | 1000 | 3,0-7,0 | 270-50 | | | - | 25420 | - | 33500 | - | 75/78,5 |
| | 2 | | | | | 2,5-5,5 | | | | | | | | - | 74/77,5 |
| | 3 | | | | | 1,5-4,0 | | | | | | | | - | 73/78,5 |
| УНИВЕНТ-6,3-4 | 1 | АИР132М4 | АИМ132М4 | 11,0 | 1500 | 7,0-21,5 | 1000-100 | - | 190 | - | 45690 | - | 67610 | - | 92,594,5 |
| | 2 | АИР132S4 | АИМ132S4 | 7,5 | | 6,0-17,0 | | | | - | 43180 | - | 65110 | - | 91,593,5 |
| | 3 | АИР112М4 | АИМ112М4 | 5,5 | | 5,0-12,3 | | | | - | 40700 | - | 58870 | - | 90,592,5 |
| УНИВЕНТ-6,3-6 | 1 | АИР112М6 | АИМ112М6 | 3,0 | 1000 | 6,0-14,3 | 420-50 | | | - | 40700 | - | 58870 | - | 78,5/81,5 |
| | 2 | АИР100L6 | АИМ100L6 | 2,2 | | 4,0-11,3 | | | | - | 40180 | - | 52220 | - | 77,580,5 |
| | 3 | | | | | 3,0-8,3 | | | | | | | | - | 76,5/79,5 |

* УСТАНОВОЧНАЯ МОЩНОСТЬ ДЛЯ ВЕНТИЛЯТООВ ОБЩЕГО НАЗНАЧЕНИЯ - ***0,18кВт***, А ДЛЯ ВЗРЫВОЗАЩЕННЫХ – ***0,25кВт***

В таблице приведены диапазоны по производительности и давлению для вентиляторов с рабочим колесом номинального диаметра $D_{ном}$

***АКСЕССУАРЫ, ПОСТАВЛЯЕМЫЕ ПО ДОПОЛНИТЕЛЬНОМУ ЗАКАЗУ:***

ГИБКИЕ ВСТАВКИ С МЕТАЗАМИ;
ШУМОГЛУШИТЕЛИ;
ПЕРЕХОДЫ ДЛЯ ПООДСОЕДИНЕНИЯ К ВОЗДУХОВОДАМ,
В ТОМ ЧИСЛЕ КРУГЛЫМ;
ЗАЩИТНЫЕ СЕТКИ;
ВИБРОИЗОЛЯТОРЫ И КРОНШТЕЙНЫ ДЛЯ НИХ;
ЧАСТОТНЫЙ ПРИВОД

***ВЕНТИЛЯТОРЫ типа УНИВЕНТ*** *созданы с использованием свободно вращающегося колеса, которые в стандартном исполнении изготавливаются по прямоточной схеме.*

***ВЕНТИЛЯТОРЫ типа УНИВЕНТ*** *малых габаритов используются в основном в вентиляционных системах для помещений небольшой площади. Больших габаритов позволяет использовать их в системах приточно-вытяжной вентиляции наравне, а частично и взамен вентиляторов в спиральном корпуса.*

***ВЕНТИЛЯТОРЫ типа УНИВЕНТ*** *могут в значительной степени использоваться для замены радиальных вентиляторов в спиральном корпусе серии* ***ВР86-77, ВР80-70*** *и их предшественников* ***В-Ц4-70, В-Ц4-75*** *и* ***ВР80-75***

# ВЕНТИЛЯТОРЫ КАНАЛЬНЫЕ РАДИАЛЬНЫЕ типа УНИВЕНТ

В таблице приведены диапазоны по производительности и давлению для вентиляторов с рабочим колесом номинального диаметра $D_{ном}$

| Тип вентилятора | Исполнение колеса. | Тип электродвигателя | | Устан. мощность, кВт | Частота вращения, об/мин | Производительность, тыс. $м^3/ч$ | Статическое давление, Па | Масса, кг /Исп. 02/ | Цена, руб. с НДС /01.01.2007г/ | | Относительный диаметр рабочего колеса |
|---|---|---|---|---|---|---|---|---|---|---|---|
| | | Общего назначения | Взрывозащищенные | | | | | | Общего назначения /Исп.02/ | Взрывозащищенные/ Исп.02/ | |
| УНИВЕНТ-8-4 | 3 | АИР160S4 | АИМ160S4 | 15 | 1500 | 9,5-25,0 | 1600-100 | 450 | 107640 | СПЕЦЗАКАЗ | 1 |
| УНИВЕНТ-8-6 | 1 | АИР160М6 | АИМ160М6 | | 1000 | 9,0-29,0 | 700-100 | 455 | 109920 | | 1 |
| | | | | | | 9,0-32, | 950-100 | 485 | | | 1,1 |
| | 2 | АИР132М6 | АИМ132М6 | 7,5 | | 8,0-22,5 | 700-100 | 405 | 114920 | | 1 |
| | | АИР160S6 | АИМ160S6 | 11 | | 8,0-25,0 | 840-100 | 455 | 107640 | | 1,1 |
| УНИВЕНТ-10-6 | 1 | АИР200L6 | АИМ200L6 | 30 | | 18,0-56,0 | 1100-150 | 635 | 136610 | | 1 |
| | | АИР225М6 | АИМ225М6 | 37 | | 18,0-60,0 | 1350-200 | 795 | 143930 | | 1,1 |
| | 2 | АИР160М6 | АИМ160М6 | 15 | | 18,0-44,0 | 900-150 | 595 | 123050 | | 1 |
| | | АИР180М6 | АИМ180М6 | 18,5 | | 18,0-48,0 | 1350-150 | 630 | 127910 | | 1,1 |
| УНИВЕНТ-10-8 | 1 | АИР180М8 | АИМ180М8 | 15 | 750 | 12,5-41,0 | 750-150 | 635 | 135870 | | 1 |
| | | АИР200М8 | АИМ200М8 | 18,5 | | 12,5-45,0 | 600-150 | 705 | | | 1,1 |
| | 2 | АИР160S8 | АИМ160S8 | 7,5 | | 14,0-32,0 | | 595 | 133830 | | 1 |
| УНИВЕНТ-12,5-8 | 1 | АИР225М8 | АИМ225М8 | 30 | | 30,0-80,0 | 1150-150 | 1190 | 221040 | | 1,1 |
| | | АИР250S8 | АИМ250S8 | 37 | | 30,0-90,0 | 990-150 | 1450 | 239160 | | 0,9 |
| | 2 | АИР180М8 | АИМ180М8 | 15 | | 22,0-65,0 | 850-150 | 895 | 188280 | | 1 |
| | | АИР200М8 | АИМ200М8 | 18,5 | | 22,0-72,0 | 1000-150 | 950 | 195960 | | 1,1 |
| | | АИР250S8 | АИМ250S8 | 37 | | 25,0-80,0 | 1250-150 | 1140 | 221040 | | |

Сравнивая вентиляторы, можно отметить следующее:

- канальные вентиляторы очень просто и удобно монтировать в систему воздуховодов, поскольку не требуется менять направление воздуховода и ставить на выходе диффузор-переходник, как в случае с вентиляторами со спиральным корпусом;
- не требуется делать специальное монтажное основание для установки вентилятора, как в случае вентилятора со спиральным корпусом;
- вентилятор занимает меньше места;
- двигатель располагается внутри корпуса и лучше охлаждается, а шум двигателя меньше передается наружу;
- более дешево и просто решаются вопросы снижения шума;
- канальные вентиляторы серии **УНИВЕНТ** позволяют без изменения габаритов управлять их аэродинамическими характеристиками в достаточно широких пределах: без принципиальных конструктивных изменений можно сжимать аэродинамическую характеристику в сторону меньших расходов (до 50%), повышать давление вентилятора (на 20-30%). Имеется также ещё некоторый запас расширения области расходов. Таким образом, можно оптимально удовлетворять требования заказчиков.

**Сравнение вентиляторов ВР 86-77, ВР 80-70 и УНИВЕНТ**

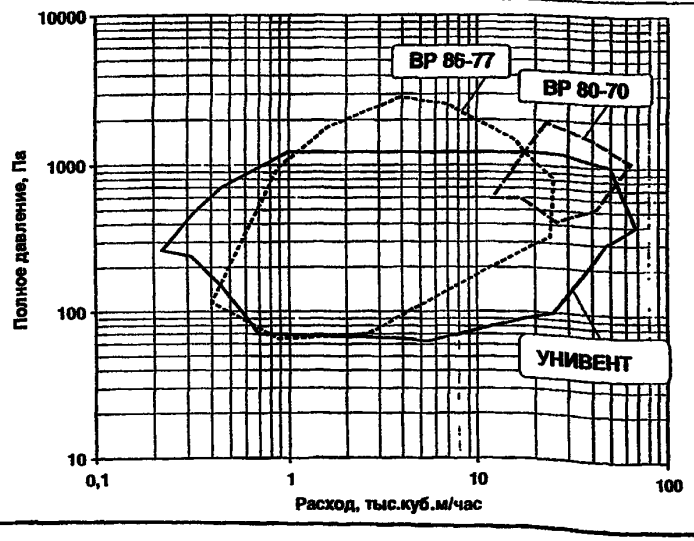

### УНИВЕНТ-1,6-2

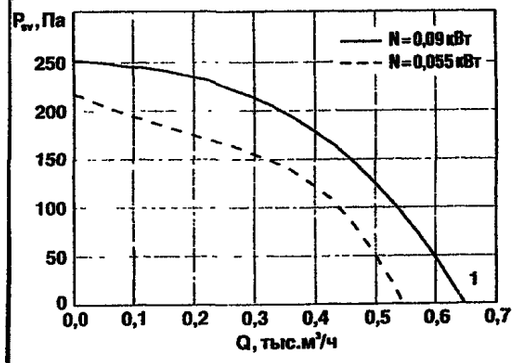


### УНИВЕНТ-2-2

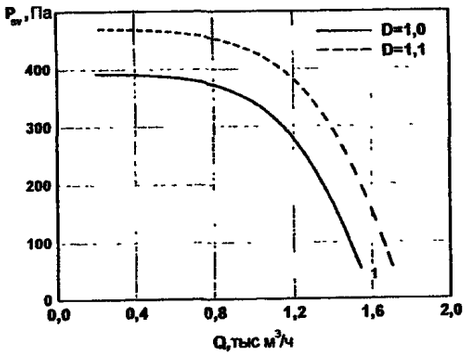


### УНИВЕНТ-2,5-2

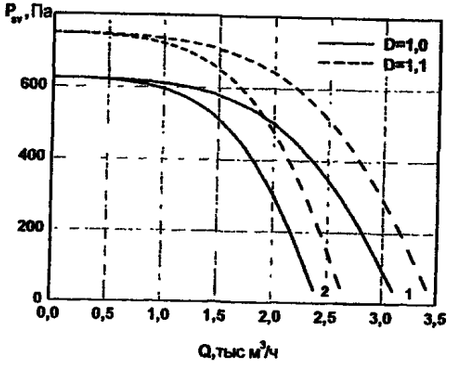


### УНИВЕНТ-2,5-4

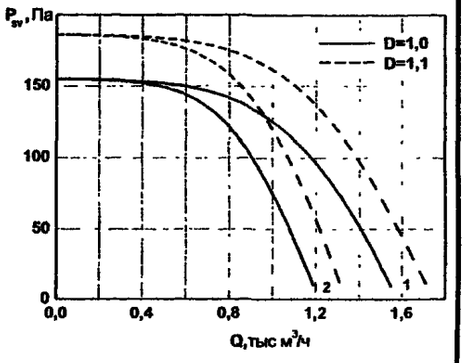


### УНИВЕНТ-3,15-2

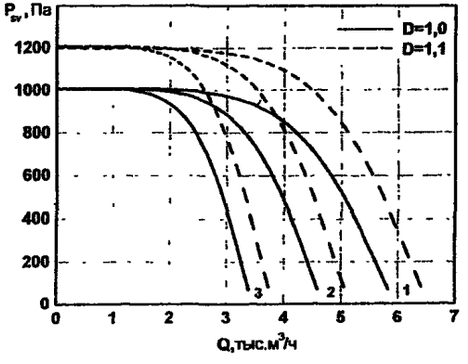


### УНИВЕНТ-3,15-4

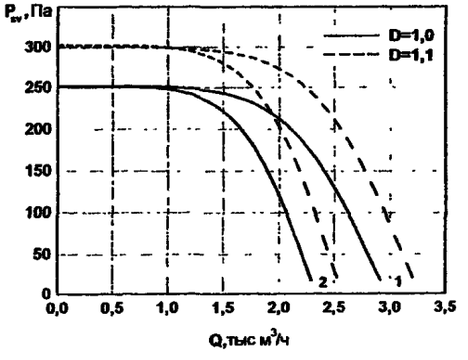


### УНИВЕНТ-4-4

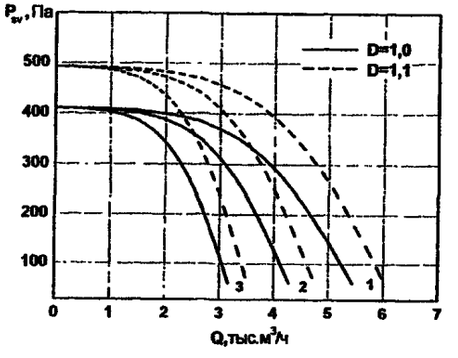


### УНИВЕНТ-4-6

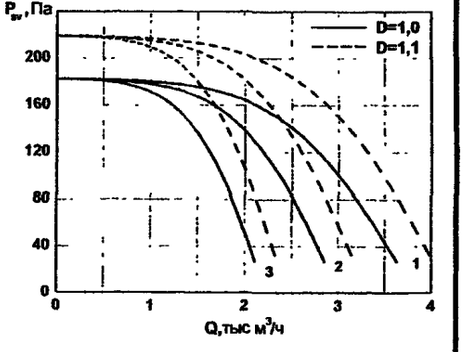


### УНИВЕНТ-5-6

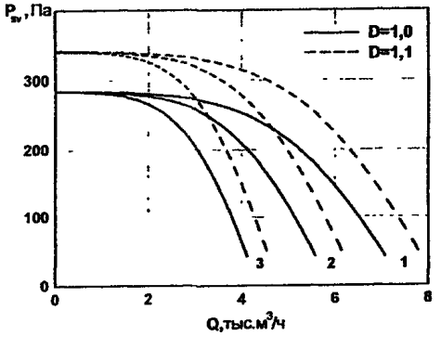


### УНИВЕНТ-5-4

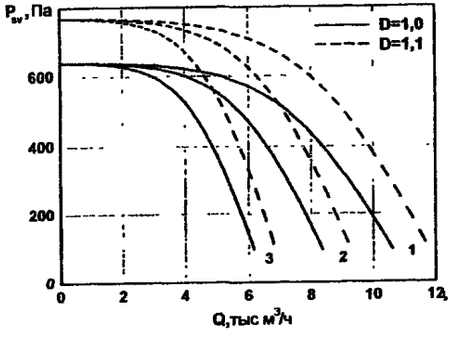


### УНИВЕНТ-6,3-4

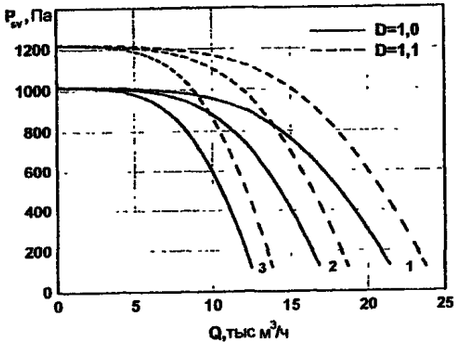


### УНИВЕНТ-6,3-6

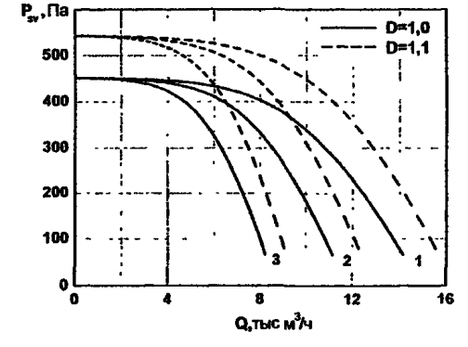

УНИВЕНТ-8-4-3

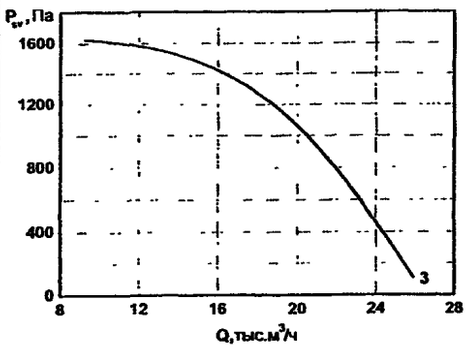


УНИВЕНТ-8-6-2

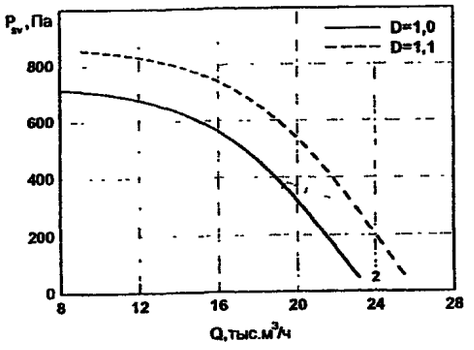


УНИВЕНТ-8-6-1

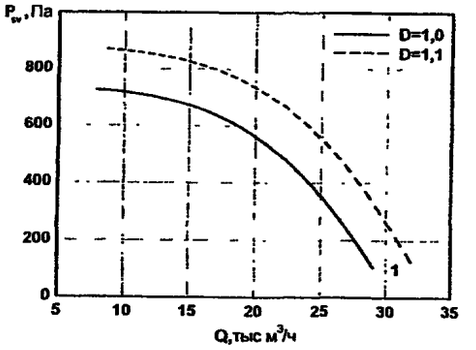


УНИВЕНТ-10-6-1

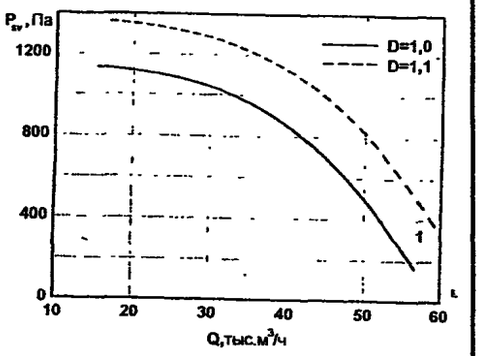


УНИВЕНТ-10-6-2

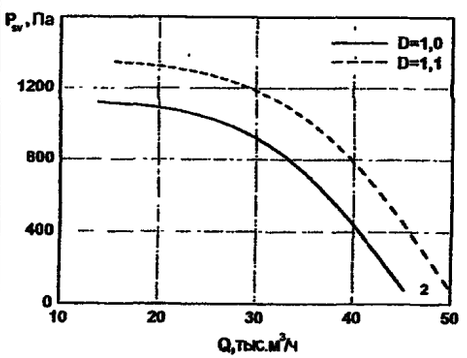


УНИВЕНТ-10-8-1

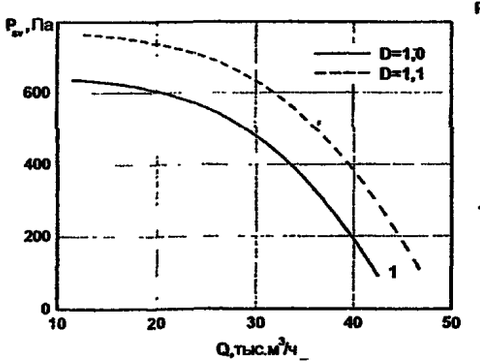


УНИВЕНТ-10-8-2

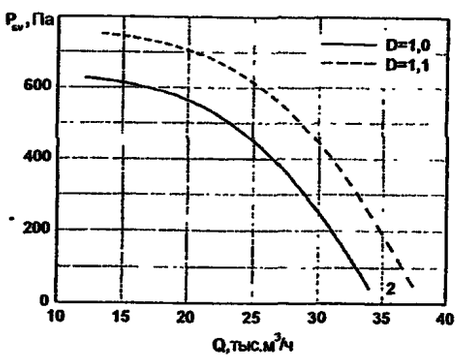


УНИВЕНТ-12,5-8-1

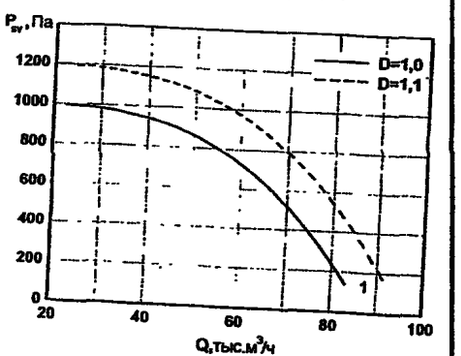


## ВЕНТИЛЯТОРЫ КАНАЛЬНЫЕ РАДИАЛЬНЫЕ **УНИВЕНТ**[®]
## в квадратном корпусе

УНИВЕНТ-12,5-8-2

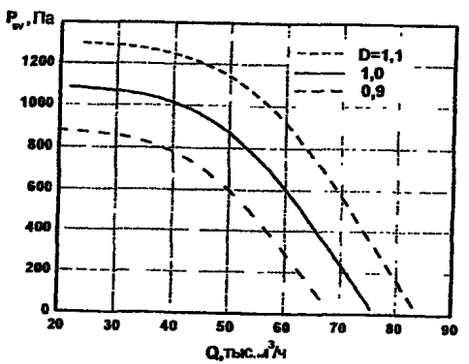


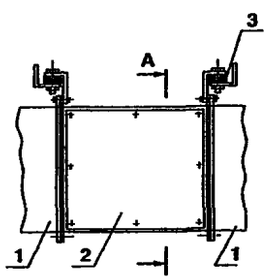


а – к стене

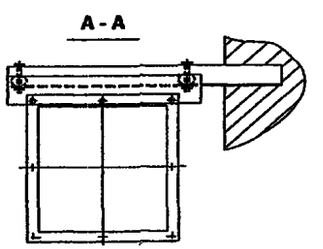


**Крепление вентиляторов на строительных конструкциях**

1 – воздуховод;
2 – вентилятор;
3 – резиновый виброизолятор,
4 – пружинный виброизолятор.

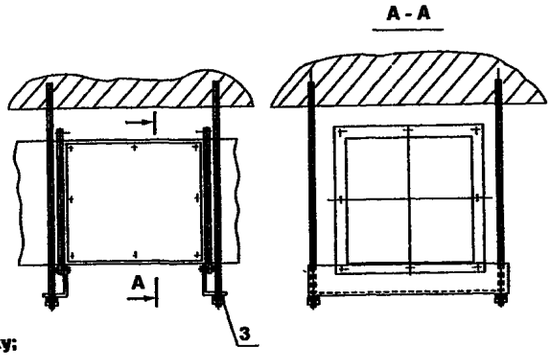


б – к потолку;

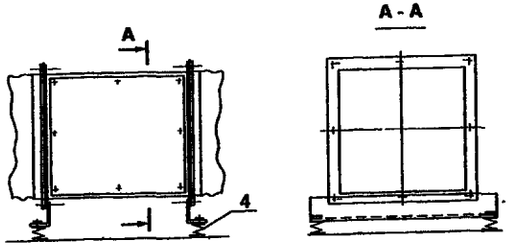


в – на горизонтальной поверхности;

## УНИВЕНТ – 1,6...4 исполнение 01

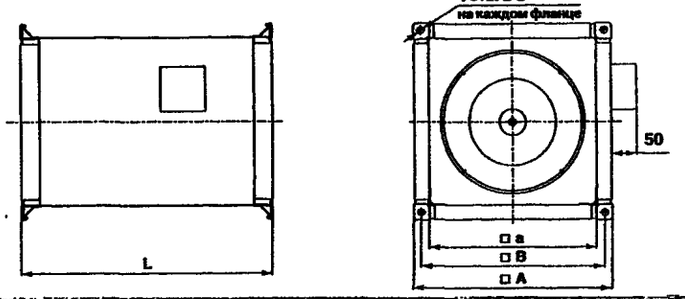


| Обозначение | Размеры, мм | | | | | |
|---|---|---|---|---|---|---|
| | L | A | a | B | d | h |
| УНИВЕНТ-1,6-...-01 | 306 | 268 | 226 | 248 | 9 | 20 |
| УНИВЕНТ-2-... -01 | 364 | 324 | 282 | 304 | 9 | 20 |
| УНИВЕНТ-2,5-...-01 | 470 | 421 | 362 | 393 | 13 | 10 |
| УНИВЕНТ-3,15-...-01 | 545 | 510 | 451 | 482 | 13 | 10 |
| УНИВЕНТ-4-...-01 | 645 | 618 | 559 | 590 | 13 | 10 |

## УНИВЕНТ – 1,6...4 исполнение 02

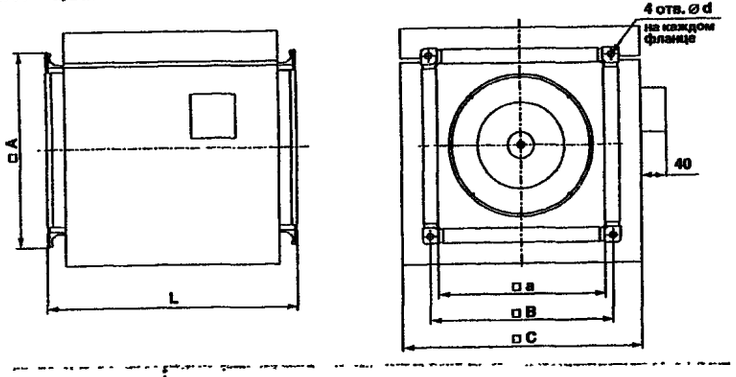


| Обозначение | Размеры, мм | | | | | |
|---|---|---|---|---|---|---|
| | a | A | B | C | L | d |
| УНИВЕНТ-1,6-...-02 | 226 | 268 | 248 | 334 | 306 | 9 |
| УНИВЕНТ-2-...-02 | 282 | 324 | 304 | 390 | 364 | 9 |
| УНИВЕНТ-2,5-...-02 | 362 | 421 | 393 | 470 | 470 | 13 |
| УНИВЕНТ-3,15-...-02 | 451 | 510 | 482 | 560 | 545 | 13 |
| УНИВЕНТ-4-.. -02 | 559 | 618 | 590 | 668 | 645 | 13 |

## *Установка УНИВЕНТ №№ 1,6...4 на кронштейны*

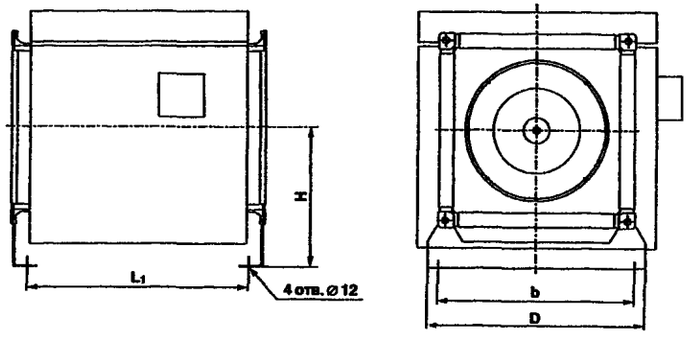


| Обозначение | Размеры, мм | | | |
|---|---|---|---|---|
| | D | b | H | $L_1$ |
| Универт-1,6-...-02 | 348 | 318 | 182 | 262 |
| Универт-2-...-02 | 404 | 374 | 210 | 320 |
| Универт-2,5-...-02 | 493 | 463 | 255 | 426 |
| Универт-3,15-...-02 | 582 | 552 | 300 | 500 |
| Универт-4-...-02 | 690 | 660 | 353 | 600 |

УНИВЕНТ
УНИВЕНТ-8 -X -X -X -01 -02

исполнение корпуса:
01 – металлический окрашенный корпус
02 – металлический окрашенный корпус со встроенной системой шумопоглощения и теплоизоляции

-X исполнение колеса
-X число полюсов электродвигателя
-X номинальный диаметр колеса в дм – D

**УНИВЕНТ-8...12,5 исполнение 02**

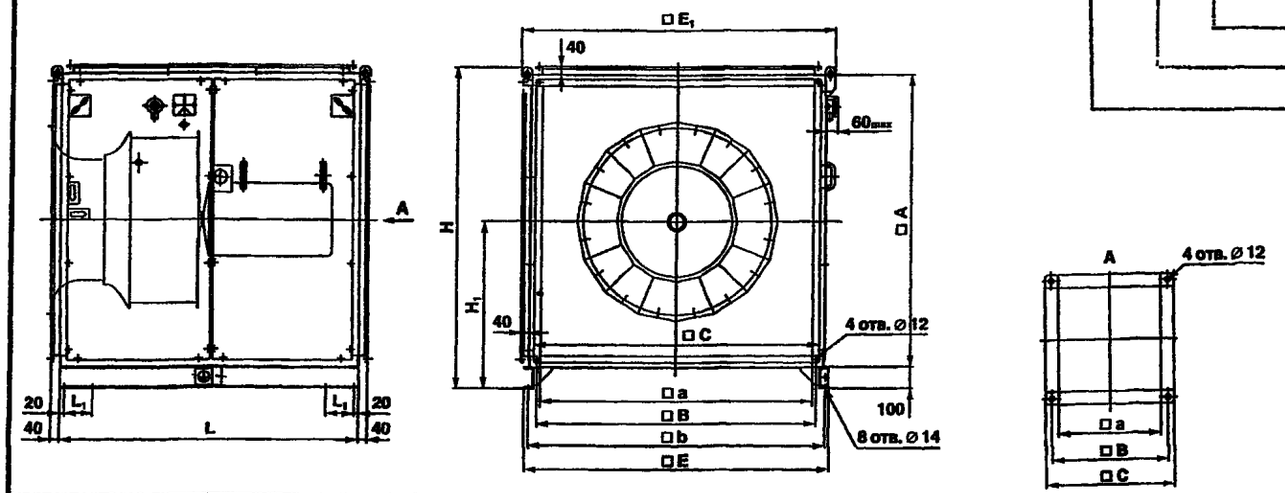





| Обозначение | Размеры, мм | | | | | | | | | | |
|---|---|---|---|---|---|---|---|---|---|---|---|
| | A | a | B | b | C | L | $L_1$ | H | $H_1$ | E | $E_1$ |
| УНИВЕНТ-8-...-02 | 1340 | 1236 | 1268 | 1350 | 1296 | 1340 | 130 | 1480 | 770 | 1390 | 1432 |
| УНИВЕНТ-10-...-02 | 1700 | 1596 | 1628 | 1710 | 1656 | 1700 | 150 | 1840 | 950 | 1750 | 1792 |
| УНИВЕНТ-12,5-...-02 | 2000 | 1896 | 1928 | 2010 | 1956 | 2000 | 180 | 2140 | 1100 | 2050 | 2092 |

В основе канальных вентиляторов, разработанных ООО «ИННОВЕНТ», заложен принцип свободно вращающегося колеса, что позволило решить многие задачи, связанные с компоновочными решениями, габаритно-массовыми параметрами, энергоэффективностью и шумом.

Первым канальным вентилятором в этой серии был вентилятор ВК11, который выпускался в период с 1998 по май 2004г.

В этот период времени специалисты ООО «ИННОВЕНТ» продолжали вести экспериментальные и конструкторско-технологические работы, которые позволили разработать и с мая 2004 г. начать производство канальных вентиляторов **нового поколения – УНИВЕНТ.**

**Основными отличиями канальных вентиляторов УНИВЕНТ от ВК11 являются:**

- **введение стандартного исполнения со встроенной системой шумопоглощения (для вентиляторов в квадратном корпусе), значительно снижающей уровень шума;**
- **более широкие зоны работы каждого вентилятора: до 6 характеристик вместо 2-х;**
- **улучшенные эргономические параметры.**

Вентиляторы нового поколения УНИВЕНТ по своим параметрам полностью заменяют вентиляторы типа ВК11, при этом замена вентиляторов типа УНИВЕНТ на ВК11 **не рекомендуется, т.к. вентиляторы ВК11 имеют более узкий диапазон аэродинамических характеристик и более высокие шумовые характеристики.**

**УНИВЕНТ-5 и 6,3 исполнение 02**

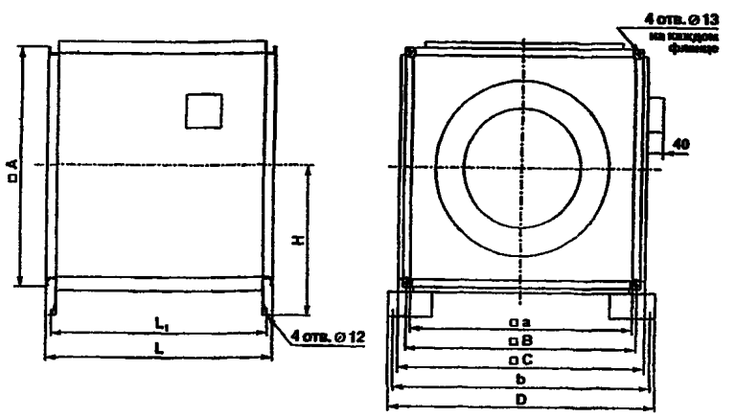


| Обозначение | Размеры, мм | | | | | | | | |
|---|---|---|---|---|---|---|---|---|---|
| | a | A | B | C | D | b | H | L | $L_1$ |
| УНИВЕНТ-5-...-02 | 711 | 770 | 742 | 820 | 900 | 720 | 466 | 800 | 760 |
| УНИВЕНТ-6,3-...02 | 903 | 962 | 934 | 1012 | 1080 | 920 | 562 | 1000 | 960 |

**ВЕНТИЛЯТОРЫ КАНАЛЬНЫЕ РАДИАЛЬНЫЕ типа УНИВЕНТ-Е в прямоугольном корпусе** применяются в системах вентиляции, кондиционирования и воздушного отопления производственных, общественных и жилых зданий, а также для других санитарно-технических воздухообменных целей.

Вентилятор выполнен по прямоточной схеме, имеет рабочее колесо с назад загнутыми лопатками и специальный входной коллектор, корпус прямоугольного поперечного сечения, стандартный асинхронный электродвигатель серии ***АИР***.

***ВЕНТИЛЯТОРЫ КАНАЛЬНЫЕ ОБЩЕГО НАЗНАЧЕНИЯ типа УНИВЕНТ-Е*** предназначены для перемещения невзрывоопасных газовоздушных смесей с температурой не выше ***40°С***, агрессивность которых по отношению к углеродистым сталям обыкновенного качества не выше агрессивности воздуха. Допустимое содержание пыли и других твердых примесей в перемещаемых средах–не более ***100 мг/м³***. Наличие липких, волокнистых и абразивных веществ не допустимо.

**УСЛОВИЯ ЭКСПЛУАТАЦИИ**: - температура окружающей среды **от минус 40°С до плюс 40°С** (до **плюс 45°С** для вентиляторов тропического исполнения);
- умеренный и тропический климат **2-й** категории размещения.

***ЗАВОД-ИЗГОТОВИТЕЛЬ: ООО «ИННОВЕНТ», г. МОСКВА***
**ТУ 4861-005-52770486-2004**

ВЕНТИЛЯТОРЫ С *УСТАНОВОЧНОЙ МОЩНОСТЬЮ МЕНЕЕ* ***0,55КВТ*** МОГУТ КОМПЛЕКТОВАТЬСЯ ЭЛЕКТРОДВИГАТЕЛЯМИ КАК *НАПРЯЖЕНИЕМ* ***220В И ОДНОФАЗНЫЙ ТОК***, ТАК И НА *НАПРЯЖЕНИЕ* ***380В И ТРЕХФАЗНЫЙ ТОК*** – ТОЛЬКО НА НАПРЯЖЕНИЕ ***380В И ТРЕХФАЗНЫЙ ТОК***.

***ТЕХНИЧЕСКИЕ ХАРАКТЕРИСТИКИ:***

| Тип вентилятора | Исполн. колеса | Сечение воздуховода, мм | Тип электродвигателя | Установоч. мощность, кВт | Частота вращения, об/мин | Производительность, тыс. м³/ч | Статическое давление, Па | Масса, кг | Суммарный уровень звуковой мощности, дБА | | Цена, руб. с НДС /01.01.2007г/ |
|---|---|---|---|---|---|---|---|---|---|---|---|
| | | | | | | | | | Всас/нагнет | Корпусн. шум /расстояние 1м/ | |
| УНИВЕНТ-Е-1,6-2 | 1 | 400х200 | АИС56А2 | 0,09 | 3000 | 0,2-0,6 | 240-50 | 10 | 72,5/75 | 57 | 6150 |
| | | | ДАК92 | 0,055 | 2600 | 0,2-0,5 | 170-50 | | | | - |
| УНИВЕНТ-Е-2-2 | | 500х300 | АИР56В2 | 0,25 | 3000 | 0,4-1,53 | 390-50 | 20 | 75,5/78 | 63,5 | 6670 |
| УНИВЕНТ-Е-2,5-2 | | 600х350 | АИР71А2 | 0,75 | | 1,0-3,0 | 600-50 | 29 | 83,5/84,5 | 66 | 8750 |
| | 2 | | АИР63В292 | 0,55 | | 0,8-2,3 | | | 82,5/83,5 | 64 | 8280 |
| УНИВЕНТ-Е-2,5-4 | 1 | | АИР56В4 | 0,18 | 1500 | 0,5-1,45 | 150-30 | | 67/69,5 | 54 | 7610 |
| | 2 | | | | | 0,4-1,1 | | | 66/68,5 | 53 | |
| УНИВЕНТ-Е-3,15-2 | 1 | 700х400 | АИР80В2 | 2,2 | 3000 | 2,0-5,8 | 1000-100 | 40 | 89/91,5 | 67,5 | 11470 |
| | 2 | | АИР80А2 | 1,5 | | 1,5-4,5 | | | 88/90,5 | 66,5 | 11340 |
| | 3 | | | | | 1,0-3,3 | | | 87/89,5 | 65,5 | |
| УНИВЕНТ-Е-3,15-4 | 1 | | АИР63В4 | 0,37 | 1500 | 1,0-2,8 | 250-50 | | 69/72 | 61 | 9830 |
| | 2 | | АИР63А4 | 0,25 | | 0,5-2,2 | | | 6871 | 60 | |
| УНИВЕНТ-Е-4-4 | 1 | 800х500 | АИР80А4 | 1,1 | | 2,0-5,5 | 400-50 | 52 | 79/81,5 | 58,5 | 14610 |
| | 2 | | | | | 1,5-4,3 | | | 78/80,5 | 57,5 | |
| | 3 | | АИР71А4 | 0,55 | | 1,0-3,2 | | | 77/79,5 | 56,5 | 12210 |
| УНИВЕНТ-Е-4-6 | 1 | | АИР71А6 | 0,37 | 1000 | 1,5-3,6 | 170-30 | | 67,5/69,5 | 50,5 | |
| | 2 | | | | | 1,0-2,8 | | | 66,5/68,5 | 49,5 | |
| | 3 | | | | | 0,5-2,1 | | | 65,5/67,5 | 48,5 | |

# ВЕНТИЛЯТОРЫ КАНАЛЬНЫЕ РАДИАЛЬНЫЕ типа УНИВЕНТ-Е

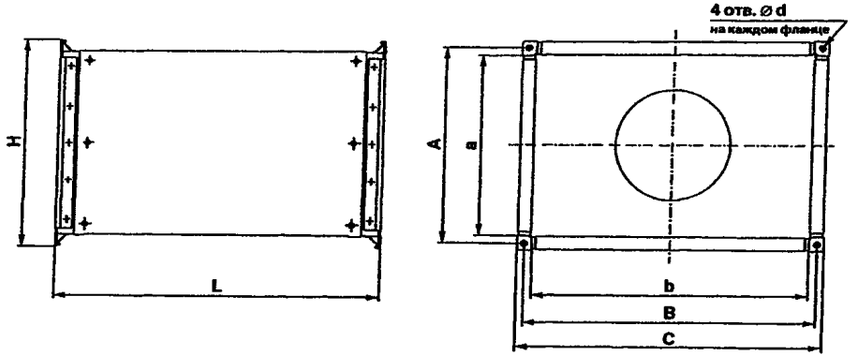


| Обозначение | Размеры, мм | | | | | | | |
|---|---|---|---|---|---|---|---|---|
| | a | A | H | b | B | C | L | d |
| УНИВЕНТ-Е-1,6 | 215 | 237 | 256 | 400 | 422 | 441 | 306 | 9 |
| УНИВЕНТ-Е-2 | 270 | 292 | 311 | 500 | 522 | 541 | 364 | 9 |
| УНИВЕНТ-Е-2,5 | 350 | 381 | 409 | 600 | 631 | 659 | 470 | 12,5 |
| УНИВЕНТ-Е-3,15 | 400 | 431 | 459 | 700 | 731 | 759 | 545 | 12,5 |
| УНИВЕНТ-Е-4 | 505 | 536 | 564 | 800 | 831 | 859 | 645 | 12,5 |

УНИВЕНТ-Е-1,6-2

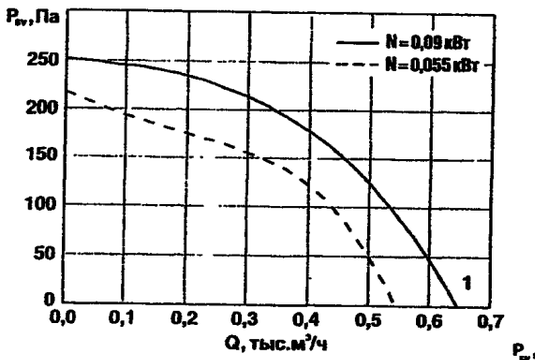


УНИВЕНТ-Е-2-2

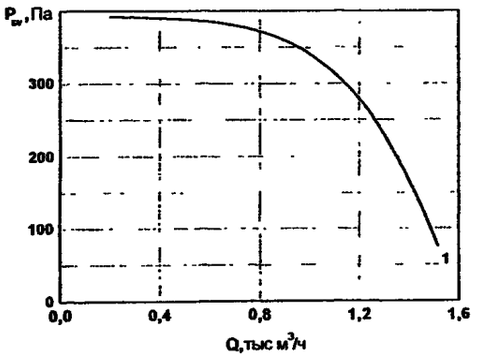


УНИВЕНТ-Е-2,5-2

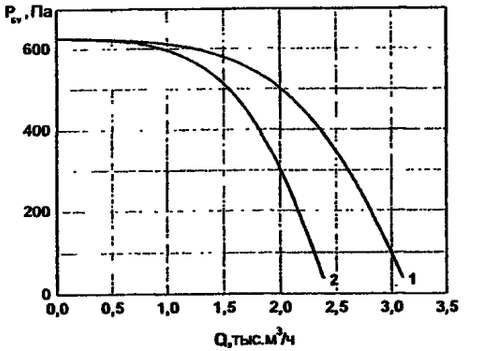


УНИВЕНТ-Е-2,5-4

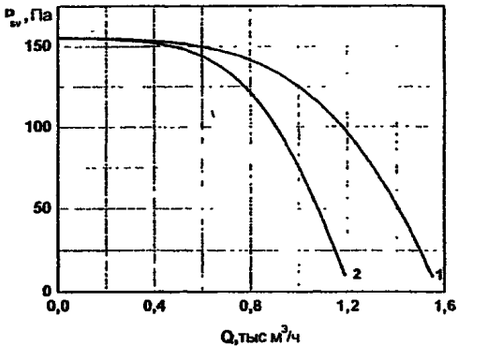


УНИВЕНТ-Е-3,15-2

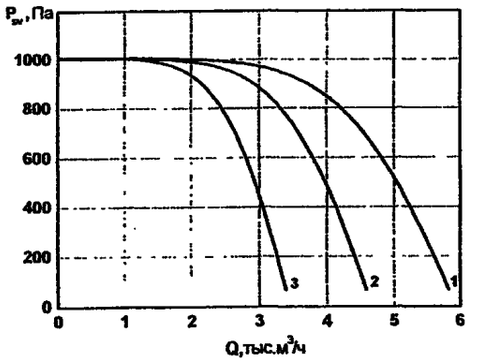


УНИВЕНТ-Е-3,15-4

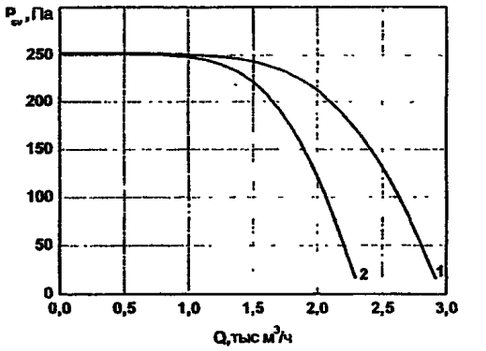


УНИВЕНТ-Е-4-4

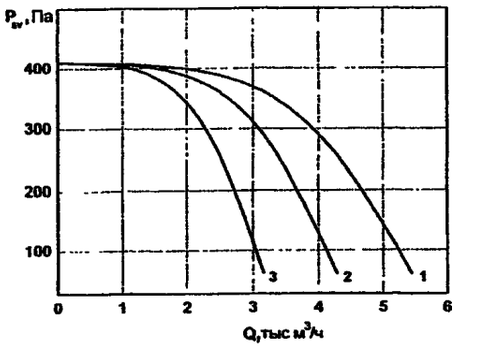


УНИВЕНТ-Е-4-6

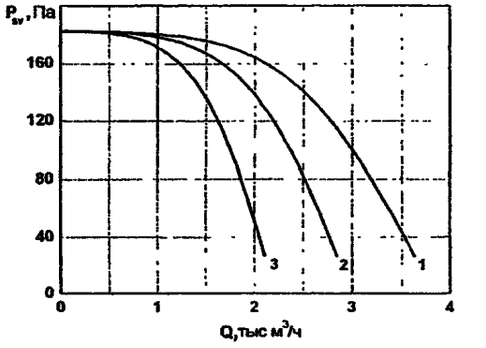

## 5.3. ВЕНТИЛЯТОРЫ КАНАЛЬНЫЕ РАДИАЛЬНЫЕ типа ВРКп

**ВЕНТИЛЯТОРЫ КАНАЛЬНЫЕ РАДИАЛЬНЫЕ типа ВРКп** применяются в системах вентиляции, кондиционирования и воздушного отопления производственных, общественных и жилых зданий, а также для других санитарно-технических воздухообменных целей.

***ВЕНТИЛЯТОРЫ КАНАЛЬНЫЕ РАДИАЛЬНЫЕ ПРЯМОУГОЛЬНОГО СЕЧЕНИЯ БЩЕГО НАЗНАЧЕНИЯ типа*** **ВРКп** предназначены для перемещения воздуха и других газовоздушных смесей, агрессивность которых по отношению к углеродистым сталям обыкновенного качества не выше агрессивности воздуха. Допустимое содержание пыли и других твердых примесей в перемещаемых средах–не более ***10 мг/м$^3$***. Наличие липких, волокнистых и абразивных веществ не допустимо.

Среднее квадратическое значение виброскорости внешних источников вибрации в местах установки вентиляторов не должно превышать ***2мм/с.***

**ВЕНТИЛЯТОРЫ ИМЕЮТ 2 ИСПОЛНЕНЕНИЯ КОРПУСА: 01 – КОРПУС ОЦИНКОВАННЫЙ; 02 – ЗВУКОИЗОЛИРУЮЩИЙ КОРПУС**

**ОБЩИЕ СВЕДЕНИЯ**: - низкого давления;
- одностороннего всасывания;
- корпус прямоугольного сечения;
- назад загнутые лопатки

**УСЛОВИЯ ЭКСПЛУАТАЦИИ**: - температура окружающей среды **от минус 40$^0$С до плюс 40$^0$С**;
- умеренный климат **2-й** категории размещения

***ЗАВОД–ИЗГОТОВИТЕЛЬ: ООО НОВОСИБИРСКИЙ ЭНЕРГОМАШИНОСТРОИТЕЛЬНЫЙ ЗАВОД «ТАЙРА» /ООО НЭМЗ «ТАЙРА»/, г. НОВОСИБИРСК***

**ТУ 4861-032-11865045-2005**

***ТЕХНИЧЕСКИЕ ХАРАКТЕРИСТИКИ:***

| Тип вентилятора | Тип электродвигателя | Установоч. мощность, кВт | Частота вращения, об/мин | Производительность, тыс. м$^3$/ч | Полное давление, Па | Цена, руб. с НДС /01.01.2007г/ |
|---|---|---|---|---|---|---|
| ВРКп 1,6-4 | АДМ63А4 | 0,25 | 1500 | 0,14-0,32 | 60-20 | |
| ВРКп 1,6-2 | АДМ63В2 | 0,37 | 3000 | 0,2-0,6 | 230-30 | 5 303 |
| ВРКп 2,0-4 | АДМ63А4 | 0,25 | 1500 | 0,3-0,6 | 90-20 | |
| ВРКп 2,0-2 | АДМ63В2 | 0,37 | 3000 | 0,5-1,2 | 360-30 | 5 460 |
| ВРКп 2,5-4 | АДМ63В4 | 0,25 | 1500 | 0,5-1,1 | 120-20 | 6 458 |
| ВРКп 2,5-2 | АДМ63В2 | 0,37 | 3000 | 0,8-2,3 | 540-30 | 6 458 |
| ВРКп 3,15-4 | АДМ63В4 | 0,37 | 1500 | 01-2,1 | 180-20 | 8 400 |
| ВРКп 3,15-2 | АДМ80А2 | 1,5 | 3000 | 1,7-4,5 | 870-100 | |
| ВРКп 3,55-4 | АДМ63В4 | 0,37 | 1500 | 1,4-3,4 | 280-30 | 8 715 |
| ВРКп 4,0-6 | АДМ71А6 | 0,37 | 1000 | 1,4-3,0 | 150-20 | |
| ВРКп 4,0-4 | АДМ80А4 | 1,1 | 1500 | 1,8-4,8 | 370-40 | 10 343 |
| ВРКп 4,5-6 | АДМ71В6 | 0,55 | 1000 | 1,8-4,5 | 200-20 | 10 868 |
| ВРКп 4,5-4 | АДМ90В4 | 2,2 | 1500 | 2,6-6,8 | 450-40 | 10 167 |
| ВРКп 5,0-6 | АДМ80В6 | 1,1 | 1000 | 2,8-6,2 | 240-20 | 12 306 |
| ВРКп 5,0-4 | АДМ100L6 | 3,0 | 1500 | 3,5-9,2 | 570-60 | 11 949 |
| ВРКп 5,6-6 | АДМ90L6 | 1,5 | 1000 | 3,5-8,5 | 320-30 | 14 910 |
| ВРКп 5,6-4 | АДМ100S4 | 3,0 | 1500 | 5,2-13,0 | 720-80 | 14 543 |
| ВРКп 6,3-6 | АДМ100L6 | 2,2 | 1000 | 5,6-12,0 | 380-60 | 16 695 |
| ВРКп 6,3-4 | АИРМ112М4 | 5,5 | 1500 | 7,5-18,5 | 880-80 | 17 535 |

| Суммарный уровень звуковой мощности, дБА | | | |
|---|---|---|---|
| на стороне нагнетания | | на стороне всасывания | |
| ВРКп 2-2-01 | 78 | ВРКп 2-2-02 | 72,5 |
| ВРКп 2,5-2-01 | 87 | ВРКп 2,5-2-02 | 79,5 |
| ВРКп 2,5-4-01 | 68 | ВРКп 2,5-4-02 | 67 |
| ВРКп 3,15-2-01 | 91 | ВРКп 3,15-2-02 | 86,5 |
| ВРКп 3,15-4-01 | 74 | ВРКп 3,15-4-02 | 69,5 |
| ВРКп 4-4-01 | 82 | ВРКп 4-4-02 | 72 |
| ВРКп 4-6-01 | 72 | ВРКп 4-6-02 | 67,5 |
| | | ВРКп 5-4-02 | 87 |
| | | ВРКп 5-6-02 | 78,5 |
| | | ВРКп 6,3-4-02 | 94,5 |
| | | ВРКп 6,3-6-02 | 81,5 |

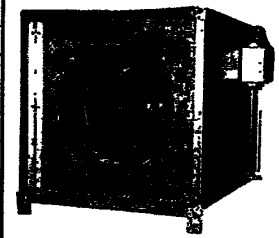

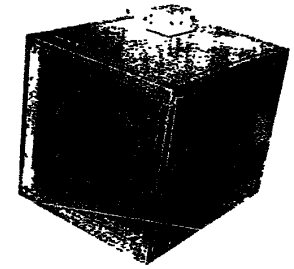

## Габаритные и присоединительные размеры

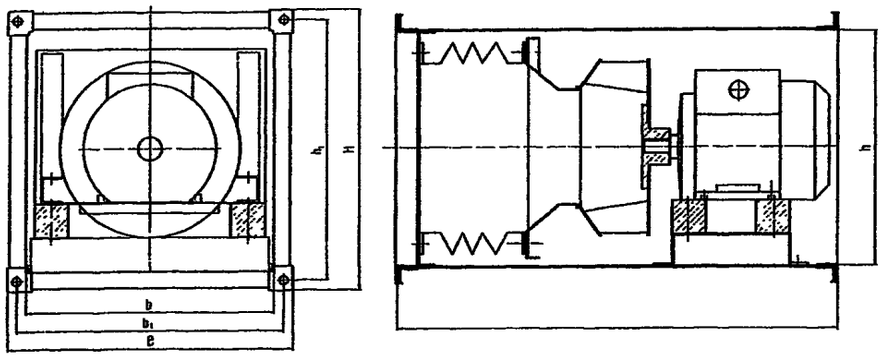


## Крепление вентилятора на горизонтальном основании

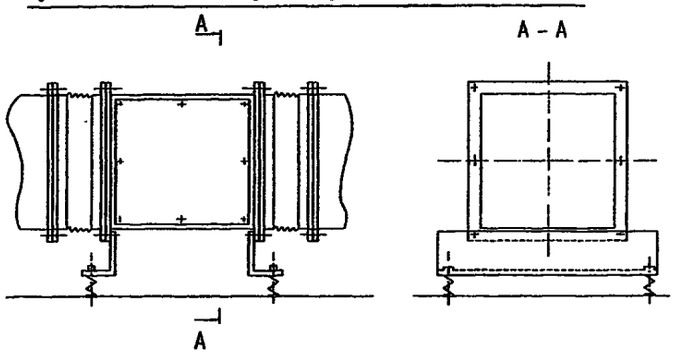


| Тип вентилятора | Размеры, мм | | | | | | | Масса, кг | Тип вентилятора | Размеры, мм | | | | | | | Масса, кг |
|---|---|---|---|---|---|---|---|---|---|---|---|---|---|---|---|---|---|
| | b | $b_1$ | B | L | h | $h_1$ | H | | | b | $b_1$ | B | L | h | $h_1$ | H | |
| ВРКп 1,6 -2-01 | 250 | 268 | 290 | 490 | 250 | 268 | 290 | 24,4 | ВРКп 4,5 -4-01 | 630 | 660 | 684 | 820 | 630 | 660 | 684 | 86,4 |
| ВРКп 1,6 -2-02 | 294 | | 336 | | 294 | | 336 | 28,0 | ВРКп 4,5 -4-02 | 686 | | 756 | | 686 | | 756 | 96,4 |
| ВРКп 2,0 -2-01 | 294 | 308 | 330 | 520 | 290 | 308 | 330 | 28,4 | ВРКп 4,5 -6-01 | 630 | | 684 | | 630 | | 684 | 84,0 |
| ВРКп 2,0 -2-02 | 334 | | 374 | | 334 | | 374 | 33,8 | ВРКп 4,5 -6-02 | 686 | | 756 | | 686 | | 756 | 94,0 |
| ВРКп 2,5 -2-01 | 355 | 373 | 395 | 560 | 355 | 373 | 395 | 34,7 | ВРКп 5,0 -4-01 | 710 | 740 | 764 | 900 | 710 | 740 | 764 | 119,1 |
| ВРКп 2,5 -2-02 | 400 | | 440 | | 400 | | 440 | 39,1 | ВРКп 5,0 -4-02 | 766 | | 836 | | 766 | | 836 | 123,3 |
| ВРКп 2,5 -4-01 | 355 | | 395 | | 355 | | 395 | 34,7 | ВРКп 5,0 -6-01 | 710 | | 764 | | 710 | | 764 | 107,8 |
| ВРКп 2,5 -4-02 | 400 | | 440 | | 400 | | 440 | 39,1 | ВРКп 5,0 -6-02 | 766 | | 836 | | 766 | | 836 | 112,0 |
| ВРКп 3,15-2-01 | 450 | 468 | 490 | 710 | 450 | 468 | 490 | 62,4 | ВРКп 5,6 -4-01 | 830 | 860 | 884 | 1000 | 830 | 860 | 884 | 153,5 |
| ВРКп 3,15-2-02 | 494 | | 564 | | 494 | | 564 | 69,4 | ВРКп 5,6 -4-02 | 886 | | 956 | | 886 | | 956 | 161,5 |
| ВРКп 3,15-4-01 | 450 | | 490 | | 450 | | 490 | 48,3 | ВРКп 5,6 -6 -01 | 830 | | 884 | | 830 | | 884 | 140,2 |
| ВРКп3,15 -4-02 | 494 | | 564 | | 494 | | 564 | 55,3 | ВРКп 5,6 -6- 02 | 886 | | 956 | | 886 | | 956 | 148,2 |
| ВРКп3,55 -4-01 | 500 | 518 | 540 | 720 | 500 | 518 | 540 | 52,9 | ВРКп 6,3 -6 -01 | 900 | 930 | 954 | 1100 | 900 | 930 | 954 | 182,2 |
| ВРКп3,55 -4-02 | 544 | | 614 | | 544 | | 614 | 62,9 | ВРКп 6,3 -6- 02 | 956 | | 1026 | | 956 | | 1026 | 190,2 |
| ВРКп 4,0 -4-01 | 560 | 590 | 614 | 740 | 560 | 590 | 614 | 70,4 | ВРКп 6,3 -4- 02 | 900 | | 954 | | 900 | | 954 | 168,2 |
| ВРКп 4,0 -4-02 | 616 | | 686 | | 616 | | 686 | 81,6 | ВРКп 6,3 -4- 02 | 956 | | 1026 | | 956 | | 1026 | 176,2 |

**ВРКп 1,6**

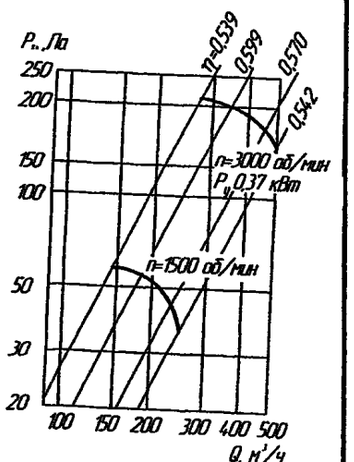


**ВРКп 2,0**

## Крепление вентилятора к стене

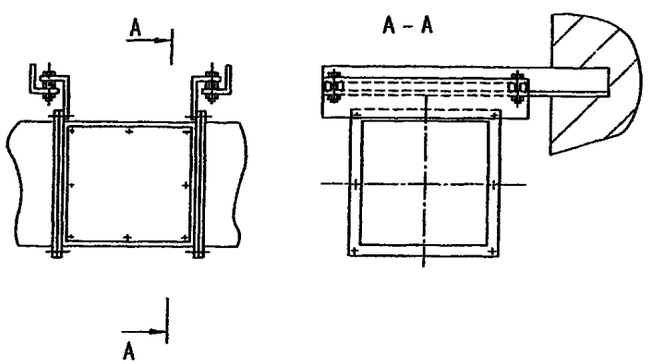


## Крепление вентилятора к потолку

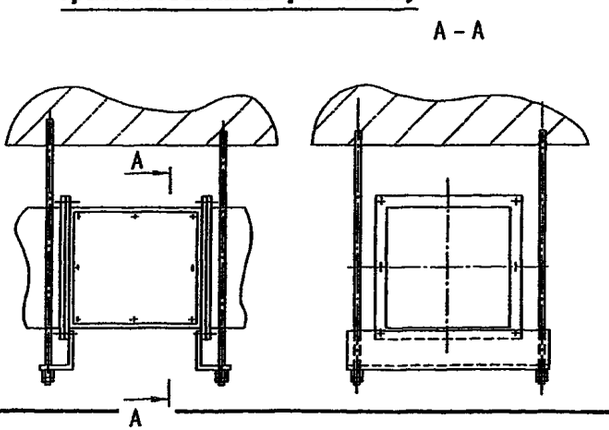


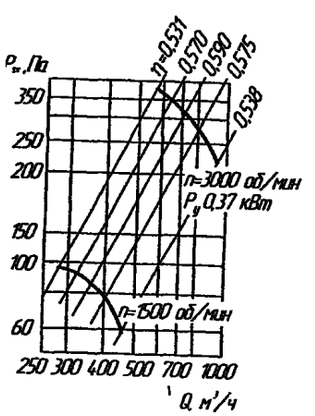

### ВРКп 2,5

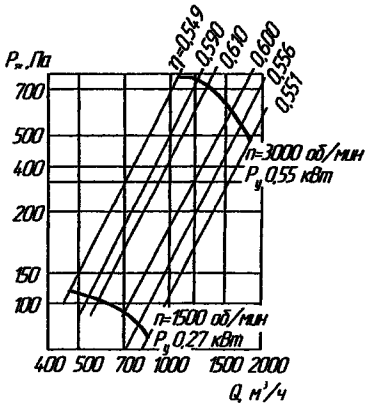


### ВРКп 3,15

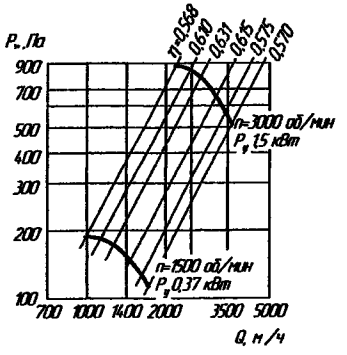


### ВРКп 3,55

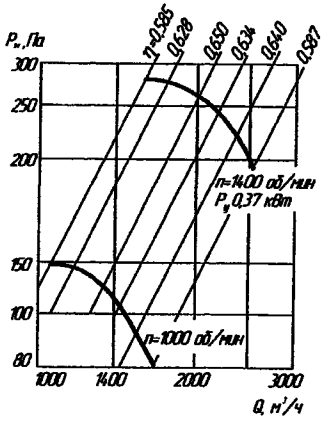


### ВРКп 4,0

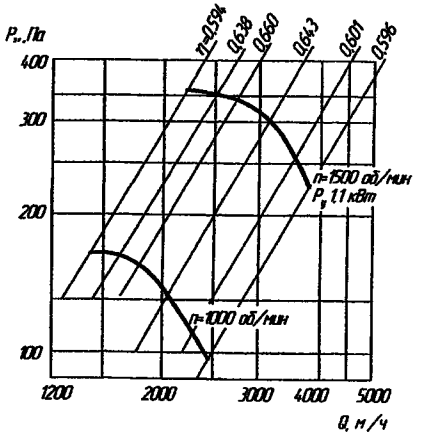


### ВРКп 4,5

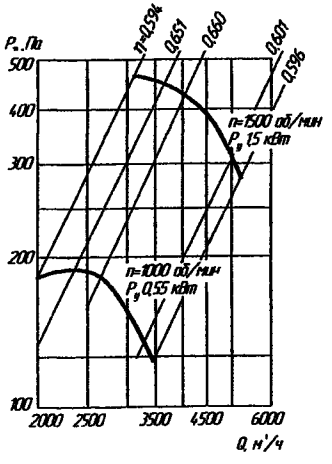


### ВРКп 5,0

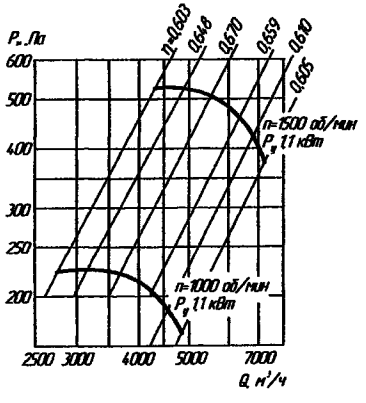


### ВРКп 5,6

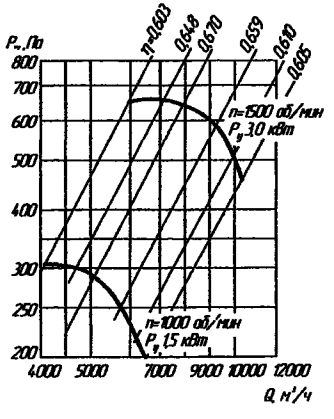


### ВРКп 6,3

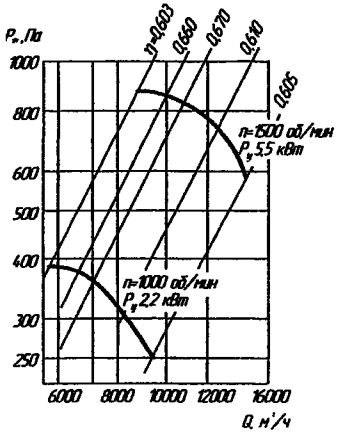

## 5.4. ВЕНТИЛЯТОРЫ КАНАЛЬНЫЕ РАДИАЛЬНЫЕ типа ВРК-11М

**ВЕНТИЛЯТОРЫ КАНАЛЬНЫЕ РАДИАЛЬНЫЕ типа ВРК-11М** имеют идентичное назначение и применение, что и вентиляторы **типа ВРКп**.

**ВЕНТИЛЯТОРЫ ИМЕЮТ 2 ИСПОЛНЕНЕНИЯ КОРПУСА:** *01 – КОРПУС МЕТАЛЛИЧЕСКИЙ ОКРАШЕННЫЙ; 02 – КОРПУС МЕТАЛЛИЧЕСКИЙ ОКАШЕННЫЙ С ТЕПЛОЗВУКОИЗОЛЯЦИЙ.*

**ОБЩИЕ СВЕДЕНИЯ**: низкого давления; одностороннего всасывания; - корпус прямоугольный с квадратным поперечным сечением

**УСЛОВИЯ ЭКСПЛУАТАЦИИ**: температура окружающей среды от - 40°С до +40°С; умеренный климат 2-я и 3-я категория размещения;- относительная влажность 80% при t=+ 20°С

***ЗАВОД–ИЗГОТОВИТЕЛЬ: ООО ЗАО «АЭРОМАШ»/СТЕРЛИТАМАКСКОЕ АОЗТ «ПРОМВЕНТИЛЯЦИЯ»/, г. СТЕРЛИТАМАК ТУ 4861-005-04614058-2004***

| Тип вентилятора | Тип электродвигателя | Мощность, кВт | Частота вращения, об/мин | Суммарный уровень звуковой мощности, дБА | Цена, руб. с НДС /01.01.2007г/ | Масса, кг | Размеры, мм | | | | | | | | Кол-во | |
|---|---|---|---|---|---|---|---|---|---|---|---|---|---|---|---|---|
| | | | | | | | D | $D_1$ | L | H | A | B | b | d | n | $n_1$ |
| ВРК-11М-2,5 | АИР56В4 | 1350 | 0,18 | 66 | 7 110 | 29 | 250 | 255 | 500 | 400 | 350 | 380 | 190 | 7 | 2 | 8 |
| | АИР63В2 | 2730 | 0,55 | 84 | 8 076 | 34 | | | | | | | | | | |
| ВРК-11М-3,15 | АИР63А4 | 1320 | 0,25 | 73 | 8 021 | 42 | 315 | 325 | 500-570 | 500 | 450 | 480 | 160 | | 3 | 12 |
| | АИР80В2 | 2850 | 1,5 | 91 | 9 942 | 52 | | | | | | | | | | |
| ВРК-11М-4 | АИР71А6 | 935 | 0,37 | 77 | 10 693 | 55 | 400 | 410 | 550-670 | 624 | 560 | 600 | 150 | 9 | 4 | 16 |
| | АИР71В4 | 1350 | 0,75 | 80 | 12 768 | 59 | | | | | | | | | | |
| ВРК-11М-5 | АИР80А6 | 920 | 0,75 | 79 | 13 678 | 87 | 500 | 510 | 690-800 | 784 | 720 | 760 | 190 | | 4 | 16 |
| | АИР90L4 | 1395 | 2,2 | 88 | 15 929 | 116 | | | | | | | | | | |
| ВРК-11М-6,3 | АИР100L6 | 945 | 2,2 | 87 | 30 303 | 150 | 630 | 640 | 850-970 | 974 | 910 | 950 | 190 | | 5 | 20 |
| | АИР132S4 | 1430 | 7,5 | 95 | 31 418 | 218 | | | | | | | | | | |

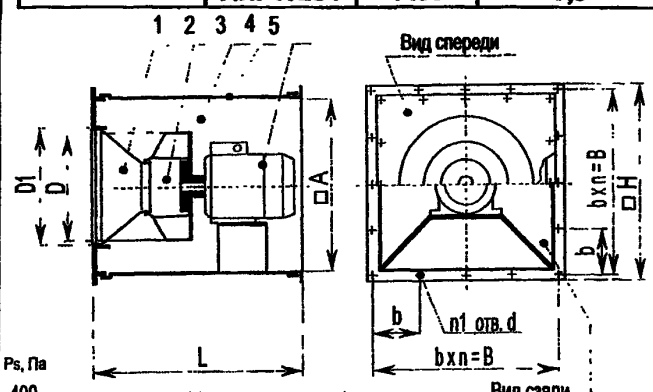


1.Коллектор, 2.Рабочее колесо, 3.Корпус, 4.Крышка, 5.Эл. двигатель.

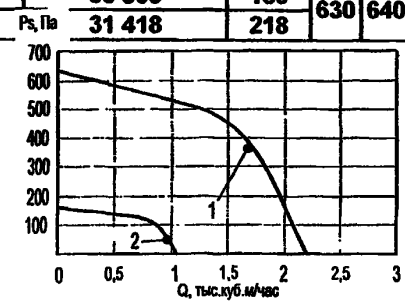


Аэродинамические характеристики вентиляторов
1 - ВРК-11М-2,5 0,55/3000; 2 - ВРК-11М-2,5 0,18/1500.

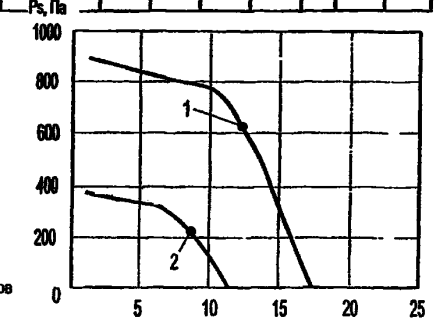


Аэродинамические характеристики вентиляторов
1 - ВРК-11М-6,3 7,5/1500; 2 - ВРК-11М-6,3 2,2/1000.

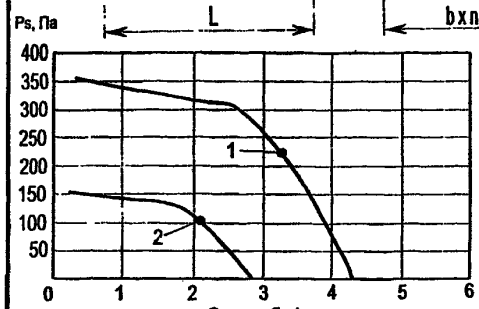


Аэродинамические характеристики вентиляторов
1 - ВРК-11М-4 0,75/1500; 2 - ВРК-11М-4 0,37/1000.

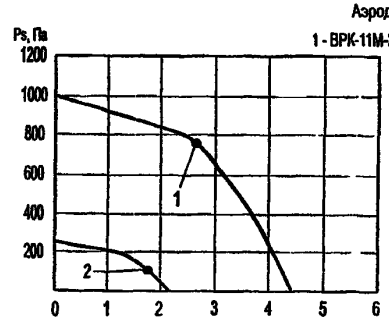


Аэродинамические характеристики вентиляторов
1 - ВРК-11М-3,15 1,5/3000, 2 - ВРК-11М-3,15 0,25/1500.

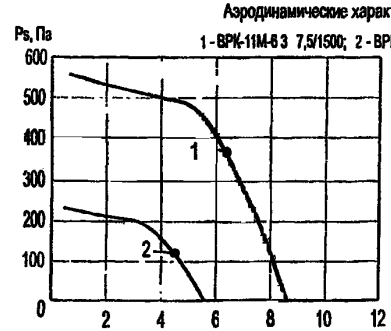


Аэродинамические характеристики вентиляторов
1 - ВРК-11М-5 2,2/1500; 2 - ВРК-11М-5 0,75/1000

# 5.5. ВЕНТИЛЯТОРЫ КАНАЛЬНЫЕ РАДИАЛЬНЫЕ типа ВРК, ВРКк, ВРКц

**ВЕНТИЛЯТОРЫ КАНАЛЬНЫЕ РАДИАЛЬНЫЕ типа ВРК, ВРКк, ВРКц** применяются в системах вентиляции зданий и сооружений различного назначения и профиля, как самостоятельные установки, так и в составе агрегатированных приточно-вытяжных систем. Устанавливаются непосредственно в вентиляционную сеть.

***ВЕНТИЛЯТОРЫ имеют ТРИ основных КОНСТРУКТИВНЫХ ИСПОЛНЕНИЯ:***

**Тип ВРК** подача воздуха ***от 200 до 7600м³/ч***, полное давление ***от 20 до 1000Па***. Корпус вентилятора ***КОРОБЧАТОГО ТИПА ПРЯМОУГОЛЬНОГО СЕЧЕНИЯ***

**Тип ВРКк** подача воздуха ***от 500 до 16000м³/ч***, полное давление ***от 100 до 800Па***. Рабочие элементы вентилятора располагаются в корпуса ***КВАДРАТНОЙ ФОРМЫ***

**Тип ВРКц** подача воздуха ***от 500 до 16000м³/ч***, полное давление ***от 100 до 700Па***. Рабочие элементы вентилятора располагаются в корпуса ***ЦИЛИНДРИЧЕСКОЙ ФОРМЫ***

***ЗАВОД-ИЗГОТОВИТЕЛЬ: ООО «ВП АЛЬТЕРНАТИВА», г. БРЕСТ***

| Тип вентилятора | Подача воздуха, м³/ч | Полное давление, Па | Мощность электродвигателя, кВт | Частота вращения, мин-1 | Ток, А | Уровень звукового давления, дБА | Диаметр рабочего колеса, мм | Масса кг, |
|---|---|---|---|---|---|---|---|---|
| ВРК-143-54-1,8-01 | 200-400 | 65-40 | 0,18 | 1500 | 0,7 | 64 | 180 | 19 |
| ВРК-143-54-1,8-02 | 150-300 | 30-20 | 0.18 | 1000 | 0,8 | 57 | 180 | 20 |
| ВРК-143-54-1,8-03 | 400-800 | 130-80 | 1.1 | 3000 | 2,6 | 78 | 180 | 30 |
| ВРК-220-80-1,8-01 | 720-1120 | 250-220 | 0.37 | 1500 | 1,2 | 65 | 180 | 21 |
| ВРК-220-80-1,8-02 | 480-750 | 110-100 | 0.18 | 1000 | 0,8 | 59 | 180 | 20 |
| ВРК-220-80-1,8-03 | 1350-2000 | 775-750 | 1.1 | 3000 | 2,6 | 79 | 180 | 30 |
| ВРК-143-54-2,0-01 | 400-1100 | 160-190 | 0.37 | 1500 | 1,2 | 66 | 200 | 22 |
| ВРК-143-54-2,0-02 | 300-800 | 70-90 | 0.18 | 1000 | 0,8 | 60 | 200 | 22 |
| ВРК-143-54-2,0-03 | 800-1600 | 650-850 | 1.5 | 3000 | 3,3 | 80 | 200 | 35 |
| ВРК-230-55-2,0-01 | 530-930 | 250-280 | 0.37 | 1500 | 1,2 | 68 | 200 | 22 |
| ВРК-230-55-2,0-02 | 375-655 | 125-140 | 0.18 | 1000 | 0,8 | 62 | 200 | 22 |
| ВРК-230-55-2,0-03 | 1100-1800 | 1100-1200 | 1.5 | 3000 | 3,3 | 82 | 200 | 35 |
| ВРК-143-54-2,5-01 | 800-1100 | 275-295 | 0.37 | 1500 | 1,2 | 70 | 250 | 31 |
| ВРК-143-54-2,5-02 | 550-750 | 120-130 | 0.18 | 1000 | 0,8 | 63 | 250 | 31 |
| ВРК-143-54-3,15-01 | 1800-3000 | 345-555 | 1.1 | 1500 | 2,7 | 80 | 315 | 57 |
| ВРК-143-54-3,15-02 | 1200-2000 | 155-245 | 0.37 | 1000 | 1,4 | 73 | 315 | 55 |
| ВРК-143-54-4,0-01* | 3400-4700 | 880-1075 | 4.0 | 1500 | 8,5 | 86 | 400 | 105 |
| ВРК-143-54-4,0-02 | 2200-3600 | 345-435 | 1.5 | 1000 | 4,1 | 77 | 400 | 90 |
| ВРК-143-54-5,0-01* | 5600-6800 | 1230-2360 | 7.5 | 1500 | 15,0 | 94 | 500 | 175 |
| ВРК-143-54-5,0-02* | 4800-6400 | 600-660 | 4.0 | 1000 | 9,1 | 84 | 500 | 150 |
| ВРК-143-54-6,3-01* | 6400-8000 | 850-980 | 7.5 | 1000 | 16,5 | 95 | 630 | 245 |
| ВРК-143-54-6,3-02* | 6000-7600 | 530-585 | 4.0 | 730 | 10,3 | 83 | 630 | 220 |

*Расположение двигателя только вертикально вверх, остальные - вертикально вверх или горизонтально.

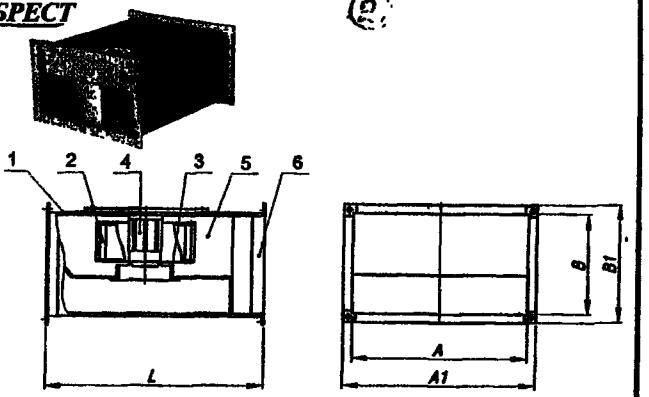


1 - корпус; 2- колесо рабочее; 3 - диффузор; 4 - двигатель электрический; 5 - улитка; 6 - фланец.

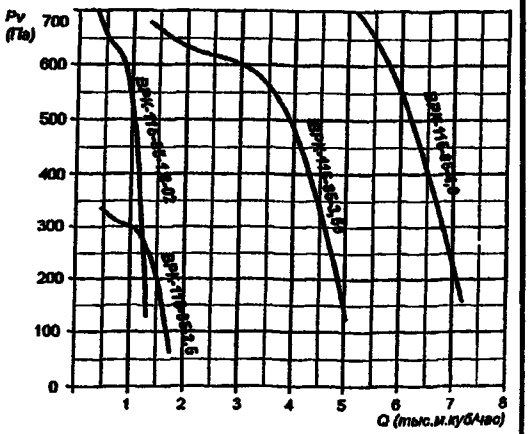


| Обозначение вентилятора | Тип двигателя | Электро-двигатель, кВт/мин-1 | Подача воздуха, м³/ч | Полное давление, Па |
|---|---|---|---|---|
| ВРК-115-85-1,6 | ДАК 92-15-1,5 | 0,015/1365 | 120-460 | 140-25 |
| ВРК-115-85-1,8-01 | ДАК 92-45-1,5 | 0,045/1350 | 170-655 | 175-30 |
| ВРК-115-85-1,8-02 | ДАК 102-240-3,0 | 0,24/2620 | 340-1310 | 700-125 |
| ВРК-115-85-2,0 | ДАК 102-110-1,5 | 0,11/1400 | 235-900 | 215-40 |
| ВРК-115-85-2,25 | ДАК 102-175-1,5 | 0,175/1345 | 335-1280 | 275-70 |
| ВРК-115-85-2,5 | ДАК 102-175-1,5 | 0,175/1360 | 455-1755 | 335-60 |
| ВРК-115-85-3,55 | ДАТ 188-1250-1,5 | 1,25/1300 | 1310-5030 | 680-125 |
| ВРК-115-85-4,0 | ДАТ 188-1650-1,5 | 1,65/1320 | 1875-7190 | 860-155 |

| Размеры, мм | L | A | B | A1 | B1 |
|---|---|---|---|---|---|
| ВРК-115-85-1,6 | 350 | 280 | 150 | 320 | 190 |
| ВРК-115-85-1,8-01 | 400 | 320 | 210 | 360 | 250 |
| ВРК-115-85-1,8-02 | 400 | 320 | 210 | 360 | 250 |
| ВРК-115-85-2,0 | 450 | 350 | 210 | 390 | 250 |
| ВРК-115-85-2,25 | 500 | 400 | 210 | 440 | 250 |
| ВРК-115-85-2,5 | 550 | 440 | 230 | 480 | 270 |
| ВРК-115-85-3,55 | 750 | 630 | 350 | 690 | 410 |
| ВРК-115-85-4,0 | 850 | 700 | 400 | 760 | 460 |

# ВЕНТИЛЯТОРЫ КАНАЛЬНЫЕ РАДИАЛЬНЫЕ типа ВРК, ВРКк, ВРКц

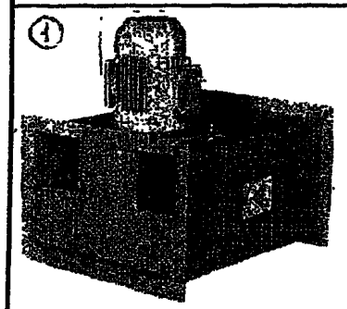

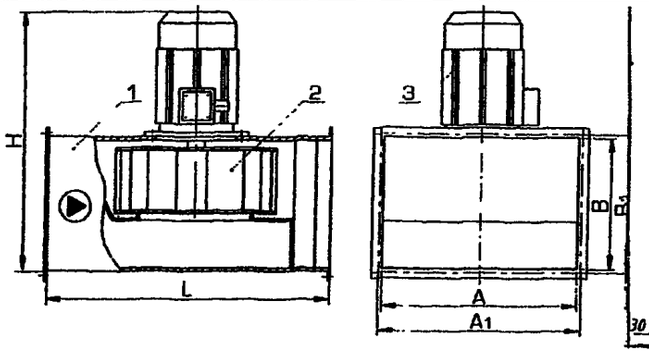


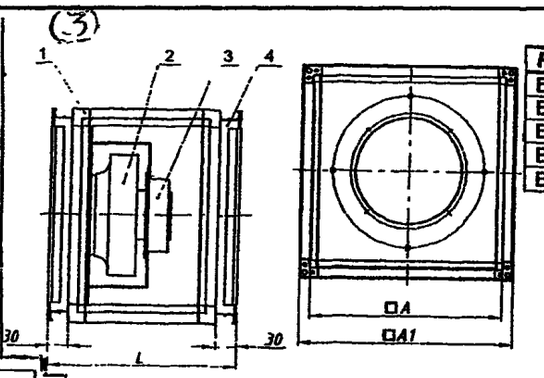


| Размеры, мм | L | A | A1 |
|---|---|---|---|
| ВРКк-69-78-2,5 | 360 | 400 | 440 |
| ВРКк-69-78-3,55 | 460 | 500 | 560 |
| ВРКк-69-78-4,5 | 610 | 600 | 660 |
| ВРКк-69-78-5,0 | 530 | 700 | 760 |
| ВРКк-69-78-6,3 | 670 | 800 | 860 |

1 - корпус; 2- колесо рабочее;
3 - двигатель электрический;
4 - фланец.

| Тип вентилятора | Размеры (мм) | | | | | |
|---|---|---|---|---|---|---|
| | H | L | A | B | A1 | B1 |
| ВРК-143-54-1,8-01 | 385 | 400 | 320 | 205 | 355 | 240 |
| ВРК-143-54-1,8-02 | 400 | 400 | 320 | 205 | 355 | 240 |
| ВРК-143-54-1,8-03 | 465 | 400 | 320 | 205 | 355 | 240 |
| ВРК-220-80-1,8-01 | 385 | 400 | 320 | 205 | 355 | 240 |
| ВРК-220-80-1,8-02 | 400 | 400 | 320 | 205 | 355 | 240 |
| ВРК-220-80-1,8-03 | 465 | 400 | 320 | 205 | 355 | 240 |
| ВРК-143-54-2,0-01 | 460 | 440 | 350 | 230 | 382 | 260 |
| ВРК-143-54-2,0-02 | 460 | 440 | 350 | 230 | 382 | 260 |
| ВРК-143-54-2,0-03 | 515 | 440 | 350 | 230 | 382 | 260 |
| ВРК-230-55-2,0-01 | 460 | 440 | 350 | 230 | 382 | 260 |
| ВРК-230-55-2,0-02 | 460 | 440 | 350 | 230 | 382 | 260 |
| ВРК-230-55-2,0-03 | 515 | 440 | 350 | 230 | 382 | 260 |
| ВРК-143-54-2,5-01 | 615 | 540 | 435 | 285 | 467 | 215 |
| ВРК-143-54-2,5-02 | 615 | 540 | 435 | 285 | 467 | 215 |
| ВРК-143-54-3,15-01 | 670 | 690 | 555 | 360 | 585 | 390 |
| ВРК-143-54-3,15-02 | 645 | 690 | 555 | 360 | 585 | 390 |
| ВРК-143-54-4,0-01 | 840 | 850 | 700 | 460 | 730 | 498 |
| ВРК-143-54-4,0-02 | 805 | 850 | 700 | 460 | 730 | 498 |
| ВРК-143-54-5,0-01 | 1080 | 1050 | 875 | 590 | 915 | 630 |
| ВРК-143-54-5,0-02 | 1030 | 1050 | 875 | 590 | 915 | 630 |
| ВРК-143-54-6,3-01 | 1220 | 1300 | 1105 | 730 | 1135 | 768 |
| ВРК-143-54-6,3-02 | 1170 | 1300 | 1105 | 730 | 1135 | 768 |

| Обозначение вентилятора | Тип двигателя | Электродвигатель, кВт/мин$^{-1}$ | Подача воздуха, м$^3$/ч | Полное давление, Па |
|---|---|---|---|---|
| ВРКк-69-78-2,5 | M3G084-DF* | 0,485/3580 | 800-1600 | 840-400 |
| ВРКк-69-78-3,55 | M3G112-EA | 1,01/2215 | 2000-4000 | 800-400 |
| ВРКк-69-78-4,5 | M3G150-FF | 2,59/2165 | 4000-8000 | 1200-470 |
| ВРКк-69-78-5,0 | M3G112-GA | 0,83/1150 | 3000-8500 | 420-150 |
| ВРКк-69-78-6,3 | M3G-150-IF | 2,90/1200 | 6000-14000 | 700-250 |

*Однофазный электродвигатель

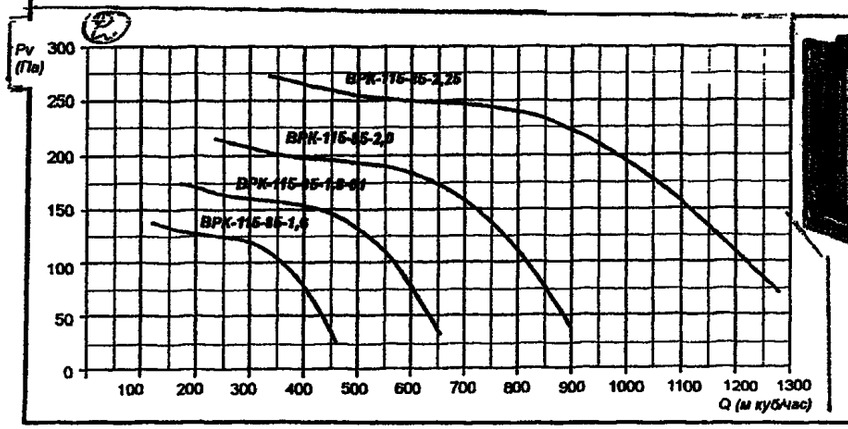


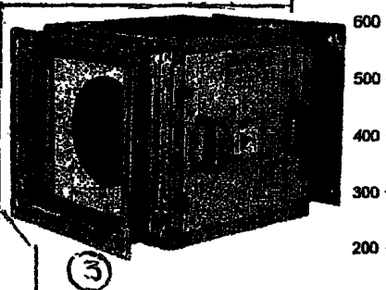

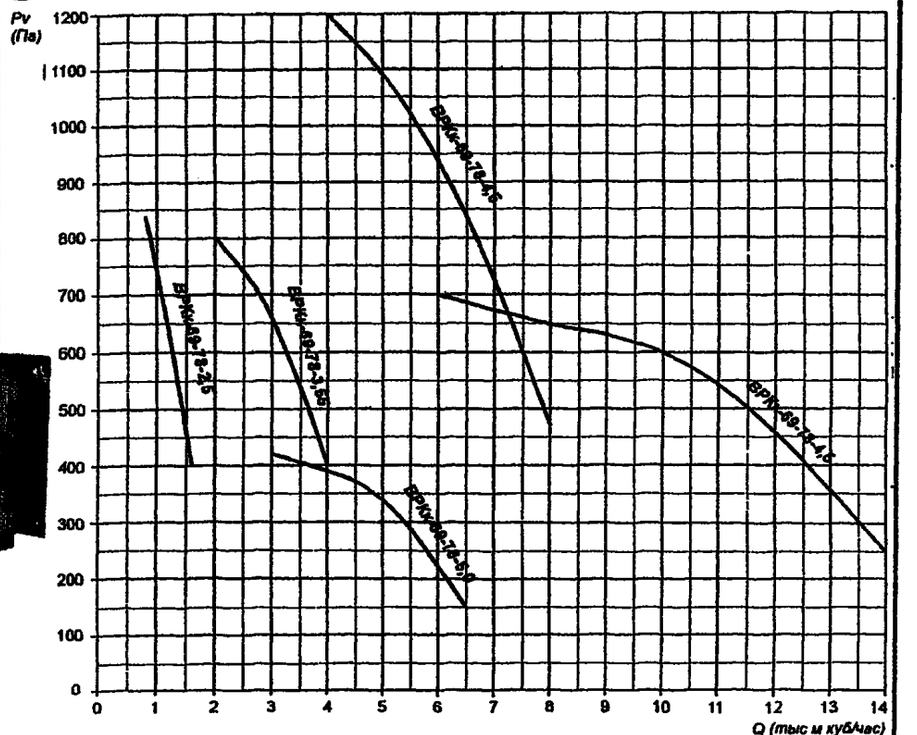

## ВЕНТИЛЯТОРЫ (ВРКк)

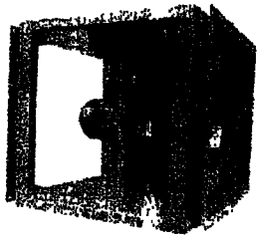

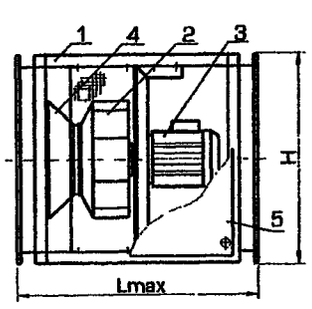


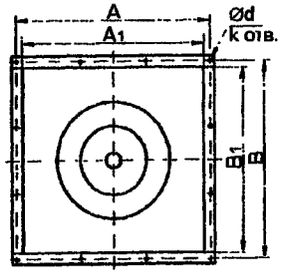


1 - корпус каркасно-панельного типа;
2 - рабочее колесо; 3 - двигатель,
4 - диффузор; 5 - съемные боковые панели.

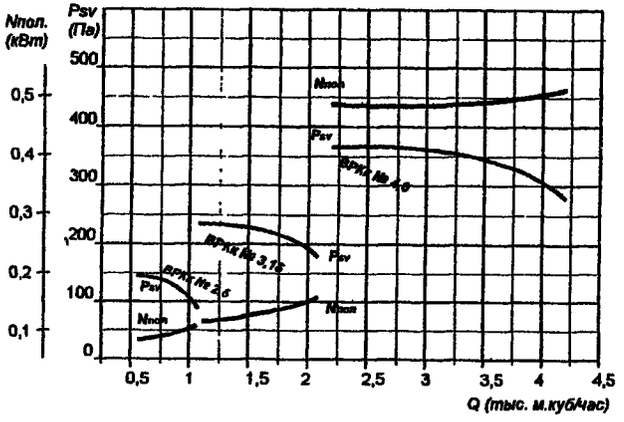


| Габаритные и присоединительные размеры, мм | Lmax | H | A | A1 | B | B1 | d | k |
|---|---|---|---|---|---|---|---|---|
| ВРКк-61-90-2,5 | 560 | 450 | 426 | 400 | 426 | 400 | 8 | 12 |
| ВРКк-3,15 | 560 | 550 | 525 | 500 | 525 | 500 | 8 | 12 |
| ВРКк-4,0 | 700 | 664 | 620 | 600 | 620 | 600 | 10 | 16 |
| ВРКк-5,0 | 850 | 774 | 752 | 710 | 752 | 710 | 10 | 16 |
| ВРКк-6,3 | 1100 | 864 | 840 | 800 | 840 | 800 | 10 | 16 |

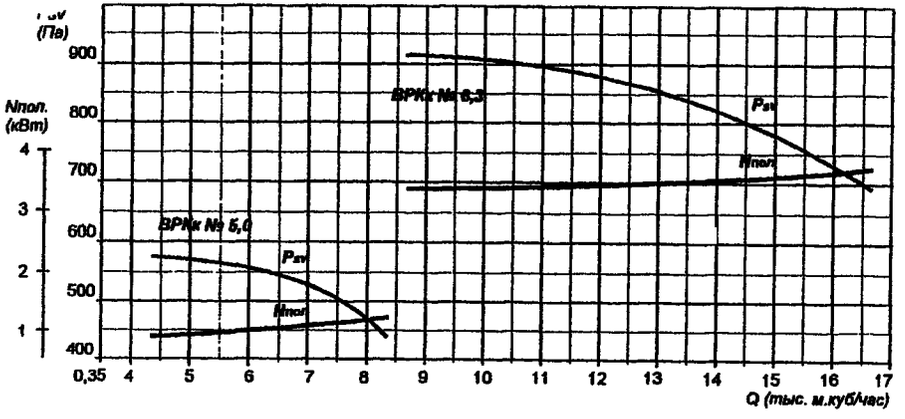


| Параметры | ВРКк-2,5 | ВРКк-3,15 | ВРКк-4,0 | ВРКк-5,0 | ВРКк-6,3 |
|---|---|---|---|---|---|
| Подача воздуха, м³/час | 540-1040 | 1075-2075 | 2200-4250 | 4300-8300 | 8600-16600 |
| Полное давление, Па | 145-110 | 235-175 | 365-280 | 575-435 | 910-690 |
| Мощность электродвигателя, кВт | 0.18 | 0 18 | 0.55 | 1.5 | 4.0 |
| Частота вращения, мин-1 | 1500 | 1500 | 1500 | 1500 | 1500 |
| Ток, А | 0,7 | 0,7 | 1,7 | 3,6 | 8,5 |
| Уровень звукового давления без изоляции, дБА | 62 | 67 | 74 | 84 | 92 |
| Уровень звукового давления с изоляцией, дБА | 53 | 58 | 65 | 75 | 83 |
| Диаметр рабочего колеса, мм | 250 | 315 | 400 | 500 | 630 |
| Масса, кг | 36 | 50 | 86 | 130 | 200 |

# ВЕНТИЛЯТОРЫ КАНАЛЬНЫЕ РАДИАЛЬНЫЕ типа ВРК, ВРКк, ВРКц

| (5) Параметры | ВРКц-2,5 | ВРКц-3,15 | ВРКц-4,0 | ВРКц-5,0 | ВРКц-6,3 |
|---|---|---|---|---|---|
| Подача воздуха, м³/час | 540-1040 | 1075-2075 | 2200-4250 | 4300-8300 | 8600-16600 |
| Полное давление, Па | 115-105 | 190-165 | 295-265 | 465-415 | 735-660 |
| Мощность электродвигателя, кВт | 0.18 | 0.18 | 0.55 | 1.5 | 4.0 |
| Частота вращения, мин-1 | 1500 | 1500 | 1500 | 1500 | 1500 |
| Ток, А | 0,7 | 0,7 | 1,7 | 3,6 | 8,5 |
| Уровень звукового давления без изоляции, дБА | 62 | 67 | 74 | 84 | 92 |
| Уровень звукового давления с изоляцией, дБА | 53 | 58 | 65 | 75 | 83 |
| Диаметр рабочего колеса, мм | 250 | 315 | 400 | 500 | 630 |
| Масса, кг | 25 | 35 | 50 | 75 | 110 |

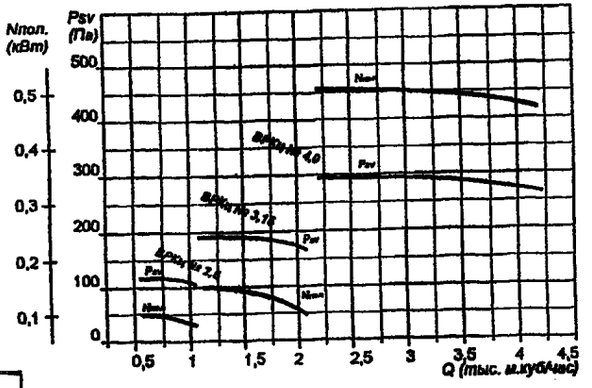


## ВЕНТИЛЯТОРЫ (ВРКц)

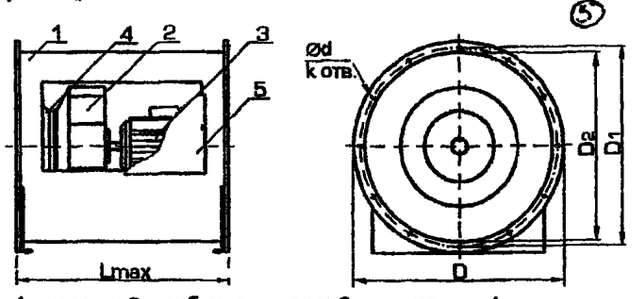


1 - корпус; 2 - рабочее колесо; 3 - двигатель; 4 - диффузор; 5 - съемная панель.

| Габаритные и присоединительные размеры, мм | Lmax | D | D1 | D2 | d | k |
|---|---|---|---|---|---|---|
| ВРКц-2,5 | 550 | 450 | 430 | 400 | 8 | 8 |
| ВРКц-3,15 | 650 | 550 | 530 | 500 | 10 | 10 |
| ВРКц-4,0 | 750 | 650 | 660 | 630 | 10 | 12 |
| ВРКц-5,0 | 850 | 850 | 830 | 800 | 10 | 12 |
| ВРКц-6,3 | 1050 | 1065 | 1040 | 1000 | 10 | 16 |

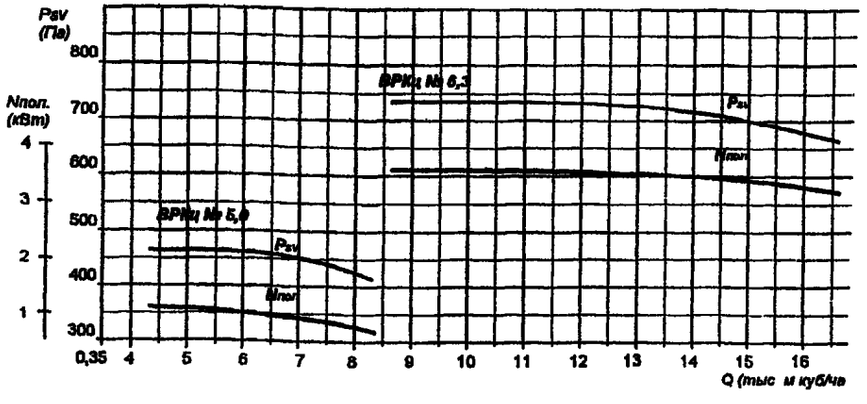


| Обозначение | Двигатель | Цена, гривны, с НДС 0% | Цена, рос. руб. с НДС 0% |
|---|---|---|---|
| ВРК 220-80-1,8-01 | 0,37/1420 | 1529 | 8 294 |
| ВРК 220-80-1,8-02 | 0,18/1000 | 1532 | 8 310 |
| ВРК 220-80-1,8-03 | 1,5/3000 | 1658 | 8 989 |
| ВРК 230-55-2,0-01 | 0,37/1380 | 1639 | 8 890 |
| ВРК 230-55-2,0-02 | 0,18/1000 | 1642 | 8 905 |
| ВРК 230-55-2,0-03 | 1,5/3000 | 1767 | 9 584 |
| ВРК 143-54-2,5-01 | 0,37/1500 | 1724 | 9 349 |
| ВРК 143-54-2,5-02 | 0,18/950 | 1806 | 9 792 |
| ВРК 143-54-3,15-01 | 1,1/1420 | 1836 | 9 957 |
| ВРК 143-54-3,15-02 | 0,37/950 | 2119 | 11 490 |
| ВРК 143-54-4,0-01 | 4,0/1420 | 2848 | 15 445 |
| ВРК 143-54-4,0-02 | 1,5/950 | 2609 | 14 150 |
| ВРК 143-54-5,0-01 | 7,5/1460 | 3924 | 21 282 |
| ВРК 143-54-5,0-02 | 4,0/950 | 3684 | 19 976 |
| ВРК 143-54-6,3-01 | 7,5/975 | 5331 | 28 912 |
| ВРК 143-54-6,3-02 | 4,0/730 | 5125 | 27 793 |
| ВРКц 2,5 | 0,18/1500 | 1392 | 7 547 |
| ВРКц 3,15 | 0,18/1500 | 1221 | 6 623 |
| ВРКц 4,0 | 0,55/1500 | 1359 | 7 372 |
| ВРКц 5,0 | 1,5/1500 | 1617 | 8 771 |

# 5.6. ВЕНТИЛЯТОРЫ КАНАЛЬНЫЕ ОСЕВЫЕ типа ВОК

**ВЕНТИЛЯТОРЫ КАНАЛЬНЫЕ ОСЕВЫЕ типа ВОК** применяются в системах вентиляции, кондиционирования и воздушного отопления производственных, общественных и жилых зданий, а также для других санитарно-технических воздухообменных целей.

***ВЕНТИЛЯТОРЫ КАНАЛЬНЫЕ ОСЕВЫЕ типа ВОК*** предназначены для перемещения воздуха и других газовых смесей. Агрессивность которых по отношению к углеродистым сталям обыкновенного качества не выше агрессивности воздуха, с температурой до ***+45°С***, не содержащих липких веществ, волокнистых материалов, а также пыли и других твердых примесей в кол-ве не более ***0,1 г/м³***, для эксплуатации в макрокоиматических районах с умеренным ***(У) климатом 3-й категории размещения*** и тропическим ***(Т) климатом 2-й категории размещения***.

***ЗАВОД–ИЗГОТОВИТЕЛЬ: ОАО «ВОЗДУХОТЕХНИКА», г. МОСКВА***

| Обозначение ве | Типоразмер Двигателя | Мощность кВт | Частота вращения рабочего колеса об/мин. | Производительность м³/ч | Полное давление Па |
|---|---|---|---|---|---|
| ВОК-3.15-4 | АИР50А4<br>АИР50В4 | 0.06<br>0.09 | 1350 | 760-1728 | 65-22 |
| ВОК-3.15-8 | АИР50В4<br>АИР56А4 | 0.09<br>0.12 | 1350 | 760-1908 | 90-28 |
| ВОК-4-4 | АИР56В4<br>АИР63А4 | 0.18<br>0.25 | 1330 | 1080-3600 | 120-40 |
| ВОК-4-8 | АИР63А4<br>АИР63В4 | 0.25<br>0.37 | 1330 | 1080-4032 | 170-50 |
| ВОК-5-4 | АИР71В4<br>АИР80А4 | 0.75<br>1.1 | 1350<br>1395 | 2880-7200 | 175-80 |
| ВОК-5-8 | АИР80А4<br>АИР80В4 | 1.1<br>1.5 | 1395<br>1400 | 2880-7200 | 275-90 |

| Обозначение вентилятора | Типоразмер двигателя | Геометрические размеры, мм | | | | | | | | | | |
|---|---|---|---|---|---|---|---|---|---|---|---|---|
| | | D | L | H | l | a | b | A | B | $a_1$ | $b_1$ | d |
| ВОК-3.15-4 | АИР50А4<br>АИР50В4 | 315 | 300 | 183 | 220 | 50 | 40 | 222 | 93 | 190 | 63 | 6.5 |
| ВОК-3.15-8 | АИР50В4<br>АИР56А4 | 315 | 300 | 183 | 220 | 50 | 40 | 222 | 93<br>101 | 190 | 63<br>71 | 6.5 |
| ВОК-4-4 | АИР56В4<br>АИР63А4 | 400 | 300 | 228 | 220 | 50 | 40 | 296 | 101<br>110 | 260 | 71<br>80 | 6.5 |
| ВОК-4-8 | АИР63А4<br>АИР63В4 | 400 | 300 | 228 | 220 | 50 | 40 | 296 | 110<br>110 | 260 | 80 | 6.5 |
| ВОК-5-4 | АИР71В4<br>АИР80А4 | 500 | 380 | 279.5 | 280 | 60 | 50 | 375 | 120<br>130 | 340 | 90<br>100 | 8.5 |
| ВОК-5-8 | АИР80А4<br>АИР80В4 | 500 | 380 | 279.5 | 280 | 60 | 50 | 375 | 130<br>130 | 340 | 100 | 8.5 |

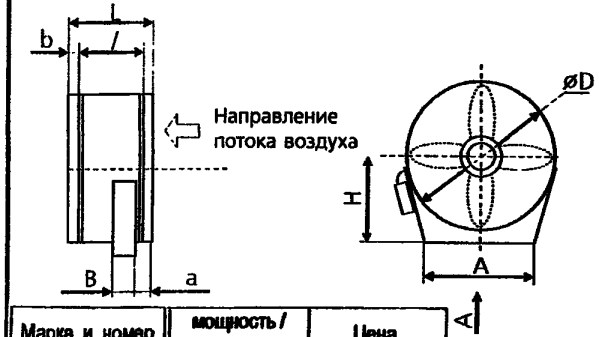


| Марка и номер вентилятора | мощность / частота вращения | Цена. руб. |
|---|---|---|
| ВОК –3,15-4 | 0,06/1500 | 2796,60 |
| | 0,09/1500 | 2796,36 |
| ВОК –3,15-8 | 0,09/1500 | 2863,86 |
| | 0,12/1500 | 2872,24 |
| ВОК –4-4 | 0,18/1500 | 3061,04 |
| | 0,25/1500 | 3449,97 |
| ВОК –4-8 | 0,25/1500 | 3449,97 |
| | 0,37/1500 | 3715,47 |




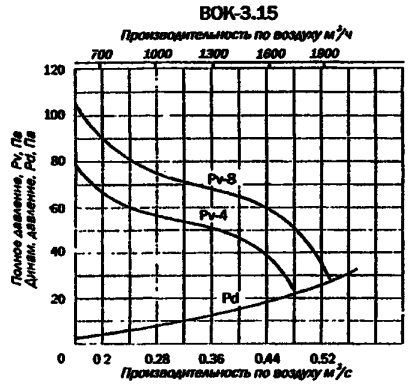


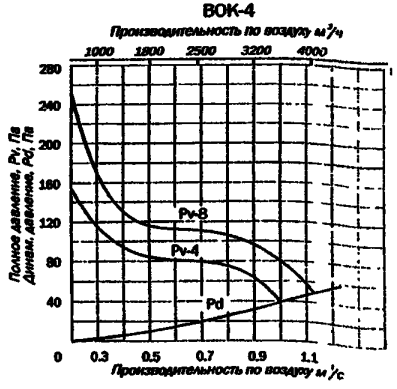


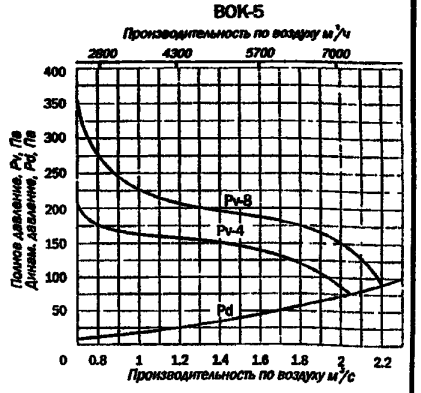

# 6. ВЕНТИЛЯТОРЫ КОРАБЕЛЬНЫЕ
## 6.1. ВЕНТИЛЯТОРЫ КОРАБЕЛЬНЫЕ РАДИАЛЬНЫЕ типа РСС

***ВЕНТИЛЯТОРЫ КОРАБЕЛЬНЫЕ РАДИАЛЬНЫЕ типа РСС*** *предназначены для перемещения воздуха в системах вентиляции и кондиционирования кораблей. Специально оговоренные исполнения вентиляторов предназначены для перемещения воздуха, содержащего пары аммиака, серной кислоты, бензина или керосина. Вентилятор имеет восемь исполнений в зависимости от положения корпуса и направления вращения.*

*КОРАБЕЛЬНЫЕ ВЕНТИЛЯТОРЫ могут быть* ***РАДИАЛЬНЫМИ и ОСЕВЫМИ.***

ВЕНТИЛЯТОРЫ ИЗГОТАВЛИВАЮТСЯ ИЗ АЛЮМИНИЕВЫХ СПЛАВОВ, Ст.3; НЕРЖАВЕЮЩЕЙ СТАЛИ. ПИТАНИЕ **3 , 220/380В, 50 Гц**

***ЗАВОД-ИЗГОТОВИТЕЛЬ: АООТ «ЗАВОД «ЭКВАТОР», г. НИКОЛАЕВ*** **ТУ У3.01-14308032-146-99**

| Обозначение перемещаемой среды | Обозначение примеси в перемещаемой среде | Характеристика перемещаемой среды |
|---|---|---|
| 1 | - | **Воздух, не содержащий взрывоопасные и агрессивные примеси.** |
| 2 | А | **Воздух, содержащий пары аммиака, объемная доля которого не превышает 15%.** |
| | К | **Воздух, содержащий пары серной кислоты; воздух, содержащий одновременно пары серной кислоты и водород, объемная доля которого не превышает 3%.** |
| 4 | - | **Воздух, содержащий пары бензина или керосина.** |

***ТЕХНИЧЕСКИЕ ХАРАКТЕРИСТИКИ: ВЕНТИЛЯТОРОВ КОРАБЕЛЬНЫХ РАДИАЛЬНЫХ НИЗКОГО И СРЕДНЕГО ДАВЛЕНИЯ***

| Тип | Мощность двигателя, кВт | Частота вращения, об/мин | Расход воздуха, $м^3/ч$ | Производительность, тыс. $м^3/ч$ | Полное давление, Па | Мощность, потребляемая из сети, кВт | КПД | Шум на всасывании, дБ | Габариты, мм: длина | ширина | высота | Масса, кг** | Аналог общепромышленный |
|---|---|---|---|---|---|---|---|---|---|---|---|---|---|
| РСС 2,5/6,3...-1* | 0,09 | 3000 | 250 | 0,15-0,35 | 690-560 | 0,1-0,14 | 0,7 | 67 | 328 | 295 | 290 | 11,5 | |
| РСС 6,3/6,3...-1 | 0,25 | | 630 | 0,29-0,8 | 780-410 | 0,18-0,28 | | 66 | 368 | 330 | 345 | 15,3 | |
| РСС 2,5/10...-1 | 0,25 | | 250 | 0,22-0,4 | 1140-1050 | 0,19-0,29 | 0,62 | 69 | | | | 14,5 | |
| РСС 6,3/10...-1* | 0,37 | | 630 | 0,22-0,82 | 1140-800 | 0,22-0,43 | 0,7 | 69 | 371 | 350 | 385 | 19,5 | |
| РСС 10/10* | 0,55 | | 1000 | 0,55-1,1 | 1240-800 | 0,38-0,55 | 0,68 | 77 | 408 | 390 | 410 | 21,5 | ВЦ4-70 №2,5 |
| РСС 10/10...1* | 0,75 | | | | | | | | | | | 25,6 | ВЦ4-70 №2,5 |
| РСС 16/10...1* | 1,1 | | 1600 | 0,8-1,86 | 1410-700 | 0,67-0,9 | 0,72 | 74 | 436 | 450 | 460 | 31,5 | |
| РСС 25/10* | 1,5 | | 2500 | 1,2-3,0 | 1420-800 | 1,03-1,7 | 0,7 | 76 | 515 | 483 | 540 | 38,7 | ВЦ4-70 №3,15; ВЦ14-46 №2; №3,15 |
| РСС 25/10...1* | 2,2 | | | | | | | | | | | 42,5 | |
| РСС 40/10...1* | 3,0 | 1500 | 4000 | 2,5-4,3 | 1240-840 | 1,64-2,04 | | 79 | 640 | 720 | 810 | 76 | ВЦ4-70 №5; ВЦ14-46 №3,15; №4 |
| РСС 80/10...1* | 5,5 | | 8000 | 3,6-9,2 | 1340-930 | 2,7-5,85 | | 87 | 803 | 810 | 860 | 115,2 | ВЦ4-70 №5; ВЦ14-46 №4; №5 |
| РСС 4/16...2* | 0,55 | 3000 | 400 | 0,26-0,62 | 1600-1450 | 0,2-0,46 | | 68 | 328 | 363 | 410 | 21,0 | |
| РСС 6,3/16* | | | 630 | 0,6-0,85 | 1550-1350 | 0,53-0,7 | | 70 | 385 | 385 | 385 | 22,0 | |
| РСС 6,3/16...1* | 0,75 | | | | | | | | | | | 25,0 | |
| РСС 10/16...1* | 1,1 | | 1000 | 0,7-1,2 | 1600-1300 | 0,67-0,87 | | 79 | 406 | 445 | 460 | 29 | |
| РСС 16/16 | 1,5 | | 1600 | 0,96-1,7 | 1800-1550 | 1,0-1,6 | 0,67 | | | | | 37,5 | |
| РСС 25/16* | 2,2 | | 2500 | 1,45-3,2 | 2000-1230 | 1,65-2,25 | 0,72 | 80 | 545 | 480 | 540 | 42,0 | ВЦ4-70 №3,15; ВЦ14-46 №2 |
| РСС 25/16...1* | 3,0 | | | | | | | | | | | 49,2 | |
| РСС 40/16 | | | 4000 | 2,0-4,4 | 2200-1450 | 2,5-3,7 | 0,66 | 84 | 553 | 540 | 610 | 56,0 | ВЦ4-70 №4; ВЦ14-46 №2,5 |
| РСС 40/16...1 | 5,5 | | | | | | | | | | | 91,1 | |
| РСС 63/16...1* | 7,5 | | 6300 | 2,9-6,8 | 2850-1500 | 4,1-6,0 | 0,68 | 87 | 813 | 643 | 664 | 99,0 | ВЦ4-70 №4; ВЦ14-46 №4 |
| РСС 63/16...2* | 11,0 | | | | | | | | | | | 134,0 | |

## ВЕНТИЛЯТОРЫ КОРАБЕЛЬНЫЕ РАДИАЛЬНЫЕ типа РСС

| Тип | Мощность двиг., кВт | Частота вращения, об/мин | Расход воздуха, $м^3/ч$ | Производительность, тыс. $м^3/ч$ | Полное давление, Па | Мощность, потребляемая из сети, кВт | КПД | Шум на всасывании, дБ | Габариты, мм: длина | ширина | высота | Масса, кг** | Аналог общепромышленный |
|---|---|---|---|---|---|---|---|---|---|---|---|---|---|
| РСС 100/16…1* | 11,0 | 1500 | 10000 | 5,0-11,5 | 2050-1250 | 5,3-8,0 | 0,7 | 86 | 865 | 990 | 1133 | 190,5 | ВЦ4-70 № 6,3; ВЦ14-46 №4; №5 |
| РСС 160/16 | 22,0 | | 16000 | 6,74-17,3 | 2500-1350 | 9,0-11,4 | 0,78 | 87 | 1100 | 1212 | 1356 | 415,0 | ВЦ4-70 №8; ВЦ14-46 №5; №6,3 |
| РСС 400/16 | 37,0 | 1000 | 40000 | 21,6-40,0 | 2500-1570 | 26,0-34,5 | 0,65 | 96 | 1482 | 1953 | 889 | 885,0 | ВЦ4-70 № 10; №12,5 ВЦ14-46 № 8 |
| РСС 2,5/25…1* | 0,55 | 3000 | 250 | 0,25-0,33 | 2350-2280 | 0,41-0,54 | 0,58 | 66 | 298 | 435 | 460 | 24,4 | |
| РСС 2,5/25…2* | 0,75 | | | | | | | | | | | 28,5 | |
| РСС 8/25* | 1,1 | | 800 | 0,5-0,9 | 2500-2150 | 0,76-1,1 | 0,67 | 77 | 365 | 470 | 485 | 29,5 | |
| РСС 8/25…1* | 1,5 | | | | | | | | | | | 34,4 | |
| РСС 16/25* | 2,2 | | 1600 | 1,0-2,2 | 2900-1820 | 1,5-2,45 | 0,7 | 80 | 444 | 505 | 540 | 42,5 | |
| РСС 16/25…2* | 3,0 | | | | | | | | | | | 49,7 | |
| РСС 25/25 | | | 2500 | 1,8-3,0 | 2970-2300 | 2,5-3,6 | 0,72 | 85 | 505 | 530 | 570 | 53,0 | ВЦ14-46 № 2,5; ВЦ10-28 № 3,15 |
| РСС 25/25…1 | 4,0 | | | | | | | | | | | 59,7 | |
| РСС 25/25…2 | 5,5 | | | | | | | | | | | 88,0 | |
| РСС 40/25…1* | 7,5 | | 4000 | 2,1-5,25 | 3150-1950 | 3,2-5,15 | | 84 | 670 | 611 | 681 | 106,0 | ВЦ14-46 № 2,5 |
| РСС 63/25…1* | 11,0 | | 6300 | 3,8-7,0 | 3000-2200 | 5,8-8,3 | 0,68 | 91 | 624 | 660 | 680 | 139,0 | ВЦ4-70 № 4 |
| РСС 100/25…1 | 18,5 | | 10000 | 5,75-11,25 | 3400-2300 | 9,7-13,2 | 0,64 | 94 | 865 | 772 | 836 | 208,0 | ВЦ14-46 № 5 |
| РСС 400/25 | 70,0 | 1500 | 40000 | 20,0-44,3 | 4000-2400 | 37,0-49,0 | 0,75 | 99 | | | | 975,0 | |

### *ТЕХНИЧЕСКИЕ ХАРАКТЕРИСТИКИ: ВЕНТИЛЯТОРОВ КОРАБЕЛЬНЫХ РАДИАЛЬНЫХ ВЫСОКОГО ДАВЛЕНИЯ*

| | | | | | | | | | | | | | |
|---|---|---|---|---|---|---|---|---|---|---|---|---|---|
| РСС 4/40 | 1,1 | 3000 | 400 | 0,3-0,57 | 3850-3750 | 0,95-1,32 | 0,57 | 76 | 350 | 510 | 540 | 33,0 | ВВД № 3 |
| РСС 4/40…1 | 1,5 | | | | | | | | | | | 38,5 | |
| РСС 6,3/40 | | | 630 | 0,5-0,93 | 3800-3250 | 1,35-2,2 | 0,58 | 77 | 385 | 545 | 570 | 39,7 | |
| РСС 6,3/40…1 | 2,2 | | | | | | | | | | | 43,5 | |
| РСС 10/40…1 | | | 1000 | 0,72-1,2 | 3810-3480 | 1,7-2,55 | 0,65 | | 427 | 545 | 570 | 44,5 | |
| РСС 10/40…2 | 4,0 | | | | | | | | | | | 58,4 | |
| РСС 16/40 | 3,0 | | 1600 | 1,6-2,1 | 3730-3430 | 3,0-3,7 | 0,68 | 82 | 566 | 560 | 636 | 54,3 | ВЦ10-28 № 3,15 |
| РСС 16/40…1 | 4,0 | | | | | | | | | | | 60,5 | |
| РСС 25/40…1 | 7,5 | | 2500 | 1,5-2,7 | 4050-3880 | 3,3-5,4 | | 83 | 600 | 680 | 600 | 97,0 | ВЦ6-30 № 6,3 |
| РСС 40/40…1 | 11,0 | | 4000 | 2,2-4,7 | 4350-3400 | 5,4-8,4 | 0,7 | 87 | 713 | 661 | 681 | 139,5 | ВЦ10-28 № 4; ВЦ6-30 № 6,3 |
| РСС 63/40…1 | 18,5 | | 6300 | 3,7-7,0 | 4850-3550 | 8,5-12,7 | | 93 | 765 | 750 | 811 | 220,0 | |
| РСС 100/40 | 22,0 | | 100000 | 4,2-11,8 | 4650-3400 | 12,0-20,2 | 0,66 | | | | | 280 | |
| РСС 100/40…1 | 30,0 | | | | | | | | | | | 296 | |
| РСС 160/40 | 35,0 | | 160000 | 9,0-18,0 | 5000-3100 | 22,0-28,0 | 0,74 | 105 | 1061 | 1051 | 1096 | 370 | |
| РСС 10/63 | 4,0 | | 1000 | 0,9-1,3 | 6150-6200 | 3,3-4,5 | 0,6 | 77 | 457 | 677 | 745 | 66,0 | |
| РСС 10/63…1 | 5,5 | | | | | | | | | | | 94,3 | |
| РСС 25/63 | 7,5 | | 2500 | 1,8-3,2 | 5700-5600 | 5,7-9,3 | 0,7 | 83 | 581 | 696 | 746 | 98,0 | ВВД № 5 |
| РСС 25/63…1 | 11,0 | | | | | | | | | | | 135,0 | |

## 6.2. ВЕНТИЛЯТОРЫ КОРАБЕЛЬНЫЕ РАДИАЛЬНЫЕ ПОСТОЯННОГО ТОКА типа РСС

| Тип | Мощность двигателя, кВт | Частота вращения, об/мин | Расход воздуха, $м^3/ч$ | Производительность, тыс. $м^3/ч$ | Полное давление, Па | Мощность, потребляемая из сети, кВт | КПД | Шум на всасывании, дБ | Габариты, мм: длина | ширина | высота | Масса, кг** | Аналог общепромышленный |
|---|---|---|---|---|---|---|---|---|---|---|---|---|---|
| РСС 50/63 | 18,5 | 3000 | 5000 | 3,6-6,5 | 6800-6100 | 12,5-18,0 | 0,71 | 98 | 798 | 806 | 886 | 196,0 | ВЦ10-28 № 5; |
| РСС 50/63...1 | 22,0 | | | | | | | | | | | 276,0 | ВЦ6-30 № 8 |
| РСС 100/63...1 | 37,0 | | 10000 | 4,47-11,6 | 7100-5500 | 17,0-28,8 | 0,73 | 99 | 952 | 940 | 1036 | 480 | ВЦ10-28 №5; ВВД № 8 |
| РСС 200/63 | 73,0 | | 20000 | 9,0-20,0 | 8650-7150 | 47,0-78,0 | 0,6 | 105 | 1270 | 1046 | 1157 | 520 | ВВД № 11 |

* могут поставляться также и взрывозащищенного исполнения по *ТУ У3.01-14308032-140-99* с соответствующим увеличением массы и длины вентилятора в следствие комплектации взрывозащищенным двигателем.

** масса вентилятора указана для варианта из алюминиевых сплавов

РСС Q/P-1. X. X.-X X, где:

- обозначение примеси в перемещаемой среде (А, К)
- модификация вентилятора по двигателям (1 , 2)
- тип двигателя
- перемещаемая среда (1, 2, 4)
- с непосредственным приводом от электродвигателя
- расход воздуха на номинальном режиме/ полное давление на номинальном режиме
- вентилятор радиальный корабельный

**ВЕНТИЛЯТОРЫ КОРАБЕЛЬНЫЕ РАДИАЛЬНЫЕ ПОСТОЯННОГО ТОКА типа РСС** предназначены для перемещения воздуха, не содержащего взрывоопасных и агрессивных примесей, в помещениях кораблей. ВЕНТИЛЯТОРЫ типа **РСС** ИЗГОТАВЛИВАЮТСЯ ИЗ АЛЮМИНИЕВЫХ СПЛАВОВ.

***ЗАВОД-ИЗГОТОВИТЕЛЬ: АООТ «ЗАВОД «ЭКВАТОР», г. НИКОЛАЕВ*** **ТУ У3.01-14308032-170-2000**

***ТЕХНИЧЕСКИЕ ХАРАКТЕРИСТИКИ: ВЕНТИЛЯТОРОВ КОРАБЕЛЬНЫХ РАДИАЛЬНЫХ ПОСТОЯННОГО ТОКА.***

| Тип вентилятора | Тип двигателя | Мощность двигателя, Вт | Производительность, $м^3/ч$ | Полное давление, Па | Мощность, потребляемая из сети, Вт | Шум вокруг вентилятора, дБ | Масса, кг |
|---|---|---|---|---|---|---|---|
| РСС 4/2,5 | ЭУ-120 | 120 | 400 | 334 | 165 | 70 | 6,0 |
| РСС 2/4 | ЭУ-60 | 60 | 200 | 432 | 110 | | 5,0 |

ПИТАНИЕ - **постоянный ток**, частота вращения двигателей -**3300 об/мин**

Правого вращения

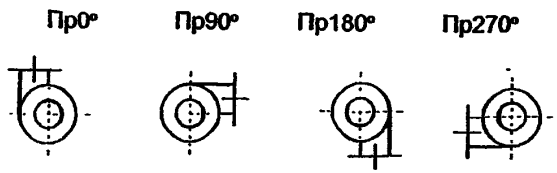


Левого вращения

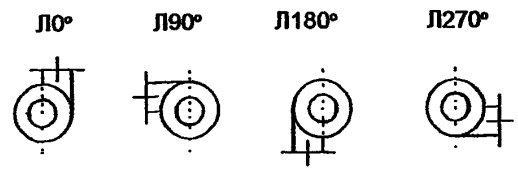


Габаритные и присоединительные размеры

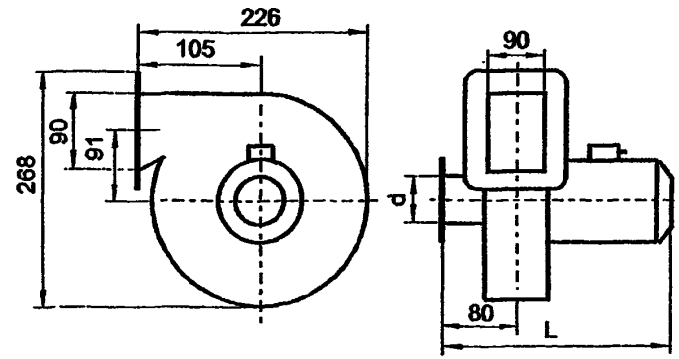


| N° п/п | Условное обозначение | L,мм | d,мм |
|---|---|---|---|
| 1 | РСС 4/2,5 | 283 | 100 |
| 2 | РСС 2/4 | 278 | 80 |

## ВЕНТИЛЯТОРЫ КОРАБЕЛЬНЫЕ РАДИАЛЬНЫЕ ГЕРМЕТИЧНЫЕ типа РСС

ВЕНТИЛЯТОРЫ типа **РСС** ИЗГОТАВЛИВАЮТСЯ ИЗ АЛЮМИНИЕВЫХ СПЛАВОВ, А ВЕНТИЛЯТОР **2ЦСГ-17М** - ИЗ НЕРЖАВЕЮЩЕЙ СТАЛИ.

ПИТАНИЕ **3~, 380В, 50Гц** синхронная частота вращения двигателей **-3000 об/мин.**

ВЕНТИЛЯТОР **РСС 6,3/40-1.5.21** УСТАНАВЛИВАЕТСЯ В СИСТЕМУ ЧЕРЕЗ СИЛЬФОННЫЕ КОМПЕНСАТОРЫ ТИПА **КН-1А-2,5**

***ЗАВОД-ИЗГОТОВИТЕЛЬ: АООТ «ЗАВОД «ЭКВАТОР», г. НИКОЛАЕВ*** **ТУ У3.01-14308032-157-99**

| Тип | Характеристика перемещаемой среды | Назначение |
|---|---|---|
| **РСС 6,3/40-1.5.21** | Воздух, содержащий взрывоопасные и агрессивные примеси | Взрывозащищенный для перемещения воздуха и специальных газовых смесей в системах вентиляции и кондиционирования кораблей. |
| **РСС 6,3/40-1.8.17** | Воздух, содержащий пары аммиака и формальдегида | Для вентиляции дегазационных камер |
| **2ЦСГ-17М** | Воздух, содержащий примеси углекислого газа | Для перемещения воздуха с примесями углекислого газа в системах вентиляции различных кораблей. |

***ТЕХНИЧЕСКИЕ ХАРАКТЕРИСТИКИ: ВЕНТИЛЯТОРОВ КОРАБЕЛЬНЫХ РАДИАЛЬНЫХ ГЕРМЕТИЧНЫХ***

| ТИП | Мощность двигателя, кВт | Производительность, тыс. $м^3/ч$ | Полное давление, Па | Мощность, потребляемая из сети, кВт | Максимальный КПД | Шум вокруг вентилятора, дБ | Масса, кг |
|---|---|---|---|---|---|---|---|
| **РСС 6,3/40-1.5.21** | **1,5** | **300-1000** | **3850-3280** | **1,2-2,2** | **0,58** | **70** | **93,4** |
| **РСС 6,3/40-1.8.17** | | | | | | **77** | **78,4** |
| **2ЦСГ-17М** | **0,25** | **150-250** | **1750-1660** | **0,12-0,26** | **0,62** | **65** | **44,0** |

Вентилятор РСС 6,3/40- 1.5.21( исполнение Пр90° )

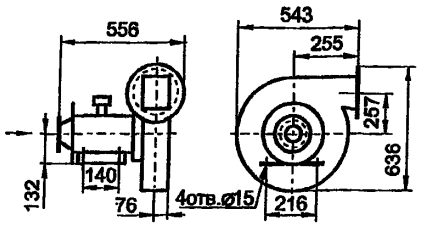


Вентилятор РСС 6,3/40- 1.8.17 ( исполнение Л90° )

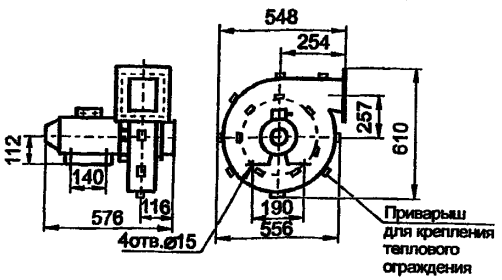


*Габаритные и присоединительные размеры*

Вентилятор 2ЦСГ- 17М ( исполнение Пр 270° )

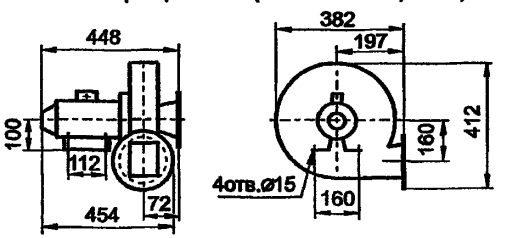


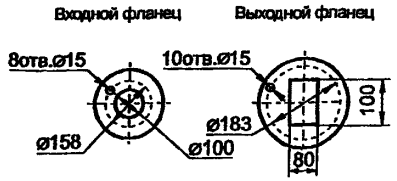


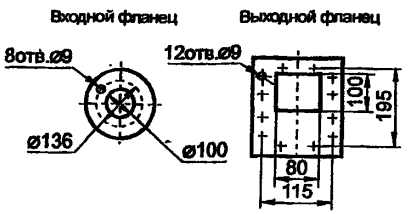


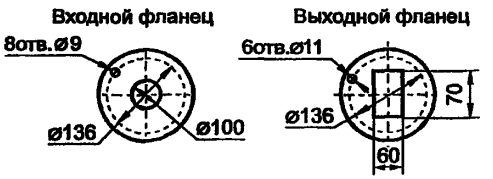

# 6.4. ВЕНТИЛЯТОР КОРАБЕЛЬНЫЙ ПЕРЕНОСНОЙ типа РСС 10/10

***ВЕНТИЛЯТОР КОРАБЕЛЬНЫЙ ПЕРЕНОСНОЙ типа РСС 10/10-П*** *предназначен как для приточной, так и для вытяжной вентиляции малых помещений кораблей. Применим в аварийных системах для отсасывания газовых продуктов, образующихся после тушения пожара (исполнение РСС 10/10-П4).*

УСТАНАВЛИВАЕТСЯ И, ПРИ НЕОБХОДИМОСТИ, ЛЕГКО ЗАКРЕПЛЯЕТСЯ НА РАЗЛИЧНОЙ ОПОРНОЙ ПОВЕРХНОСТИ, МОЖЕТ РАБОТАТЬ ***В ЛЮБОМ НЕОБХОДИМОМ ПОЛОЖЕНИИ.***

*Для осуществления вентиляции применяются гибкие рукава диаметром **150мм** и суммарной длиной до **40м**, соединяемые с входным и выходным патрубками, а также между собой специальными захватами.*

*Предусмотрена защита электросети от токов короткого замыкания. ТОК - **ПЕРЕМЕННЫЙ** (исполнения **РСС 10/10-П1, -П2, -П4**) и постоянный (исполнения **РСС 10/10-П3**) ЧАСТОТА ВРАЩЕНИЯ – **3000 об/мин.***

***ЗАВОД-ИЗГОТОВИТЕЛЬ: АООТ «ЗАВОД «ЭКВАТОР», г. НИКОЛАЕВ*** **ТУ У3.01-14308032-159-99**

***ТЕХНИЧЕСКИЕ ХАРАКТЕРИСТИКИ: ВЕНТИЛЯТОРА КОРАБЕЛЬНОГО ПЕРЕНОСНОГО типа РСС 10/10-П***

| Тип | Мощность двигателя, кВт | Напряжение, В | Производительность, $м^3/ч$ | Полное давление, Па | Мощность, потребляемая из сети, кВт | L, мм | Масса, кг |
|---|---|---|---|---|---|---|---|
| РСС 10/10-П1 | 0,55 | 380, 220, 127 | 1000 | 840 | 0,6 | 515 | 36 |
| РСС 10/10-П2 | | 380, 220 | | | | | 26 |
| РСС 10/10-П4 | | | | | | 560 | 34 |
| РСС 10/10-П3 | 0,6 | 220 | | 940 | 0,7 | 622 | 54 |

Производительность вентилятора от количества подсоединенных рукавов, ( длина одного рукава- 4м )

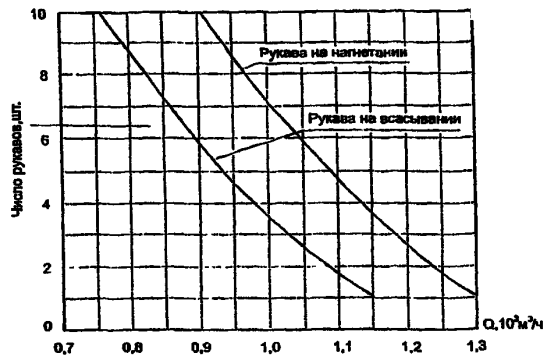


*Габаритные размеры*

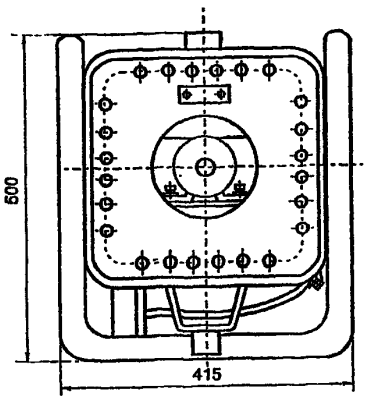


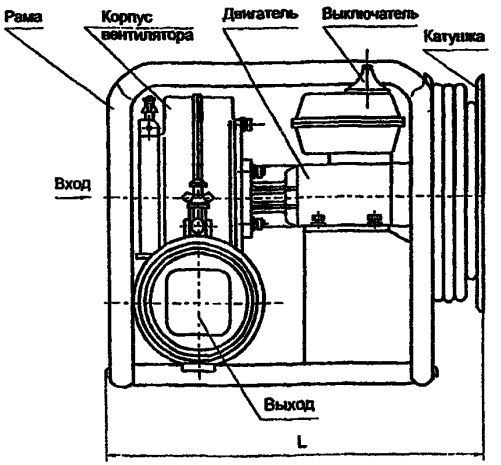

## 6.5. ВЕНТИЛЯТОРЫ КОРАБЕЛЬНЫЕ ОСЕВЫЕ типа ОС

***ВЕНТИЛЯТОРЫ КОРАБЕЛЬНЫЕ ОСЕВЫЕ типа ОС*** *предназначены для перемещения воздуха, не содержащего агрессивных и взрывоопасных примесей, в системах вентиляции и кондиционирования кораблей.*

ВЕНТИЛЯТОРЫ ИЗГОТАВЛИВАЮТСЯ ИЗ АЛЮМИНИЕВЫХ СПЛАВОВ.

ПИТАНИЕ **3~, 220/380В, 50 Гц.**

*Путем изменения направления вращения вала двигателя обеспечивается реверсирование воздушного потока с уменьшением производительности вентилятора до* ***50-70%.*** *Для работы на свободное всасывание вентиляторы комплектуются защитными сетками, устанавливаемые на фланце корпуса или коллектора.*

***ЗАВОД-ИЗГОТОВИТЕЛЬ: АООТ «ЗАВОД «ЭКВАТОР», г. НИКОЛАЕВ***

**ТУ У3.01-14308032-153-99**

***ТЕХНИЧЕСКИЕ ХАРАКТЕРИСТИКИ: ВЕНТИЛЯТОРОВ КОРАБЕЛЬНЫХ ОСЕВЫХ типа ОС***

| Тип | Мощность двигателя, кВт | Частота вращения, об/мин | Расход воздуха, $м^3/ч$ | Производительность, тыс. $м^3/ч$ | Полное давление, Па | Мощность, потребляемая из сети, кВт | КПД | Шум вокруг вентилятора, дБ | Габариты, мм | | Масса, кг | Аналог общепромышленный |
|---|---|---|---|---|---|---|---|---|---|---|---|---|
| | | | | | | | | | диаметр | ширина | | |
| ОС 10/1,6 | 0,12 | 3000 | 1000 | 0,72-1,26 | 250-50 | 0,16-0,13 | 0,72 | 60 | 300 | 470 | 14,5 | |
| ОС 10/2,5 | 0,18 | | | 0,79-1,19 | 250-120 | 0,22-0,17 | 0,7 | 65 | 250 | 475 | 22,0 | |
| ОС 16/2,5 | 0,25 | | 1600 | 1,0-2,0 | 280-80 | 0,23-0,22 | 0,72 | 68 | 350 | 550 | 22,9 | |
| ОС 25/1,6 | | 1500 | 2500 | 2,0-3,0 | 173-68 | 0,245-0,19 | | 64 | 450 | 610 | 34,2 | 06-300 №4 |
| ОС 40/6,3 | 1,5 | 3000 | 4000 | 3,0-5,0 | 835-350 | 1,3-0,8 | 0,75 | 70 | 400 | 638 | 46,2 | |
| ОС 63/6,3 | 2,2 | | 6300 | 3,96-8,0 | 800-235 | 1,8-1,0 | 0,74 | | 500 | 650 | 60,3 | 06-300 №5 |
| ОС 100/10 | 7,5 | | 10000 | 8,0-12,0 | 1070-600 | 5,6-5,2 | 0,82 | 75 | 600 | 670 | 102 | 06-300 №6,3 |
| ОС 160/10 | 11,0 | | 16000 | 9,9-19,8 | 1220-400 | 7,5-6,0 | 0,71 | | 700 | 820 | 183 | 06-300 №8 |
| ОС 250/10 | 15,0 | | 25000 | 15,0-30,0 | 1500-450 | 12,8-10,1 | 0,73 | 80 | 800 | 850 | 228 | 06-300 №10 |
| ОС 400/10 | 22,0 | 1500 | 40000 | 24,0-55,8 | 1300-200 | 14,5-10,0 | 0,79 | | 1200 | 1000 | 400 | 06-300 №12,5 |

***ВЕНТИЛЯТОРЫ КОРАБЕЛЬНЫЕ ОСЕВЫЕ ПОСТОЯННОГО ТОКА И ПЕРЕМЕННОГО ТОКА ЧАСТОТОЙ 400Гц типа ОС*** *предназначены для работы в системах вентиляции и кондиционирования кораблей (400Гц) и изделий 21 и 65 (постоянный ток).*

ВЕНТИЛЯТОРЫ ПОСТОЯННОГО ТОКА – **ГОРИЗОНТАЛЬНОГО ИСПОЛНЕНИЯ**, ПЕРЕМЕННОГО ТОКА – **ГОРИЗОНТАЛЬНОГО и ВЕРТИКАЛЬНОГО** РАБОЧИМ КОЛЕСОМ **ВНИЗ или ВВЕРХ.**

ВЕНТИЛЯТОРЫ ИЗГОТАВЛИВАЮТСЯ ИЗ АЛЮМИНИЕВЫХ СПЛАВОВ.

ПИТАНИЕ – **постоянный ток, 320/220/175В и 3~, 220/380В, 400 Гц,**

***ЗАВОД-ИЗГОТОВИТЕЛЬ: АООТ «ЗАВОД «ЭКВАТОР», г. НИКОЛАЕВ***

**ТУ У3.01-14308032-152-99**

***ТЕХНИЧЕСКИЕ ХАРАКТЕРИСТИКИ: ВЕНТИЛЯТОРОВ КОРАБЕЛЬНЫХ ОСЕВЫХ ПЕРЕМЕННОГО ТОКА, 400Гц типа ОС***

| Тип | Мощность двигателя, кВт | Частота вращения, об/мин | Производительность, тыс. $м^3/ч$ | Полное давление, Па | Мощность, потребляемая из сети, кВт | Диапазон работы, $10^3$ $м^3/ч$ | Масса, кг |
|---|---|---|---|---|---|---|---|
| ОС 10/10 | 0,7 | 7400 | 1,0 | 1097 | 1,15 | 0,8-1,44 | 17 |
| ОС 12,5/16 | 1,5 | 7300 | 1,25 | 1617 | 2,0 | 0,97-1,8 | 19 |
| ОС 25/25 | 4,5 | 7400 | 2,5 | 2029 | 3,9 | 1,87-3,24 | 26 |
| ОС 31,5/10 | 2,2 | 7300 | 3,15 | 931 | 2,2 | 2,5-3,96 | 23 |

# ВЕНТИЛЯТОРЫ КОРАБЕЛЬНЫЕ ОСЕВЫЕ типа ОС

***ЗАВОД-ИЗГОТОВИТЕЛЬ: АООТ «ЗАВОД «ЭКВАТОР», г. НИКОЛАЕВ***
**ТУ У3.01-14308032-152-99**

***ТЕХНИЧЕСКИЕ ХАРАКТЕРИСТИКИ: ВЕНТИЛЯТОРОВ КОРАБЕЛЬНЫХ ОСЕВЫХ ПОСТОЯННОГО ТОКА типа ОС***

| Тип | Мощность двигателя, кВт | Частота вращения, об/мин | Производительность, тыс. $м^3/ч$ | Полное давление, Па | Мощность, потребляемая из сети, кВт | Диапазон работы, $10^3$ $м^3/ч$ | Масса, кг |
|---|---|---|---|---|---|---|---|
| ОС 10/1-1.1.0<br>ОС 10/1-1.1.0-1 | 0,45 | 2000 | 1,3 | 167 | - | 1,04-1,76 | 38,5 |
| | 0,25 | 1500 | 1,0 | 98 | 1,15 | 0,8-1,33 | |
| | 0,17 | 1300 | 0,8 | 59 | - | 0,68-1,15 | |
| ОС 16/1-1.1.0 | 0,45 | 2000 | 2,1 | 167 | - | 1,58-2,7 | 38,5 |
| | 0,25 | 1500 | 1,6 | 98 | 0,20 | 1,19-2,05 | |
| | 0,17 | 1300 | 1,25 | 59 | - | 1,04-1,8 | |
| ОС 40/1-1.1.0 | 0,70 | 1300 | 5,2 | 167 | - | 4,1-6,05 | 38,5 |
| | 0,47 | 1000 | 4,0 | 98 | 0,30 | 3,17-4,68 | |
| | 0,31 | 850 | 3,2 | 49 | - | 2,6-3,85 | |
| ОС 63/1-1.1.0 | 0,95 | 1300 | 8,2 | 167 | - | 5,18-9,72 | 38,5 |
| | 0,54 | 1000 | 6,3 | 98 | 0,65 | 4,0-7,5 | |
| | 0,48 | 800 | 4,7 | 49 | - | 3,27-6,15 | |

***ВЕНТИЛЯТОРЫ КОРАБЕЛЬНЫЕ ОСЕВЫЕ ВЗРЫВОЗАЩИЩЕННЫЕ типа ОС*** *предназначены для вентиляции помещений на объектах различного назначения, в том числе для вентиляции складских помещений, в которых хранится заправленная горючим колесная техника.*
Вентилятор изготавливается ***ВЕРТИКАЛЬНЫЙ С РАСПОЛОЖЕНИЕМ РАБОЧЕГО КОЛЕСА ВНИЗ.***

***ЗАВОД-ИЗГОТОВИТЕЛЬ: АООТ «ЗАВОД «ЭКВАТОР», г. НИКОЛАЕВ***
**ТУ У3.01-14308032-154-99**

***ТЕХНИЧЕСКИЕ ХАРАКТЕРИСТИКИ: ВЕНТИЛЯТОРОВ КОРАБЕЛЬНЫХ ОСЕВЫХ взрывозащищенных типа ОС***

| Тип вентилятора | Расход воздуха, $м^3/ч$ | Полное давление, Па | Диапазон оптимальной работы, $м^3/ч$ | Диаметр корпуса, мм | Длина, мм | Масса, кг |
|---|---|---|---|---|---|---|
| ОС 100/10-3.4 | 10000 | 931 | 8000-12000 | 900 | 900 | 225,0 |
| ОС 160/10-3.4 | 16000 | 980 | 12800-22500 | 900 | 925 | 265,0 |
| ОС 400/6,3-3.4 | 40000 | 568 | 30000-50000 | 1300 | 1150 | 370,0 |

***СТРУКТУРА УСЛОВНОГО ОБОЗНАЧЕНИЯ при заказе:***

**ОС Q / P- X. 1. 1, где:**

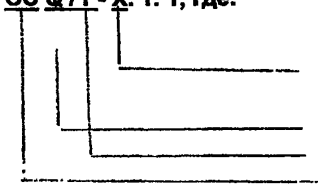

***монтажное исполнение:***
**1** – горизонтальный
**3** – вертикальный рабочим колесом вниз
**5** - вертикальный рабочим колесом вверх
расход воздуха на номинальном режиме
полное давление на номинальном режиме
вентилятор осевой корабельный

| тип | D | $D_1$ | $D_2$ | L | l | B | b | h |
|---|---|---|---|---|---|---|---|---|
| ОС 40/1-1.1.0 | 660 | 572 | 560 | 560 | 40 | 675 | - | - |
| ОС 63/1-1.1.0 | 760 | 682 | 670 | 610 | 90 | 785 | - | - |
| ОС 10/10 | 250 | 306 | - | 370 | 240 | 290 | 260 | 123 |
| ОС 12,5/16 | | | | | | | | |
| ОС 25/25 | 300 | 356- | - | 430 | 300 | 350 | 320 | 148 |
| ОС 31,5/10 | | | | | | | | |

ОС переменного тока

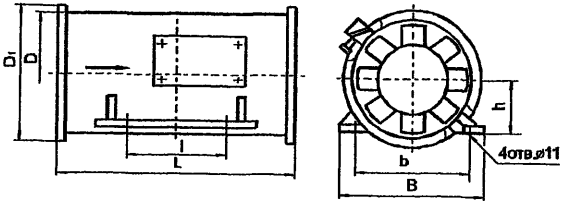


ОС 10/1-1.1.0-1

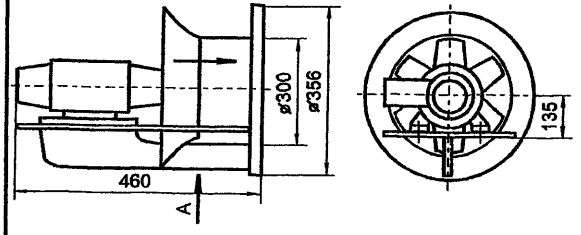


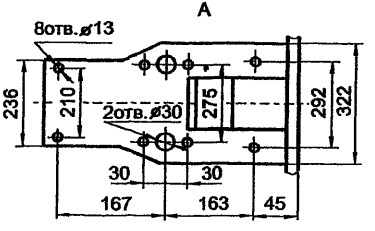


ОС 16/1-1.1.0

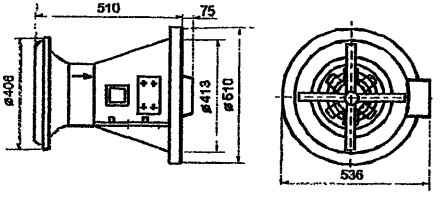


ОС 10/1- 1.1.0

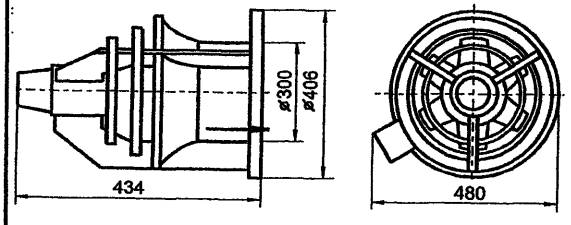


ОС 40/1-1.1.0, ОС 63/1-1.1.0

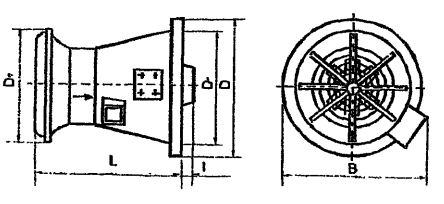

**ВЕНТИЛЯТОРНЫЕ БЛОКИ КАРКАСНО-ПАНЕЛЬНЫЕ типа ВБКП** предназначены для использования в системах вытяжной и приточной вентиляции. *Они хорошо комплектуются с дополнительными элементами для очистки, подогрева или охлаждения воздуха, подаваемого в помещение, с элементами шумоглушения, что позволяет легко приспособить блоки к системам приточно-вытяжной вентиляции с утилизацией тепла вентиляционных выбросов с использованием промежуточного теплоносителя.*

***Базовым вариантом поставки является:*** *корпус с несущей рамой и вентилятор с электродвигателем.*

***Дополнительно поставляются:*** *мягкая вставка на выхлопе; приемный клапан с приводом; обратный клапан на выходе; панель с окном заданного размера на выходе; защитная решетка на выходе или входе; неподвижная жалюзийная решетка на входе (защита от осадков) и др. Кроме того, могут быть поставлены раздельные и совмещенные щиты КИП и управления, включая необходимые средства контроля за работой элементов блока, как самостоятельные, так и в комплекте с приточными устройствами.*

**КОНСТРУКЦИЯ**: корпус блока прямоугольного сечения каркасно-панельной конструкции изготовлен из цинковой стали, со слоем тепло- и звукоизоляции, имеет съемные (или на петлях) **панели (1, 2)** с соответствующей **(правой и левой)** стороны для инспекции и обслуживания. Внутри корпуса **на виброизоляторах (5)** установлен **вентилятор двухстороннего всасывания (4)** с приводом от **электродвигателя (7)** через ременную передачу. **Применяются два типа рабочих колес**

***ADH – рабочее колесо из оцинкованной стали с загнутыми вперед лопатками.***

***RDH – рабочее колесо из стали с загнутыми назад лопатками.***

Для обеих серий колес применяются одинаковые спиральные корпуса, изготовленные из оцинкованной листовой стали.

Вентиляторы выпускаются в трех вариантах исполнения (**L, R и K**), различающихся конструкцией подшипниковых узлов и корпуса.

**ЗАВОД-ИЗГОТОВИТЕЛЬ: ООО «ВЕЗА», г. МОСКВА**

**ТУ 4862-025-40149153-99**

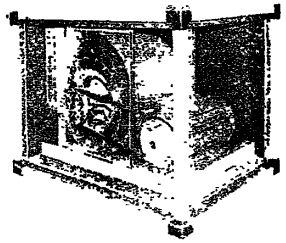

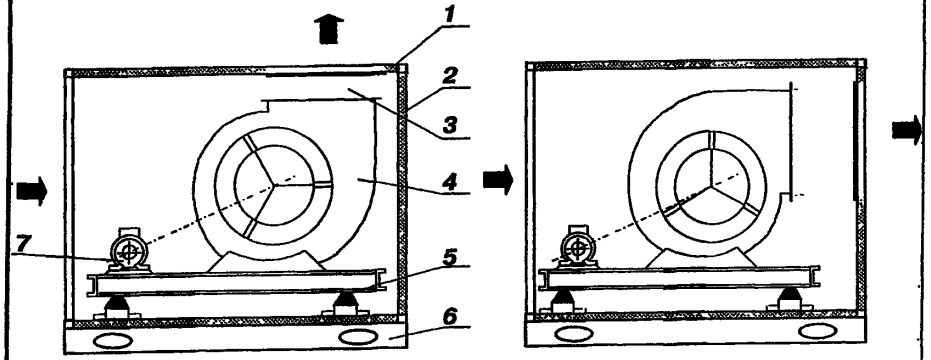


**Обозначение типа блока и конструктивного исполнения**

**ВБКП. XXX. aaa. C. D. P. Q** где:

**XXX** – индекс типа вентилятора: ***ADH, GXLF*** **с загнутыми вперед лопатками,** ***RDH, GXLB*** **с загнутыми назад лопатками;**

**aaa** – типоразмер блока: значение **диаметра рабочего колеса в мм;**

**c** – направление потока воздуха: **Л – левое, П – правое;**

**d** – индекс конструктивного исполнения блока:

**В – выхлоп вверх** **О – выхлоп по оси**

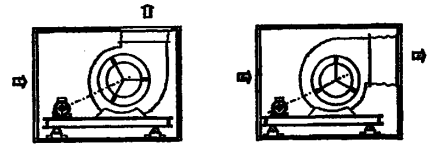

**P** – полное давление вентиляторного блока, Па

**Q** – производительность вентилятора в тыс. м$^3$/час

## ОБЛАСТЬ АЭРОДИНАМИЧЕСКИХ ПАРАМЕТРОВ НАИБОЛЕЕ РАСПРОСТРАНЕННЫХ ВЕНТИЛЯТОРОВ

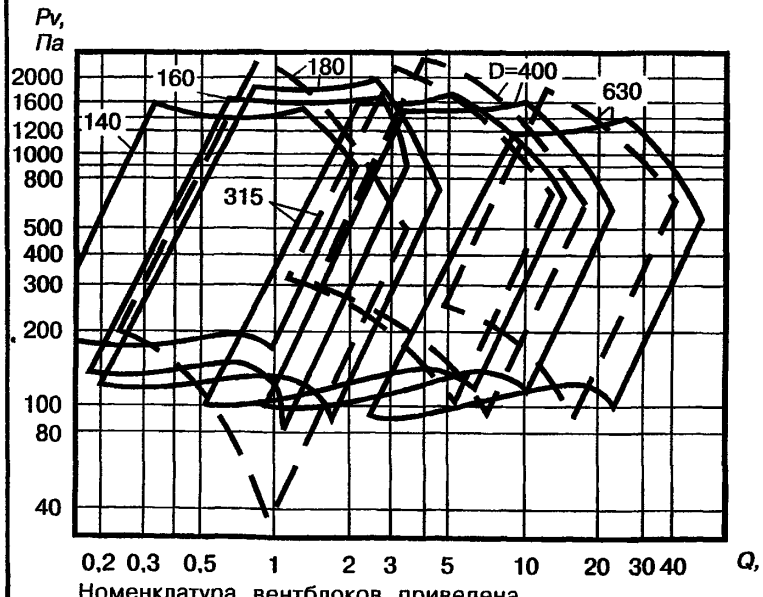


Номенклатура вентблоков приведена исходя из положения, при котором обозначение блока определяется диаметром колеса вентилятора

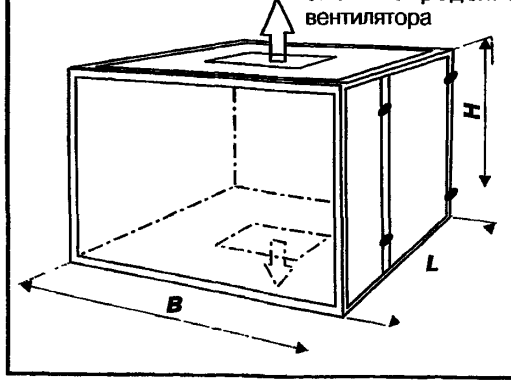


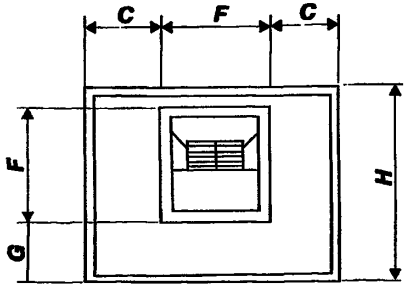


— — вентиляторы с лопатками колес загнутыми назад (RDN, GXLB)

——— вентиляторы с лопатками колес загнутыми вперед (ADN, GXLF)

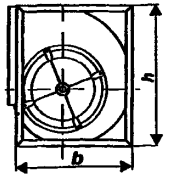


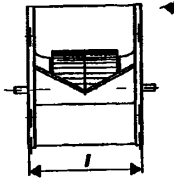


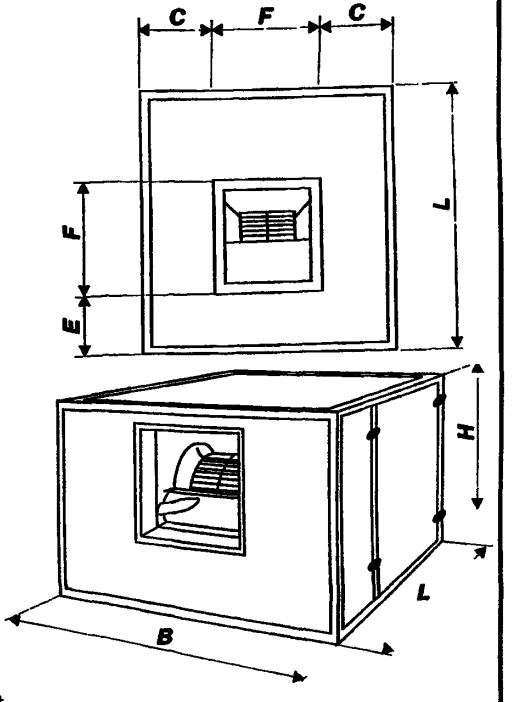


### Размеры вентблока, мм

| D | 140 | 160 | 180 | 200 | 225 | 250 | 280 | 315 | 355 | 400 | 450 | 500 | 560 | 630 | 710 | 800 | 900 | 1000 |
|---|---|---|---|---|---|---|---|---|---|---|---|---|---|---|---|---|---|---|
| L | 600 | 700 | 800 | 800 | 800 | 950 | 1100 | 1100 | 1200 | 1300 | 1600 | 1700 | 2000 | 2000 | 2350 | 2500 | 2800 | 3000 |
| B | 450 | 450 | 500 | 500 | 550 | 600 | 700 | 800 | 900 | 1100 | 1150 | 1200 | 1300 | 1500 | 1650 | 1800 | 2000 | 2200 |
| H | 450 | 500 | 550 | 600 | 600 | 700 | 750 | 800 | 900 | 1100 | 1150 | 1200 | 1300 | 1500 | 1650 | 1800 | 2000 | 2200 |
| F | 182 | 205 | 230 | 255 | 290 | 325 | 360 | 405 | 455 | 510 | 570 | 640 | 715 | 800 | 900 | 1010 | 1130 | 1270 |
| C | 134 | 122 | 135 | 122 | 130 | 138 | 145 | 148 | 173 | 195 | 290 | 255 | 293 | 325 | 375 | 395 | 435 | 465 |
| G | 200 | 160 | 170 | 180 | 190 | 220 | 240 | 260 | 300 | 330 | 410 | 430 | 510 | 550 | 670 | 730 | 830 | 850 |
| E | 100 | 90 | 90 | 90 | 90 | 90 | 100 | 100 | 100 | 100 | 80 | 80 | 80 | 80 | 80 | 80 | 100 | 100 |
| b* | 253 | 282 | 313 | 343 | 381 | 381 | 429 | 480 | 544 | 613 | 681 | 750 | 845 | 946 | 1058 | 1181 | 1319 | 1451 |
| h* | 257 | 293 | 329 | 364 | 409 | 461 | 518 | 578 | 655 | 736 | 827 | 918 | 1030 | 1157 | 1303 | 1468 | 1648 | 1810 |
| l* | 220 | 265 | 289 | 316 | 348 | 372 | 421 | 464 | 533 | 587 | 649 | 718 | 815 | 901 | 998 | 1107 | 1230 | 1367 |

# ВЕНТИЛЯТОРНЫЕ БЛОКИ КАРКАСНО-ПАНЕЛЬНЫЕ типа ВБКП

*ТЕХНИЧЕСКИЕ ХАРАКТЕРИСТИКИ:*

| Тип вентиляторного блока | Тип вентилятора | Воздухопроизводительность, м³/час | Потери давления, Па | Мощность, двигателя, кВт |
|---|---|---|---|---|
| ВБКП-160 | ADH-160R | 900-3700 | 400-1700 | 0,25; 0,37; 0,55<br>0,75; 1,1; 1,5; 2,2 |
| ВБКП-180 | ADH-180R | 1000-4700 | 400-1900 | 0,37; 0,55; 0,75;<br>1,1; 1,5; 1,5; 2,2 |
| | RDH-180R | 900-1300 | 400-2500 | 0,25; 0,37; 0,55<br>0,75; 1,1; 1,5; 2,2 |
| ВБКП-200 | ADH-200R | 1100-6400 | 400-2250 | 0,75; 1,1; 1,5<br>1,5; 2,2 |
| | RDH-200R | 1000-4000 | 400-2400 | 0,75; 1,1; 1,5<br>1,5; 2,2; |
| ВБКП-225 | ADH-225R | 1300-7200 | 400-2400 | 0,75; 1,1; 1,5<br>2,2; 3; 4; 5,5 |
| | RDH-225R | 1100-6200 | 400-2900 | 0,75; 1,1<br>1,5; 2,2; 3 |
| ВБКП-250 | ADH-250R | 2000-8300 | 400-1900 | 0,75; 1,1; 1,5;<br>2,2; 3; 4; 5,5 |
| | ADH-250K | 2000-10500 | 400-2300 | 0,75; 1,1; 1,5;<br>2,2; 3; 4; 5,5 |
| | RDH-250R | 1200-6400 | 400-2000 | 0,75; 1,1<br>1,5; 2,2; 3 |
| | RDH-250K | 1200-7700 | 400-2750 | 0,75; 1,1<br>1,5; 2,2; 3 |
| ВБКП-280 | ADH-280R | 2000-11500 | 400-1950 | 0,75; 1,1; 1,5<br>2,2; 3; 4; 5,5 |
| | ADH-280K | 2000-14400 | 400-2500 | 0,75; 1,1; 1,5<br>2,2; 3; 4; 5,5 |
| | RDH-280R | 1900-7900 | 400-2200 | 0,75; 1,1; 1,5<br>2,2; 3; 4 |
| ВБКП-280 | RDH-280K | 1900-9600 | 400-3000 | 0,75; 1,1; 1,5<br>2,2; 3; 4 |
| ВБКП-315 | ADH-315R | 3000-14000 | 400-1700 | 0,75; 1,1; 1,5<br>2,2; 3; 4; 5,5; 7,5 |
| | ADH-315K | 2000-18000 | 400-2300 | 0,75; 1,1; 1,5<br>2,2; 3; 4; 5,5; 7,5 |
| | RDH-315R | 2800-11200 | 400-2200 | 0,75; 1,1; 1,5; 2,2;<br>3; 4; 5,5 |
| ВБКП-315 | RDH-315K | 2800-13300 | 400-3300 | 0,75; 1,1; 1,5; 2,2<br>3; 4; 5,5; 7,5 |
| ВБКП-355 | ADH-355R | 4000-18700 | 400-1750 | 1,1; 1,5; 2,2; 3<br>4; 5,5; 7,5 |
| | ADH-355K | 4000-23400 | 400-2300 | 1,1; 1,5; 2,2; 3<br>4; 5,5; 7,5 |
| | RDH-355R | 3600-14000 | 400-2400 | 0,75; 1,1; 1,5; 2,2<br>3; 4; 5,5; 7,5 |
| | RDH-355K | 3600-16200 | 400-3200 | 0,75; 1,1; 1,5; 2,2<br>3; 4; 5,5; 7,5 |
| ВБКП-400 | ADH-400R | 5000-21600 | 400-1600 | 1,1; 1,5; 2,2; 3;<br>4; 5,5; 7,5; 11 |
| | ADH-400K | 5000-27000 | 400-2200 | 1,1; 1,5; 2,2; 3;<br>4; 5,5; 7,5; 11 |
| | RDH-400R | 4500-18000 | 400-2250 | 1,1; 1,5; 2,2; 3<br>4; 5,5; 7,5 |
| | RDH-400K | 4500-20500 | 400-3300 | 1,1; 1,5; 2,2; 3<br>4; 5,5; 7,5 |
| ВБКП-450 | ADH-450R | 6000-28800 | 400-1600 | 1,1; 1,5; 2,2; 3<br>4; 5,5; 7,5; 11 |
| | ADH-450K | 6000-31700 | 400-1900 | 1,1; 1,5; 2,2; 3<br>4; 5,5; 7,5; 11 |
| | RDN-450R | 5400-20900 | 400-2150 | 1,; 1,5; 2,2; 3<br>4; 5,5; 7,5 |
| | RDN-450K | 5400-26300 | 400-3250 | 1,1; 1,5; 2,2; 3<br>4; 5,5; 7,5 |
| ВБКП-500 | ADN-500R | 8000-32400 | 400-1400 | 1,5; 2,2; 3; 4<br>5,5; 7,5; 11 |
| | ADN-500K | 8000-36000 | 400-1600 | 1,5; 2,2; 3; 4<br>5,5; 7,5; 11 |
| | RDN-500R | 7300-25500 | 400-1900 | 1,5; 2,2; 3<br>4; 5,5; 7,5 |
| | RDN-500K | 7300-29900 | 400-3300 | 2,2; 3; 4<br>5,5; 7,5; 11 |
| ВБКП-560 | ADN-560R | 11000-41500 | 400-1500 | 3; 4; 5,5; 7,5<br>11;15; 18,5; 22 |

# ВЕНТИЛЯТОРНЫЕ БЛОКИ КАРКАСНО-ПАНЕЛЬНЫЕ типа ВБКП

*ТЕХНИЧЕСКИЕ ХАРАКТЕРИСТИКИ:*

| Тип вентиляторного блока | Тип вентилятора | Воздухопроизводительность, м³/час | Потери давления, Па | Мощность, двигателя, кВт |
|---|---|---|---|---|
| ВБКП-560 | ADH-560K | 11000-44200 | 400-1750 | 3; 4; 5,5; 7,5<br>11; 15; 18,5; 22 |
| | RDH-560R | 8500-36000 | 400-2000 | 2,2; 3; 4<br>5,5; 7,5; 11; 15 |
| | RDH-560K | 8500-50400 | 400-2700 | 3; 4; 5,5; 7,5<br>11; 15; 18,5 |
| ВБКП-630 | ADH-630R | 12000-50400 | 400-1300 | 4; 5,5; 7,5<br>11;15; 18,5; 22 |
| | ADH-630K | 12000-54000 | 400-1550 | 4; 5,5; 7,5<br>11; 15; 18,5; 22 |
| | RDH-630R | 10000-41500 | 400-1700 | 3; 4; 5,5; 7,5<br>11; 15; 18,5 |
| | RDH-630K | 10000-45000 | 400-2700 | 3; 4; 5,5; 7,5;11<br>15; 18,5; 22; 30 |
| ВБКП-710 | ADH-710R | 15000-57600 | 400-1150 | 4; 5,5; 7,5; 11; 15<br>18,5; 22; 30; 37 |
| | ADH-710K | 15000-63000 | 400-1400 | 4; 5,5; 7,5; 11; 15<br>18,5; 22; 30; 37 |
| | ADH-710K2 | 15000-83000 | 400-1850 | 4; 5,5; 7,5; 11; 15<br>18,5; 22; 30; 37 |
| | RDH-710R | 12000-48200 | 400-1400 | 3; 4; 5,5; 7,5; 11<br>15; 18,5; 22; 30 |
| | RDH-710K | 12000-55800 | 400-1900 | 5,5; 7,5;11<br>15; 18,5; 22; 30 |
| ВБКП-800 | ADH-800K | 18000-75600 | 400-1300 | 5,5; 7,5; 11; 15;18,5<br>22; 30; 37;45 |
| | ADH-800K2 | 18000-97200 | 400-1800 | 5,5; 7,5; 11; 15;18,5<br>22; 30; 37; 45 |
| | RDH-800K | 16000-65500 | 400-1850 | 5,5; 7,5; 11<br>15; 18,5; 22; 30 |
| ВБКП-900 | ADH-900K | 19000-97200 | 400-1300 | 7,5; 11; 15; 18,5; 22<br>30; 37;45 |
| | RDH-900K | 18000-82800 | 400-2000 | 5,5; 7,5; 11; 15; 18,5; 22<br>30; 37; 45; 55; 75 |
| ВБКП-1000 | ADN-1000K | 20000-118800 | 400-1300 | 11; 15; 18,5; 22<br>30; 37;45 |
| | RDN-1000K | 20000-100800 | 400-1850 | 11; 15; 18,5; 22<br>30; 37; 45; 55; 75 |

*МАССА ВЕНТИЛЯТОРНЫХ БЛОКОВ*

| D, мм | 140 | 160 | 180 | 200 | 225 | 250 | 280 | 315 | 355 | 400 | 450 | 500 | 560 | 630 | 710 | 800 | 900 | 1000 |
|---|---|---|---|---|---|---|---|---|---|---|---|---|---|---|---|---|---|---|
| Масса вентиляторов ADH, GXLF кг | 6,3 | 7 | 8 | 10,5 | 12 | 21 | 27 | 30 | 45 | 54 | 60 | 80 | 109 | 138 | 190 | 238 | 290 | 338 |
| Масса вентиляторов RDH, GXLB кг | - | - | 8,5 | 15 | 18 | 26 | 34 | 40 | 52 | 66 | 76 | 96 | 125 | 154 | 214 | 276 | 352 | 426 |
| Масса корпуса, кг | 20 | 22 | 25 | 30 | 30 | 40 | 50 | 50 | 65 | 85 | 125 | 135 | 170 | 190 | 250 | 290 | 370 | 430 |

Примечание:
параметры вентиляторов с диаметром колес 1120, 1250, 1400 мм уточняются при заказе.

## ВЕНТИЛЯТОРНЫЕ БЛОКИ КАРКАСНО-ПАНЕЛЬНЫЕ типа ВБКП

### АСИНХРОННЫЕ ЭЛЕКТРОДВИГАТЕЛИ, РЕКОМЕНДУЕМЫЕ ДЛЯ КОМПЛЕКТАЦИИ ВЕНТИЛЯТОРНЫХ БЛОКОВ.

| Размер рамы, мм | Мощность, кВт | Тип | Масса, кг | Частота вращения, мин$^{-1}$ | КПД, % | Cos, f | Сила тока при напряжении 380В, А | J пуск J ном. | M пуск. M ном. | M макс. M ном | Уровень звукового давления, дБА |
|---|---|---|---|---|---|---|---|---|---|---|---|
| *ДВУХПОЛЮСНЫЕ ДВИГАТЕЛИ ($n_C$- 3000мин$^{-1}$)* | | | | | | | | | | | |
| 50 | 0,12 | АИР50В2 | 2,8 | 2655 | 63 | 0,75 | 0,39 | 5,0 | 2,2 | 2,2 | 53 |
| 56 | 0,18 | АИР56А2 | 3,4 | 2730 | 68 | 0,78 | 0,52 | | | | |
| | 0,25 | АИР56В2 | 3,9 | | 69 | 0,79 | 0,70 | | | | |
| 63 | 0,37 | АИР63А2 | 6,0 | | 67 | 0,80 | 1,0 | 5,5 | 2,3 | | |
| | 0,55 | АИР63В2 | | | 72 | 0,83 | 1,4 | 5,1 | | | |
| 71 | 0,75 | А71А2 | 8,7 | 2820 | 74 | | 1,9 | 5,3 | 2,5 | 2,7 | 63 |
| | 1,1 | А71В2 | 10,5 | 2800 | 77 | 0,86 | 2,5 | 5,2 | 2,6 | 2,8 | |
| 80 | 1,5 | А80А2 | 13,0 | 2835 | 79 | 0,87 | 3,2 | 6,5 | 2,8 | 3,0 | |
| | 2,2 | А80В2 | 15,0 | 2820 | 82 | | 4,6 | | 3,2 | 3,4 | |
| 90 | 3,0 | А90L2 | 17,0 | 2835 | | 0,86 | 6,5 | | 2,9 | 3,2 | |
| 100 | 4,0 | А100S2 | 20,5 | 2845 | 83 | 0,84 | 8,7 | 7,0 | 3,4 | 4,0 | 66 |
| | 5,5 | А100L2 | 52,0 | 2860 | 84 | 0,86 | 11 | 5,5 | 1,8 | 2,2 | |
| 112 | 7,5 | А112М2 | 49,0 | 2895 | 87 | 0,89 | 15 | 7,0 | 2,5 | 3,2 | 69 |
| 132 | 11 | А132М2 | 54,0 | 2865 | | 0,88 | 22 | | 2,3 | 3,0 | 71 |
| 160 | 15 | АИР160S2 | 116,0 | 2940 | 88 | 0,86 | 30 | 7,5 | 2,0 | 3,2 | 75 |
| | 18,5 | АИР160М2 | 130,0 | | 90 | 0,88 | 35 | | | | |
| 180 | 22 | А180S2 | 150,0 | | 90,5 | 0,89 | 42 | | 2,1 | 3,5 | 79 |
| | 30 | А180М2 | 170,0 | | 92 | | 56 | | 2,2 | | |
| 200 | 37 | А200М2 | 230,0 | | 91,5 | | 70 | | 2,3 | 3,2 | 82 |
| *ЧЕТЫРЕХПОЛЮСНЫЕ ДВИГАТЕЛИ ($n_C$- 1500мин$^{-1}$)* | | | | | | | | | | | |
| 56 | 0,18 | АИР56В4 | 3,9 | 1350 | 64 | 0,68 | 0,6 | 5,0 | 2,3 | 2,2 | 50 |
| 63 | 0,25 | АИР63А4 | 4,7 | 1320 | 68 | 0,67 | 0,8 | | | | 51 |
| | 0,37 | АИР63В4 | 5,6 | | 67 | 0,72 | 1,2 | 2,3 | 2,0 | | |
| 71 | 0,55 | А71А4 | 8,4 | 1400 | 72 | 0,80 | 1,4 | 5,5 | 2,5 | 2,6 | 50 |
| | 0,75 | А71В4 | 10 | | 75 | 0,75 | 2,0 | | 2,3 | 2,8 | |
| 80 | 1,1 | А80А4 | 14 | 1420 | 77 | 0,80 | 2,7 | | | 2,6 | 53 |
| | 1,5 | А80В4 | 16 | | 78,5 | | 3,6 | | | 2,8 | |
| 90 | 2,2 | А90L4 | 17 | 1390 | 78 | 0,82 | 5,2 | 5,0 | 2,2 | 2,6 | 55 |
| 100 | 3,0 | А100S4 | 21 | 1395 | | 0,80 | 7,3 | 5,5 | 2,7 | 3,0 | 62 |
| | 4,0 | А100L4 | 37 | 1435 | 83 | 0,78 | 8,95 | 6,6 | 2,8 | 6,6 | |
| 112 | 5,5 | А112М4 | 45 | 1450 | 87 | 0,85 | 113 | 7,0 | 2,4 | 3,0 | |
| 132 | 7,5 | А132S4 | 52 | 1455 | 88 | 0,83 | 15,6 | | 2,8 | 3,2 | |
| | 11 | А132М4 | 60 | 1435 | 87 | 0,88 | 22 | | 2,5 | 2,9 | 64 |
| 160 | 15 | АИР160S4 | 125 | 1460 | 89 | 0,87 | 29 | | 1,9 | | 75 |
| | 18,5 | АИР160М4 | 142 | | 90 | 0,89 | 35 | | | | |
| 180 | 22 | А180S4 | 160 | 1460 | 91 | 0,88 | 42 | | 2,1 | 2,8 | 79 |
| | 30 | А180М4 | 190 | | | 0,89 | 56 | | 2,4 | 3,0 | |
| 200 | 37 | А200М4 | 230 | | | 0,87 | 70 | | 2,2 | 3,5 | |

## АСИНХРОННЫЕ ЭЛЕКТРОДВИГАТЕЛИ, РЕКОМЕНДУЕМЫЕ ДЛЯ КОМПЛЕКТАЦИИ ВЕНТИЛЯТОРНЫХ БЛОКОВ.

| Размер рамы, мм | Мощность, кВт | Тип | Масса, кг | Частота вращения, мин$^{-1}$ | КПД, % | Cos, f | Сила тока при напряжении 380В, А | J пуск J ном. | M пуск M ном. | M макс M ном | Уровень звукового давления, дБА |
|---|---|---|---|---|---|---|---|---|---|---|---|
| ЧЕТЫРЕХПОЛЮСНЫЕ ДВИГАТЕЛИ ($n_c$- 1500мин$^{-1}$) | | | | | | | | | | | |
| 200 | 45 | A200L4 | 260 | 1460 | 92 | 0,87 | 86 | 7,0 | 2,2 | 3,2 | 82 |
| 225 | 55 | A225M4 | 325 | 1470 | 92,5 | | 104 | 7,5 | 2,6 | 3,4 | 84 |
| 250 | 75 | A250S4 | 450 | | 93 | 0,82 | 139 | | 2,5 | 3,5 | 86 |
| | 90 | A250M4 | 495 | | | 0,87 | 169 | 7,0 | | | |
| 280 | 110 | A280S4 | 740 | 1485 | 94,8 | 0,86 | 195 | | 2,1 | 2,4 | |
| | 132 | A280M4 | 840 | 1480 | 95 | 0,87 | 231 | 7,0 | | | |
| 315 | 160 | A315S4 | 1000 | | | | 279 | 6,5 | 1,8 | 2,2 | 88 |
| ШЕСТИПОЛЮСНЫЕ ДВИГАТЕЛИ ($n_c$- 1000мин$^{-1}$) | | | | | | | | | | | |
| 63 | 0,25 | АИР63В6 | 5,4 | 860 | 59 | 0,62 | 2,2 | 4,0 | 2,2 | 1,6 | 51 |
| 71 | 0,37 | A71A6 | 8,4 | 910 | 64 | 0,72 | 1,2 | | | 2,2 | |
| | 0,55 | A71B6 | 10 | 915 | 67 | 0,70 | 1,8 | | | | |
| 80 | 0,75 | A80A6 | 14 | 930 | 71 | | 2,3 | | | 2,4 | 52 |
| | 1,1 | A80B6 | 16 | | 72 | 0,72 | 3,2 | | | | |
| 90 | 1,5 | A90L6 | 18 | 925 | | 0,71 | 4,5 | 4,5 | 2,4 | 2,8 | 60 |
| 100 | 2,2 | A100L6 | 33,5 | 950 | 78 | 0,76 | 5,35 | 5,3 | 2,2 | 2,7 | 69 |
| 112 | 3,0 | A112MA6 | 41 | 960 | 83 | 0,79 | 7,0 | 5,9 | | 2,6 | 56 |
| | 4,0 | A112MB6 | 50 | | 84 | 0,80 | 9,0 | 6,0 | | | |
| 132 | 5,5 | A132S6 | 56 | 950 | 83 | 0,82 | 12,2 | 5,0 | | 2,5 | |
| | 7,5 | A132M6 | 61 | 960 | 84,5 | 0,77 | 17,5 | 6,5 | 2,8 | 3,1 | 62 |
| 160 | 11 | АИР160S6 | 125 | 970 | 87 | 0,82 | 23 | | 2,2 | 2,9 | 65 |
| | 15 | АИР160M6 | 155 | | 89 | | 31 | 7,0 | 2,3 | 3,0 | |
| 180 | 18,5 | A180M6 | 160 | | | 0,86 | 37 | 6,0 | 2,2 | | 69 |
| 200 | 22 | A200M6 | 195 | | 87 | 0,84 | 46 | | 2,0 | 2,5 | 71 |
| | 30 | A200L6 | 225 | | 89,5 | 0,86 | 59 | 6,5 | | 2,7 | |
| 225 | 37 | A225M6 | 360 | 973 | 91 | 0,89 | 66 | 6,0 | | 2,3 | 82 |
| 250 | 45 | A250S6 | 465 | 980 | 92 | 0,87 | 81 | | | 2,0 | |
| | 55 | A250M6 | 520 | | 92,5 | 0,88 | 97,5 | | 2,1 | 2,2 | |
| 280 | 75 | A280S6 | 690 | 985 | 93,5 | 0,87 | 133 | 6,5 | 2,0 | 2,4 | 84 |

**ПОПРАВОЧНЫЙ КОЭФФИЦИЕНТ $\Delta L_p$ в Дб для частотного анализа шума вентиляторов ADH, GXLF**

| РАЗМЕР ВЕНТИЛЯТОРА | ЧАСТОТА, Гц | | | | | | | |
|---|---|---|---|---|---|---|---|---|
| | 63 | 125 | 250 | 500 | 1000 | 2000 | 4000 | 8000 |
| 140/160/180/200/225 | -9 | -3,9 | -1,2 | -4,7 | -5,6 | -6,6 | -9 | -12,8 |
| 250/280 | -7,1 | -2,2 | -1,5 | -8,7 | -4,7 | -8,8 | -9,2 | -13 |
| 315/355 | -3,2 | -1,5 | -3 | -5,4 | -5,7 | -7,7 | -8,4 | -13,5 |
| 400/450/500 | +2,8 | +2,7 | +0,3 | -2,1 | -7,1 | -7,8 | -11,3 | -16,7 |
| 60/630/710 | +3,2 | +1,7 | -1,3 | -3,8 | -6,8 | -6,8 | -13,3 | -19,9 |
| 800/900/1000 | +5,5 | +4,3 | +1,9 | -3,4 | -6,2 | -6,2 | -16,8 | -23,5 |

## 8. АДРЕСА И ТЕЛЕФОНЫ ЗАВОДОВ-ИЗГОТОВИТЕЛЕЙ

| № | Наименование завода-изготовителя | Адрес завода-изготовителя | Код города | Телефон; Факс |
|---|---|---|---|---|
| 1 | ООО «ВП АЛЬТЕРНАТИВА» | 224014, г. Республика Беларусь, г. Брест, ул. Тимирязева, | 10-375162 | Тел.: 24-93-87; факс: 24-97-37; E-mail: gost.e-ecolog.ru |
| 2 | ООО «ПО КОРФ» | 140091, г. Дзержинск, Московская обл., ул. Энергетиков, 1 | 495 | Тел./факс: 741-33-03; 748-20-59; E-mail: gost.e-ecolog.ru gost.e-ecolog.ru |
| 3 | ГП УЧРЕЖДЕНИЯ УЮ 400/5/ | 301782,г. Донской, м-н.Шахтерский,Тульская обл. | 48746 | Тел.: 3-52-52; 3-54-61 |
| 4 | ООО КОНЦЕРН «МЕДВЕДЬ» Производственный участок №7 | 156603, г. Кострома, ул. Зеленая,9 | 4942 | Тел.: 32-68-01; 32-68-11, 42-12-21; факс: 32-76-66, 41-10-91; E-mail: gost.e-ecolog.ru |
| 5 | ЗАО «КРЮКОВСКИЙ ВЕНТИЛЯТОРНЫЙ ЗАВОД» | 142324, пос. Крюково, Московская обл., Чеховский район, ул. Заводская, 1 | 49672 | Тел./факс: 7-56-01, 7-57-04, 7-51-27,7-59-19; E-mail: gost.e-ecolog.ru gost.e-ecolog.ru u |
| 6 | ООО «ИННОВЕНТ» | 111394, г. Москва, ул. Мартеновская, 38 | 495 | Тел./факс: 730-21-76; E-mail: gost.e-ecolog.ru w. innovent.ru |
| 7 | ОАО «ВОЗДУХОТЕХНИКА» | 121471, г. Москва, ул. Рябиновая, 40 | 495 | Тел.: 488-00-00, 447-05-24; факс: 799-96-26,; E-mail: gost.e-ecolog.ru gost.e-ecolog.ru |
| 8 | ООО «ВЕЗА» | 105203, г. Москва, ул. 16 –я Парковая, 5 | 495 | Тел.: 956-49-69; Факс: 926-99-02, 926-99-30; E-mail:veza@veza.ru; gost.e-ecolog.ru |
| 9 | ОАО «НИЖНЕТУРИНСКИЙ МАШИНОСТРОИТЕЛЬНЫЙ ЗАВОД «ВЕНТА» | 624222, г. Нижняя Тура, Свердловская обл., ул. Малышева, 2а | 34342 | Тел.: 2-31-32, 9-48-43, 9-48-46; Факс: 2-37-67, 9-48-47, 9-48-48 E-mail: gost.e-ecolog.ru gost.e-ecolog.ru |
| 10 | АООТ «ЗАВОД «ЭКВАТОР» | 54020, г. Николаев, УКРАИНА, ул. Декабристов,60 | 10.380. 512 | Тел/факс: 58-59-79; 58-09-04; E-mail: gost.e-ecolog.ru ; gost.e-ecolog.ru |
| | *ПРЕДСТАВИТЕЛЬСТВО* АООТ «ЗАВОД «ЭКВАТОР» в РОССИИ ООО ПКФ «ВИКАТ-М» | 119146, г. Москва, Комсомольский пр-т, 27а-54 | 495 | Тел.: 773-51-62 Тел/факс: 933-77-89; 933-77-91 E-mail: gost.e-ecolog.ru |
| 11 | ООО«ЭНЕРГОМАШИНОСТРОИТЕЛЬНЫЙ ЗАВОД «ТАЙРА» | 630056, г. Новосибирск, ул. Софийская, 2а, а/я №85 | 383 | Тел/факс: 345-17-33, 334-69-29, 334-70-62l; E-mail: gost.e-ecolog.ru gost.e-ecolog.ru |
| 12 | ГП УЧРЕЖДЕНИЕ УЮ 400/4 /«ПЛАВСКИЙ ВЕНТИЛЯТОРНЫЙ ЗАВОД»/ | 301470, г. Плавск, п. Белая Гора, Тульская обл. | 48752 | Тел.:2-12-36; Тел/факс: 6-47-41;2-42-77; 2-16-44; E-mail: gost.e-ecolog.ru www pvz.polarus.ru |
| 13 | ЗАО НПО «ТЕПЛОМАШ» | 195279, г. Санкт - Петербург, шоссе Революции, 90 | 812 | тел.: 301-99-40; 327-63-81; т/факс: 327-63-82; E-mail: gost.e-ecolog.ru gost.e-ecolog.ru |
| 14 | ЗАО «АЭРОМАШ»/СТЕРЛИТАМАКСКОЕ АОЗТ «ПРОМВЕНТИЛЯЙИЯ»/ | 453107, г. Стерлитамак, ул. Профсоюзная, 6 | 3473 | Тел.: 43-59-37; 43-94-27, 43-47-73; тел/факс: 41-10-65, 43-94-27, 43-47-73; E-mail. gost.e-ecolog.ru ww alrmash.ru |
| | gost.e-ecolog.ru О «ЛАДА ФЛЕКТ» | 445024, г. Тольятти, Самарская обл., а/я 851 | 8482 | Тел.: 75-88-46; 75-88-47; 75-88-49; тел/факс: 75-88-44; 33-38-66; 75-88-38 E-mail. info@lada-flakt.ru; www lada-flakt.ru |
| 16 | ЗАО «КРЮКОВСКИЙ ВЕНТИЛЯТОРНЫЙ ЗАВОД» | 142324, г. Чехов, Московская обл., Чеховский район, ул. Заводская, 1 | 49672 | Тел./факс: 7-56-01, 7-57-04, 7-51-27,7-59-19; E-mail: gost.e-ecolog.ru gost.e-ecolog.ru gost.e-ecolog.ru |