ТИПОВОЙ ПРОЕКТ
704-Н70.84

РЕЗЕРВУАР СТАЛЬНОЙ ВЕРТИКАЛЬНЫЙ ЦИЛИНДРИЧЕСКИЙ ДЛЯ НЕФТИ И НЕФТЕПРОДУКТОВ ЕМКОСТЬЮ 10000 $м^3$

АЛЬБОМ VII

СОСТАВ ПРОЕКТА

АЛЬБОМ I	КОНСТРУКЦИИ МЕТАМИЧЕСКИЕ РЕЗЕРВУАРА
АЛЬБОМ II	КОНСТРУКЦИИ МЕТАЛЛИЧЕСКИЕ ПОНТОНА
АЛЬБОМ III	ОСНОВАНИЕ И ФУНДАМЕНТЫ. КРЕПЕЖНЫЕ УЗЛЫ.
АЛЬБОМ IV	ОБОРУДОВАНИЕ РЕЗЕРВУАРА С ПОНТОНОМ ДЛЯ НЕФТИ И НЕФТЕПРОДУКТОВ
АЛЬБОМ V	ОБОРУДОВАНИЕ РЕЗЕРВУАРА БЕЗ ПОНТОНА ДЛЯ НЕФТИ И НЕФТЕПРОДУКТОВ
АЛЬБОМ VI	ПРОЕКТ ПРОИЗВОДСТВА МОНТАЖНЫХ РАБОТ МОНТАЖ РЕЗЕРВУАРА
АЛЬБОМ VII	ПРОЕКТ ПРОИЗВОДСТВА МОНТАЖНЫХ РАБОТ ПРИСПОСОБЛЕНИЯ ДЛЯ МОНТАЖА
АЛЬБОМ VIII	ЗАКАЗНЫЕ СПЕЦИФИКАЦИИ
АЛЬБОМ IX	СМЕТЫ
АЛЬБОМ X	ВЕДОМОСТЬ ПОТРЕБНОСТИ В МАТЕРИАЛАХ

ПРИМЕНЕННЫЕ ТИПОВЫЕ ПРОЕКТЫ ТИПОВОЙ ПРОЕКТ 402-11-59/74 СТАЦИОНАРНАЯ УСТАНОВКА ГЕНЕРАТОРОВ ВЫСОКОКРАТНОЙ ПЕНЫ ГВПС-2000-ГВПС-500 ГВПС-200 НА СТАЛЬНЫХ ВЕРТИКАЛЬНЫХ РЕЗЕРВУАРАХ ДЛЯ НЕФТИ И НЕФТЕПРОДУКТОВ АЛЬБОМЫ I,II,IV,V/РАСПРОСТРАНЯЕТ КАЗАХСКИЙ ФИЛИАЛ ЦИТП/

РАЗРАБОТАН
ПРОЕКТНЫМ ИНСТИТУТОМ
ГИПРОНЕФТЕСПЕЦМОНТАЖ

РАБОЧИЕ ЧЕРТЕЖИ
УТВЕРЖДЕНЫ И ВВЕДЕНЫ В ДЕЙСТВИЕ МИННЕФТЕПРОМОМ
ПРОТОКОЛ ОТ 23.05.83г.

Главный инженер института И.Г. Гольденберг
Главный инженер проекта В.Н. Тюрин

Привязан:

gost.e-ecolog.ru

704-1-170 ∧ 7

Содержание альбома

Обозначение	Наименование	Кол листов	стр.
ПВ32.01.00.00	Устройство для раскатки рулонов	5	3-7
ПВ5К.09.00.00	Шарнир для подъёма рулонов массой 45-65т краном	5	8-13
ПВ5К.11.00.00	Захват для подъёма рулонов массой 45-65т краном.	7	14-20
ПВ3.02.00.00	Скоба для развертывания рулона	3	21-23
ПВ12.01.00.00	Отвес		
ПВ12.02.00.00	Поддон	1	24
ПВ8.04.00.00	Кронштейн для расчалок		
ПВ8.05.00.00	Упор клиновой	2	25-26
ПВ4.05.00.00	Стяжное приспособление	2	27-28
ПВ7.11.00.00	Клин	1	29
ПВ5.13.00.00	Приспособление строповочное	1	30
ПВ10.06.00.00	Строп 4-х ветвевой. Q=6,5т		
ПВ7.61.00.00	Стойка монтажная	8	31-38
ПВ51.06.00.00	Козлы для демонтажа монтажной стойки	2	39-40
ПВ5.52.00.00	Скоба для навешивания блока		
ПВ10.05.00.00	Строп 4-х ветвевой	1	41
ПВ10.04.00.00	Строп 3-х ветвевой		
ПВ5.48.00.00	Скоба для крепления расчалок к опорному кольцу.	1	42
ПВ5.49.00.00	Звено строповочное	1	43
ПВ5.51.00.00	Ловитель опорного кольца	1	44
ПВ8.19.00.00	Пробка для отвеса	1	45
ПВ5.55.00.00	Кронштейн для опорного кольца		
ПВ4.02.00.00	Струбцина для прижатия опорного кольца	4	46-49
ПВ72.03.00.00	Стойка для приварки опорного кольца и кольца жесткости	5	50-54
ПВ5.58.00.00	Строп для подъёма укрупненных щитов покрытия	1	55
ПВ5.07.00.00	Ролик отводной для демонтажа монтажной стойки.	1	56
ПВ6.06.00.00	Устройство для формообразования	10	57-66
ПВ7.73.00.00	Стенд-сани для сборки щитов покрытия	2	67-68
ПВ9.7А-0-0СБ	Лестница навесная	4	69-72
ПВ5А-3-0-0	Скоба для установки навесной лестницы		
ПВ5.04.00.00	Строп для монтажа окраек	1	73
ПВ5.50.00.00	Ролик поддерживающий	1	74
ПВ62.07.00.00	Приспособление для замыкания вертикального монтажного стыка	7	75-81
ПВ71.20.00.00	Стойка для сборки и сварки вертикального монтажного стыка стенки.	3	82-84
ПВ2.01.00.00	Приспособление для разметки	11	85-95
ПВ5.03.00.00	Укосина для монтажа понтона	1	96
ПВ4.13.00.00	Струбцина для монтажа понтона	2	97-98
ПВ4.03.00.00	Струбцина для прижима обвязочного уголка	2	99-100
ПВ7.71.00.00	Направляющая	1	101
ПВ7.70.00.00	Упор скользящий	2	102 (103)

ТП 704-1-170.84

Изм.	Лист	N докум.	Подп.	Дата
Разраб.		Кельмина		
Пров.		Чистова		
Т. контр.				
ГИП.		Тюрин		
Н. контр.		Панова		
Утв.		Кузнецов		

Содержание

Лит	Масса	Масштаб
Н		

Лист | Листов 1

Ленинградское отделение Монтажа г. Москва

Формат 22

ПВ32.01.00.00СБ

704-1-170 А 7

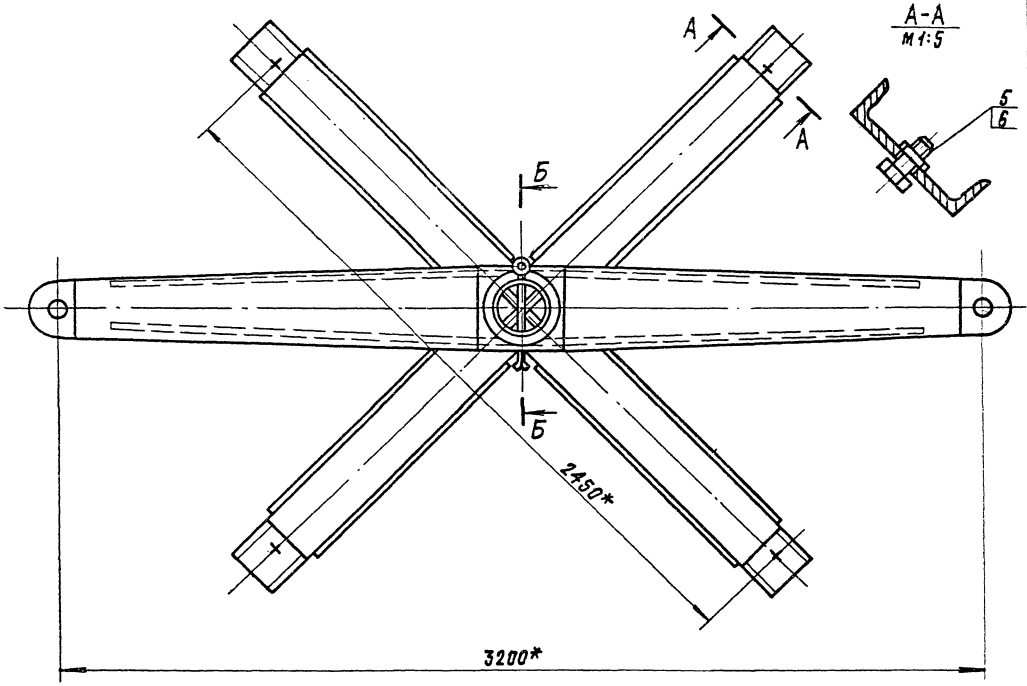

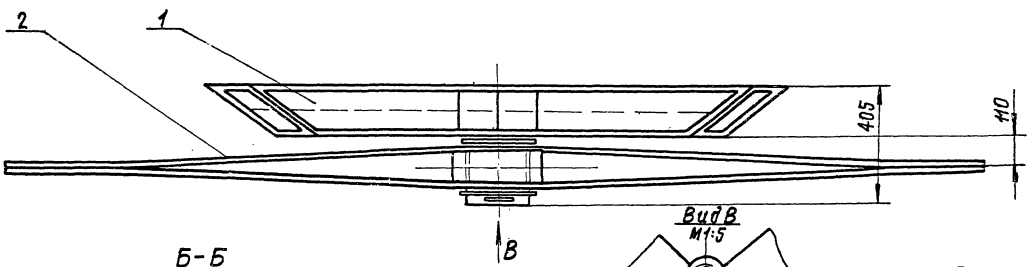

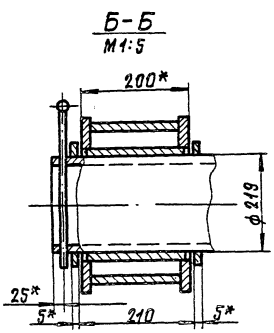

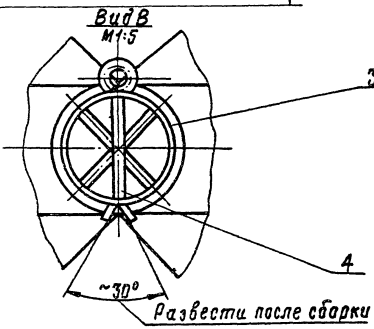

1. Неуказанные предельные отклонения размеров: отверстий -H16; валов-h16; остальных- $\pm \frac{IT16}{2}$
2. * Размеры для справок

					ПВ32.01.00.00СБ	
Изм.	Лист	№ докум.	Подп.	Дата	Устройство для раскатки рулонов. Сборочный чертеж	Лит. / Масса / Масштаб
Разраб.		Кильмухаметов		3.93		И / 448,0 / 1:10
Пров.		Числова		3.93		Лист / Листов 1
Т. контр.						
ГИП		Ткачук		1.93		Гипронефтеспецмонтаж г. Москва
Н. контр.		Панова		3.93		
Утв.		Кузнецов		3.93		

Формат А2

Инв. № подл. | Подп. и дата | Взам. инв. № | Инв. № дубл. | Подп. и дата

704-1-170 А 7

Формат	Зона	Поз.	Обозначение	Наименование	Кол.	Примечание
				Документация		
12			ПВ 32.01.02.00	Сборочный чертеж		
				Детали		
11		1	ПВ.32.01.02.01	Ступица	1	
12		2	ПВ.32.01.02.02	Ребро	2	
12		3	ПВ.32.01.02.03	Накладка	2	

Изм.	Лист	№ докум.	Подп.	Дата
Разраб.		Кузьмина		3.83
Пров.		Числова		3.83
Т.контр.				
ГИП		Тюрин		3.83
Н.контр.		Панова		3.83
Утв.		Кузнецов		3.83

ПВ32.01.02.00

Щека тяговая

Лит.	Лист	Листов
И		1

Гипронефтеспецмонтаж г. Москва

формат 11

ПВ32.01.00.02

25 (√)

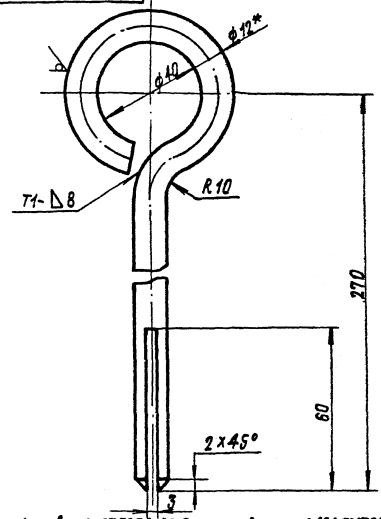

1. Сварной шов по ГОСТ 5254-80. Электроды типа Э42А ГОСТ 9457-75
2. Неуказанные предельные отклонения размеров: отверстий – Н16; остальных – ± $\frac{IT16}{2}$.
3. *Размер для справок
4. Развернутая длина заготовки L=410±3,0мм

Изм.	Лист	№ докум.	Подп.	Дата
Разраб.		Кузьмина		3.83
Пров.		Числова		3.83
Т.контр.				
ГИП		Тюрин		3.83
Н.контр.		Панова		3.83
Утв.		Кузнецов		3.83

ПВ32.01.00.02

Штырь

Лит.	Лист	Листов
И	0,37	1:1

Лист | Листов 1

Круг В-12 ГОСТ 2590-71 / Ст.3 ГОСТ 535-79

Гипронефтеспецмонтаж г. Москва

формат 11

ПВ32.01.02.00

50 (√)

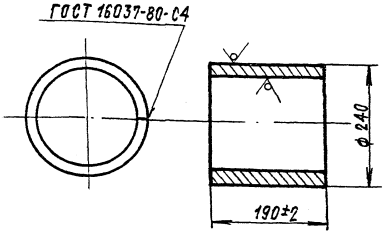

Электроды сварочные типа Э42А ГОСТ 9467-75

Изм.	Лист	№ докум.	Подп.	Дата
Разраб.		Кузьмина		3.83
Пров.		Числова		3.83
Т.контр.				
ГИП		Тюрин		3.83
Н.контр.		Панова		3.83
Утв.		Кузнецов		3.83

ПВ 32.01.02.01

Ступица

Лит.	Масса	Масштаб
И	10,0	1:5

Лист | Листов 1

Лист Б-10 ГОСТ 8732-78 / Ст.3 ГОСТ 14637-79

Гипронефтеспецмонтаж г. Москва

формат 11

Формат	Зона	Поз.	Обозначение	Наименование	Кол.	Примечание
				Документация		
22			ПВ 32.01.00.00СБ	Сборочный чертеж		
				Сборочные единицы		
11		1	ПВ32.01.01.00	Крестовина	1	
11		2	ПВ32.01.02.00	Щека тяговая	1	
				Детали		
Б4		3	ПВ32.01.00.01	Кольцо приставочное		
				Лист Б-5 ГОСТ 19903-74 / Ст.3 ГОСТ 14637-79		
				d=222 Н16 Д=250 h16	2	0,8кг
11		4	ПВ32.01.00.02	Штырь	1	
				Стандартные изделия		
		5		Болт М30×70.58.02б		
				ГОСТ 7798-70	4	0,64кг
		6		Гайка М30.4.02б		
				ГОСТ 5915-70	4	0,23кг

Изм.	Лист	№ докум.	Подп.	Дата
Разраб.		Кузьмина		3.83
Пров.		Числова		3.83
ГИП		Тюрин		3.83
Н.контр.		Панова		3.83
Утв.		Кузнецов		3.83

ПВ32.01.00.00

Устройство для раскатки рулонов

Лит.	Листов	Листов
И		1

Гипронефтеспецмонтаж г. Москва

формат 11

704-1-170 А7

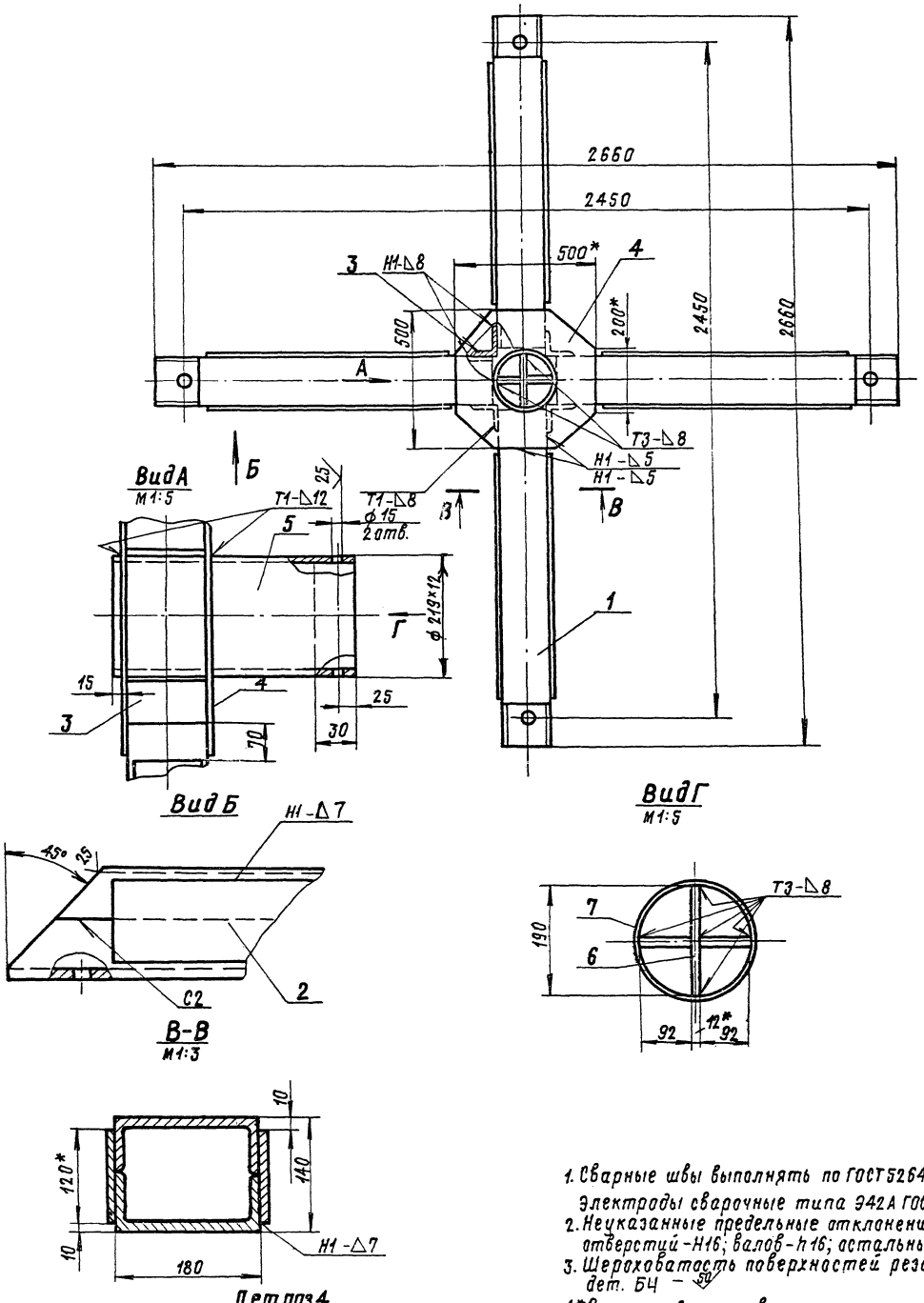

1. Сварные швы выполнять по ГОСТ 5264-80
Электроды сварочные типа Э42А ГОСТ 9467-75
2. Неуказанные предельные отклонения размеров: отверстий - Н16; валов - h16; остальных - $\pm \frac{IT16}{2}$
3. Шероховатость поверхностей реза для дет. БЧ — 50
4.* Размеры для справок

Изм.	Лист	№ докум.	Подп.	Дата	ПВ32.01.01.00СБ		
Разраб.		Кузьмина		3.83	Крестовина Сборочный чертеж	Лит. И	Масса 295	Масштаб 1:10
Пров.		Числова		3.83			
Т.контр.						Лист	Листов 1
ГИП		Тюрин		3.83		Гипронефтеспецмонтаж г. Москва	
Н.контр.		Панова		3.83			
Утв.		Кузнецов		3.83			

Инв. № подл. | Подп. и дата | Взам. инв. № | Инв. № дубл. | Подп. и дата

Формат 22

ПВ32.01.02.02

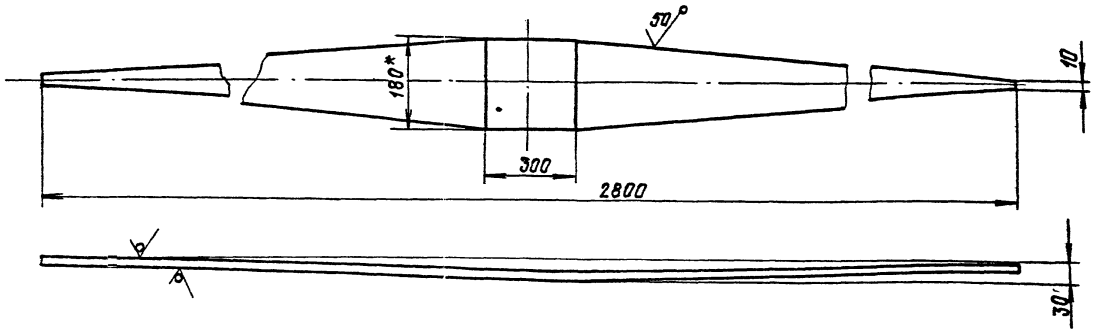

1. Неуказанные предельные отклонения размеров: валов - h16; остальных - $\pm \frac{JT16}{2}$
2. * Размер для справок

Изм.	Лист	№ докум.	Подп.	Дата
Разраб.		Кузьмина		3.85
Провер.		Числова		3.85
Т. контр.				
ГИП		Тюрин		7.85
Н. контр.		Панова		21.85
Утв.		Кузнецов		7.85

ПВ32.01.02.02

Ребро

Полоса $\frac{Б\ 10\times180\ ГОСТ\ 103-79}{Ст.3\ ГОСТ\ 535-79}$

Лит.	Масса	Масштаб
И	20.0	1:10

Лист	Листов 1

Гипронефтеспецмонтаж г. Москва

Формат А2

704-1-110 АЛ7

Инв. № подл. | Подп. и дата | Взам. инв. № | Инв. № дубл. | Подп. и дата

Формат	Зона	Поз.	Обозначение	Наименование	Кол.	Примечание
БА		7	ПВ32.01.01.07	Вставка		
				Лист $\frac{Б\text{-}12\ ГОСТ\ 19903\text{-}74}{Ст.3\ ГОСТ\ 14637\text{-}79}$		
				32×370	2	2,1кг

Изм.	Лист	№ докум.	Подп.	Дата

ПВ32.01.01.00

Лист 2

Формат А4

Формат	Зона	Поз.	Обозначение	Наименование	Кол.	Примечание
				Документация		
А2			ПВ32.01.01.00СБ	Сборочный чертеж		
				Детали		
БА		1	ПВ32.01.01.01	Балка		
				Швеллер $\frac{18\ ГОСТ\ 8240\text{-}72}{Ст.3\ ГОСТ\ 535\text{-}79}$		
				L = 1220	4	20кг
БА		2	ПВ32.01.01.02	Накладка		
				Полоса $\frac{Б\text{-}8\times120\ ГОСТ\ 103\text{-}76}{Ст.3\ ГОСТ\ 535\text{-}79}$		
				L = 1000	8	8,5кг
БА		3	ПВ32.01.01.03	Усилительный уголок		
				Уголок $\frac{Б\text{-}90\times90\times8\ ГОСТ\ 8509\text{-}72}{Ст.3\ ГОСТ\ 535\text{-}79}$		
				L = 180	4	0,2кг
БА		4	ПВ32.01.01.04	Накладка		
				Лист $\frac{Б\text{-}12\ ГОСТ\ 19903\text{-}74}{Ст.3\ ГОСТ\ 14637\text{-}79}$		
				500×500	2	16кг
БА		5	ПВ32.01.01.05	Ось		
				Труба $\frac{219\times12\ ГОСТ\ 8732\text{-}78}{В10\ ГОСТ\ 8731\text{-}74}$		
				L = 460	1	28кг
БА		6	ПВ32.01.01.06	Вставка		
				Лист $\frac{Б\text{-}12\ ГОСТ\ 19903\text{-}74}{Ст.3\ ГОСТ\ 14637\text{-}79}$		
				190×370	1	4кг

Инв. № подл. | Подп. и дата | Взам. инв. № | Инв. № дубл. | Подп. и дата

Изм.	Лист	№ докум.	Подп.	Дата
Разраб.		Кузьмина		3.85
Пров.		Числова		3.85
ГИП		Тюрин		7.85
Н. контр.		Панова		21.85
Утв.		Кузнецов		7.85

ПВ32.01.01.00

Крестовина

Лит.	Лист	Листов
И	1	2

Гипронефтеспецмонтаж г. Москва

Формат А4

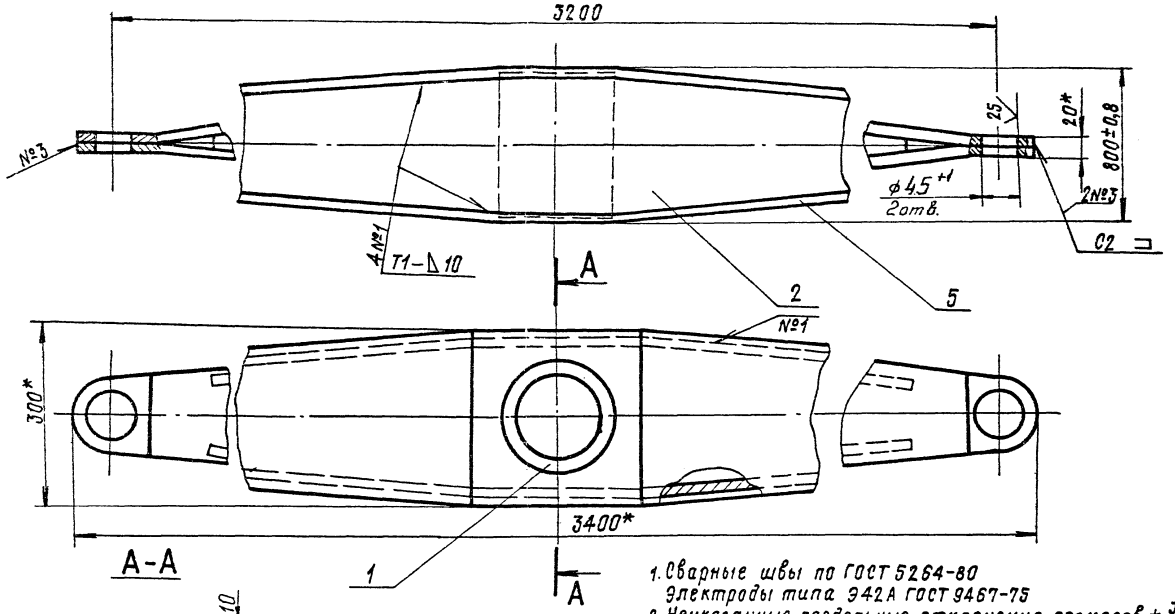

1. Сварные швы по ГОСТ 5264-80
   Электроды типа Э42А ГОСТ 9467-75
2. Неуказанные предельные отклонения размеров ±JT16/2
3. *Размеры для справок

Изм.	Лист	№ докум.	Подп.	Дата
Разраб.		Кузьмина		3.85
Провер.		Числова		3.85
Т.контр.				
ГИП		Тюрин		3.85
Н.контр.		Панова		3.85
Утв.		Кузнецов		3.85

ПВ32.01.02.00СБ

Щека-тяговая

Сборочный чертеж

Лит.	Масса	Масштаб
И	160,0	1:5

Лист | Листов 1

Гипронефтеспецмонтаж г. Москва

Инв. № подл. | Подп. и дата | Взам. инв. № | Инв. № дубл. | Подп. и дата

704-1-170 АТ

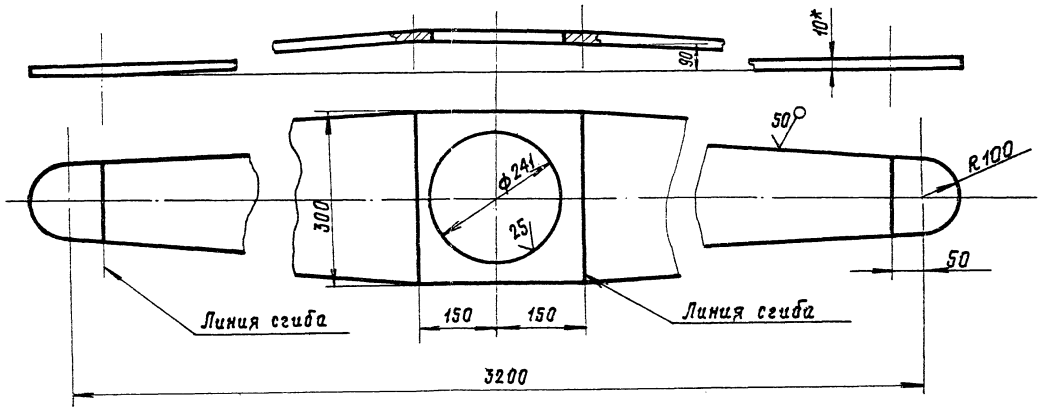

1. Неуказанные предельные отклонения размеров: валов-h16; отверстий-H16; остальных-±JT16/2
2. *Размеры для справок

Изм.	Лист	№ докум.	Подп.	Дата
Разраб.		Кузьмина		3.85
Пров.		Числова		3.85
Т.контр.				
ГИП		Тюрин		3.85
Н.контр.		Панова		3.85
Утв.		Кузнецов		3.85

ПВ32.01.02.03

Накладка

Лит.	Масса	Масштаб
И	45,0	1:5

Лист | Листов 1

Лист Б-10 ГОСТ 19903-74 Ст.3 ГОСТ 14637-79

Гипронефтеспецмонтаж г. Москва

Инв. № подл. | Подп. и дата | Взам. инв. № | Инв. № дубл. | Подп. и дата

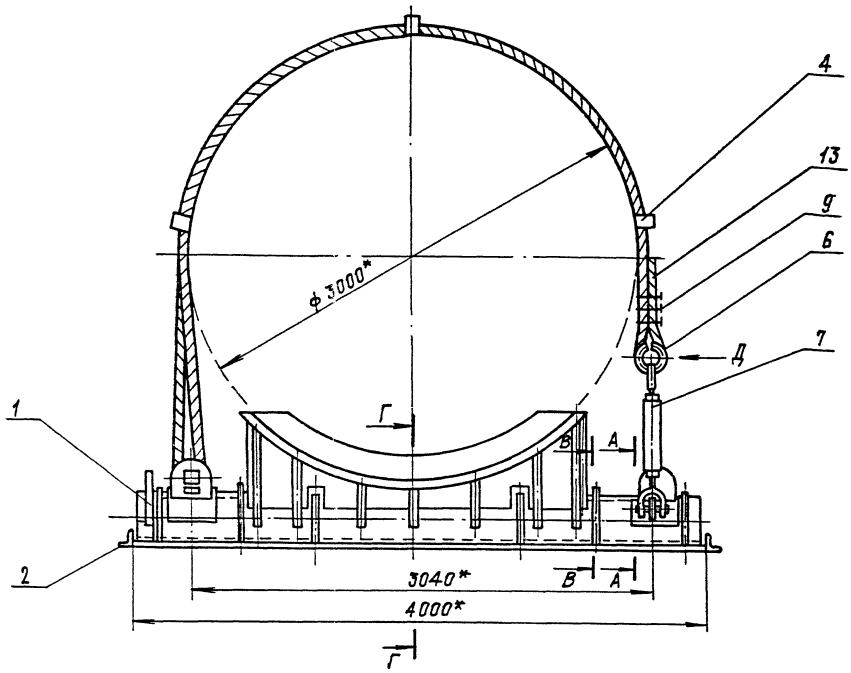

А-А
М1:5

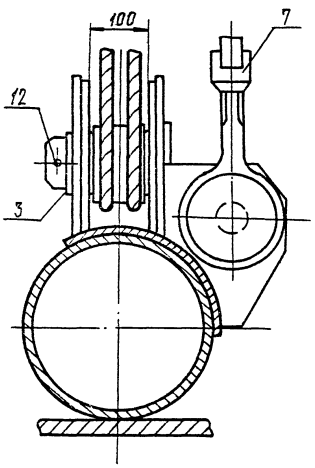

Г-Г
М1:10 (в откинутом положении)

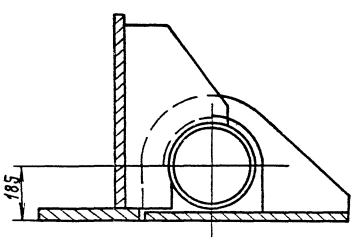

В-В
М1:10

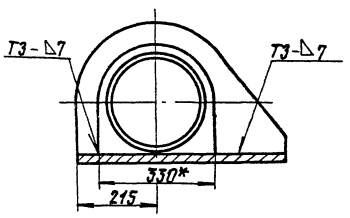

Схема 1
Запасовка каната поз.9

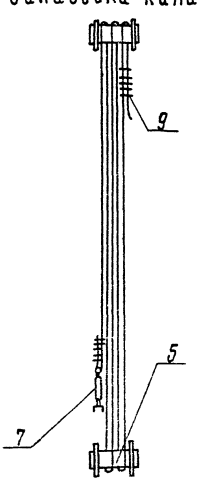

Вид Д
М1:5

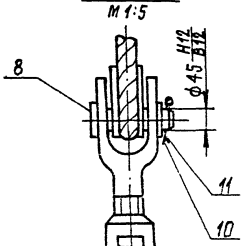

1. Сварные швы по ГОСТ 5264-80.
   Электроды типа Э42А ГОСТ 9467-75.
2. *Размеры для справок
3. Установку узла поз.3 см. А-А

						ПВ5К.09.00.00СБ	
Изм.	Лист	№ докум.	Подп.	Дата	Шарнир для подъема рулонов массой 45÷65т краном сборочный чертеж	Лит	Масса	Масштаб
Разраб.		Кузьмина		3.83		И	2250	1:20
Пров.		Числова		3.85		Лист	Листов 1	
Т.контр.						Гипронефтеспецмонтаж г. Москва		
ГИП		Тюрин		5.73				
Н.контр.		Панова		5.73				
Утв.		Кузнецов		5.73				

ПВ5К.09.01.00СБ

704-1-170 А 7

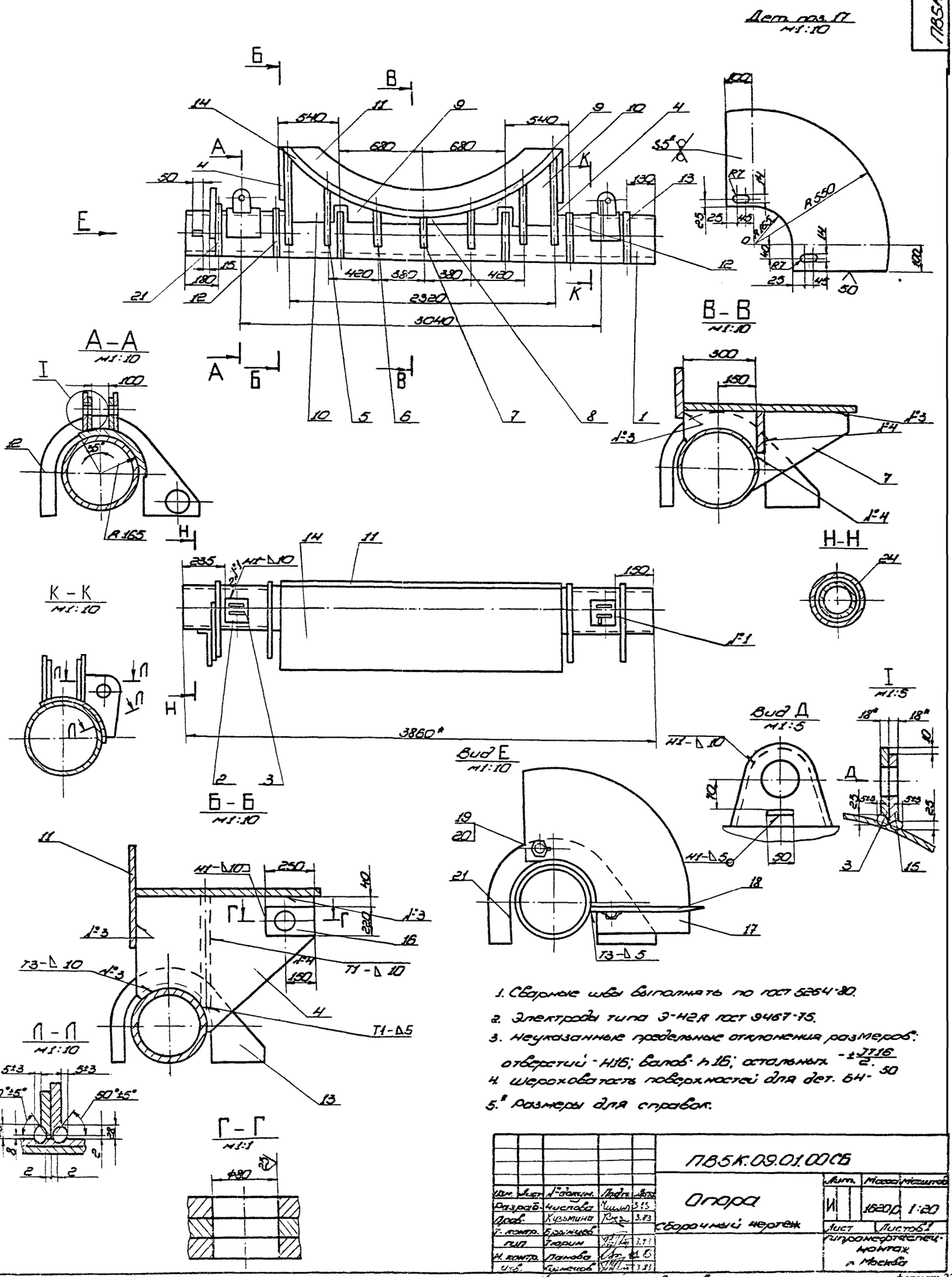

1. Сварные швы выполнять по ГОСТ 5264-80.
2. Электроды типа Э-42А ГОСТ 9467-75.
3. Неуказанные предельные отклонения размеров: отверстий - Н16; валов - h16; остальных $-\pm\frac{IT16}{2}$.
4. Шероховатость поверхностей для дет. БН-50
5.* Размеры для справок.

					ПВ5К.09.01.00СБ			
Изм.	Лист	№ докум.	Подп.	Дата	Опора	Лит.	Масса	Масштаб
Разраб.		Числова		3.83		И	1620 р	1:20
Пров.		Кузьмина		3.83	Сборочный чертеж	Лист	Листов 1	
Т. контр.		Брынцев				Гипронефтеспец-монтаж г. Москва		
Гип		Тюрин		3.83				
Н. контр.		Панова		3.83				
Утв.		Кузнецов		3.83				

Копировал

формат 22

Формат	Зона	Поз.	Обозначение	Наименование	Кол.	Примечание
				Документация		
22			ПВ5К.09.02.00СБ	Сборочный чертеж		
				Детали		
БА		1	ПВ5К.09.02.01	Пластина		
				Лист Б-20 ГОСТ 19903-74 / Ст.3 ГОСТ 14637-79		
				650×4000	1	440кг
БА		2	ПВ5К.09.02.02	Упор		
				Уголок Б-90×90×6 ГОСТ 8509-72 / Ст.3 ГОСТ 535-79		
				L=650	2	5,8кг

Изм.	Лист	№ докум.	Подп.	Дата
Разраб.		Числова		3.83
Пров.		Кузьмина		3.83
ГИП		Тюрин		3.83
Н. контр.		Панова		3.83
Утв.		Кузнецов		3.83

ПВ5К.09.02.00

Основание

Лит.	Лист	Листов
И	1	1

Гипронефтеспецмонтаж г. Москва

Формат А4

Инв. № подл. | Подп. и дата | Взам. инв. № | Инв. № дубл. | Подп. и дата

704-1-170 А.7

Формат	Зона	Поз.	Обозначение	Наименование	Кол.	Примечание
				Документация		
22			ПВ5К.09.01.00СБ	Сборочный чертеж		
				Детали		
БА		1	ПВ5К.09.01.01	Основание опоры		
				Труба 325×15 ГОСТ 8732-78 / В10 ГОСТ 8731-74		
				L=3860	1	415кг
БА		2	ПВ5К.09.01.02	Бандаж		
				Полоса Б-10×280 ГОСТ 103-76 / Ст.3 ГОСТ 535-79		
				L=250	2	3,0кг
	11	3	ПВ5К.09.01.03	Ушко	4	
		15	-01	Ушко	4	
	11	4	ПВ5К.09.01.04	Кронштейн	2	
	11	5	ПВ5К.09.01.05	Кронштейн	2	
		6	-01	Кронштейн	2	
		7	-02	Кронштейн	1	
	11	8	ПВ5К.09.01.06	Ребро	2	
		9	-01	Ребро	2	
	11	10	ПВ5К.09.01.07	Ребро	2	
	11	11	ПВ5К.09.01.08	Стойка	1	

Изм.	Лист	№ докум.	Подп.	Дата
Разраб.		Числова		3.83
Пров.		Кузьмина		3.83
ГИП		Тюрин		3.83
Н. контр.		Панова		3.83
Утв.		Кузнецов		3.83

ПВ5К.09.01.00

Опора

Лит.	Лист	Листов
И	1	2

Гипронефтеспецмонтаж г. Москва

Формат А4

Инв. № подл. | Подп. и дата | Взам. инв. № | Инв. № дубл. | Подп. и дата

Формат	Зона	Поз.	Обозначение	Наименование	Кол.	Примечание
11		12	ПВ5К.09.01.09	Фиксатор	2	
		13	-01	Фиксатор	3	
		21	-02	Фиксатор	1	
БА		14	ПВ5К.09.01.10	Ложе		
				Лист Б-12 ГОСТ 19903-74 / Ст.3 ГОСТ 14637-79		
				830×2780	1	185кг
БА		16	ПВ5К.09.01.11	Накладка 220×250	4	5кг
				Лист Б-16 ГОСТ 19903-74 / Ст.3 ГОСТ 14637-79		
БА		17	ПВ5К.09.01.12	Сектор		
				Лист Б-5 ГОСТ 19903-74 / Ст.3 ГОСТ 14637-79		
				715×715	1	19,9кг
БА		18	ПВ5К.09.01.13	Стрелка		
				Полоса Б-4×120 ГОСТ 103-76 / Ст.3 ГОСТ 535-79		
				L=800	1	0,5кг
	11	22	ПВ5К.09.01.14	Ребро	1	
	11		-01	Ребро	1	
		23	ПВ5К.09.01.15	Пластина		
				Полоса Б-16×58 ГОСТ 103-76 / Ст.3 ГОСТ 535-79		
				L=20	1	0,12кг
				Стандартные изделия		
		19		Болт М12×40.58.013 ГОСТ 7798-70	2	0,04кг
		20		Гайка М12.58.013 ГОСТ 5915-70	2	0,02кг

Изм.	Лист	№ докум.	Подп.	Дата

ПВ5К.09.01.00

Лист 2

формат А1

Инв. № подл. | Подп. и дата | Взам. инв. № | Инв. № дубл. | Подп. и дата

Формат	Зона	Поз.	Обозначение	Наименование	Кол.	Примечание
				Документация		
22			ПВ5К.09.00.00СБ	Сборочный чертеж		
				Сборочные единицы		
11		1	ПВ5К.09.01.00	Опора	1	
11		2	ПВ5К.09.02.00	Основание	1	
11		3	ПВ5К.09.03.00	Палец	2	
				Детали		
БА		4	ПВ5К.09.00.01	Проставка		
				Швеллер 16 ГОСТ 8240-72 / Ст.3 ГОСТ 535-79		
				L=60	3	0,52кг
БА		5	ПВ5К.09.00.02	Труба		
				Труба 133×8 ГОСТ 8732-78 / А-20 ГОСТ 8731-74		
				L=95	2	2,5кг
				Стандартные изделия		
		6		Коуш 56 ГОСТ 2224-72	1	1,85кг
		7		Талреп 8р ВВ-ОСТ 5.2314-79	1	2,36кг
		8		Ось 22-40×5×100.Ст3 ГОСТ 9650-80	2	1,5кг
		9		Зажим 3К-19 ТУ 361839-75	8	1,56кг

Изм.	Лист	№ докум.	Подп.	Дата
Разраб.		Числова		3.83
Пров.		Кузьмина		3.83
ГИП		Тюрин		3.83
Н. контр.		Панова		3.83
Утв.		Кузнецов		3.83

ПВ5К.09.00.00

Шарнир для подъема рулонов массой 45÷65т краном

Лит.	Лист	Листов
И	1	2

Гипронефтеспецмонтаж г. Москва

Формат А1

Инв. № подл. | Подп. и дата | Взам. инв. № | Инв. № дубл. | Подп. и дата

ПВ5К.09.01.14

704-1-170 А 7

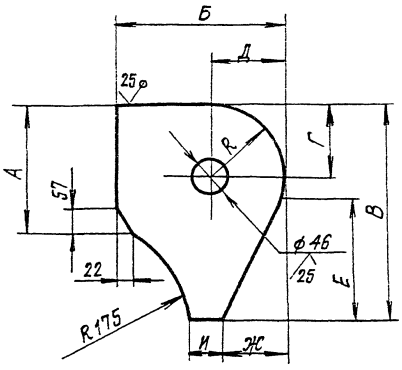

Обозначен.	Размеры, мм									Масса, кг
	А	Б	В	Г	Д	Е	И	Ж	К	
ПВ5К.09.01.00.14	165	205	285	90	90	165	50	65	90	10
-01	155	195	275	80	80	165	40	75	80	9,5

Неуказанные предельные отклонения размеров: отверстий - Н16; валов - h16; остальных - $\pm \frac{IT16}{2}$

ПВ5К.09.01.14

Изм.	Лист	№ докум.	Подп.	Дата
Разраб.		Числова		3.83
Пров.		Кузьмина		3.83
Т.контр.				
ГИП		Тюдин		3.83
Н.контр.		Числова		3.83
Утв.		Кузнецов		3.83

Ребро

Лит.	Масса	Масштаб
И	См. тайл.	1:5

Лист Б-18 ГОСТ 19903-74 / Ст.3 ГОСТ 14637-79

Лист 1 Листов 1

Гипронефтеспецмонтаж г. Москва

Формат А4

Формат	Зона	Поз.	Обозначение	Наименование	Кол.	Примечание
		10		Шайба 45-01-013 ГОСТ 9649-78	2	0,44 кг
		11		Шплинт 6,3×60-0,02 ГОСТ 397-79	2	0,03 кг
		12		Шплинт 10×125-0,02 ГОСТ 397-79	1	0,05 кг
				Материалы		
		13		Канат 18,0-Г-I-Н-180 ГОСТ 7668-80	35м	
		15		Лист Б-10 ГОСТ 19903-74 / Ст.3 ГОСТ 14637-79		
				110×70	2	

ПВ5К.09.00.00

Лист 2

Формат А4

ПВ5К.09.03.00СБ

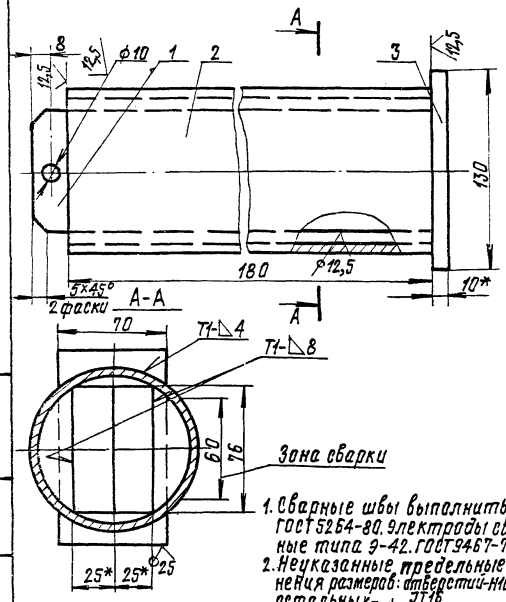

1. Сварные швы выполнить по ГОСТ 5264-80. Электроды сварочные типа Э-42. ГОСТ 9467-75.
2. Неуказанные предельные отклонения размеров: отверстий-Н16; валов-h16; остальных - $\pm \frac{IT16}{2}$.
3* Размеры для справок

ПВ5К.09.03.00СБ

Изм.	Лист	№ докум.	Подп.	Дата
Разраб.		Числова		3.83
Пров.		Кузьмина		3.83
Т.контр.				
ГИП		Тюдин		3.83
Н.контр.		Панкеев		03.85
Утв.		Кузнецов		3.83

Палец

Сборочный чертеж

Лит.	Масса	Масштаб
И	9,5	1:2

Лист 1 Листов 1

Гипронефтеспецмонтаж г. Москва

Формат А4

Формат	Зона	Поз.	Обозначение	Наименование	Кол.	Примечание
				Документация		
А4		1	ПВ5К.09.03.00СБ	Сборочный чертеж		
				Детали		
Б4		1	ПВ5К.09.03.01	Вкладыш		
				Лист Б-25 ГОСТ 19903-74 / Ст.3 ГОСТ 14637-79		
				76×195	2	2,9 кг
Б4		2	ПВ5К.09.03.02	Палец		
				Труба 108×6 ГОСТ 8732-78 / В10 ГОСТ 8731-74		
				L=180	1	2,8 кг
Б4		3	ПВ5К.09.03.03	Головка		
				Лист Б-10 ГОСТ 19903-74 / Ст.3 ГОСТ 14637-79		
				130×70	1	0,7 кг

ПВ5К.09.03.00

Палец

Изм.	Лист	№ докум.	Подп.	Дата
Разраб.		Числова		3.83
Пров.		Кузьмина		3.83
ГИП		Тюдин		3.83
Н.контр.		Панкеев		03.85
Утв.		Кузнецов		3.83

Лит. И | Лист | Листов 1

Гипронефтеспецмонтаж г. Москва

Формат А4

704-1-170 А 7

ПВ5К.09.01.05

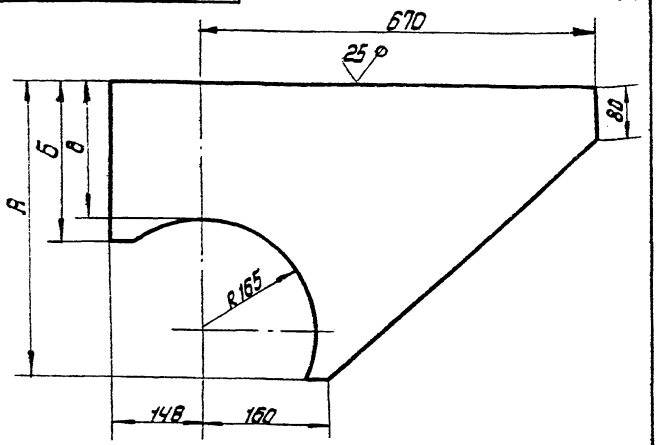

Обозначение	Размеры, мм			Масса, кг.
	А	В	Б	
ПВ5К.09.01.05	570	325	395	29.0
-01	400	155	225	17.0
-02	340	95	165	19.0

Неуказанные предельные отклонения размеров: отверстий - Н16; валов - h16; остальных $\pm \frac{IT16}{2}$

Изм.	Лист	N докум.	Подп.	Дата
Разраб.		Чиглова		3.83
Пров.		Кузьмина		3.83
Т.контр.				
ГИП		Тюрин		3.83
Н.контр.		Панова		3.83
Утв.		Кузнецов		3.83

ПВ5К.09.01.05

Кронштейн

Лит.	Масса	Масштаб
И	Ст. табл.	—

Лист | Листов 1

Лист Б-16 ГОСТ 19903-74 Ст.3 ГОСТ 14637-79

Гипронефтеспецмонтаж г. Москва.

Формат: 11

ПВ5К.09.01.04

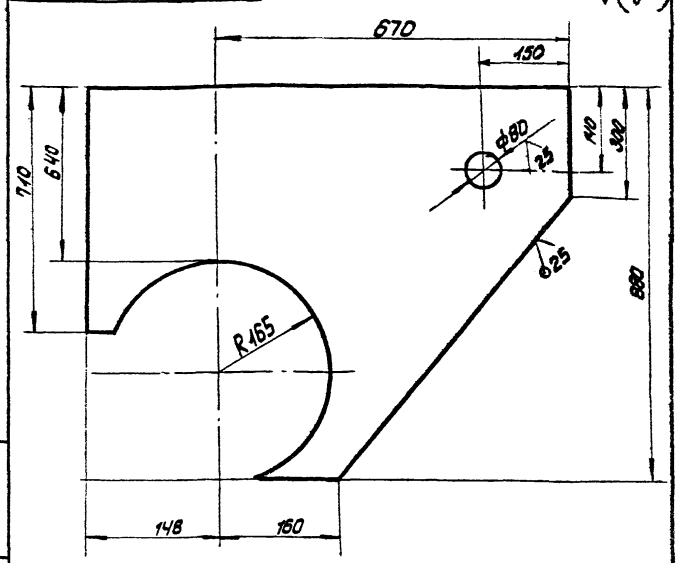

Неуказанные отклонения размеров: отверстий - Н16; валов - h16; остальных - $\pm \frac{IT16}{2}$

Изм.	Лист	N докум.	Подп.	Дата
Разраб.		Чиглова		3.83
Пров.		Кузьмина		3.83
Т.контр.				
ГИП		Тюрин		3.83
Н.контр.		Панова		3.83
Утв.		Кузнецов		3.83

ПВ5К.09.01.04

Кронштейн

Лит.	Масса	Масштаб
И	20.0	1:5

Лист | Листов 1

Лист Б-16 ГОСТ 19903-74 Ст3. ГОСТ 14637-79

Гипронефтеспецмонтаж г. Москва

Формат 11

ПВ5К.09.01.06

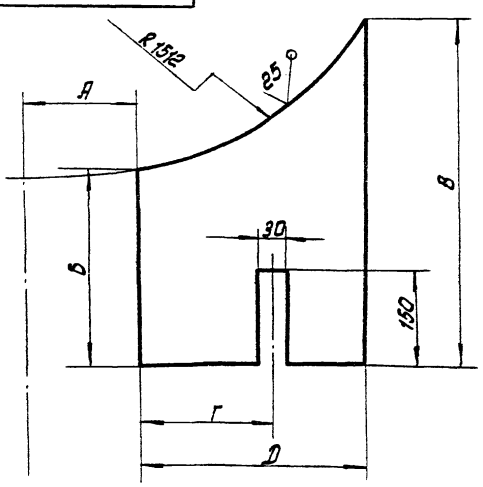

Обозначение	Размеры, мм					Масса, кг.
	А	Б	В	Г	Д	
ПВ5К.09.01.06	10	165	220	—	360	5.1
-01	390	230	390	290	400	9.0

Неуказанные предельные отклонения размеров: отверстий - Н16; валов - h16; остальных $\pm \frac{IT16}{2}$

Изм.	Лист	N докум.	Подп.	Дата
Разраб.		Чиглова		3.83
Пров.		Кузьмина		3.83
Т.контр.				
ГИП		Тюрин		3.83
Н.контр.		Панова		3.83
Утв.		Кузнецов		3.83

ПВ5К.09.01.06

Ребро

Лит.	Масса	Масштаб
И	Ст. табл.	—

Лист | Листов 1

Лист Б-10 ГОСТ 19903-74 Ст.3 ГОСТ 14637-79

Гипронефтеспецмонтаж г. Москва

формат 11

ПВ5К.09.00.03

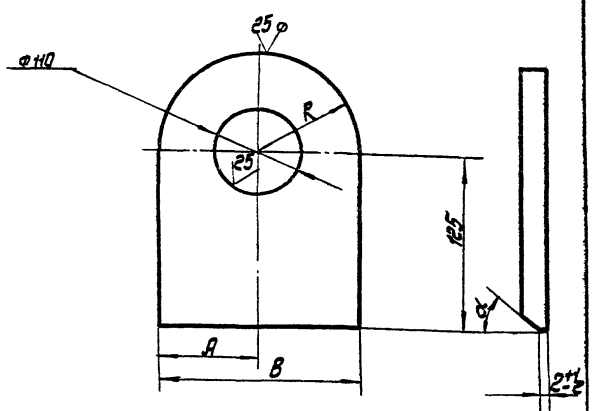

Обозначение	Размеры, мм			d°	Масса, кг
	А	В	R		
ПВ5К.08.00.00.03	150	300	150	15°	7.5
— 01	140	280	140	30°	7

Неуказанные предельные отклонения размеров: отверстий - Н16; валов - h16; остальных - $\pm \frac{IT16}{2}$

Изм.	Лист	N докум.	Подп.	Дата
Разраб.		Чиглова		3.83
Пров.		Кузьмина		3.83
Т.контр.				
ГИП		Тюрин		3.83
Н.контр.		Панова		3.83
Утв.		Кузнецов		3.83

ПВ5К.09.00.03

Ушко

Лит.	Масса	Масштаб
И	Ст. табл.	1:2

Лист | Листов 1

Лист Б-18 ГОСТ 19903-71 Ст.3 ГОСТ 14637-79

Гипронефтеспецмонтаж г. Москва

формат 11

704-1-170 А7

ПВ5К.09.02.00СБ

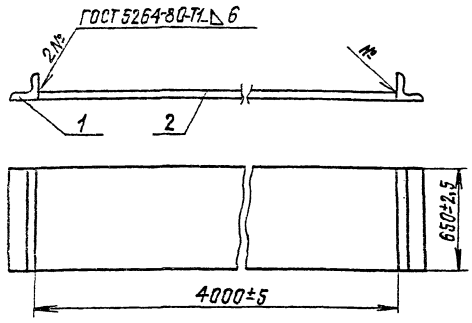

1. Электроды типа Э-42А ГОСТ 9467-75
2. Шероховатость поверхностей реза для деталей Б4 – 50

Изм.	Лист	№ докум.	Подп.	Дата
Разраб.		Числова		3.83
Пров.		Кузьмина		3.83
Т.контр.				
ГИП		Тюрин		3.83
Н.контр.		Панова		3.83
Утв.		Кузнецов		3.83

Основание

Сборочный чертеж

Лит.	Масса	Масштаб
И	455.0	1:20

Лист | Листов 1

Гипронефтеспецмонтаж г. Москва

Формат 11

ПВ5К.09.01.09

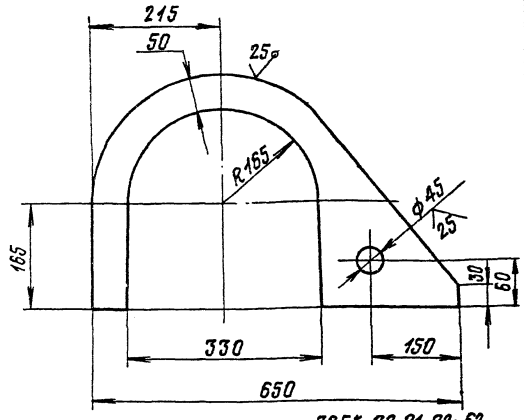

ПВ5К.09.01.09-01
Остальное см. ПВ5К.09.01.09
М1:20

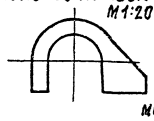

ПВ5К.09.01.02-62
Остальное см. ПВ5К.09.01.09
М1:20

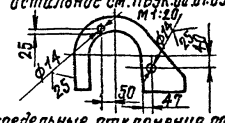

Неуказанные предельные отклонения размеров: отверстий-Н16; остальных- $\pm\frac{JT16}{2}$

Изм.	Лист	№ докум.	Подп.	Дата
Разраб.		Числова		3.83
Пров.		Кузьмина		3.83
Т.контр.				
ГИП		Тюрин		3.83
Н.контр.		Панова		3.83
Утв.		Кузнецов		3.83

Фиксатор

Лит.	Масса	Масштаб
И	14.0	1:5

Лист | Листов 1

Лист Б-16 ГОСТ 19903-74 Ст.3 ГОСТ 14637-79

Гипронефтеспецмонтаж г. Москва

Формат 11

ПВ5К.09.01.08

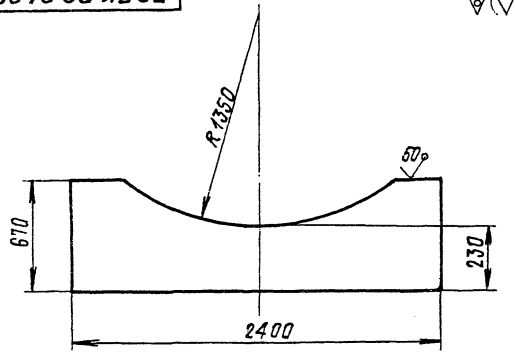

Неуказанные предельные отклонения размеров: валов-h14; остальных- $\pm\frac{JT16}{2}$

Изм.	Лист	№ докум.	Подп.	Дата
Разраб.		Числова		3.83
Пров.		Кузьмина		3.83
Т.контр.				
ГИП		Тюрин		3.83
Н.контр.		Панова		3.83
Утв.		Кузнецов		3.83

Стойка

Лит.	Масса	Масштаб
И	330	1:20

Лист | Листов 1

Лист Б-34 ГОСТ 19903-74 Ст.3 ГОСТ 14637-79

Гипронефтеспецмонтаж г. Москва

Формат 11

ПВ5К.09.01.07

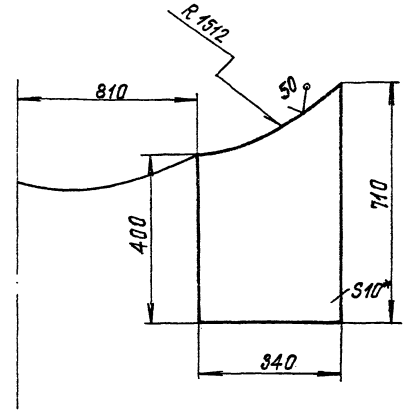

1. Неуказанные предельные отклонения размеров: валов-h16; остальных- $\pm\frac{JT16}{2}$.
2. *Размер для справок

Изм.	Лист	№ докум.	Подп.	Дата
Разраб.		Числова		3.83
Пров.		Кузьмина		3.83
Т.контр.				
ГИП		Тюрин		3.83
Н.контр.		Панова		3.83
Утв.		Кузнецов		3.83

Ребро

Лит.	Масса	Масштаб
И	14,7	1:10

Лист | Листов 1

Лист Б-10 ГОСТ 19903-74 Ст.3 ГОСТ 14637-79

Гипронефтеспецмонтаж г. Москва

Формат 11

ПВ5К.11.02.00СБ

704-1-170 А.7

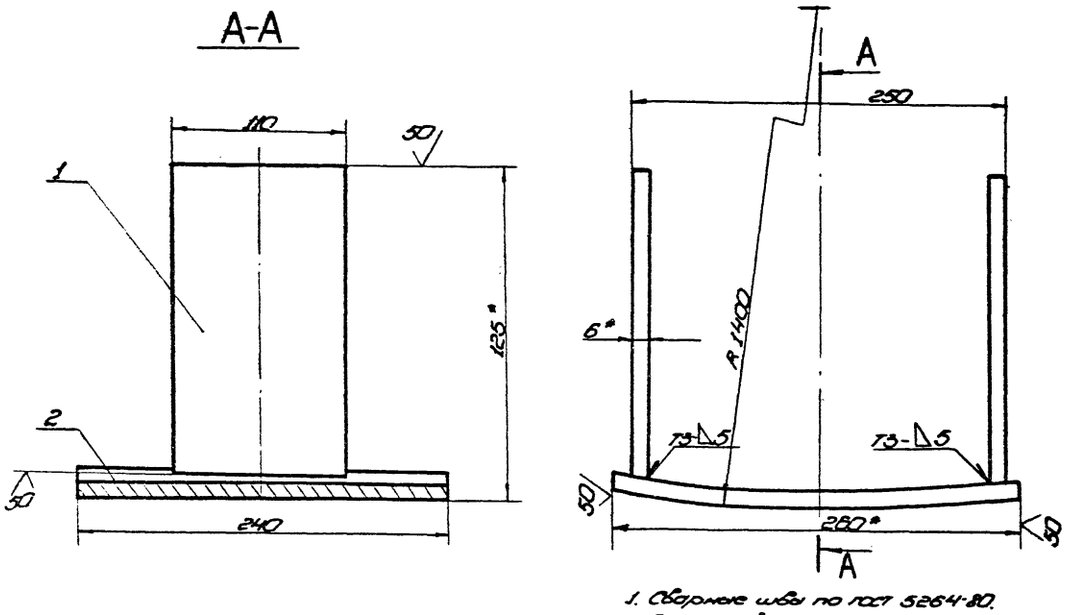

1. Сварные швы по ГОСТ 5264-80.
2. Электроды типа Э42А ГОСТ 9467-75.
3. Неуказанные предельные отклонения размеров $-\pm\frac{IT16}{2}$.
4. * Размеры для справок.

Изм.	Лист	№ докум.	Подп.	Дата
Разраб.		Кузьмина		3.83
Пров.		Числова		3.83
Т. контр.				
ГИП		Тюрин		3.83
Н. контр.		Панова		3.83
Утв.		Кузнецов		3.83

ПВ5К.11.02.00СБ

Упор

Сборочный чертеж

Лит.	Масса	Масштаб
И	8,4	1:2,5

Лист | Листов 1

Гипронефтеспецмонтаж г. Москва

Копировал

формат 12

ПВ5К.11.00.00СБ

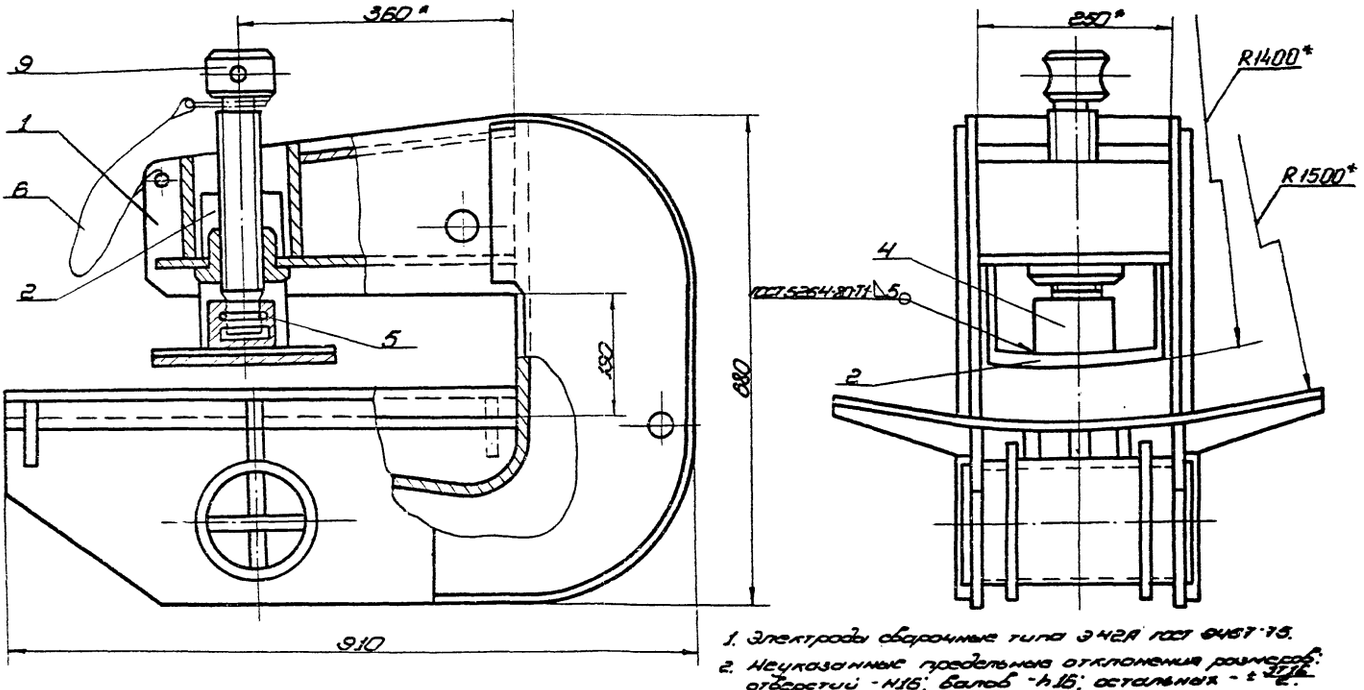

1. Электроды сварочные типа Э42А ГОСТ 9467-75.
2. Неуказанные предельные отклонения размеров: отверстий - H16; валов - h16; остальных - $\pm\frac{IT16}{2}$.
3. Размеры для справок.

Изм.	Лист	№ докум.	Подп.	Дата
Разраб.		Кузьмина		3.83
Пров.		Числова		3.83
Т. контр.				
ГИП		Тюрин		3.83
Н. контр.		Панова		3.83
Утв.		Кузнецов		3.83

ПВ5К.11.00.00СБ

Захват для подъёма рулонов массой 45÷65т. краном. Сборочный чертеж.

Лит.	Масса	Масштаб
И	225,0	1:5

Лист | Листов 1

Гипронефтеспецмонтаж г. Москва

Формат 12

704-1-170 А 7

Формат	Зона	Поз.	Обозначение	Наименование	Кол.	Примечание
				Документация		
22			ПВ5К.11.01.00СБ	Сборочный чертеж		
				Детали		
12		1	ПВ5К.11.01.01	Щека	2	
Б4		2	ПВ5К.11.01.02	Пластина	7	
				Полоса 12×250 ГОСТ103-76 / Ст.3 ГОСТ535-79		
				L=140	1	3,3кг
11		3	ПВ5К.11.01.03	Гайка		
Б4		4	ПВ5К.11.01.04	Пластина		
				Полоса 12×250 ГОСТ103-76 / Ст.3 ГОСТ535-79		
				L=160	1	3,8кг
12		5	ПВ5К.11.01.05	Накладка	2	
12		6	ПВ5К.11.01.06	Стенка	1	
12		7	ПВ5К.11.01.07	Пластина		
Б4		8	ПВ5К.11.01.08	Ложе		
				Полоса 12×670 ГОСТ103-76 / Ст.3 ГОСТ535-79		
				L=655	1	31,5кг
11		9	ПВ5К.11.01.09	Ребро	4	
		10	-01	Ребро	2	

Изм.	Лист	№ докум.	Подп.	Дата
Разраб.		Кузьмина		3.83
Пров.		Числова		3.83
ГИП		Тюрин		3.83
Н.контр.		Панова		3.83
Утв.		Кузнецов		3.83

ПВ5К.11.01.00

Корпус

Лит.	Лист	Листов
И	1	2

Гипронефтеспецмонтаж г.Москва

Инв. № подл. | Подп. и дата | Взам. инв. № | Инв. № дубл. | Подп. и дата

формат 11

Формат	Зона	Поз.	Обозначение	Наименование	Кол.	Примечание
Б4		11	ПВ5К.11.01.10	Ось		
				Труба 159×8 ГОСТ 8732-78 / В-10 ГОСТ 8731-74		
				L=300	1	9,0м
11		12	ПВ5К.11.01.11	Фланец	2	
11		13	ПВ5К.11.01.12	Ребро	3	
Б4		14	ПВ5К.11.01.13	Пластина		
				Полоса 8×85 ГОСТ103-76 / Ст.3 ГОСТ535-79		
				L=300	2	1,30кг
Б4		15	ПВ5К.11.01.14	Пластина		
				Полоса 8×140 ГОСТ103-76 / Ст.3 ГОСТ535-79		
				L=300	1	2,60кг
Б4		16	ПВ5К.11.01.15	Пластина		
				Лист Б-12 ГОСТ19503-74 / Ст.3 ГОСТ14637-79		
				250×290	1	11,0кг

Изм.	Лист	№ докум.	Подп.	Дата

ПВ5К.11.01.00

Лист 2

формат 11

Формат	Зона	Поз.	Обозначение	Наименование	Кол.	Примечание
				Документация		
12			ПВ5К.11.02.00СБ	Сборочный чертеж		
				Детали		
Б4		1	ПВ5К.11.02.01	Пластина	2	
				Полоса Б×110 ГОСТ103-76 / Ст.3 ГОСТ535-79		
				L=200	2	1,0кг
Б4		2	ПВ5К.11.02.02	Пластина		
				Полоса 12×240 ГОСТ103-76 / Ст.3 ГОСТ535-79		
				L=265	1	5,4кг

Изм.	Лист	№ докум.	Подп.	Дата
Разраб.		Кузьмина		3.83
Пров.		Числова		3.83
ГИП		Тюрин		3.83
Н.контр.		Панова		3.83
Утв.		Кузнецов		3.83

ПВ5К.11.02.00

Упор

Лит.	Лист	Листов
И		1

Гипронефтеспецмонтаж г.Москва

Инв. № подл. | Подп. и дата | Взам. инв. № | Инв. № дубл. | Подп. и дата

формат 11

Формат	Зона	Поз.	Обозначение	Наименование	Кол.	Примечание
				Документация		
12			ПВ5К.11.00.00СБ	Сборочный чертеж		
				Сборочные единицы		
11		1	ПВ5К.11.01.00	Корпус	1	
11		2	ПВ5К.11.02.00	Упор	1	
				Детали		
12		3	ПВ5К.11.00.01	Винт	1	
11		4	ПВ5К.11.00.02	Подпятник	1	
11		5	ПВ5К.11.00.03	Кольцо запорное	1	
				Материалы		
		6		Проволока 1 ГОСТ 3282-74		0,10кг

Изм.	Лист	№ докум.	Подп.	Дата
Разраб.		Кузьмина		3.83
Пров.		Числова		3.83
ГИП		Тюрин		3.83
Н.контр.		Панова		3.83
Утв.		Кузнецов		3.83

ПВ5К.11.00.00

Захват для подъема рулонов массой 45 - 65 т краном

Лит.	Лист	Листов
И		1

Гипронефтеспецмонтаж г.Москва

Инв. № подл. | Подп. и дата | Взам. инв. № | Инв. № дубл. | Подп. и дата

формат 11

ПВ5К.11.01.00СБ

704-1-170 л7

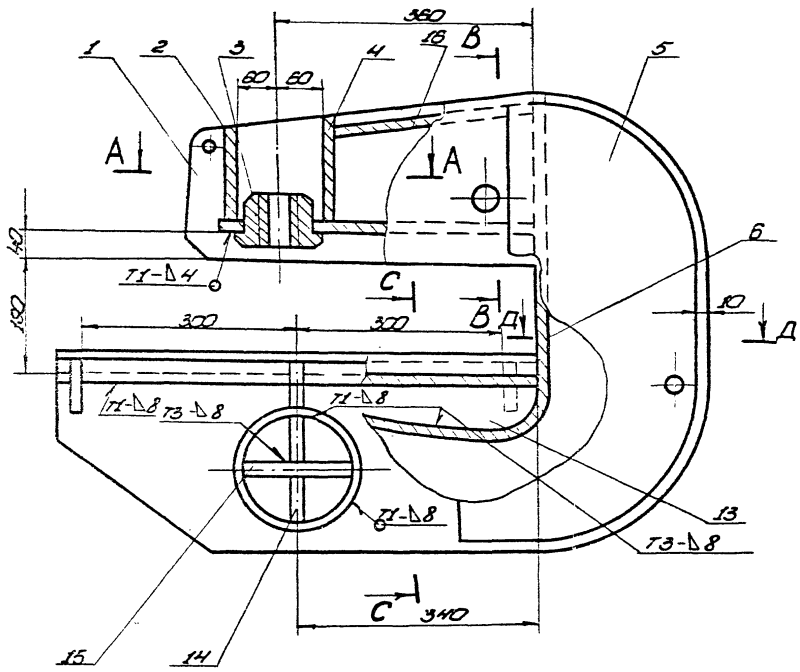

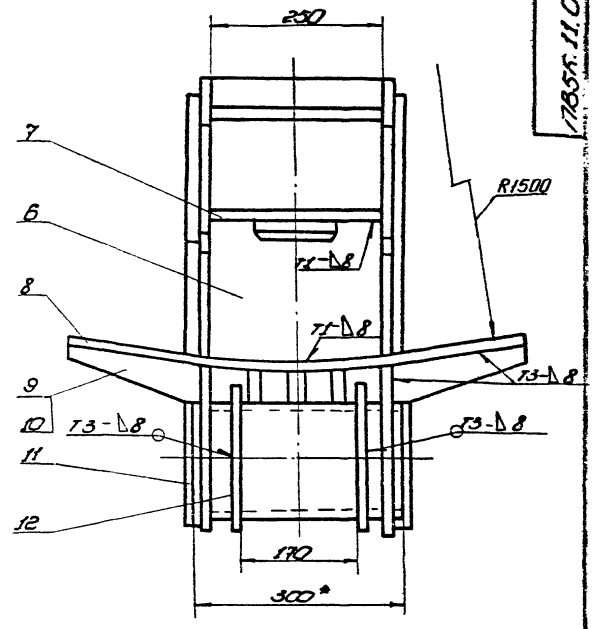

А-А

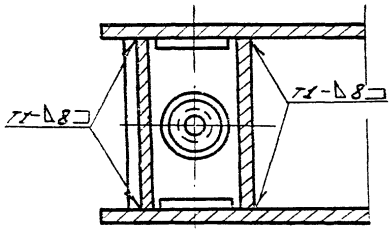

В-В

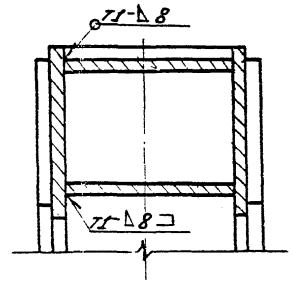

С-С

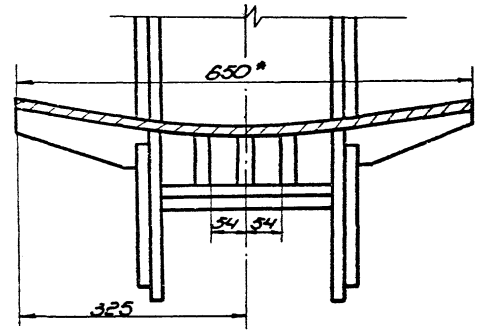

Д-Д

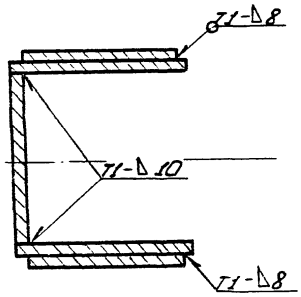

1. Сварные швы по ГОСТ 5264-80.
   Электроды типа Э42А ГОСТ 9467-75.
2. Приварку дет. поз.6 выполнить после приварки 3х деталей поз.15 к дет. поз.8
3. Неуказанные предельные отклонения размеров: отверстий - H16; валов - h16; остальных - $\pm\frac{\pi 16}{2}$.
4. Шероховатость поверхностей реза для дет. Б4 - $\sqrt{50}$.
5. * Размеры для справок.

					ПВ5К.11.01.00СБ			
Изм.	Лист	№ докум.	Подп.	Дата	Корпус	Лит.	Масса	Масштаб
Разраб.		Кузьмина		3.83		И	2100	1:5
Пров.		Числова		3.83	Сборочный чертеж	Лист	Листов 1	
Т. контр.						Гипромонтаж-монтаж		
ГИП		Тюрин		3.83				
Н. контр.		Панова		3.83				
Утв.		Кузнецов		3.83		г. Москва		

Формат 22

ПВК.11.01.03

25 (√)

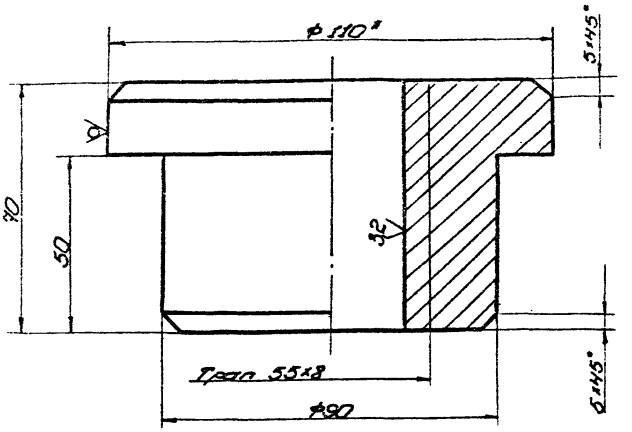

1. Неуказанные предельные отклонения размеров: болов - h 16; остальных - ±IT16/2.
2. * Размер для справок.

				ПВК.11.01.03		
Изм.	Лист	№ докум.	Подп.	Дата		
Разраб.	Кузьмина			3.83	Гайка	Лит. И; Масса 3,0; Масштаб 1:1
Пров.	Числова			3.83		Лист; Листов 1
Т. контр.					Круг Б-110 ГОСТ 2590-71 / Ст.3 ГОСТ 535-79	Гипронефтеспецмонтаж г. Москва
ГИП	Тюрин			3.83		
Н. контр.	Попова			3.83		
Утв.	Кузнецов			3.83		

Копировал

Формат А1

ПВК.11.01.13

50 (√)

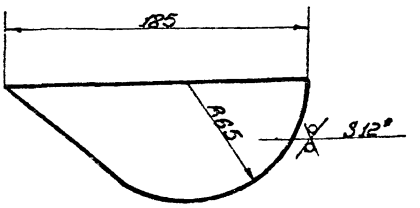

1. Неуказанные предельные отклонения размеров - ±IT16/2.
2. * Размер для справок.

				ПВК.11.01.13		
Изм.	Лист	№ докум.	Подп.	Дата		
Разраб.	Кузьмина			3.83	Ребро	Лит. И; Масса 1,5; Масштаб 1:1
Пров.	Числова			3.83		Лист; Листов 1
Т. контр.					Лист Б-12 ГОСТ 19903-74 / Ст.3 ГОСТ 14637-79	Гипронефтеспецмонтаж г. Москва
ГИП	Тюрин			3.83		
Н. контр.	Попова			3.83		
Утв.	Кузнецов			3.83		

Копировал

Формат А1

ПВК.11.01.05

25 (√)

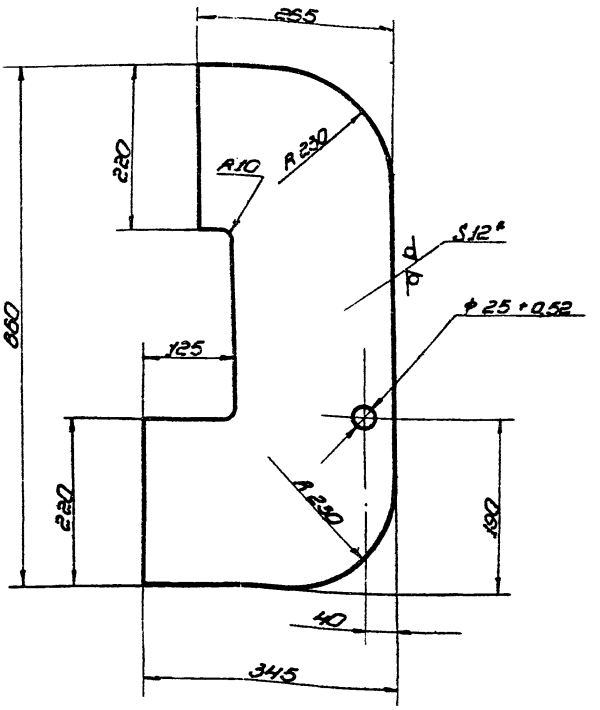

1. Неуказанные предельные отклонения размеров: отверстий - H16; болов - h 16; остальных - ±IT16/2.
2. * Размер для справок.

				ПВК.11.01.05		
Изм.	Лист	№ докум.	Подп.	Дата		
Разраб.	Кузьмина			3.83	Накладка	Лит. И; Масса 19,0; Масштаб 1:5
Пров.	Числова			3.83		Лист; Листов 1
Т. контр.					Лист Б-12 ГОСТ 19903-74 / Ст.3 ГОСТ 14637-79	Гипронефтеспецмонтаж г. Москва
ГИП	Тюрин			3.83		
Н. контр.	Попова			3.83		
Утв.	Кузнецов			3.83		

Копировал

Формат А1

704-1-170 ▲ 7

ПВ5К.11.00.02

25 √(√)

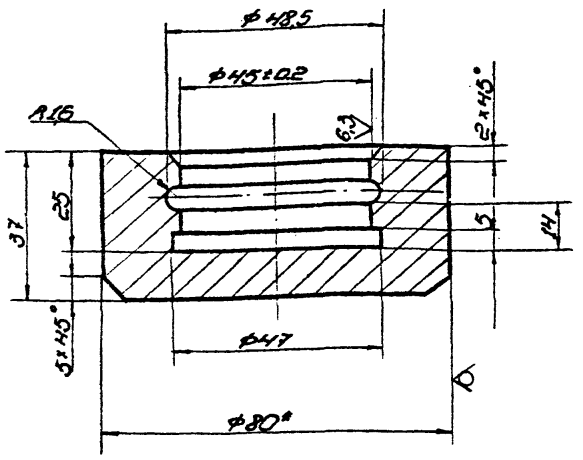

1. Неуказанные предельные отклонения размеров: отверстий - H16; валов - h16; остальных - $\pm\frac{IT16}{2}$.
2. Размер для справок.

Изм.	Лист	№ докум.	Подп.	Дата
Разраб.		Кузьмина		3.83
Пров.		Числова		3.83
Т. контр.				
ГИП		Тюрин		3.83
Н. контр.		Панова		3.83
Утв.		Кузнецов		3.83

ПВ5К.11.00.02

Подпятник

Лит.	Масса	Масштаб
И	0,9	1:1

Лист | Листов 1

Круг В-80 ГОСТ 2590-71 / Ст. 3 ГОСТ 535-79

Гипронефтеспецмонтаж г. Москва

Копировал | формат 11

ПВ5К.11.00.03

25 √(√)

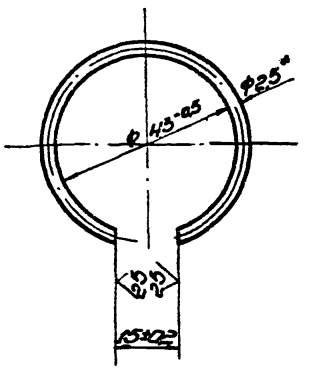

1. Длина заготовки 124±0,5 мм
2.* Размер для справок.

Изм.	Лист	№ докум.	Подп.	Дата
Разраб.		Кузьмина		3.83
Пров.		Числова		3.83
Т. контр.				
ГИП		Тюрин		3.83
Н. контр.		Панова		3.83
Утв.		Кузнецов		3.83

ПВ5К.11.00.03

Кольцо запорное

Лит.	Масса	Масштаб
И	0,2	1:1

Лист | Листов 1

Проволока II-2,5 ГОСТ 9389-75

Гипронефтеспецмонтаж г. Москва

Копировал | формат 11

ПВ5К.11.00.01

25 √(√)

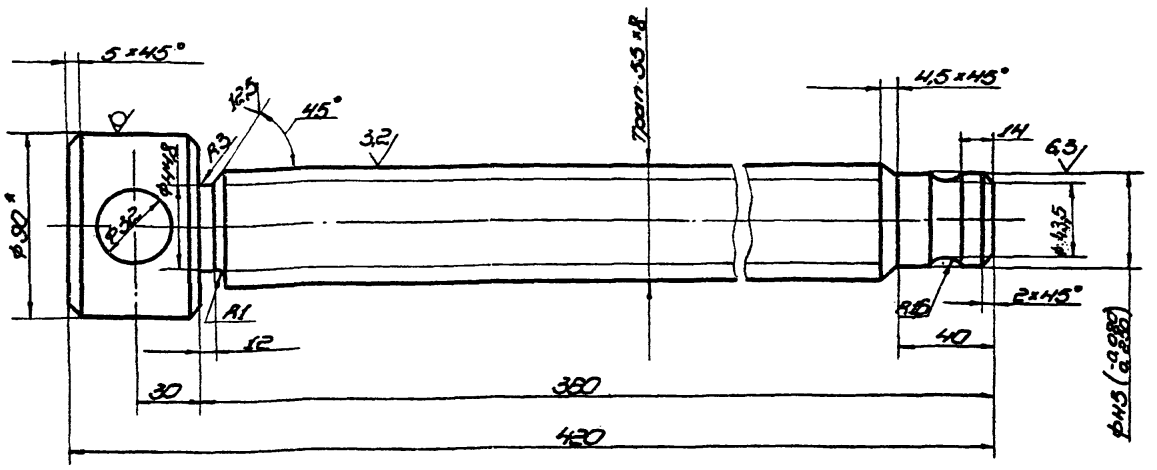

1. Неуказанные предельные отклонения размеров: отверстий - H16; валов - h16; остальных - $\pm\frac{IT16}{2}$.
2. Размер для справок.

Изм.	Лист	№ докум.	Подп.	Дата
Разраб.		Кузьмина		3.83
Пров.		Числова		3.83
Т. контр.				
ГИП		Тюрин		3.83
Н. контр.		Панова		3.83
Утв.		Кузнецов		3.83

ПВ5К.11.00.01

Винт

Лит.	Масса	Масштаб
И	9,5	1:2

Лист | Листов

Круг В-90 ГОСТ 2590-71 / Ст. 3 ГОСТ 535-79

Гипронефтеспецмонтаж г. Москва

Копировал | формат 12

704-1-170 л 7

ПВ5К.11.01.11

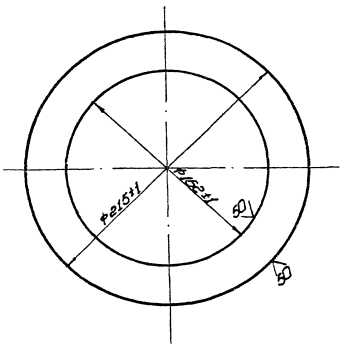

Изм.	Лист	№ докум.	Подп.	Дата
Разраб.		Кузьмина		3.83
Пров.		Числова		3.83
Т. контр.				
ГИП		Тюрин		3.83
Н. контр.		Панова		3.83
Утв.		Кузнецов		3.83

ПВ5К.11.01.11

Фланец

Лит.	Масса	Масштаб
И	1,0	1:2

Лист 6-8 ГОСТ 19903-74 Ст.3 ГОСТ 14637-79

Лист | Листов 1

Гипронефтеспецмонтаж г. Москва

Копировал | формат 11

ПВ5К.11.01.09

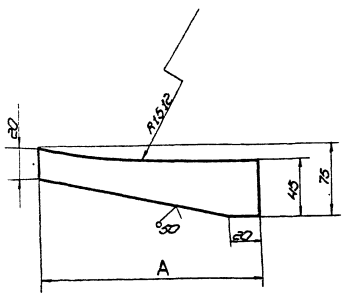

Обозначение	A	Масса, кг
ПВ5К.11.01.09	185	0,62
-01	170	0,58

Неуказанные предельные отклонения размеров: валов - h16; остальных - $\pm\frac{IT16}{2}$.

Изм.	Лист	№ докум.	Подп.	Дата
Разраб.		Кузьмина		3.83
Пров.		Числова		3.83
Т. контр.				
ГИП		Тюрин		3.83
Н. контр.		Панова		3.83
Утв.		Кузнецов		3.83

ПВ5К.11.01.09

Ребро

Лит.	Масса	Масштаб
И	См. табл.	—

Полоса 12×75 ГОСТ 103-76 Ст.3 ГОСТ 535-79

Лист | Листов 1

Гипронефтеспецмонтаж г. Москва

Копировал | формат 11

ПВ5К.11.01.07

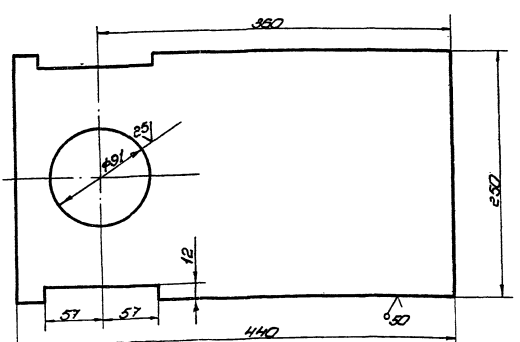

Неуказанные предельные отклонения размеров: отверстий - H16; остальных - $\pm\frac{IT16}{2}$.

Изм.	Лист	№ докум.	Подп.	Дата
Разраб.		Кузьмина		3.83
Пров.		Числова		3.83
Т. контр.				
ГИП		Тюрин		3.83
Н. контр.		Панова		3.83
Утв.		Кузнецов		3.83

ПВ5К.11.01.07

Пластина

Лит.	Масса	Масштаб
И	12,1	1:25

Лист 5-12 ГОСТ 19903-74 Ст.3 ГОСТ 14637-79

Лист | Листов 1

Гипронефтеспецмонтаж г. Москва

Копировал | формат 12

1785К 11.01.06

50 √(√)

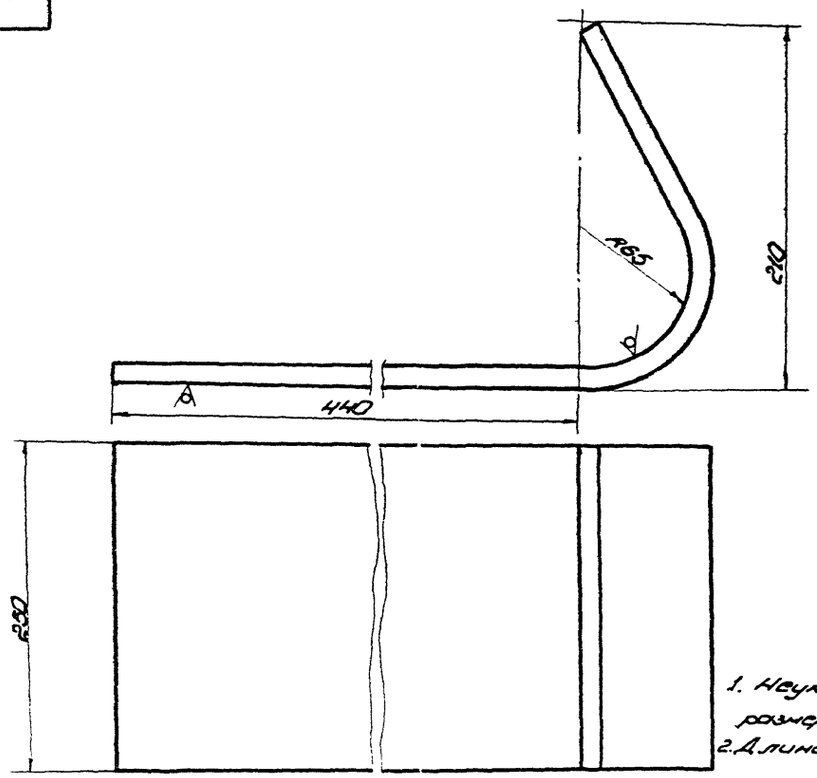

1. Неуказанные предельные отклонения размеров: отверстий - H16; остальных - $\pm\frac{IT16}{2}$.
2. Длина заготовки 700 ± 2,5 мм.

Изм.	Кол.	Лист	№ докум.	Подп.	Дата
Разраб.		Кушнарев			3.83
Пров.		Числова			3.83
Т. контр.					
ГИП		Тюрин			3.83
Н. контр.		Попова			3.83
Утв.		Кузнецов			3.83

1785К. 11.01.06

Стенка

Лит.	Масса	Масштаб
И	13,0	1:2
Лист	Листов 1	

Гипронефтеспецмонтаж г. Москва

Лист 6-12 ГОСТ 19903-74
Ст. 3 ГОСТ 14637-79

Копировал

Формат А2

1785К 11.01.01

125 √(√)

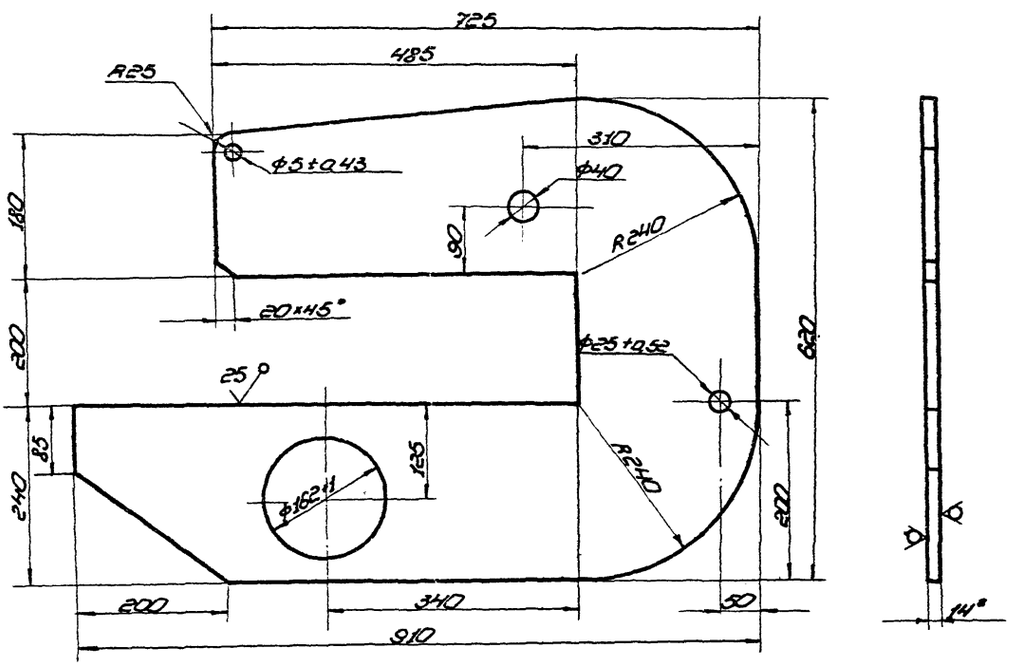

1. Неуказанные предельные отклонения размеров:
отверстий - H16;
валов - h16 - $\pm\frac{IT16}{2}$
остальных - $\pm\frac{IT16}{2}$.
2. Размер для справок.

Изм.	Кол.	Лист	№ докум.	Подп.	Дата
Разраб.		Кушнарев			3.83
Пров.		Числова			3.83
Т. контр.					
ГИП		Тюрин			3.83
Н. контр.		Попова			3.83
Утв.		Кузнецов			3.83

1785К. 11.01.01

Щека

Лист	Масса	Масштаб
И	400	1:5
Лист	Листов 1	

Гипронефтеспецмонтаж г. Москва

Лист 5-14 ГОСТ 19903-74
Ст. 3 ГОСТ 14637-79

Копировал

Формат А2

1704-1-170 АТ

Инв. № подл. | Подп. и дата | Взам. инв. № | Инв. № дубл. | Подп. и дата

ПВ3.02.00.00СБ

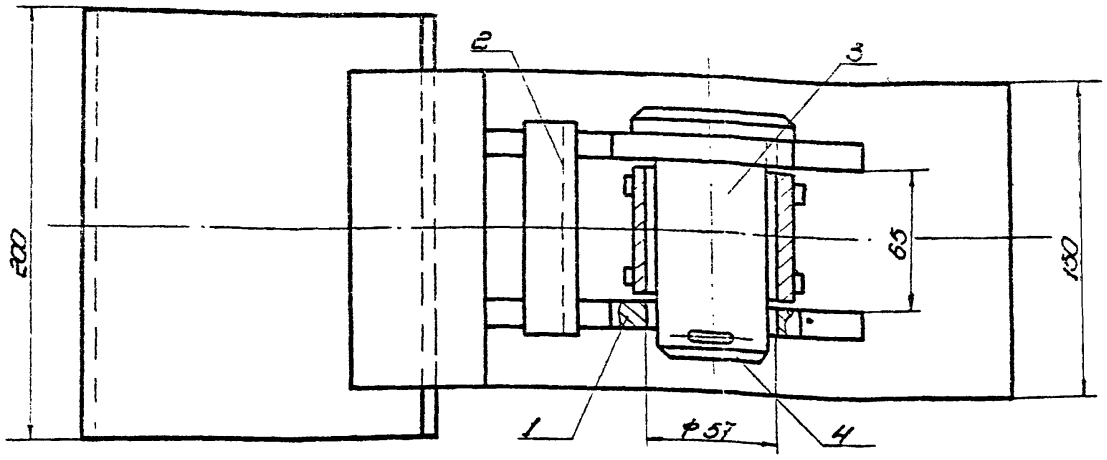

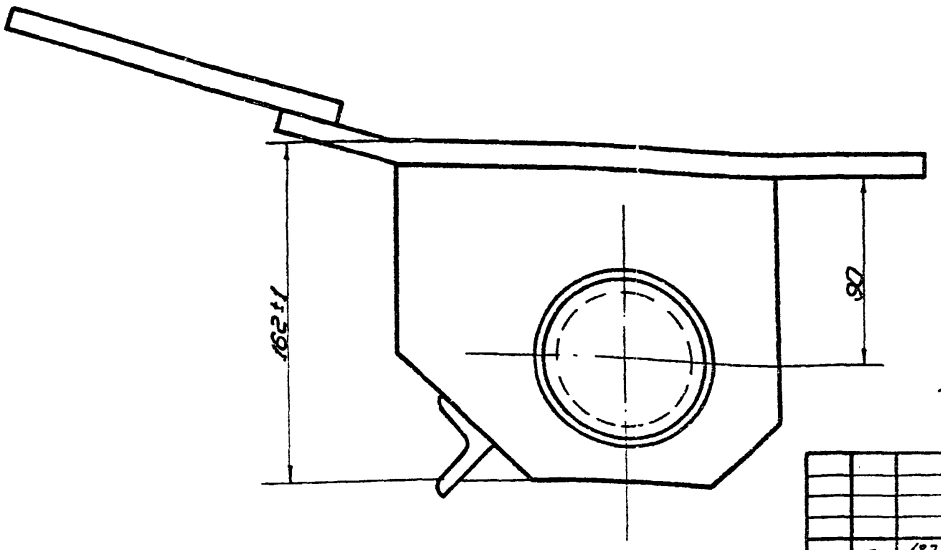

Размеры для справок.

					ПВ3.02.00.00СБ	
Изм.	Лист	№докум.	Подп.	Дата	Скоба для разворачивания рулона. Сборочный чертеж	Лит. / Масса / Масштаб: И / 13,0 / 1:2
Разраб.		Кузнецова		3.83		Лист / Листов 1
Пров.		Числова		3.83		Гипронефтеспецмонтаж г. Москва
Т. контр.						
ГИП		Тюрин		3.83		
Н. контр.		Попова		3.83		
Утв.		Кузнецова		3.83		

Копировал

Формат А3

ПВ3.02.00.01

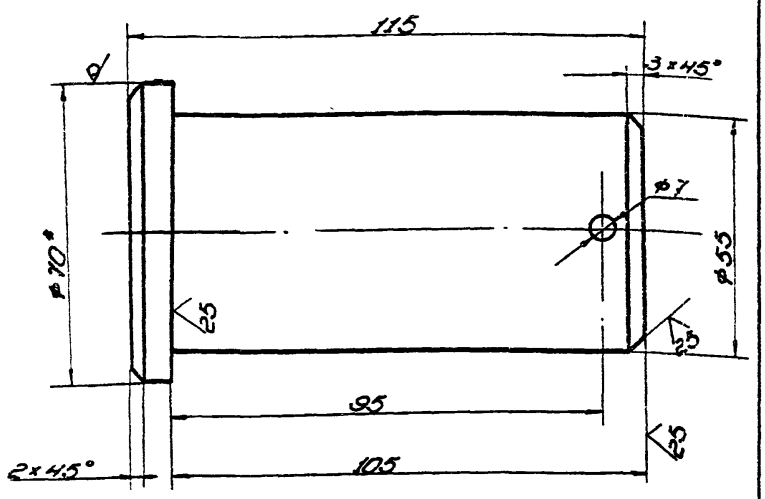

1. Неуказанные предельные отклонения размеров: валов - h16, отверстий - H16, остальных - $\pm \frac{IT16}{2}$.
2. * Размер для справок.

					ПВ3.02.00.01	
Изм.	Лист	№докум.	Подп.	Дата	Полец	Лит. / Масса / Масштаб: И / 2,2 / 1:1
Разраб.		Кузнецова		3.83		Лист / Листов 1
Пров.		Числова		3.83	Круг В-70 ГОСТ 2590-71 / В ст3 ГОСТ 535-79	Гипронефтеспецмонтаж г. Москва
Т. контр.						
ГИП		Тюрин		3.83		
Н. контр.		Попова		3.83		
Утв.		Кузнецова		3.83		

Копировал

Формат А3

Формат	Зона	Поз.	Обозначение	Наименование	Кол.	Примечание
				Документация		
А2			ПВ3.02.00.00СБ	Сборочный чертеж		
				Сборочные единицы		
А1		1	ПВ3.02.01.00	Втулка	1	
А1		2	ПВ3.02.02.00	Корпус	1	
				Детали		
А1		3	ПВ3.02.00.01	Полец	1	
				Стандартные изделия		
		4		Шплинт 6,3×75.002 ГОСТ 397-79	1	0,02 кг

					ПВ3.02.00.00	
Изм.	Лист	№докум.	Подп.	Дата	Скоба для разворачивания рулона	Лит. / Масса / Масштаб: И / / 1
Разраб.		Кузнецова		3.83		Лист / Листов 1
Пров.		Числова		3.83		Гипронефтеспецмонтаж г. Москва
Т. контр.						
ГИП		Тюрин		3.83		
Н. контр.		Попова		3.83		
Утв.		Кузнецова		3.83		

Копировал

Формат А3

Инв. № подл. | Подп. и дата | Взам. инв. № | Инв. № дубл. | Подп. и дата

7.904-1-170 А7

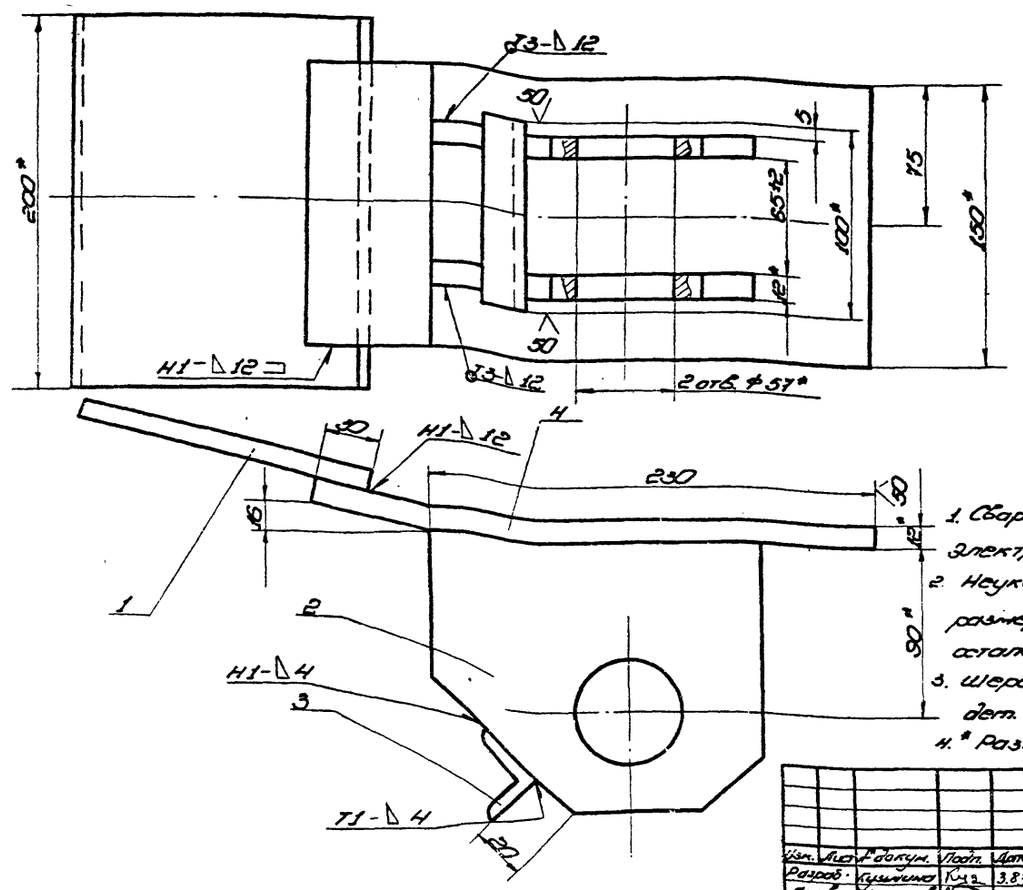

1. Сварные швы по ГОСТ 5264-80.
Электроды типа Э42А ГОСТ 9467-75.
2. Неуказанные предельные отклонения размеров: валов - h16; отверстий - H16; остальных - $\pm\frac{IT16}{2}$.
3. Шероховатость поверхностей реза для дет. Б4 $\sqrt{80}$.
4. * Размеры для справок.

Изм.	Лист	№ докум.	Подп.	Дата
Разраб.		Кушнина		3.83
Пров.		Числова		3.83
Т. контр.				
ГИП		Тюрин		3.83
Н. контр.		Попова		3.83
УГВ.		Кузнецов		3.83

ПВ3.02.02.00СБ

Корпус

Сборочный чертеж

Лит.	Масса	Масштаб
И	100	1:2
Лист	Листов 1	

Гипронефтеспецмонтаж г. Москва

Копировал

Формат А2

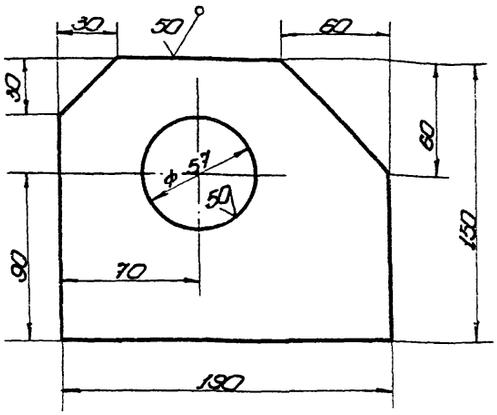

Неуказанные предельные отклонения размеров: отверстий - H16; валов - h16; остальных - $\pm\frac{IT16}{2}$.

Изм.	Лист	№ докум.	Подп.	Дата
Разраб.		Кушнина		3.83
Пров.		Числова		3.83
Т. контр.				
ГИП		Тюрин		3.83
Н. контр.		Попова		3.83
УГВ.		Кузнецов		3.83

ПВ3.02.02.02

Щека

Лит.	Масса	Масштаб
И	2.5	1:2
Лист	Листов 1	

Полоса 12 × 150 ГОСТ 103-85 / Ст.3 ГОСТ 535-79

Гипронефтеспецмонтаж г. Москва

Копировал

Формат А3

Формат	Зона	Поз.	Обозначение	Наименование	Кол.	Примечание
				Документация		
А2			ПВ3.02.02.00СБ	Сборочный чертеж		
				Детали		
Б4		1	ПВ3.02.02.01	Пластина		
				Полоса $\frac{12\times150\ ГОСТ\ 103\text{-}76}{Ст.3\ ГОСТ\ 535\text{-}79}$		
				L = 200	1	3.0 кг
Н		2	ПВ3.02.02.02	Щека	2	
Б4		3	ПВ3.02.02.03	Перекладина		
				Уголок $\frac{6\times32\times32\ ГОСТ\ 8509\text{-}72}{Ст.3\ ГОСТ\ 535\text{-}79}$		
				L = 100	1	0.20 кг
Б4		4	ПВ3.02.02.04	Пластина	7	
				Полоса $\frac{12\times150\ ГОСТ\ 103\text{-}76}{Ст.3\ ГОСТ\ 535\text{-}79}$		
				L = 300	1	4.20 кг

Изм.	Лист	№ докум.	Подп.	Дата
Разраб.		Кушнина		3.83
Пров.		Числова		3.83
ГИП		Тюрин		3.83
Н. контр.		Попова		3.83
УГВ.		Кузнецов		3.83

ПВ3.02.02.00

Корпус

Лит.	Лист	Листов
И	1	1

Гипронефтеспецмонтаж г. Москва

Копировал

Формат А3

704-1-170 А7

ПВ3.02.01.01

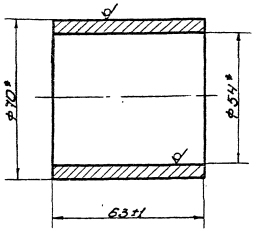

* Размеры для справок.

Изм.	Лист	№ докум.	Подп.	Дата
Разраб.		Чиклова		3.83
Пров.		Кузьмина		3.83
Т. контр.				
ГИП		Тюрин		1.83
Н. контр.		Панова		1.83
Утв.		Кузнецов		1.83

ПВ3.02.01.01

Втулка

Лит.	Масса	Масштаб
И	0,7	1:1

Лист | Листов 1

Труба 70×8 ГОСТ 8732-78 / В10 ГОСТ 8731-74

Гипромеортеспец-монтаж г. Москва

Копировал | формат 11

ПВ3.02.01.02

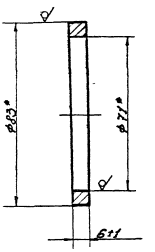

* Размеры для справок.

Изм.	Лист	№ докум.	Подп.	Дата
Разраб.		Чиклова		3.83
Пров.		Кузьмина		3.83
Т. контр.				
ГИП		Тюрин		1.83
Н. контр.		Панова		1.83
Утв.		Кузнецов		1.83

ПВ3.02.01.02

Кольцо

Лит.	Масса	Масштаб
И	0,15	1:1

Лист | Листов 1

Труба В3×6 ГОСТ 8732-78 / В10 ГОСТ 8731-74

Гипромеортеспец-монтаж г. Москва

Копировал | формат 11

ПВ3.02.01.00СБ

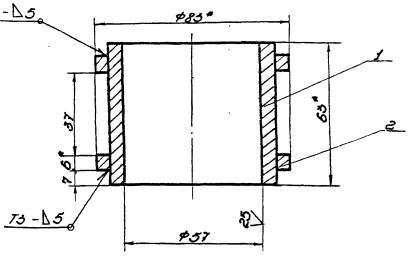

1. Сварные швы по ГОСТ 5264-80. Электроды типа 942А ГОСТ 9467-75.
2. Неуказанные предельные отклонения размеров: отверстий - Н16; остальных - $\pm\frac{IT16}{2}$
3. * Размеры для справок.

Изм.	Лист	№ докум.	Подп.	Дата
Разраб.		Чиклова		3.83
Пров.		Кузьмина		3.83
Т. контр.				
ГИП		Тюрин		1.83
Н. контр.		Панова		1.83
Утв.		Кузнецов		1.83

ПВ3.02.01.00СБ

Втулка

Сборочный чертеж

Лит.	Масса	Масштаб
И	1,2	1:1

Лист | Листов 1

Гипромеортеспец-монтаж г. Москва

Копировал | формат 11

Формат	Зона	Поз.	Обозначение	Наименование	Кол.	Примечание
				Документация		
11			ПВ3.02.01.00СБ	Сборочный чертеж		
				Детали		
11		1	ПВ3.02.01.01	Втулка	1	
11		2	ПВ3.02.01.02	Кольцо	2	

Изм.	Лист	№ докум.	Подп.	Дата
Разраб.		Чиклова		3.83
Пров.		Кузьмина		3.83
ГИП		Тюрин		1.83
Н. контр.		Панова		1.83
Утв.		Кузнецов		1.83

ПВ3.02.01.00

Втулка

Лит.	Лист	Листов
И		1

Гипромеортеспец-монтаж г. Москва

Копировал | формат 11

7.904-1-170 а.7

1ПВ.12.01.00.00

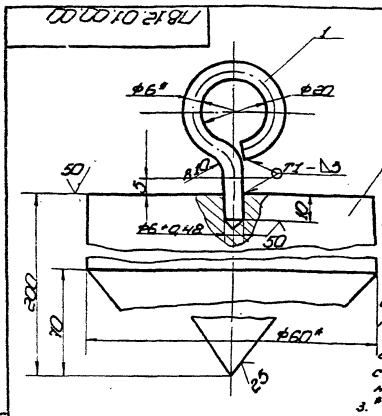

1. Сварные швы по ГОСТ 5264-80 электроды типа Э42А ГОСТ 9467-75.
2. Неуказанные предельные отклонения размеров: валов - h16; отверстий - H16; остальных - $\pm\frac{IT16}{2}$.
3. * Размеры для справок.

Формат	Зона	Поз.	Обозначение	Наименование	Кол.	Примечание
				Детали		
Б4	1		1ПВ.12.01.00.01	Стержень		
				Круг $\frac{Б-6}{Г}$ ГОСТ 2590-71 / Ст.3 ГОСТ 535-79		
				L = 115 ± 0,7 мм	1	0,03 кг
Б4	2		1ПВ.12.01.00.02	Круг		
				Круг $\frac{Б-60}{Г}$ ГОСТ 2590-71 / Ст.3 ГОСТ 535-79		
				L = 200 ± 1,5 мм	1	4,0 кг

Изм.	Лист	№ докум.	Подп.	Дата	1ПВ.12.01.00.00	Лит.	Масса	Масштаб
Разраб.		Кузьмина		3.83	Отбес	И	4,03	1:1
Пров.		Чистова		3.83		Лист	Листов 1	
Т. контр.								
ГИП		Тарин		3.83		Гипронефтеспецмонтаж г. Москва		
Н. контр.		Панова		3.83				
Утв.		Кузнецов		3.83				

Копировал Формат А1

1ПВ.12.02.00.00

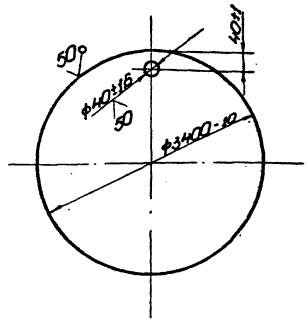

Изм.	Лист	№ докум.	Подп.	Дата	1ПВ.12.02.00.00	Лит.	Масса	Масштаб
Разраб.		Кузьмина		3.83	Поддон	И	58,00	1:20
Пров.		Чистова		3.83		Лист	Листов 1	
Т. контр.								
ГИП		Тарин		3.83		Гипронефтеспецмонтаж г. Москва		
Н. контр.		Панова		3.83	Лист $\frac{Б-8}{Г}$ ГОСТ 19903-74 / Ст.3 ГОСТ 14637-79			
Утв.		Кузнецов		3.83				

Копировал

1ПВ8.04.00.00СБ

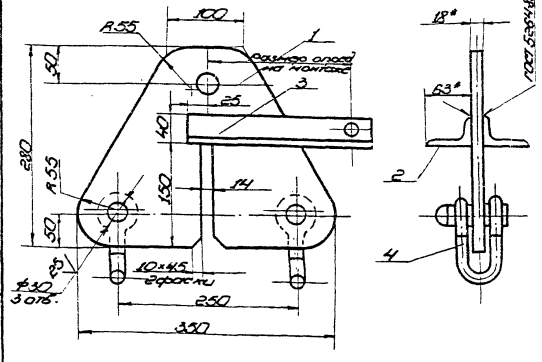

1. Сварные швы по ГОСТ 5264-80. Электроды типа Э42А ГОСТ 9467-75.
2. Неуказанные предельные отклонения размеров: валов - h16; отверстий - H16; остальных - $\pm\frac{IT16}{2}$.
3. * Размеры для справок.

Формат	Зона	Поз.	Обозначение	Наименование	Кол.	Примечание
				Документация		
А1			1ПВ8.04.00.00СБ	Сборочный чертеж		
				Детали		
Б4	1		1ПВ8.04.00.01	Пластина		
				Лист $\frac{Б-12}{Г}$ ГОСТ 19903-74 / Ст.3 ГОСТ 14637-79	1	9,5 кг
				Опора		
				Уголок $\frac{Б-63\times10}{Г}$ ГОСТ 8509-72 / Ст.3 ГОСТ 535-79		
Б4	2		1ПВ8.04.00.02	L = 50	1	0,15 кг
Б4	3		1ПВ8.04.00.03	L = 250	1	0,8 кг
				Стандартные изделия		
		4		Скоба СР-25 ОСТ 5.2312-79	2	1,38 кг

Изм.	Лист	№ докум.	Подп.	Дата	1ПВ8.04.00.00	Лит.	Лист	Листов
Разраб.		Кузьмина		3.83	Кронштейн для расчалок	И		1
Пров.		Чистова		3.83		Гипронефтеспецмонтаж г. Москва		
ГИП		Тарин		3.83				
Н. контр.		Панова		3.83				
Утв.		Кузнецов		3.83				

Копировал

1ПВ8.04.00.00СБ

Изм.	Лист	№ докум.	Подп.	Дата	Кронштейн для расчалок Сборочный чертеж	Лит.	Масса	Масштаб
Разраб.		Кузьмина		3.83		И	12,8	1:4
Пров.		Чистова		3.83		Лист	Листов 1	
Т. контр.								
ГИП		Тарин		3.83		Гипронефтеспецмонтаж г. Москва		
Н. контр.		Панова		3.83				
Утв.		Кузнецов		3.83				

Копировал Формат А1

ПВ8.05.00.00СБ

704-1-170 А4

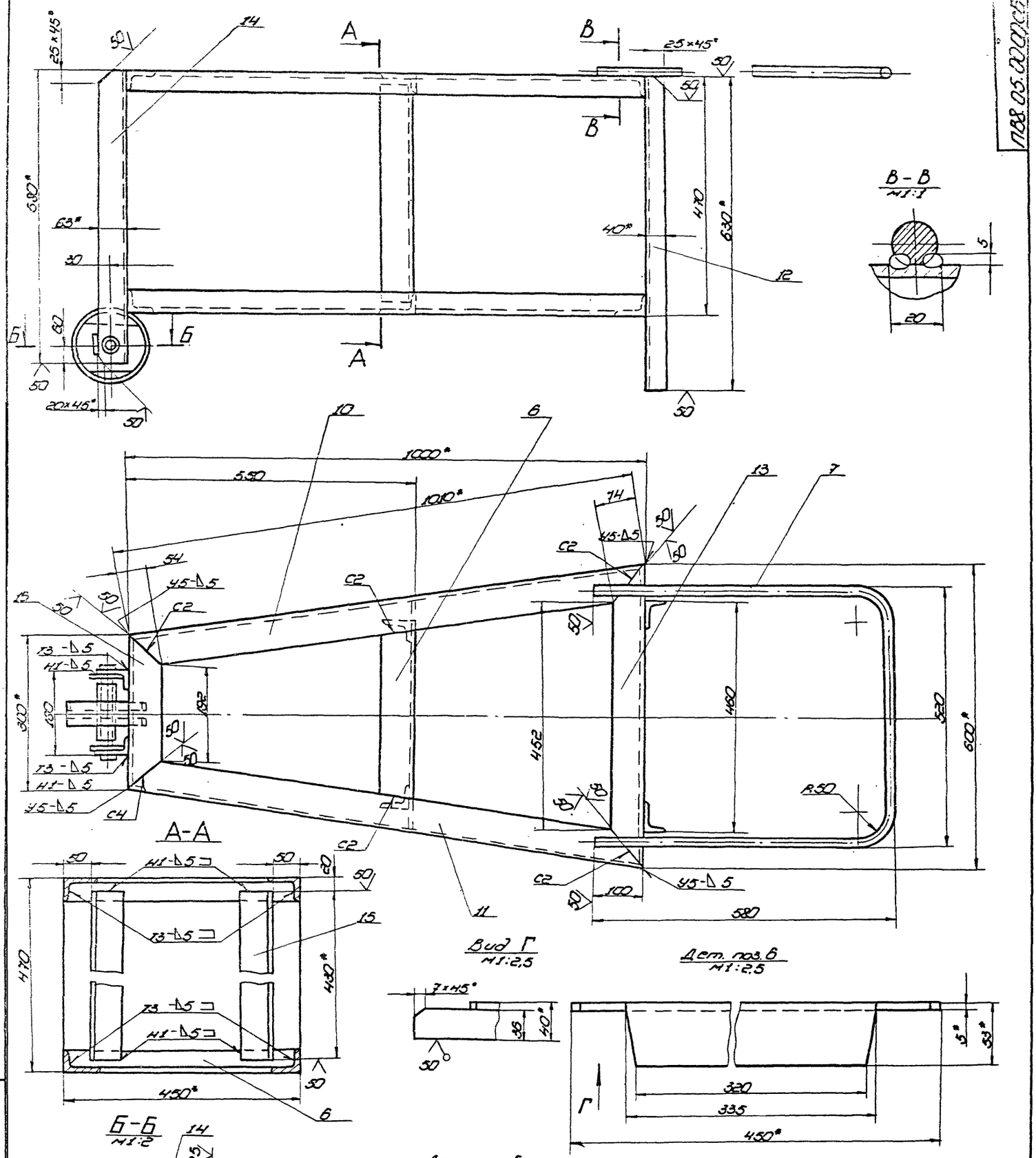

1. Сварные швы по ГОСТ 5264-80. Электроды типа Э42А ГОСТ 9467-75. шов №1 - сварка ручная электродуговая.
2. Неуказанные предельные отклонения размеров: отверстий Н-16, валов-h16; остальных - $\pm\frac{JT16}{2}$.
3.* Размеры для справок.
4.** Отверстие Ф25 в дет. поз. 5 сверлить после сварки

Изм.	Лист	№ докум.	Подп.	Дата
Разраб.		Кузьмина		3.83
Пров.		Чистова		3.83
Т. контр.				
ГИП		Тюрин		3.83
Н. контр.		Панова		3.83
Утв.		Кузнецов		3.83

ПВ8.05.00.00СБ

Упор клиновой

Сборочный чертеж

Лит.	Масса	Масштаб
И	46,5	1:5

Лист | Листов 1

Гипронефтеспецмонтаж

г. Москва

Формат А1

704-1-170 а 7

ПВ8.05.00.04

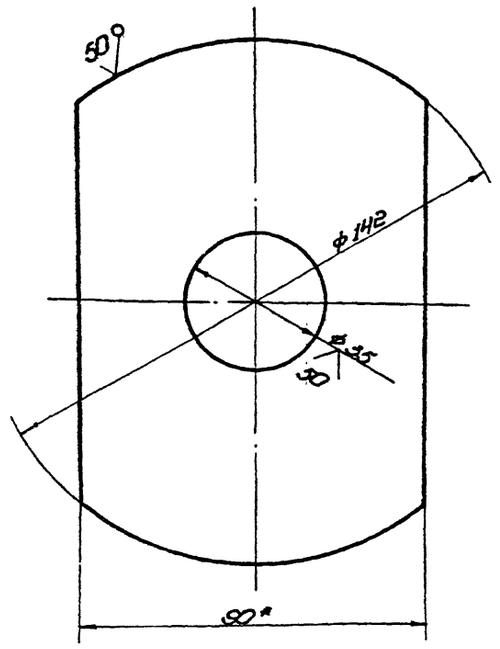

1. Неуказанные предельные отклонения размеров: отверстий - H16; валов - h16; остальных - $\pm\frac{JT16}{2}$.
2. * Размер для справок.

Изм.	Лист	№ докум.	Подп.	Дата
Разраб.		Кузьмина		3.83
Пров.		Чиглова		3.83
Т. контр.				
ГИП		Тюрин		3.83
Н. контр.		Панова		3.83
Утв.		Кузнецов		3.83

ПВ8.05.00.04

Диафрагма

Лит.	Масса	Масштаб
И	0,65	1:1

Лист | Листов

Полоса $\frac{Б\cdot8\times90\ ГОСТ\ 103-76}{Ст.3\ ГОСТ\ 535-79}$

Гипронефтеспецмонтаж г. Москва

Копировал | формат 11

ПВ8.05.00.07

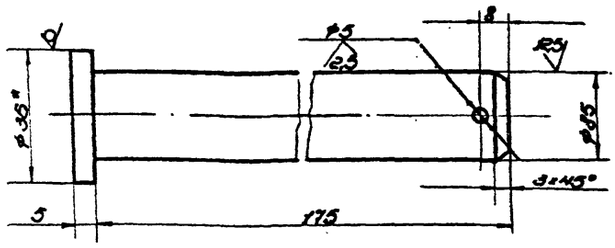

1. Неуказанные предельные отклонения размеров: отверстий - H16; валов - h16; остальных - $\pm\frac{JT16}{2}$.
2. * Размер для справок.

Изм.	Лист	№ докум.	Подп.	Дата
Разраб.		Кузьмина		3.83
Пров.		Чиглова		3.83
Т. контр.				
ГИП		Тюрин		3.83
Н. контр.		Панова		3.83
Утв.		Кузнецов		3.83

ПВ8.05.00.01

Ось

Лит.	Масса	Масштаб
И	0,70	1:1

Лист | Листов 1

Круг $\frac{В\text{-}36\ ГОСТ\ 2590-71}{Ст.3\ ГОСТ\ 535-79}$

Гипронефтеспецмонтаж г. Москва

Копировал | формат 11

Формат	Зона	Поз.	Обозначение	Наименование	Кол.	Примечание
64		11	ПВ8.05.00.09	Уголок		
				Уголок $\frac{Б\cdot63\times40\times5\ ГОСТ\ 8510-72}{Ст.3\ ГОСТ\ 535-79}$		
				L = 1010	2	3,95кг
64		12	ПВ8.05.00.10	Уголок		
				Уголок $\frac{Б\cdot63\times40\times5\ ГОСТ\ 8510-72}{Ст.3\ ГОСТ\ 535-79}$		
				L = 630	2	2,46кг
64		13	ПВ8.05.00.11	Уголок		
				Уголок $\frac{Б\cdot63\times40\times5\ ГОСТ\ 8510-72}{Ст.3\ ГОСТ\ 535-79}$		
				L = 600	2	2,35кг
64		14	ПВ8.05.00.12	Уголок		
				Уголок $\frac{Б\cdot63\times40\times5\ ГОСТ\ 8510-72}{Ст.3\ ГОСТ\ 535-79}$		
				L = 580	2	2,27кг
64		15	ПВ8.05.00.13	Уголок		
				Уголок $\frac{Б\cdot63\times40\times5\ ГОСТ\ 8510-72}{Ст.3\ ГОСТ\ 535-79}$		
				L = 430	2	1,68кг
64		16	ПВ8.05.00.14	Уголок		
				Уголок $\frac{Б\cdot63\times40\times5\ ГОСТ\ 8510-72}{Ст.3\ ГОСТ\ 535-79}$		
				L = 300	2	1,17кг
				Стандартные изделия		
		8		Шайба 25.04.016		
				ГОСТ 11371-78	1	0,02кг
		9		Шплинт 5×50.002		
				ГОСТ 397-79	1	0,01кг

ПВ8.05.00.00 | Лист 2

Копировал | формат 11

Формат	Зона	Поз.	Обозначение	Наименование	Кол.	Примечание
				Документация		
64			ПВ8.05.00.00СБ	Сборочный чертеж		
				Детали		
11		1	ПВ8.05.00.01	Ось	1	
64		2	ПВ8.05.00.02	Ступица		
				Труба 25×32 ГОСТ 3252-75		
				L = 130	1	0,35кг
64		3	ПВ8.05.00.03	Обод		
				Труба $\frac{159\times8\ ГОСТ\ 8732-78}{В\ 10\ ГОСТ\ 8731-74}$		
				L = 50	1	1,50кг
11		4	ПВ8.05.00.04	Диафрагма	1	
64		5	ПВ8.05.00.05	Накладка		
				Полоса $\frac{Б\cdot8\times50\ ГОСТ\ 103-76}{Ст.3\ ГОСТ\ 535-79}$		
				L = 52	2	0,15кг
64		6	ПВ8.05.00.06	Перекладина		
				Уголок $\frac{Б\cdot63\times40\times5\ ГОСТ\ 8510-72}{Ст.3\ ГОСТ\ 535-79}$		
				L = 450	2	1,52кг
64		7	ПВ8.05.00.07	Ручка		
				Круг $\frac{В\text{-}16\ ГОСТ\ 2590-71}{Ст.3\ ГОСТ\ 535-79}$		
				L = 1500	1	2,50кг
64		10	ПВ8.05.00.08	Уголок L = 1010		
				Уголок $\frac{Б\cdot63\times40\times5\ ГОСТ\ 8510-72}{Ст.3\ ГОСТ\ 535-79}$	2	3,95кг

ПВ8.05.00.00

Упор клиновой

Лит.	Лист	Листов
И	1	2

Гипронефтеспецмонтаж г. Москва

Копировал | формат 11

704-1-170 А 7

ПВ4.05.00.03

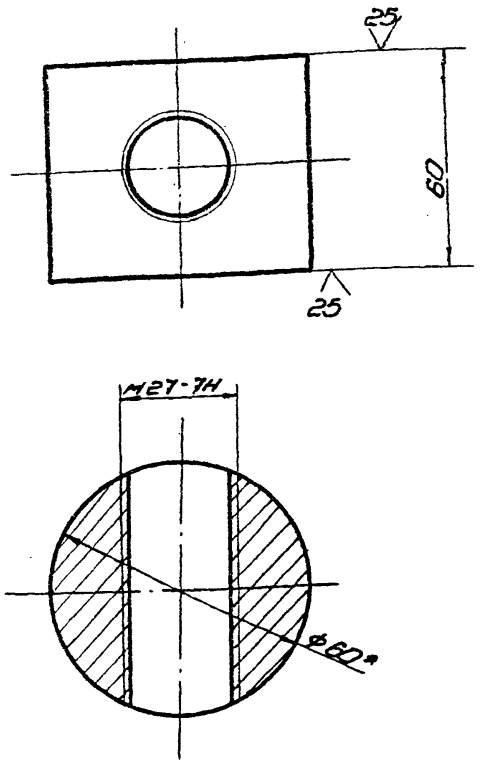

1. Неуказанные предельные отклонения размеров: отверстий - Н16; валов - h16; остальных - $\pm\frac{IT16}{2}$.
2. * Размер для справок.

Изм.	Лист	№ докум.	Подп.	Дата
Разраб.	Кузьмина			3.83
Пров.	Числова			3.83
Т. контр.				
ГИП	Тюрин			3.83
Н. контр.	Панова			3.83
Утв.	Кузнецов			3.83

ПВ4.05.00.03

Гайка

Лит.	Масса	Масштаб
И	1,2	1:1

Лист | Листов 1

Круг В60 ГОСТ 2590-71 / Ст. 3 ГОСТ 535-79

Гипронефтеспецмонтаж г. Москва

Копировал | формат 11

ПВ4.05.01.02

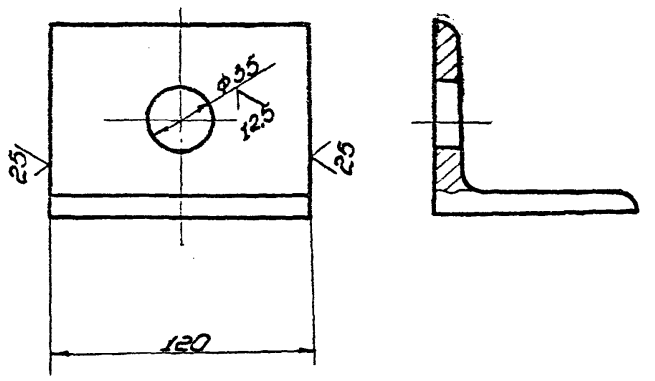

1. Неуказанные предельные отклонения размеров: отверстий - Н16; остальных - $\pm\frac{IT16}{2}$.

Изм.	Лист	№ докум.	Подп.	Дата
Разраб.	Кузьмина			3.83
Пров.	Числова			3.83
Т. контр.				
ГИП	Тюрин			3.83
Н. контр.	Панова			3.83
Утв.	Кузнецов			3.83

ПВ4.05.01.01

Уголок

Лит.	Масса	Масштаб
И	1,25	1:2

Лист | Листов 1

Уголок Б-90×90×8 ГОСТ 8509-72 / Ст. 3 ГОСТ 535-79

Гипронефтеспецмонтаж г. Москва

Копировал | формат 11

ПВ4.05.00.00СБ

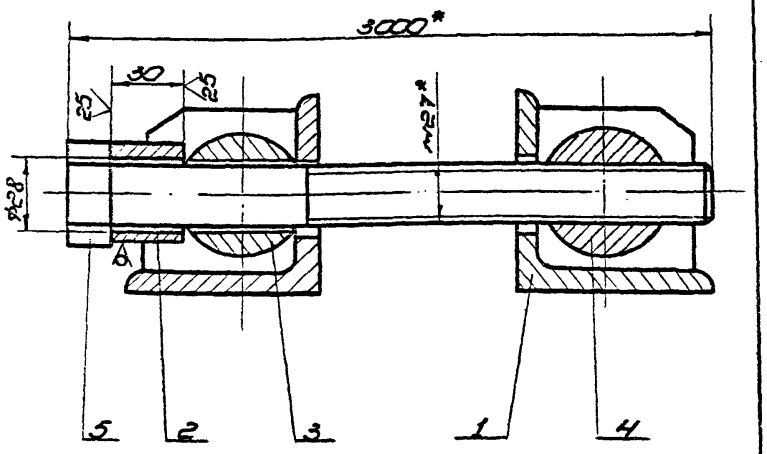

1. Неуказанные предельные отклонения размеров: $\pm\frac{IT16}{2}$.
2. * Размеры для справок.

Изм.	Лист	№ докум.	Подп.	Дата
Разраб.	Кузьмина			3.83
Пров.	Числова			3.83
Т. контр.				
ГИП	Тюрин			3.83
Н. контр.	Панова			3.83
Утв.	Кузнецов			3.83

ПВ4.05.00.00СБ

Стяжное приспособление

Сборочный чертеж

Лит.	Масса	Масштаб
И	7,6	1:2

Лист | Листов 1

Гипронефтеспецмонтаж г. Москва

Копировал | формат 11

ПВ4.05.01.02

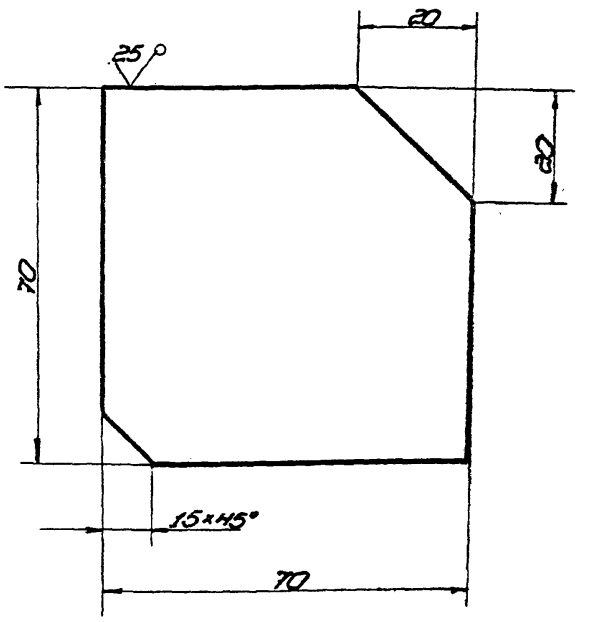

1. Неуказанные предельные отклонения размеров: $\pm\frac{IT16}{2}$.

Изм.	Лист	№ докум.	Подп.	Дата
Разраб.	Кузьмина			3.83
Пров.	Числова			3.83
Т. контр.				
ГИП	Тюрин			3.83
Н. контр.	Панова			3.83
Утв.	Кузнецов			3.83

ПВ4.05.01.02

Ребро

Лит.	Масса	Масштаб
И	0,3	1:1

Лист | Листов 1

Лист Б8 ГОСТ 19903-74 / Ст. 3 ГОСТ 14637-79

Гипронефтеспецмонтаж г. Москва

Копировал | формат 11

704-1-170 А7

Формат	Зона	Поз.	Обозначение	Наименование	Кол.	Примечание
				Документация		
11			ПВ4.05.01.00СБ	Сборочный чертеж		
				Детали		
11		1	ПВ4.05.01.01	Ребро	2	
11		2	ПВ4.05.01.02	Уголок	1	

Изм.	Лист	№ докум.	Подп.	Дата
Разраб.		Кузьмина		3.83
Пров.		Числова		3.83
Гип		Тюрин		3.83
Н. контр.		Панова		3.83
Утв.		Кузнецов		3.83

ПВ4.05.01.00

Кронштейн

Лит.	Лист	Листов
И		1

Гипронефтеспецмонтаж г. Москва

Копировал формат 11

ПВ4.05.00.02

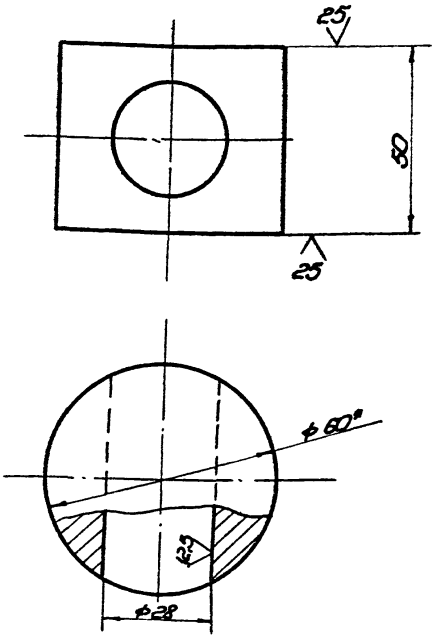

1. Неуказанные предельные отклонения размеров: отверстий - H16; валов - h16; остальных - $\pm\frac{IT16}{2}$.
2. * Размер для справок.

Изм.	Лист	№ докум.	Подп.	Дата
Разраб.		Кузьмина		3.83
Пров.		Числова		3.83
Т. контр.				
Гип		Тюрин		3.83
Н. контр.		Панова		3.83
Утв.		Кузнецов		3.83

ПВ4.05.00.02

Сухарь

Круг В50 ГОСТ 2590-71 Ст.3 ГОСТ 535-79

Лит.	Масса	Масштаб
И	1,2	1:1

Лист Листов 1

Гипронефтеспецмонтаж г. Москва

Формат 11

Формат	Зона	Поз.	Обозначение	Наименование	Кол.	Примечание
				Документация		
11			ПВ4.05.00.00СБ	Сборочный чертеж		
				Сборочные единицы		
11		1	ПВ4.05.01.00	Кронштейн	2	
				Детали		
64		2	ПВ4.05.00.01	Втулка		
				Круг В45 ГОСТ 2590-11 Ст.3 ГОСТ 535-79		
				L=30	1	0,15кг
11		3	ПВ4.05.00.02	Сухарь	1	
11		4	ПВ4.05.00.03	Гайка	1	
				Стандартные изделия		
		5		Болт М27×300×58.026 ГОСТ 7798-70	1	

Изм.	Лист	№ докум.	Подп.	Дата
Разраб.		Кузьмина		3.83
Пров.		Числова		3.83
Т. контр.				
Н. контр.		Панова		3.83
Утв.		Кузнецов		3.83

ПВ4.05.00.00

Стяжное приспособление

Лит.	Лист	Листов
И		1

Гипронефтеспецмонтаж г. Москва

Копировал формат 11

ПВ4.05.02.00СБ

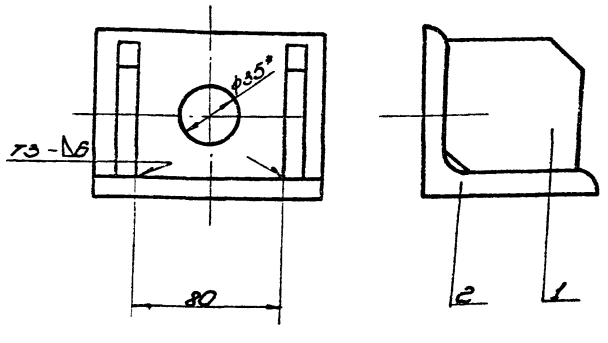

1. Сварку производить по ГОСТ 5264-80. Электроды сварочные типа Э42А ГОСТ 9467-75.
2. Неуказанные предельные отклонения размеров: $\pm\frac{IT16}{2}$.
3. * Размер для справок.

Изм.	Лист	№ докум.	Подп.	Дата
Разраб.		Кузьмина		3.83
Пров.		Числова		3.83
Т. контр.				
Гип		Тюрин		3.83
Н. контр.		Панова		3.83
Утв.		Кузнецов		3.83

ПВ4.05.01.00СБ

Кронштейн

Сборочный чертеж

Лит.	Масса	Масштаб
И	1,85	1:2

Лист Листов 1

Гипронефтеспецмонтаж г. Москва

Копировал формат 11

704-1-170 А.7

Формат	Зона	Поз.	Обозначение	Наименование	Кол.	Примеч.
				Документация		
12			ПВ7.11.00.00СБ	Сборочный чертеж		
				Детали		
11		1	ПВ7.11.00.01	Уголок	2	

ПВ7.11.00.00

Изм.	Лист	№ докум.	Подп.	Дата
Разраб.		Числова		3.83
Пров.		Кузьмина		3.83
Т.контр.		Тюрин		3.83
Н.контр.		Панова		3.83
Утв.		Кузнецов		3.83

Клин

Лит.	Лист	Листов
И		1

Гипронефтеспецмонтаж г. Москва

Копировал формат 11

ПВ7.11.00.01

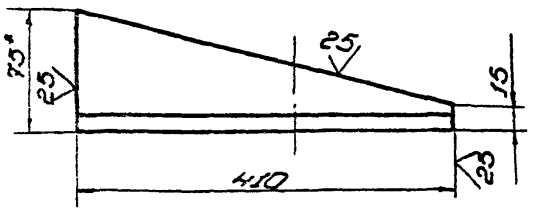

1. Неуказанные предельные отклонения размеров: валов - h 16.
2. * Размер для справок.

ПВ7.11.00.01

Изм.	Лист	№ докум.	Подп.	Дата
Разраб.		Числова		3.83
Пров.		Кузьмина		3.83
Т.контр.				
Гип		Тюрин		3.83
Н.контр.		Панова		3.83
Утв.		Кузнецов		3.83

Уголок

Лит.	Масса	Масштаб
И	3,6	1:5

Лист | Листов 1

Уголок Б-75×75×8 ГОСТ 8509-72 / Ст.3 ГОСТ 535-79

Гипронефтеспецмонтаж г. Москва

Копировал формат 11

ПВ7.11.00.00СБ

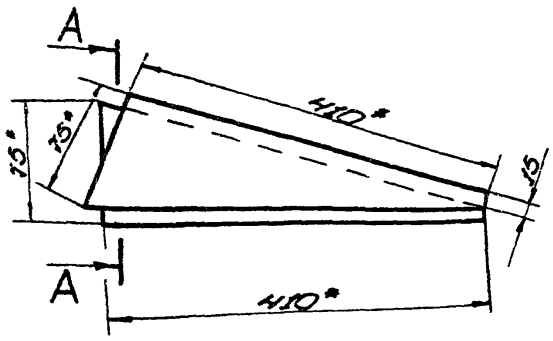

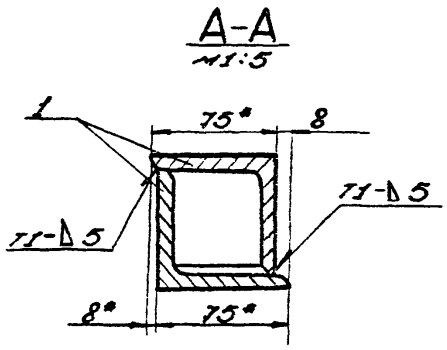

1. Сварные швы по ГОСТ 5264-80. Электроды сварочные типа Э42А ГОСТ 9467-75.
2. Неуказанные предельные отклонения размеров: остальных - $\pm\frac{IT16}{2}$.
3. * Размеры для справок.

ПВ7.11.00.00СБ

Изм.	Лист	№ докум.	Подп.	Дата
Разраб.		Числова		3.83
Пров.		Кузьмина		3.83
Т.контр.				
Гип		Тюрин		3.83
Н.контр.		Панова		3.83
Утв.		Кузнецов		3.83

Клин
Сборочный чертеж

Лит.	Масса	Масштаб
И	4,0	1:5

Лист | Листов 1

Гипронефтеспецмонтаж г. Москва

Копировал формат 12

ПВ10.06.00.00СБ

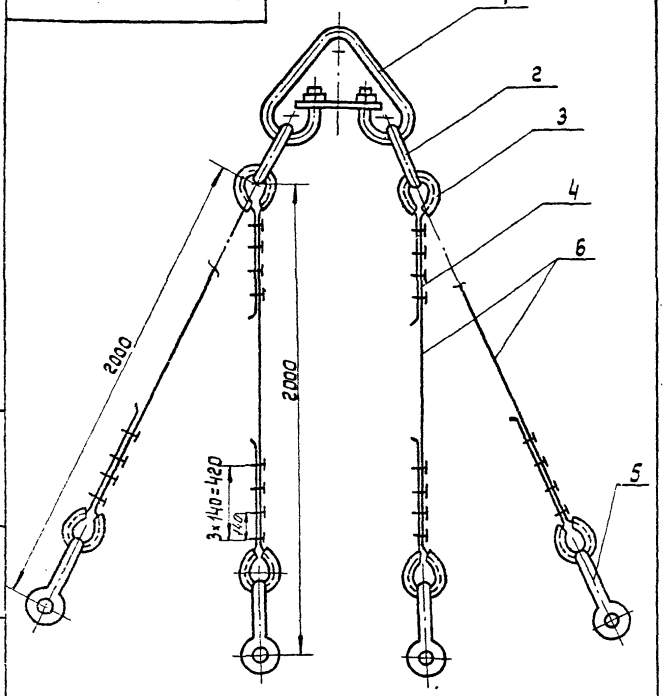

Изм.	Лист	№ докум.	Подп.	Дата
Разраб.		Кузьмина		3.83
Пров.		Числова		3.83
Т. контр.				
ГИП		Тюрин		7.83
Н. контр.		Панова		7.83
Утв.		Кузнецов		7.83

ПВ 10.06.00.00СБ

Строп 4-х ветвевой Q=6,5т
Сборочный чертеж

Лит.	Масса	Масштаб
И	82,3	—
Лист	Листов: 1	

Гипронефтеспецмонтаж г. Москва

Копировал: Формат 11

Формат	Зона	Поз.	Обозначение	Наименование	Кол.	Примечание
				Документация		
		11	ПВ10.06.00.00СБ	Сборочный чертеж		
				Стандартные изделия		
		1		Звено Р т I-10		
				ОСТ 24.090.49-79	1	22,4кг.
		2		Звено Р т I-4,0		
				ОСТ 24.090.49-79	2	5,76кг.
		3		Коуш 50		
				ГОСТ 2224-72	8	0,2кг.
		4		Зажим ЗК-16		
				ТУ 36 1839-75	32	0,32кг.
		5		Скоба СА2.0		
				ОСТ 52312-79	4	1,0кг.
				Материалы		
		6		Канат 16,5-Г-Т-1764-(180)		
				ГОСТ 7668-80	4	2,5кг.
				L=3000±5		

Изм.	Лист	№ докум.	Подп.	Дата
Разраб.		Кузьмина		3.83
Пров.		Числова		3.83
ГИП		Тюрин		3.83
Н. контр.		Панова		3.83
Утв.		Кузнецов		3.83

ПВ 10.06.00.00

Строп 4-х ветвевой.

Лит.	Лист	Листов
И		1

Гипронефтеспецмонтаж г. Москва

Копировал: Формат 11

ПВ5.13.00.00СБ

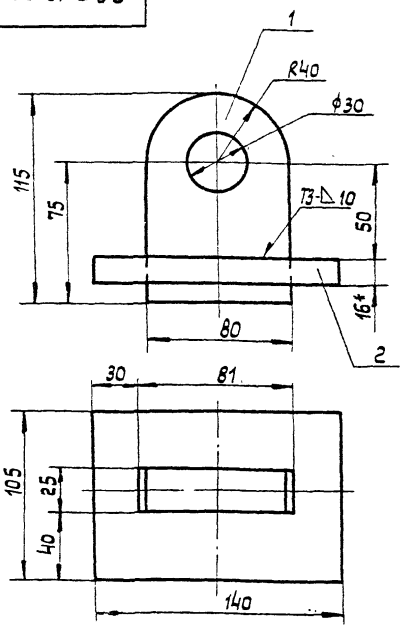

1. Сварные швы по ГОСТ 5264-80. Электроды сварочные типа Э42А ГОСТ 9467-75.
2. Неуказанные предельные отклонения размеров: отверстий - по H16, валов - по h16; остальных - ±IT16/2.
3. * Размеры для справок.

Изм.	Лист	№ докум.	Подп.	Дата
Разраб.		Кузьмина		3.83
Пров.		Числова		3.83
Т. контр.				
ГИП		Тюрин		7.83
Н. контр.		Панова		7.83
Утв.		Кузнецов		7.83

ПВ 5.13.00.00СБ

Приспособление строповочное. Сборочный чертеж.

Лит.	Масса	Масштаб
И	2,85	1:2
Лист	Листов: 1	

Гипронефтеспецмонтаж г. Москва

Копировал: Формат 11

Формат	Зона	Поз.	Обозначение	Наименование	Кол.	Примечание
				Документация		
		11	ПВ5.13.00.00СБ	Сборочный чертеж		
				Детали		
		1	ПВ5.13.00.01	Стойка		
				Лист Б-24 ГОСТ 19903-74 Ст.3 ГОСТ 14637-79		
				115×80	1	1,6кг.
		2	ПВ5.13.00.02	Пластина		
				Лист Б-16 ГОСТ 19903-74 Ст.3 ГОСТ 14637-79		
				105±1,1мм × 140±12мм	1	1,25кг.

Изм.	Лист	№ докум.	Подп.	Дата
Разраб.		Кузьмина		3.83
Пров.		Числова		3.83
ГИП		Тюрин		7.83
Н. контр.		Панова		7.83
Утв.		Кузнецов		7.83

ПВ 5.13.00.00

Приспособление строповочное.

Лит.	Лист	Листов
И		1

Гипронефтеспецмонтаж г. Москва

Копировал: Формат 11

ПВ7.61.00.00СБ.

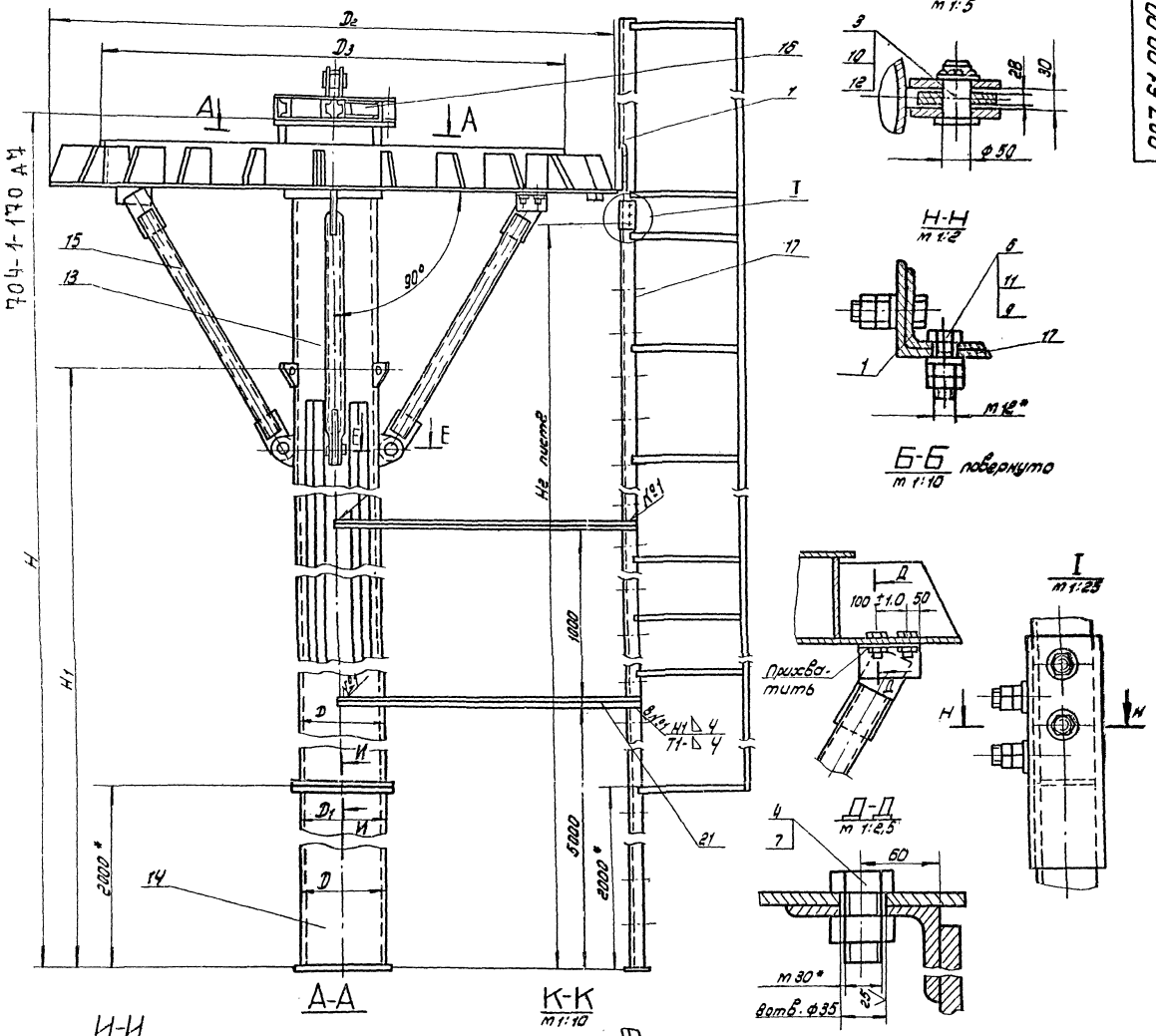

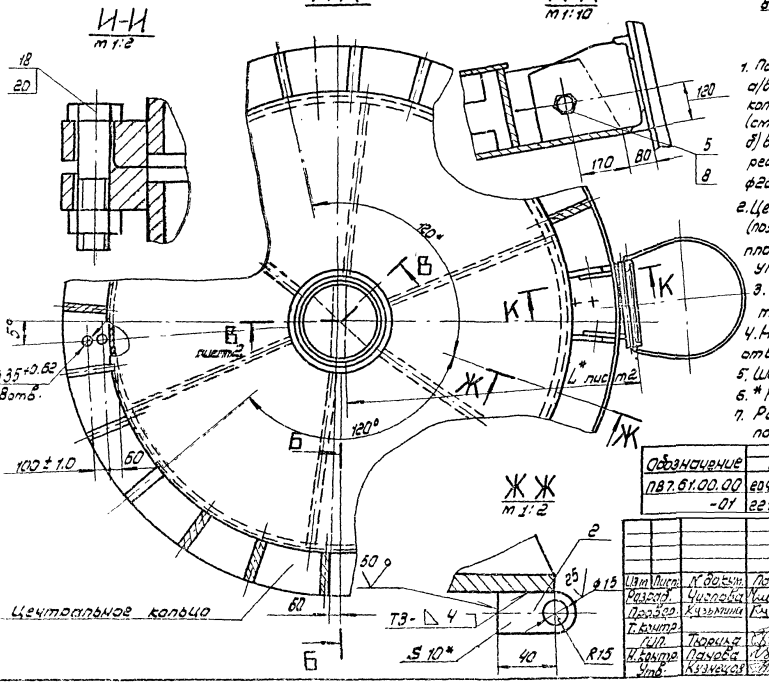

1. Подготовка центрального кольца:
а/в местах крепления подкосов (поз.15) к центральному кольцу по месту просверлить 8отв. (2×4) ф35 H14 +0.62. (см. Д-Д) Шероховатость поверхности - 12,5
б/ в месте крепления пестницы (поз.1) в двух смежных ребрах центрального кольца по месту просверлить 2отв. ф22H14+0.52 (см. К-К) Шероховатость поверхности 25
2. Центральное кольцо с закрепленным на нем оголовником (поз.16) установить на стойку до упора. Между нижней плоскостью центрального кольца и стойкой выдержать угол 90°.
3. Сварные швы по ГОСТ 5264-80 Электроды сварочные типа Э42А ГОСТ 9467-75.
4. Неуказанные предельные отклонения размеров: отверстий - H16; валов - h14; остальных ± 2T16/2.
5. Шероховатость поверхностей реза для дет. Б4 25
6. * Размеры для справок.
7. Размер H дан с учетом строительного подъема (+ 100 мм)

Обозначение	Размеры мм						Номер. тип проекта	Масса, кг
	H	H1	D	D1	D2	D3		
ПВ7.61.00.00	20495	19000	530	600	2980	2400	704-1-68	4930
-01	22175	21000	630	705	3650	3080	704-1-71	5410

Изм.	Лист	№ докум.	Подп.	Дата	ПВ7.61.00.00 СБ			
Разраб.		Чиглова		3.83	Стойка монтажная Сборочный чертеж	Лит.	Масса	Масштаб
Провер.		Кузьмина		3.83		1-1	ст табл.	1:20
Т. контр.						Лист 1	Листов 2	
Гип.		Тюрина		3.83		Лпроектпроектмонтаж г. Москва		
Н. контр.		Панова		03.83				
Утв.		Кузнецов		3.83				

Копировал: ЦИК

Формат: 22

704-1-170 А7

Формат	Зона	Поз.	Обозначение	Наименование	Кол.	Примечание
				Документация		
22			ПВ7.61.00.00 СБ	Сборочный чертеж		
				Сборочные единицы		
11		1	ПВ7.61.01.00	Лестница I	1	
				Детали		
64		2	ПВ7.61.00.01	Кронштейн		
				Полоса 10×30 ГОСТ 103-76 / Ст.3 ГОСТ 535-79		
				L=55	3	0,25кг.
				Стандартные изделия		
		3		Ось 22-50×5×85. Ст.3		
				ГОСТ 9650-80	4	1,6кг.
				Болты ГОСТ 7798-70		
		4		Болт М30×60.56.013	8	0,58кг.
		5		Болт М20×60.56.013	2	0,22кг.
		6		Болт М12×40.56.013	8	0,05кг.
				Гайки ГОСТ 5915-70		
		7		Гайка М30.6.013	8	0,23кг.
		8		Гайка М20.6.013	4	0,06кг.
		9		Гайка М12.5.013	16	0,02кг.
		10		Шайба 50.02.013		
				ГОСТ 9649-78	4	0,09кг.

Изм.	Лист	№ докум.	Подп.	Дата
Разраб.		Числова		3.83
Провер.		Кузьмина		3.83
ГИП		Тюрин		3.83
Н. контр.		Панова		3.83
Утв.		Кузнецов		3.83

ПВ7.61.00.00

Стойка монтажная

Лит.	Лист	Листов
И	1	3

Гипронефтеспецмонтаж г. Москва

Формат 11

ПВ7.61.00.00 СБ

В-В лист 1
М1:10

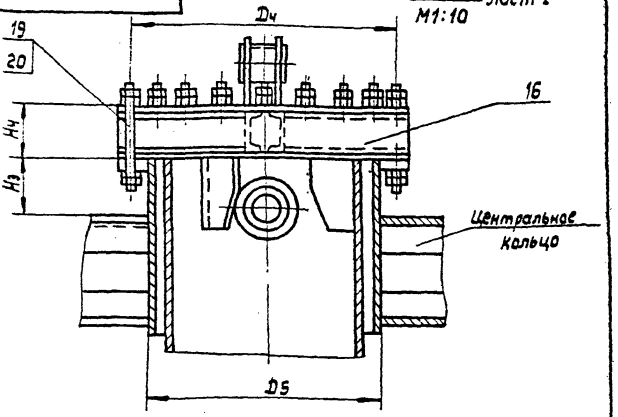

Продолжение таблицы.

Обозначение	Размеры, мм						Примечание
	L	Hг	Hз	Hч	Dч	D5	
ПВ7.61.00.00	1600	20035	174	150	725	630×8	V = 10000м³*
-01	1900	21715	150	150	810	720×8	V = 30000м³

* Размеры для справок.

Изм.	Лист	№ докум.	Подп.	Дата
Разраб.		Числова		3.83
Провер.		Кузьмина		3.83
Т. контр.				
ГИП		Тюрин		3.83
Н. контр.		Панова		3.83
Утв.		Кузнецов		3.83

ПВ7.61.00.00 СБ

Стойка монтажная
Сборочный чертеж

Лит.	Масса	Масштаб
И	—	—

Лист 2 Листов

Гипронефтеспецмонтаж г. Москва

Формат 11

Формат	Зона	Поз.	Обозначение	Наименование	Кол.	Примечание
		11		Шайба 12.01.013		
				ГОСТ 11371-78	8	0,01кг.
		12		Шплинт 8×60-002		
				ГОСТ 397-79	4	0,03кг.
			Переменные данные для исполнений			
				ПВ7.61.00.00. см. СБ		
				Сборочные единицы		
11		13	ПВ7.61.02.00	Стойка I	1	
11		14	ПВ7.61.03.00	Стойка II	1	
11		15	ПВ7.61.04.00	Подкос	4	
11		16	ПВ7.61.05.00	Оголовник	1	
11		17	ПВ7.61.06.00	Лестница II	1	
				Стандартные изделия		
		18		Болт М20×85.56.01		
				ГОСТ 7798-70.	16	0,28кг.
		19		Шпилька А2 М24×300 38/66		
				з.II.4.013 ГОСТ 9066-75	20	1,14кг.
				Гайки ГОСТ 5915-70		
		22		Гайка М20.6.013	16	0,16кг.
		20		Гайка М24.6.013	80	0,2кг.
				Материалы		
		21		Уголок Б-25×25×4 ГОСТ 8509-72 / Ст.3 ГОСТ 535-79	8	м

Изм.	Лист	№ докум.	Подп.	Дата

ПВ7.61.00.00

Лист 2

Формат 11

Формат	Зона	Поз.	Обозначение	Наименование	Кол.	Примечание
				ПВ7.61.00.00-01 см. СБ		
				Сборочные единицы		
11		13	ПВ7.61.02.00-01	Стойка I	1	
11		14	ПВ7.61.03.00-01	Стойка II	1	
11		15	ПВ7.61.04.00.-01	Подкос	4	
11		16	ПВ7.61.05.00-01	Оголовник	1	
11		17	ПВ7.61.06.00.-01	Лестница II	1	
				Стандартные изделия		
		18		Болт М24×90.56.013		
				ГОСТ 7798-70	20	0,436кг
		19		Шпилька А2 М24×350 38/65		
				з.II 4.013 ГОСТ 9066-75	24	1,3кг
				Гайки ГОСТ 5915-70		
		20		Гайка М24.6.013	116	0,16кг
				Материалы		
		21		Уголок Б-32×32×4 ГОСТ 8509-72 / Ст.3 ГОСТ 535-79	75	м

Изм.	Лист	№ докум.	Подп.	Дата

ПВ7.61.00.00

Лист 3

Формат 11

ПВ7.61.02.00.СБ

704-1-170 л7

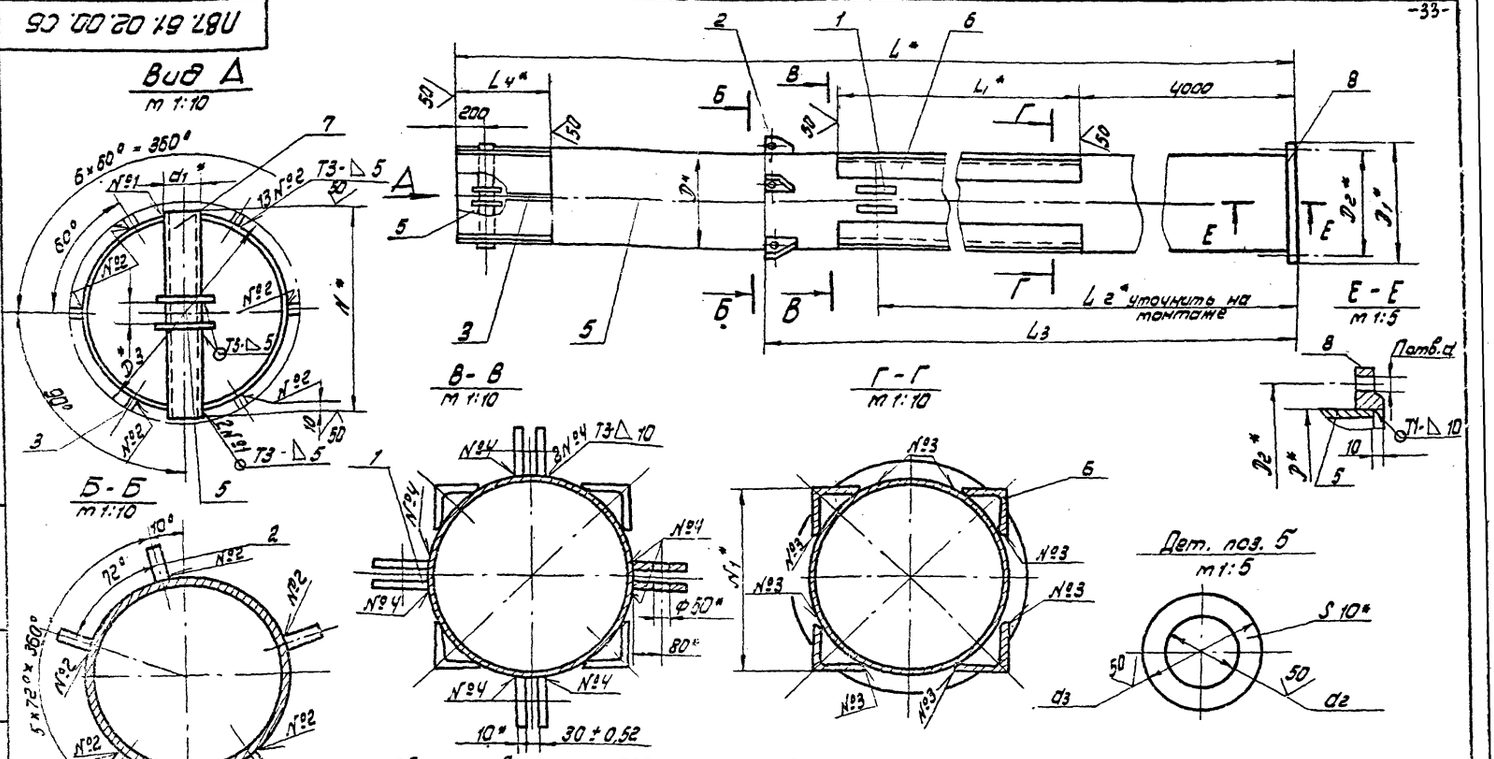

1. Сварные швы по ГОСТ 5264-80. Электроды типа Э42А ГОСТ 9467-75.
2. Неуказанные предельные отклонения размеров: отверстий - H16; валов - h16; остальных ± $\frac{IT16}{2}$
3. * Размеры для справок.

Обозначение	Размеры, мм.																Масса кг
	d1	d2	d3	D	D1	D2	D3	L	L1	L2	L3	L4	N	N1	d	n	
ПВ7.61.02.00	108	110	170	530	540	600	610	18 495	12000	15940	16300	380	550	500	23	16	3890
-01	127	130	190	630	650	735	710	20175	13500	18230	17750	450	650	600	27	20	4250

Изм	Лист	N докум.	Подп.	Дата
Разраб.		Числова		3.83
Пров.		Кузьмина		3.83
Т.контр.				
ГИП		Тюрин		3.83
Н.контр.		Панова		03.83
Утв.		Кузнецов		3.83

ПВ7.61.02.00 СБ

Стойка I
Сборочный чертеж

Лит.	Масса	Масштаб
Н	ст. табл.	1:20

Лист | Листов 1

Гипронефтеспецмонтаж г. Москва

Формат 12

Формат	Зона	Поз.	Обозначение	Наименование	Кол.	Примечание
				Стандартные изделия		
		8		Фланец 500-6 ГОСТ 12820-80	1	19.7 кг.
				ПВ7.61.02.00-01 Ст.СБ		
				Детали		
64		3	ПВ7.61.02.03-01	Направляющая		
				Полоса 10×40 ГОСТ 103-76 / Ст.3 ГОСТ 535-79		
				L = 450	6	1.4 кг
64		4	ПВ7.61.02.04.01	Стойка		
				Труба 630×10 ГОСТ 8732-78 / В10 ГОСТ 8731-74		
				L = 20165	1	3200 кг.
64		5	ПВ7.61.02.05-01	Ограничитель		
				Лист 6-10 ГОСТ 19903-74 / Ст.3 ГОСТ 14637-79		
				D = 190; d = 130	2	2 кг.
64		6	ПВ7.61.02.06.01	Балка усилительная		
				Уголок 6-125×125×10 ГОСТ 8509-72 / Ст.3 ГОСТ 535-79		
				L = 13500	4	250 кг
64		7	ПВ7.61.02.07-01	Поперечина		
				Труба 127×6 ГОСТ 8732-78 / В10 ГОСТ 8731-74		
				L = 650	1	13.0 кг
		8		Стандартные изделия		
				Фланец 300-6 ГОСТ 12820-80	1	26.3 кг

Изм	Лист	N докум.	Подп.	Дата

ПВ7.61.02.00

Лист 2

Формат 11

Формат	Зона	Поз.	Обозначение	Наименование	Кол.	Примечание
				Документация		
12			ПВ7.61.02.00 СБ	Сборочный чертеж		
				Детали		
11		1	ПВ7.61.02.01	Ушко	8	
11		2	ПВ7.61.02.02	Кронштейн	5	
			Переменные данные	для исполнений		
				ПВ7.61.02.00 Ст. СБ		
				Детали		
64		3	ПВ7.61.02.03	Направляющая		
				Полоса 10×40 ГОСТ 103-76 / Ст.3 ГОСТ 535-79		
				L = 380	6	1.3 кг.
64		4	ПВ7.61.02.04	Стойка		
				Труба 630×10 ГОСТ 8732-78 / В10 ГОСТ 8731-74		
				L = 18485	1	2650 кг.
64		5	ПВ7.61.02.05	Ограничитель		
				Лист 6-10 ГОСТ 19903-74 / Ст.3 ГОСТ 14637-79		
				D = 170; d = 110	2	2.5 кг.
64		6	ПВ7.61.02.06	Балка усилительная		
				Уголок 6-125×125×10 ГОСТ 8509-72 / Ст.3 ГОСТ 535-79		
				L = 12000	4	230 кг.
64		7	ПВ7.61.02.07	Поперечина		
				Труба 108×6 ГОСТ 8732-78 / В10 ГОСТ 8731-74		
				L = 560	1	6.2 кг.

Изм	Лист	N докум.	Подп.	Дата
Разраб.		Числова		3.83
Пров.		Кузьмина		3.83
ГИП		Тюрин		3.83
Н.контр.		Панова		03.83
Утв.		Кузнецов		3.83

ПВ7.61.02.00

Стойка I

Лит	Лист	Листов
Н	1	2

Гипронефтеспецмонтаж г. Москва

Копировал: [illegible]

Формат 11

ПВ7.61.05.00 СБ

704-1-170 А7 704-1-170 ф.7

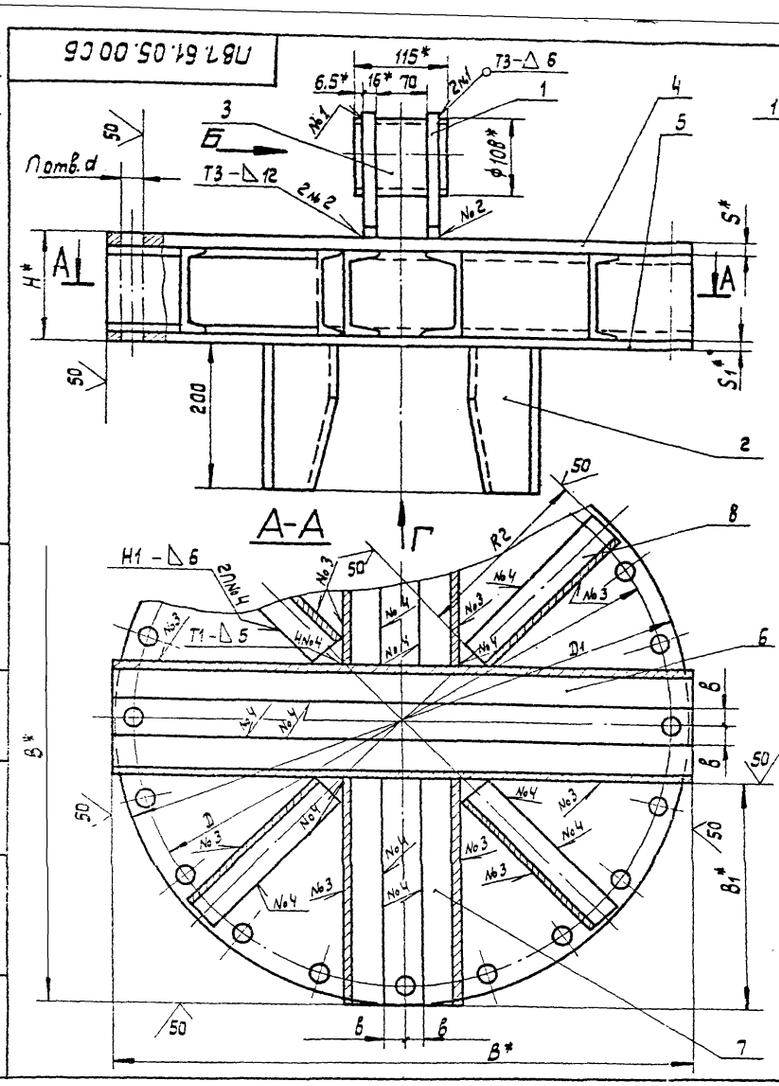

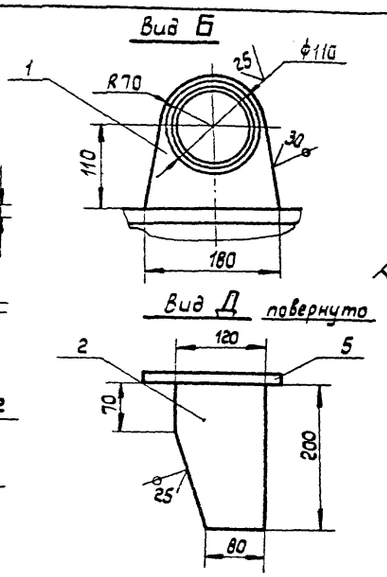

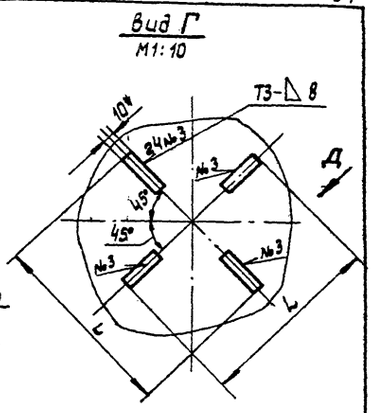

1. Сварные швы по ГОСТ 5264-80. Электроды типа Э42А ГОСТ 9467-75.
2. Лист верхний (поз. 4) приварить к швеллерам (поз. 6, 7, 8). на длину, возможную для приварки.
3. Неуказанные предельные отклонения размеров: отверстий - Н16; валов - h 16; остальных - $\pm \frac{IT16}{2}$
4. * Размеры для справок.

Обозначение	Размеры, мм.											Кол. отв. n	Масса, кг.
	D	D_1	B	B_1	B_2	B	H	d	S	S_1	L		
ПВ7.61.05.00	725	780	780	310	240	25	150	30	20	10	300	20	158,0
-01	810	860	860	315	250	50	190	30	20	10	795	24	2100

Изм.	Лист	№ докум.	Подп.	Дата	ПВ7.61.05.00.СБ	Лит.	Масса	Масштаб
Разраб.	Числова			3.83	Оголовник. Сборочный чертеж	И	См. табл.	1:5
Пров.	Кузьмина			3.83		Лист	Листов: 1	
Т. контр.						Гипронефтеспецмонтаж г. Москва		
ГИП	Тюрин							
Н. контр.	Панова			03.83				
Утв.	Кузнецов			3.83				

Формат 12

Формат	Зона	Поз.	Обозначение	Наименование	Кол.	Примечание
				Швеллер		
				Швеллер 12 ГОСТ 8240-72 / Ст.3 ГОСТ 535-79		
Б4		6	ПВ7.61.05.06	L = 780	2	8,1кг.
Б4		7	ПВ7.61.05.07	L = 310	4	3,25кг.
Б4		8	ПВ7.61.05.08	L = 240	4	2,5кг.
				ПВ7.61.05.00.-01 см. СБ		
Б4		4	ПВ7.61.05.04-01	Лист		
				Лист Б-20 ГОСТ 19903-74 / Ст.3 ГОСТ 14637-79		
				D = 860	1	88,6кг.
Б4		5	ПВ7.61.05.05-01	Лист		
				Лист Б-10 ГОСТ 19903-74 / Ст.3 ГОСТ 14637-79		
				D = 860	1	44,3кг.
				Швеллер		
				Швеллер 16 ГОСТ 8240-72 / Ст.3 ГОСТ 535-79		
Б4		6	ПВ7.61.05.06-01	L = 860	2	12,2кг.
Б4		7	ПВ7.61.05.07-01	L = 315	4	4,5кг.
Б4		8	ПВ7.61.05.08-01	L = 250	4	3,6кг.

Изм.	Лист	№ докум.	Подп.	Дата	ПВ7.61.05.00	Лист 2

Формат 11

Формат	Зона	Поз.	Обозначение	Наименование	Кол.	Примечание
				Документация		
12			ПВ7.61.05.00 СБ	Сборочный чертеж		
				Детали		
Б4		1	ПВ7.61.05.01	Кронштейн		
				Лист Б-16 ГОСТ 19903-74 / Ст.3 ГОСТ 14637-79		
				180 × 180	2	2,3кг.
Б4		2	ПВ7.61.05.02	Направляющая		
				Лист Б-10 ГОСТ 19903-74 / Ст.3 ГОСТ 14637-79		
				200 × 120	4	1,6кг
Б4		3	ПВ7.61.05.03	Захват		
				Труба 108×6 ГОСТ 8732-78 / В10 ГОСТ 8731-74		
				L = 115	1	1,7кг.
			Переменные данные для исполнений			
				ПВ7.61.05.00 см. СБ		
Б4		4	ПВ7.61.05.04	Лист верхний		
				Лист Б-20 ГОСТ 19903-74 / Ст.3 ГОСТ 14637-79		
				D = 780	1	75,2кг.
Б4		5	ПВ7.61.05.05.	Лист нижний		
				Лист Б-10 ГОСТ 19903-74 / Ст.3 ГОСТ 14637-79		
				D = 780	1	37,8кг.

Изм.	Лист	№ докум.	Подп.	Дата	ПВ7.61.05.00	Лит.	Лист	Листов
Разраб.	Числова			3.83	Оголовник	И	1	2
Провер.	Кузьмина			3.83		Гипронефтеспецмонтаж г. Москва		
ГИП	Тюрин			3.83				
Н. контр.	Панова			03.83				
Утв.	Кузнецов			3.83				

Формат 11

Подп. и дата | Инв. № дубл. | Взам. инв. № | Подп. и дата | Инв. № подл.

704-1-170 АТ

Формат	Зона	Поз.	Обозначение	Наименование	Кол.	Примечание
				Документация		
11			ПВ7.61.03.00СБ	Сборочный чертеж		
				Переменные данные		
				для исполнений		
				ПВ7.61.03.00 см. СБ		
				Детали		
Б4		1	ПВ7.61.03.01	Основание		
				Лист Б-10 ГОСТ 19903-74. Ст.3 ГОСТ 14637-79		
				D = 600	1	40кг.
Б4		2	ПВ7.61.03.02	Стойка		
				Труба 530×10 ГОСТ 8732-78 В10 ГОСТ 8731-74		
				L = 1980	1	256кг.
				Стандартные изделия		
		3		Фланец 500-6		
				ГОСТ 12820-80	1	19,72кг.
				ПВ7.61.03.00-01 см. СБ		
				Детали		
Б4		1	ПВ7.61.03.01-01	Основание		
				Лист Б-10 ГОСТ 19903-74 Ст.3 ГОСТ 14637-79		
				D = 700	1	50кг.
		2	ПВ7.61.03.02-01	Стойка L = 1980		
				Труба 630×10 ГОСТ 8732-78 В10 ГОСТ 8731-74	1	303кг.
				Стандартные изделия		
		3		Фланец 500-6		
				ГОСТ 12820-80	1	26,3кг.

Инв.№ подл. | Подп. и дата | Взам. инв.№ | Инв.№ дубл. | Подп. и дата

Изм.	Лист	№ докум.	Подп.	Дата
Разраб.		Числова		3.83
Пров.		Кузьмина		3.83
Т.контр.				
ГИП		Тюрин		3.83
Н.контр.		Панова		03.83
Утв.		Кузнецов		3.83

ПВ7.61.03.00

Стойка II

Лит. | Лист | Листов 1

Гипронефтеспецмонтаж г. Москва

Формат 11

ПВ7.61.03.00СБ

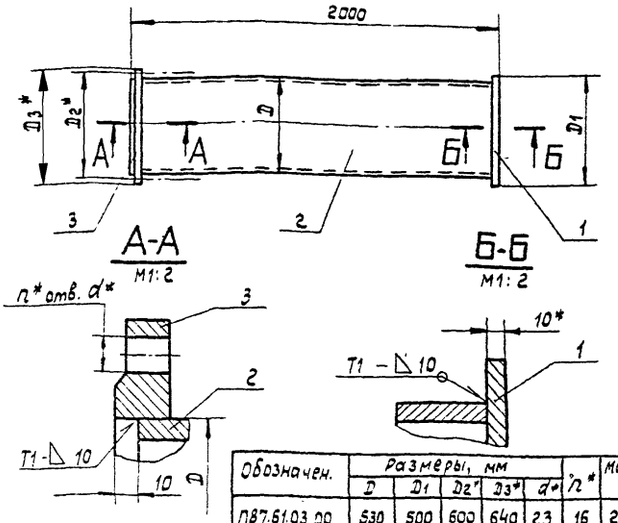

Обозначен.	Размеры, мм					n*	Масса кг.
	D	D1	D2*	D3*	d*		
ПВ7.61.03.00	530	500	600	640	23	16	278
-01	630	700	705	756	27	20	352

1. Сварные швы по ГОСТ 5264-80. Электроды типа Э42А ГОСТ 9467-75.
2. Неуказанные предельные отклонения размеров: отверстий - H16; валов - h16, остальных - $\pm \frac{IT16}{2}$
3. * Размеры для справок.

Инв.№ подл. | Подп. и дата | Взам. инв.№ | Инв.№ дубл. | Подп. и дата

Изм.	Лист	№ докум.	Подп.	Дата
Разраб.		Числова		3.83
Пров.		Кузьмина		3.83
Т.контр.				
ГИП		Тюрин		3.83
Н.контр.		Панова		03.83
Утв.		Кузнецов		3.83

ПВ7.61.03.00СБ

Стойка II
Сборочный чертеж

Лит. И | Масса см. табл. | Масштаб 1:20

Лист | Листов: 1

Гипронефтеспецмонтаж г. Москва

Формат 11

ПВ7.61.01.00СБ

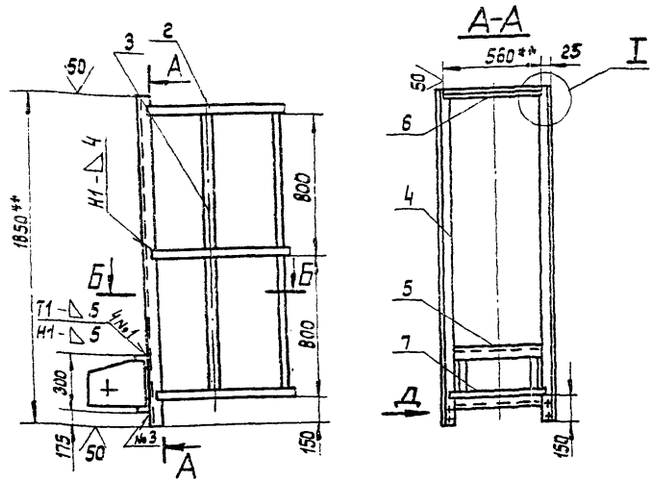

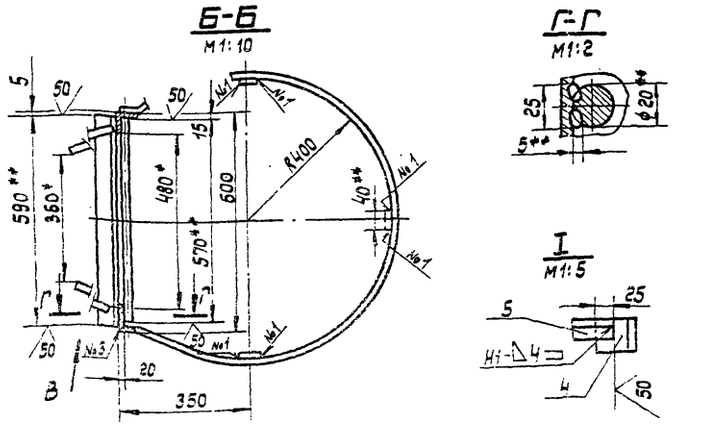

1. Электроды сварочные типа Э42А ГОСТ 9467-75, шов №3 - сварка ручная электродуговая. Сварные швы по ГОСТ 5264-80.
2. Неуказанные предельные отклонения размеров: отверстий - H16, валов - h16; остальных $\pm \frac{IT16}{2}$
3. ** Размеры уточнить по месту.
4. * Размеры для справок.

Инв.№ подл. | Подп. и дата | Инв.№ дубл. | Взам. инв.№ | Подп. и дата

Изм.	Лист	№ докум.	Подп.	Дата
Разраб.		Числова		3.83
Пров.		Кузьмина		3.83
Т.контр.				
ГИП		Тюрин		3.83
Н.контр.		Панова		03.83
Утв.		Кузнецов		3.83

ПВ7.61.01.00СБ

Лестница I
Сборочный чертеж

Лит. И | Масса 58,0 | Масштаб 1:20

Лист | Листов: 1

Гипронефтеспецмонтаж г. Москва

Копировал:

Формат 12

Формат	Зона	Поз.	Обозначение	Наименование	Кол.	Приме-чание
Б4		3	ПВ7. 61. 04. 03-01	28 × 140 L = 320	1	9.87 кг
Б4		4	ПВ7. 61. 04. 04-01	16 × 140 L = 300	1	5.3 кг

ПВ7. 61. 04. 00

Лист 2

Инв. № подл. | Подп. и дата | Взам. инв. № | Инв. № дубл. | Подп. и дата

Изм. Лист N докум. Подп. Дата

Формат А4

Формат	Зона	Поз.	Обозначение	Наименование	Кол.	Приме-чание
				Документация		
А2			ПВ7. 61. 01. 00 СБ	Сборочный чертеж		
				Детали		
Б4		1	ПВ7. 61. 01. 01	Кронштейн		
				Лист Б-16 ГОСТ 19903-74 Ст. 3 ГОСТ 14637-79		
				350 × 290	2	12.5 кг
				Ограждение		
				Полоса 4 × 40 ГОСТ 103-76 Ст. 3 ГОСТ 535-79		
Б4		2	ПВ7. 61. 04. 02	L = 2050	3	2.6 кг
Б4		3	ПВ7. 61. 01. 03	L = 1600	3	2.9 кг
				Уголок		
				Уголок Б-50 × 50 × 5 ГОСТ 8509-72 Ст 3 ГОСТ 535-79		
Б4		4	ПВ7. 61. 01. 04	L = 1850	2	7.0 кг.
Б4		5	ПВ7. 61. 01. 05	L = 590	2	2.2 кг.
Б4		6	ПВ7. 61. 01. 06	Уголок		
				Уголок Б-25 × 25 × 5 ГОСТ 8509-72 Ст. 3 ГОСТ 535-79		
				L = 550	1	0.8 кг.

Инв. № подл. | Подп. и дата | Взам. инв. № | Инв. № дубл. | Подп. и дата

Изм.	Лист	N докум.	Подп.	Дата
Разраб.		Числова		3.83
Провер.		Кузьмина		3.83
ГИП		Тюрин		3.83
Н. контр.		Панова		03.83
Утв.		Кулешов		7.83

ПВ7. 61. 01. 00

Лестница I

Лит	Масса	Масштаб
Т		1

Гипронефтеспецмонтаж г. Москва

Формат А1

ПВ7.61.02.01

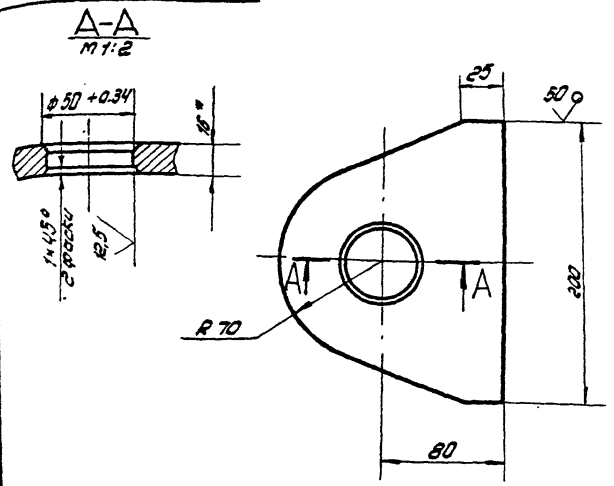

1. Неуказанные предельные отклонения размеров: валов - h16; остальных $\pm \frac{JT16}{2}$
2. * Размер для справок.

Изм.	Лист	N докум.	Подп.	Дата	ПВ7.61.02.01.	Лит.	Масса	Масштаб
Разраб.		Чиспова	[signature]	3.83	Ушко	И	2,50	1:2,5
Пробер.		Кузьмина	[signature]	3.83		Лист	Листов 1	
Т.контр.								
Гип.		Тюрин	[signature]	3.83	Лист Б-16 ГОСТ 19903-74 Ст.3 ГОСТ 14637-79	Гипронефтеспецмонтаж г. Москва		
Н.контр.		Панова	[signature]	03.83				
Утв.		Кузнецов	[signature]	3.83				

Формат 11

ПВ7.61.02.02

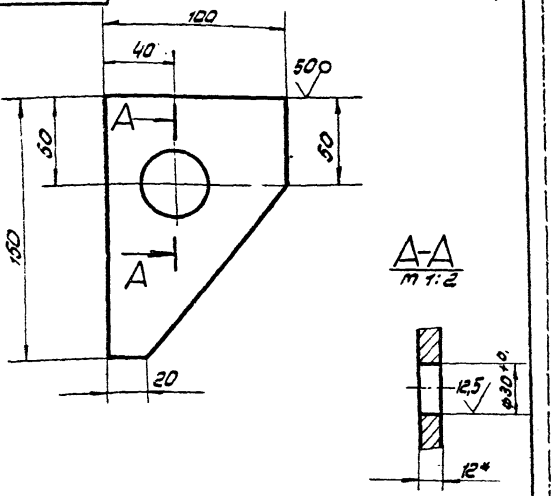

1. Неуказанные предельные отклонения размеров: валов - h16; остальных $\pm \frac{JT16}{2}$
2. * Размер для справок

Изм.	Лист	N докум.	Подп.	Дата	ПВ7.61.02.02	Лит.	Масса	Масштаб
Разраб.		Чиспова	[signature]	3.83	Кронштейн	И	0.90	1:2
Пров.		Кузьмина	[signature]	3.83		Лист	Листов 1	
Т.контр.								
Гип.		Тюрин	[signature]	3.83	Лист Б-12 ГОСТ 19903-74 Ст.3 ГОСТ 14637-79	Гипронефтеспецмонтаж г. Москва		
Н.контр.		Панова	[signature]	03.83				
Утв.		Кузнецов	[signature]	3.83				

Формат 11

ПВ7.61.04.00.СБ

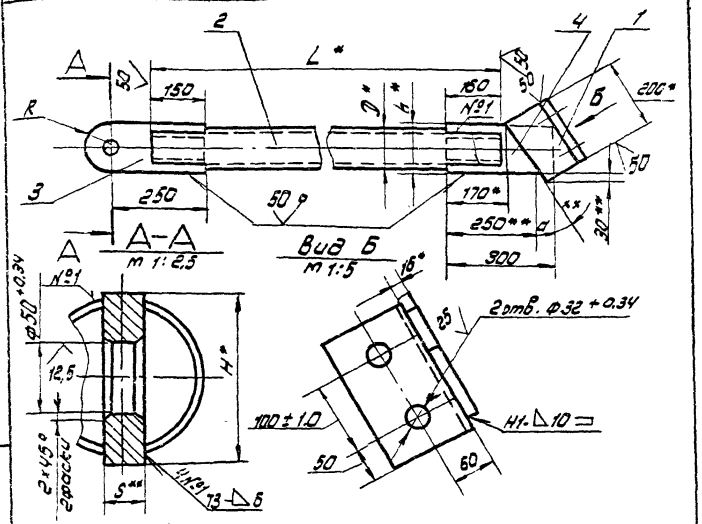

1. Сварные швы по ГОСТ 5284-80. Электроды типа Э42А ГОСТ 9467-75
2. Неуказанные предельные отклонения размеров: отверстий - H16; валов - h16; остальных $\pm \frac{JT16}{2}$
3. ** Размеры уточнить по месту.
4. * Размеры для справок.

Обозначение	Размеры, мм					Угол.	Масса.
	D	H	L	R	S	d	кг
ПВ7.61.04.00	108	120	1200	80	25	42°	39.20
-01	127	140	1640	70	28	42°	42.00

Изм.	Лист	N докум.	Подп.	Дата	ПВ7.61.04.00.СБ	Лит.	Масса	Масштаб
Разраб.		Чиспова	[signature]	3.83	Подкос	И	ст. табл.	1:10
Пробер.		Кузьмина	[signature]	3.83	Сборочный чертеж	Лист	Листов 1	
Т.контр.								
Гип.		Тюрин	[signature]	3.83		Гипронефтеспецмонтаж г. Москва		
Н.контр.		Панова	[signature]	03.83				
Утв.		Кузнецов	[signature]	3.83				

Формат 11

Формат	Зона	Поз.	Обозначение	Наименование	Кол.	Примечание
				Документация		
11			ПВ7.61.04.00.СБ	Сборочный чертеж		
				Детали		
64		1	ПВ7.61.04.01	Уголок		
				Уголок Б-125×125×10 ГОСТ 8509-72 / Ст.3 ГОСТ 535-79		
				L: 200	1	0,3 кг
			Переменные данные для исполнений			
				ПВ7.61.04.00 см СБ		
				Детали		
64		2	ПВ7.61.04.02	Труба		
				Труба 108×6 ГОСТ 8732-78 / В10 ГОСТ 8731-74		
				L: 1200	1	25.2 кг.
				Полоса		
				Полоса ГОСТ 103-76 / Ст.3 ГОСТ 535-79		
64		3	ПВ7.61.04.03	25×120 L=310	1	6.4 кг
64		4	ПВ7.61.04.04	16×120 L=300	1	4.5 кг
				ПВ7.61.04.00.01 см СБ		
				Детали		
64		2	ПВ7.61.04.02-01	Труба		
				Труба 127×6 ГОСТ 8732-78 / В10 ГОСТ 8731-74		
				L=1640	1	32 кг
				Полоса		
				Полоса ГОСТ 103-76 / Ст.3 ГОСТ 535-79		

Изм.	Лист	N докум.	Подп.	Дата	ПВ7.61.04.00	Лит.	Лист	Листов
Разраб.		Чиспова	[signature]	3.83	Подкос	И	1	2
Пробер.		Кузьмина	[signature]	3.83		Гипронефтеспецмонтаж г. Москва		
Гип.		Тюрин	[signature]	3.83				
Н.контр.		Панова	[signature]	03.83				
Утв.		Кузнецов	[signature]	3.83				

Копировал [illegible]

Формат 11

704-1-170 А7

ПВ7.61.06.00 СБ

704-1-170 #7

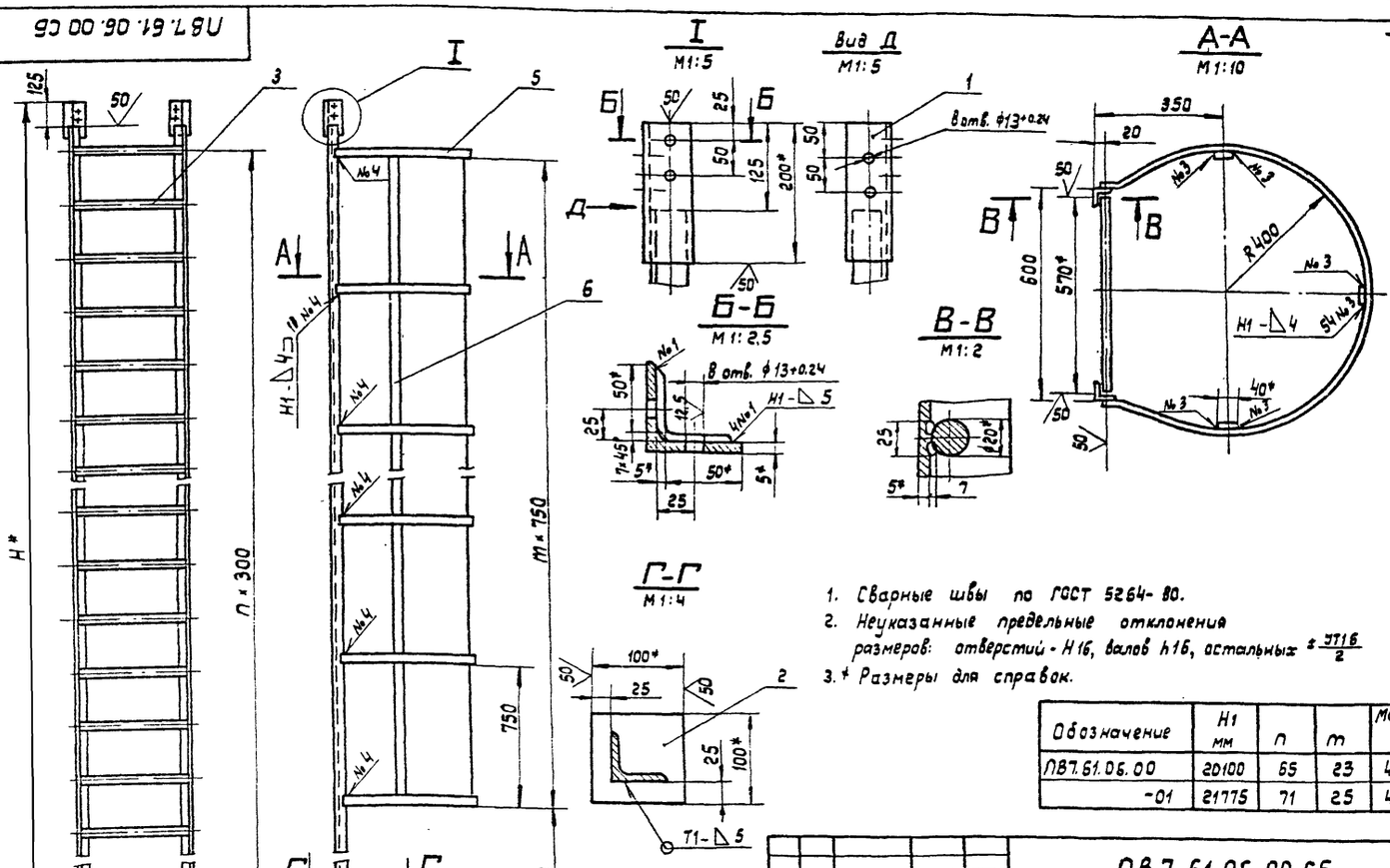

1. Сварные швы по ГОСТ 5264-80.
2. Неуказанные предельные отклонения размеров: отверстий - Н16, валов h16, остальных $\pm \frac{IT16}{2}$
3. * Размеры для справок.

Обозначение	Н1 мм	П	М	Масса кг.
ПВ7.61.06.00	20100	65	23	425,0
-01	21775	71	25	440,0

Изм.	Лист	№ докум.	Подп.	Дата
Разраб.		Числова		3.83
Пров.		Кузьмина		3.83
Т. контр.				
ГИП		Тюрин		3.83
Н. контр.		Панова		9.83
Утв.		Кизнецов		3.83

ПВ7.61.06.00 СБ

Лестница II
Сборочный чертеж

Лит.	Масса	Масштаб
И	см. табл.	1:20

Лист | Листов 1

Гипронефтеспецмонтаж г. Москва

Формат 12

Формат	Зона	Поз.	Обозначение	Наименование	Кол.	Примечание
				L = 17250	3	21,5кг.
				ПВ7.61.06.00-01 см. СБ		
				Детали		
54		3	ПВ7.61.06.03-01	Перекладина		
				Круг 8-20 ГОСТ 2590-71 / Ст. 3 ГОСТ 535-79		
				L = 570	72	1,5кг.
54		4	ПВ7.61.06.04-01	Стойка		
				Уголок 6-50×50×5 ГОСТ 8509-72 / Ст. 3 ГОСТ 535-79		
				L = 21650	2	105кг.
54		5	ПВ7.61.06.05	Ограждение		
				Полоса 4×40 ГОСТ 103-76 / Ст. 3 ГОСТ 535-79		
				L = 2050	27	2,6кг.
54		6	ПВ7.61.06.06-01	Ограждение		
				Полоса 4×40 ГОСТ 103-76 / Ст. 3 ГОСТ 535-79		
				L = 19600	3	24,5кг.

Изм.	Лист	№ докум.	Подп.	Дата

ПВ7.61.06.00 | Лист 2

Формат 11

Формат	Зона	Поз.	Обозначение	Наименование	Кол	Примечание
				Документация		
12			ПВ7.61.06.00.СБ	Сборочный чертеж		
				Детали		
54		1	ПВ7.61.06.01	Накладка		
				Уголок 6-63×63×5 ГОСТ 8509-72 / Ст. 3 ГОСТ 535-79		
				L = 200	2	1кг.
54		2	ПВ7.61.06.02	Плита		
				Полоса 10×100 ГОСТ 103-76 / Ст. 3 ГОСТ 535-79		
				L = 100	2	0,8кг.
			Переменные данные	для исполнений		
				ПВ7.61.06.00 см. СБ		
				Детали		
54		3	ПВ7.61.06.03	Перекладина		
				Круг 8-20 ГОСТ 2590-71 / Ст. 3 ГОСТ 535-79		
				L = 570	66	1,5кг.
54		4	ПВ7.61.06.04	Стойка		
				Уголок 6-50×50×5 ГОСТ 8509-72 / Ст. 3 ГОСТ 535-79		
				L = 19075	2	91кг.
54		5	ПВ7.61.06.05	Ограждение		
				Полоса 4×40 ГОСТ 103-76 / Ст. 3 ГОСТ 535-79		
				L = 2050	24	2,6кг.
54		6	ПВ7.61.06.06	Ограждение		
				Полоса 4×40 ГОСТ 103-76 / Ст. 3 ГОСТ 535-79		

Изм.	Лист	№ докум.	Подп.	Дата
Разраб.		Числова		3.83
Пров.		Кузьмина		3.83
ГИП		Тюрин		3.83
Н. контр.		Панова		9.83
Утв.		Кизнецов		3.83

ПВ7.61.06.00

Лестница II

Лит.	Лист	Листов
	1	2

Гипронефтеспецмонтаж г. Москва

Формат 11

ПВ 51.06.00.01

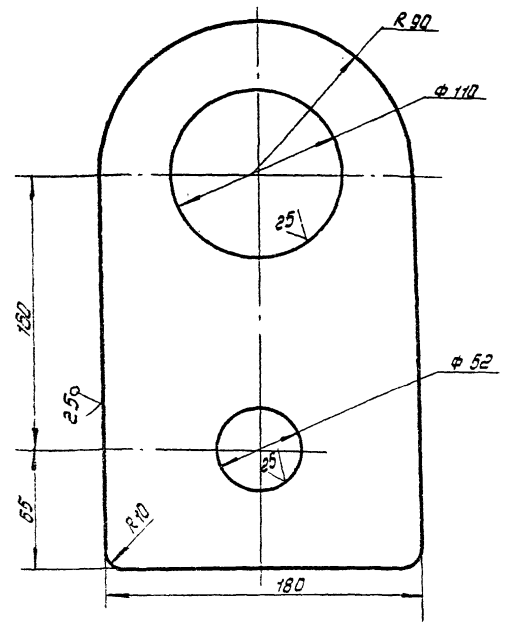

1. Неуказанные предельные отклонения размеров: отверстий - H16; валов - h 16; остальных - $\pm \frac{IT16}{2}$

Изм.	Кол.уч.	Лист	№ док.	Подп.	Дата
Разраб.	Сабирзянов				3.83
Пров.	Чистова				3.85
Т.контр.					
ГИП	Тарасич				3.85
Н.контр.	Полякова				3.85
Утв.	Кузнецов				7.85

ПВ51.06.00.01

Ухо

Лит.	Масса	Масштаб
Н	5.0	1:2
Лист	Листов 1	

Лист Б-ПН-18 ГОСТ 19903-74 / В Ст.3 сп5 ГОСТ 14637-79

Спроектспецмонтаж г. Москва

Формат А1

ПВ 51.06.00.02

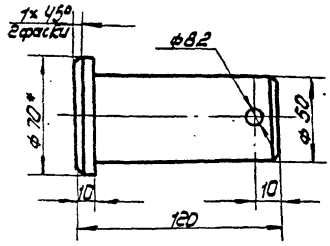

1. Неуказанные предельные отклонения размеров: отверстий - H16; валов - h 16; остальных $\pm \frac{IT16}{2}$
2. * Размер для справок.

Изм.	Кол.уч.	Лист	№ док.	Подп.	Дата
Разраб.	Сабирзянов				3.83
Пров.	Чистова				3.85
Т.контр.					
ГИП	Тарасич				3.85
Н.контр.	Полякова				3.85
Утв.	Кузнецов				7.85

ПВ51.06.00.02

Палец

Лит.	Масса	Масштаб
Н	1,6	1:2
Лист	Листов 1	

Круг - В 72 ГОСТ 2590-71 / В Ст 3 сп 5 ГОСТ 535-79

Спроектспецмонтаж г. Москва

Формат А2

ПВ 51.06.00.00 СБ

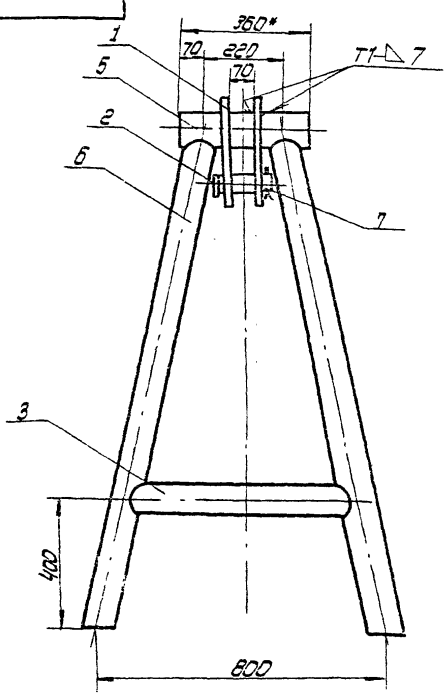

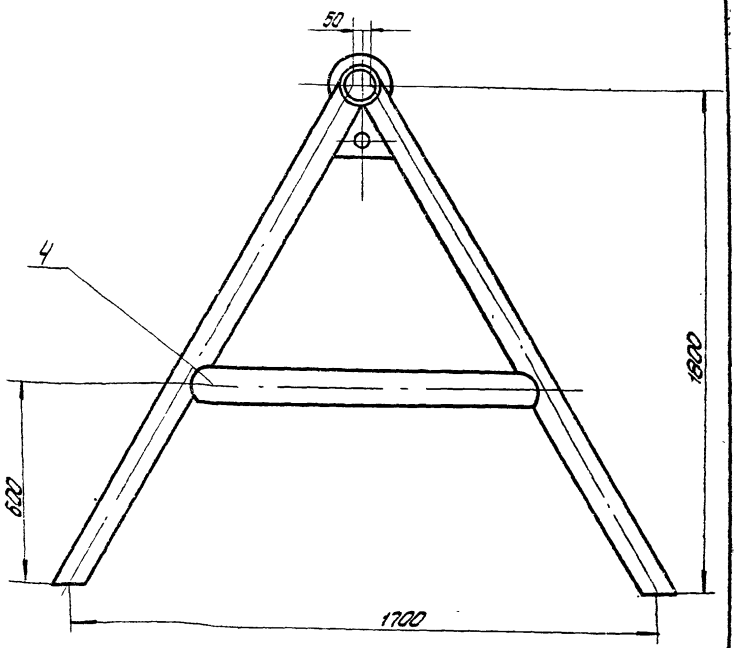

1. Сварные швы по ГОСТ 5264-80. Электроды сварочные типа Э42А ГОСТ 9467-75
2. Неуказанные предельные отклонения размеров: отверстий - H16; валов - h16; остальных - $\pm \frac{IT16}{2}$
3. Шероховатость поверхностей реза для деталей 5Ч - ▽50
4. * Размер для справок.

Изм.	Кол.уч.	Лист	№ док.	Подп.	Дата
Разраб.	Сабирзянов				3.83
Пров.	Чистова				3.85
Т.контр.					
ГИП	Тарасич				3.85
Н.контр.	Полякова				3.85
Утв.	Кузнецов				7.85

ПВ 51.06.00.00 СБ

Козлы для демонтажа монтажной стойки

Сборочный чертеж

Лит.	Масса	Масштаб
Н	112,0	1:10
Лист	Листов 1	

Спроектспецмонтаж г. Москва

Формат А2

704-1-1700.7

ПВ5.52.00.00СБ

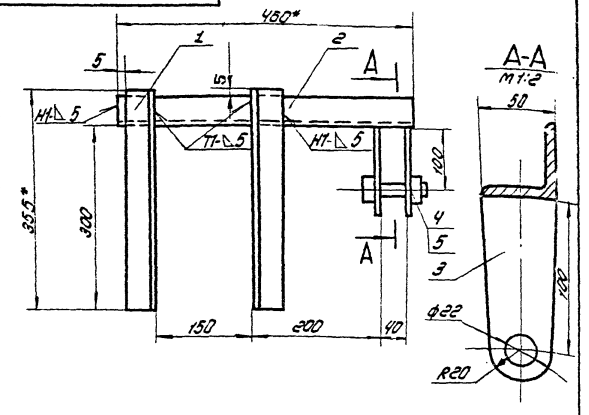

1. Сварные швы по ГОСТ 5264-80.
   Электроды сварочные типа Э42А ГОСТ 9467-75.
2. Неуказанные предельные отклонения размеров: отверстий - H16; валов - h16; остальных $\pm \frac{IT16}{2}$
3. Шероховатость поверхностей реза для деталей Б4 - 50
4. * Размеры для справок.

Поз.	Обозначение	Наименование	Кол.	Примечание
		Документация		
11	ПВ5.52.00.00СБ	Сборочный чертеж		
		Детали		
Б4 1	ПВ5.52.00.01	Уголок Уголок Б-50×50×6 ГОСТ 8509-72 / Ст.3 ГОСТ 535-79 L = 355	2	1.9 кг.
Б4 2	ПВ5.52.00.02	Уголок Уголок Б-50×50×5 ГОСТ 8509-72 / Ст.3 ГОСТ 535-79 L = 460	1	1.7 кг.
Б4 3	ПВ5.52.00.03	Щека Лист Б-8 ГОСТ 19903-74 / Ст.3 ГОСТ 14637-79 50×120	2	0.4 кг.
		Стандартные изделия		
4		Болт М20×75.58 ГОСТ 7798-70		
5		Гайка М20 ГОСТ 5915-70		

Изм.	Лист	№ докум.	Подп.	Дата
Разраб.		Сухотина		3.83
Пров.		Числова		3.85
ГИП		Тарин		7.85
Н.контр.		Панова		05.85
Утв.		Кузнецов		9.85

ПВ5.52.00.00

Скоба для навешивания блока

Лит.	Масса	Масштаб
И	6.0	1:2
Лист	Листов 1	

Гипронефтеспецмонтаж г. Москва

Инв.№ подл. | Подп. и дата | Взам.инв.№ | Инв.№ дубл. | Подп. и дата

ПВ51.06.00.03

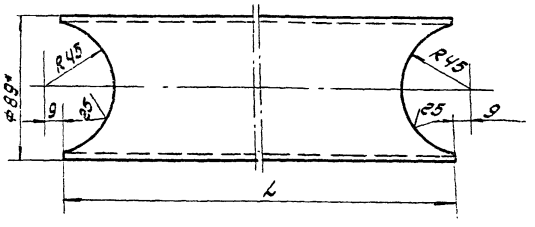

Обозначение	L_1 мм	Масса, кг.
ПВ51.06.00.03	650	5.45
ПВ51.06.00.03-01	1170	9.0

1. Неуказанные предельные отклонения размеров: отверстий - H16; валов - h16; остальных - $\pm \frac{IT16}{2}$.
2. * Размер для справок

Изм.	Лист	№ докум.	Подп.	Дата
Разраб.		Сухотина		3.83
Пров.		Числова		3.85
Н.контр.		Панова		05.85
Утв.		Кузнецов		9.85

ПВ51.06.00.03

Труба

Лит.	Масса	Масштаб
И	ст. / подб.	1:2
Лист	Листов 1	

Труба 89×4 ГОСТ 8732-78 / Ст.3сп ГОСТ 8731-74

Гипронефтеспецмонтаж г. Москва

Формат А4

Поз.	Обозначение	Наименование	Кол.	Примечание
		Документация		
12	ПВ51.06.00.00СБ	Сборочный чертеж		
		Детали		
11 1	ПВ51.06.00.01	Ухо	2	
11 2	ПВ51.06.00.02	Палец	1	
11 3	ПВ51.06.00.03	Труба	2	
11 4	ПВ51.06.00.03-01	Труба	2	
Б4 5	ПВ51.06.00.04	Труба Труба 108×4 ГОСТ 8732-78 / А Ст3сп ГОСТ 8731-74 L = 360	1	3.0 кг
Б4 6	ПВ51.06.00.05	Стойка Труба 89×4 ГОСТ 8732-78 / А Ст3сп ГОСТ 8731-74 L = 2000	4	17.0 кг
		Стандартные изделия		
7		Шплинт 8×55 ГОСТ 397-79	1	

Изм.	Лист	№ докум.	Подп.	Дата
Разраб.		Сухотина		3.83
Пров.		Числова		3.85
ГИП		Тарин		7.85
Н.контр.		Панова		05.85
Утв.		Кузнецов		9.85

ПВ51.06.00.00

Козлы для демонтажа монтажной стойки

Лит.	Лист	Листов
И	1	1

Гипронефтеспецмонтаж г. Москва

Формат А4

704-1-170 17

ПВ 10.05.00.00 СБ

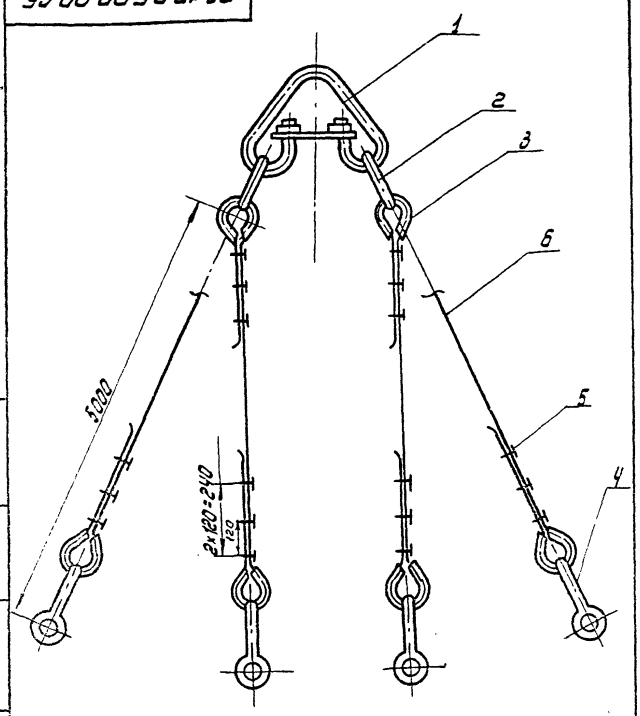

Изм.	Лист	N докум.	Подп.	Дата
Разраб.		Кузьмина		3.83
Пров.		Числова		3.83
Контр.				
ГИП		Тюрин		3.83
Н.контр.		Панова		03.83
Утв.		Кузнецов		3.83

ПВ 10.05.00.00 СБ

Строп 4х ветвевой Q-5т

Сборочный чертеж

Лит.	Масса	Масштаб
Н	87.9	—

Лист | Листов 1

Гипронефтеспецмонтаж г. Москва

Формат 11

Формат	Зона	Поз.	Обозначение	Наименование	Кол.	Примечание
				Документация		
11			ПВ 10.05.00.00 СБ	Сборочный чертеж		
				Стандартные изделия		
		1		Звено Рт I-10.0		
				ОСТ 24.090.49-79	1	22,4кг
		2		Звено Рт-I-2.5		
				ОСТ 24.090.49-79	2	3,0кг.
		3		Коуш 5Б.		
				ГОСТ 2224-72	8	0,2кг.
		4		Зажим ЗК-16		
				ТУ 36-1839-75	24	0,32кг
		5		Скоба СА 1.6		
				ОСТ 5.2312-79	4	0.55кг
				Материалы		
		6		Канат 15-Г-I-1764-(180)		
				ГОСТ 7668-80		5,1кг.
				L=6000		

Изм.	Лист	N докум.	Подп.	Дата
Разраб.		Кузьмина		3.83
Пров.		Числова		3.83
ГИП		Тюрин		3.83
Н.контр.		Панова		03.83
Утв.		Кузнецов		3.83

ПВ 10.05.00.00

Строп 4х ветвевой

Лит.	Лист	Листов
Н		1

Гипронефтеспецмонтаж г. Москва

Формат 11

ПВ 10.04.00.00 СБ

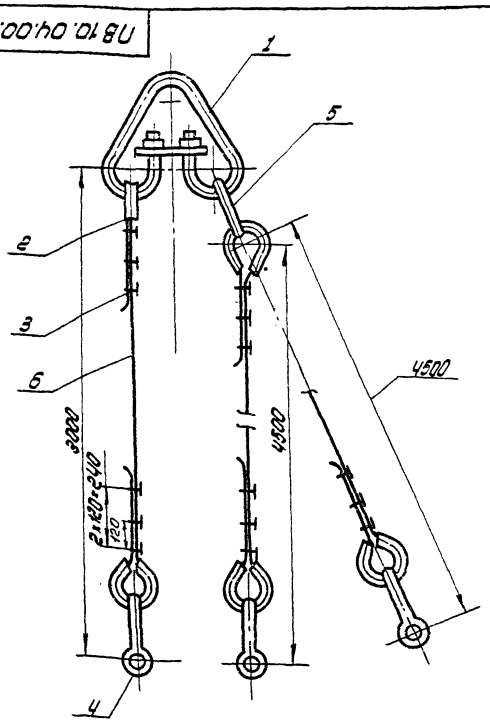

Изм.	Лист	N докум.	Подп.	Дата
Разраб.		Кузьмина		3.83
Пров.		Числова		3.83
Контр.				
ГИП		Тюрин		3.83
Н.контр.		Панова		03.83
Утв.		Кузнецов		3.83

ПВ 10.04.00.00 СБ

Строп 3х ветвевой Q=3т

Сборочный чертеж

Лит.	Масса	Масштаб
Н	58,7	—

Лист | Листов 1

Гипронефтеспецмонтаж г. Москва

Формат 11

Формат	Зона	Поз.	Обозначение	Наименование	Кол.	Примечание
				Документация		
11			ПВ 10.04.00.00 СБ	Сборочный чертеж		
				Стандартные изделия		
		1		Звено Рт I-10.0.		
				ОСТ 24.090.49-79	1	22,46кг.
		2		Коуш 5Б		
				ГОСТ 2224-72	6	0.2кг.
		3		Зажим ЗК-16		
				ТУ36 1839-75	16	0.32кг.
		4		Скоба СА 1.5		
				ОСТ 5.2312-79	3	0,51кг.
		5		Звено Рт I-1.6		
				ОСТ 24.090.49-79	1	1,68кг.
				Материалы		
		6		Канат 15-Г-I-1764-(180)		
				l=4000±5мм.		
				ГОСТ 7668-80	1	3.7кг
		7		Канат 15-Г-I-1764-(180)		
				l=5500±5мм		
				ГОСТ 7668-80.	2	4.7кг

Изм.	Лист	N докум.	Подп.	Дата
Разраб.		Кузьмина		3.83
Пров.		Числова		3.83
ГИП		Тюрин		3.83
Н.контр.		Панова		03.83
Утв.		Кузнецов		3.83

ПВ 10.04.00.00

Строп 3х ветвевой

Лит.	Лист	Листов
Н		1

Гипронефтеспецмонтаж г. Москва

Формат 11

704-1-170 л 7

ПВ5.48.00.00СБ

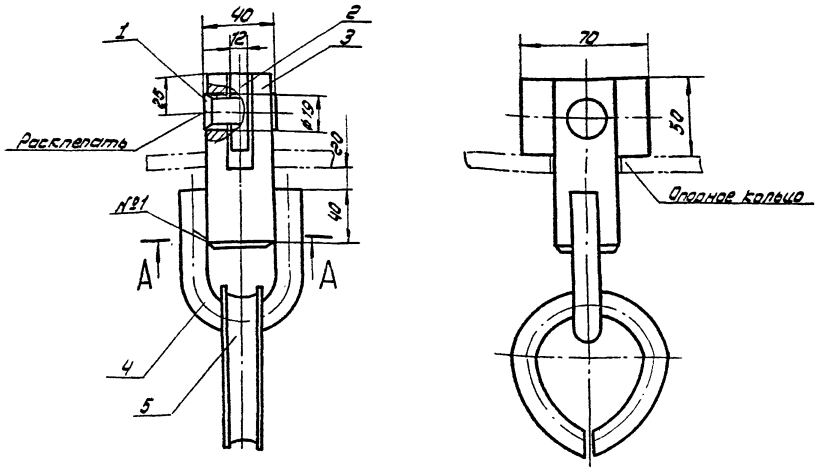

1. Сварные швы по ГОСТ 5264-80. Электроды типа 942А. ГОСТ 9457-75. Шов. №1 - сварка ручная электродуговая.
2. Неуказанные предельные отклонения размеров: отверстий - H16; валов - h16; остальных - $\pm \frac{IT16}{2}$.
3. Шероховатость поверхностей реза для деталей Б4 - 25.
4. * Размеры для справок.

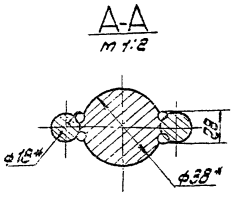

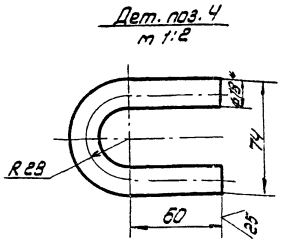

					ПВ5.48.00.00СБ			
Изм.	Лист	N докум.	Подп.	Дата	Скоба для крепления расчалок к опорному кольцу	Лит.	Масса	Масштаб
Разраб.		Кузьмина		3.83		И	21	1:2
Провер.		Числова		3.83	Сборочный чертеж	Лист	Листов 1	
Т.контр.						Гипронефтеспецмонтаж г. Москва		
ГИП		Тюрин		3.83				
Н.контр.		Панова		3.83				
Утв.		Кузнецов		3.83				

Формат: 12

ПВ5.48.00.03

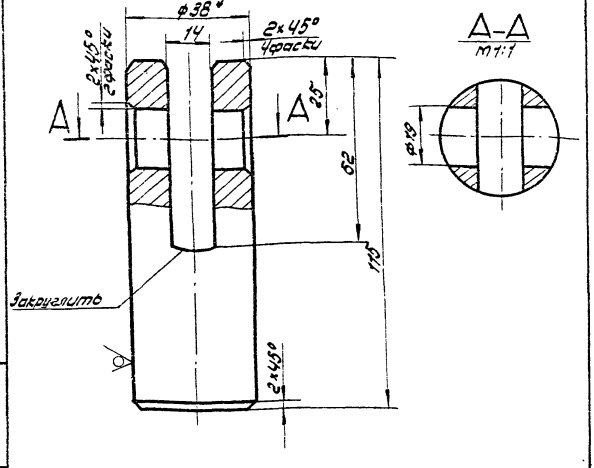

1. Неуказанные предельные отклонения размеров: отверстий - H16; валов - h16; остальных - $\pm \frac{IT16}{2}$
2. * Размер для справок.

					ПВ5.48.00.03			
Изм.	Лист	N докум.	Подп.	Дата	Щека	Лит.	Масса	Масштаб
Разраб.		Числова		3.83		И	0,9	1:1
Пров.		Кузьмина		3.83		Лист	Листов 1	
Т.контр.						Гипронефтеспецмонтаж г. Москва		
ГИП		Тюрин		3.83				
Н.контр.		Панова		3.83				
Утв.		Кузнецов		3.83				

Формат: 11

Формат	Зона	Поз.	Обозначение	Наименование	Кол.	Примечание
				Документация		
12			ПВ5.48.00.00СБ	Сборочный чертеж		
				Детали		
Б4		1	ПВ5.48.00.01	Ось		
				Круг В18 ГОСТ 2590-71 / Ст.3 ГОСТ 535-79		
				L=45	1	0.1кг
Б4		2	ПВ5.48.00.02	Пластина		
				Лист Б-ПН-12 ГОСТ 19903-74 / Ст3 ГОСТ 14637-79		
				50×70	1	0.2кг
11		3	ПВ5.48.00.03	Щека	1	
Б4		4	ПВ5.48.00.04	Серьга		
				Круг В18 ГОСТ 2590-71 / Ст3 ГОСТ 535-79		
				L=200	1	0.4кг.
				Стандартные изделия		
		5		Коуш 15		
				ГОСТ 2224-72	1	0.423

					ПВ5.48.00.00			
Изм.	Лист	N докум.	Подп.	Дата	Скоба для крепления расчалок к опорному кольцу	Лит.	Масса	Масштаб
Разраб.		Кузьмина		3.83		И		
Пров.		Числова		3.83		Гипронефтеспецмонтаж г. Москва		
ГИП		Тюрин		3.83				
Н.контр.		Панова		3.83				
Утв.		Кузнецов		3.83				

Копировал: [illegible]

Формат: 11

704-1-170 17

ПВ5.49.00.02

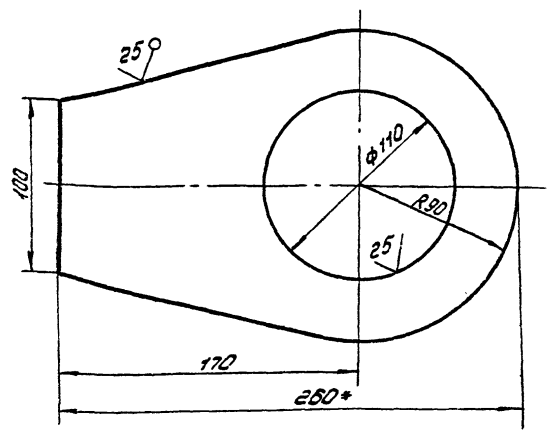

1. Неуказанные предельные отклонения размеров: отверстий-Н16; валов-h16; остальных $\pm \frac{JT16}{2}$
2. * Размер для справок.

Изм.	Лист	N докум.	Подп.	Дата
Разраб.		Кузьмина	Куз	3.83
Пров.		Чиспова	Чисп	3.83
Т.контр.				-
ГИП		Тюрин	[illegible]	3.83
Н.контр.		Панова	[illegible]	3.83
Утв.		Кузнецов	[illegible]	3.83

ПВ5.49.00.02

Ухо

Лит.	Масса	Масштаб
И	1,4	1:2

Лист | Листов 1

Лист Б-ПН-8 ГОСТ 19903-74 / В Ст3 Сп5 ГОСТ 14637-79

Гипронефтеспецмонтаж г. Москва

Формат: 11

ПВ5.49.00.01

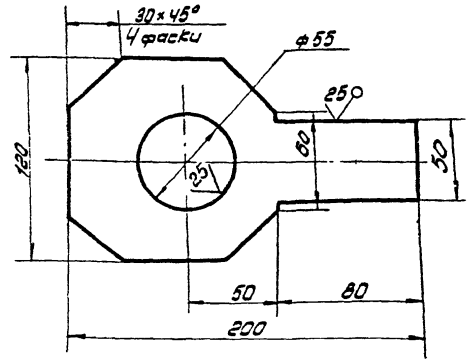

Неуказанные предельные отклонения размеров: валов-Н16; отверстий-h16; остальных $\pm \frac{JT16}{2}$

Изм.	Лист	N докум.	Подп.	Дата
Разраб.		Кузьмина	Куз	3.83
Пров.		Чиспова	Чисп	3.83
Т.контр.				
ГИП		Тюрин	[illegible]	3.83
Н.контр.		Панова	[illegible]	3.83
Утв.		Кузнецов	[illegible]	3.83

ПВ5.49.00.01

Пластина

Лит.	Масса	Масштаб
И	1,3	1:2

Лист | Листов 1

Лист Б-ПН-12 ГОСТ 19903-74 / В Ст3 Сп ГОСТ 14637-79

Гипронефтеспецмонтаж г. Москва

Формат: 11

Формат	Зона	Поз.	Обозначение	Наименование	Кол.	Примечание
				Документация		
11			ПВ5.49.00.00 СБ	Сборочный чертеж		
				Детали		
11		1	ПВ5.49.00.01	Пластина	1	
11		2	ПВ5.49.00.02	Ухо	2	
Б4		3	ПВ5.49.00.03	Труба		
				Труба 108×6 ГОСТ 8732-78 / В10 ГОСТ 8731-74		
				L=85	1	1,3кг

Изм.	Лист	N докум.	Подп.	Дата
Разраб.		Кузьмина	Куз	3.83
Пров.		Чиспова	Чисп	3.83
Т.контр.				
ГИП		Тюрин	[illegible]	3.83
Н.контр.		Панова	[illegible]	3.83
Утв.		Кузнецов	[illegible]	3.83

ПВ5.49.00.00

Звено строповочное

Лит.	Лист	Листов
И		1

Гипронефтеспецмонтаж г. Москва

ПВ5.49.00.00 СБ

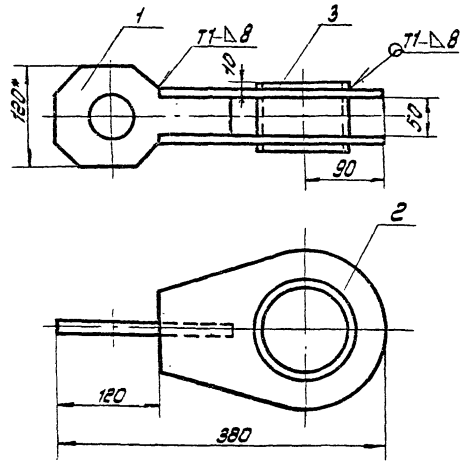

1. Сварные швы по ГОСТ 5264-80. Электроды сварочные типа Э42А ГОСТ 9467-75.
2. Неуказанные предельные отклонения размеров: отверстий-Н16; валов-h16; остальных - $\pm \frac{JT16}{2}$
3. Шероховатость поверхностей реза для деталей Б4-25
4. * Размеры для справок.

Изм.	Лист	N докум.	Подп.	Дата
Разраб.		Кузьмина	Куз	3.83
Пров.		Чиспова	Чисп	3.83
Т.контр.				
ГИП		Тюрин	[illegible]	3.83
Н.контр.		Панова	[illegible]	3.83
Утв.		Кузнецов	[illegible]	3.83

ПВ5.49.00.00 СБ

Звено строповочное
Сборочный чертеж

Лит.	Масса	Масштаб
И	5.4	1:5

Лист | Листов: 1

Гипронефтеспецмонтаж г. Москва

Формат	Зона	Поз.	Обозначение	Наименование	Кол.	Примечание
				Документация		
12			ПВ5.51.00.00 СБ	Сборочный чертеж		
				Детали		
11		1	ПВ5.51.00.01	Ловитель		
54		2	ПВ5.51.00.02	Пластина	1	
				Лист 6-10 ГОСТ 19903-74 / Ст.3 ГОСТ 14637-79		
				120×95	1	0.9кг
54		3	ПВ5.51.00.03	Ребро		
				Лист 6-10 ГОСТ 19903-74 / Ст.3 ГОСТ 14637-79		
				150×55	2	0.7кг

Изм.	Лист	N докум.	Подп.	Дата
Разраб.		Кузьмина		3.83
Пров.		Числова		3.83
ГИП		Тюрин		3.83
Н.контр.		Панова		3.83
Утв.		Кузнецов		3.83

ПВ5.51.00.00

Ловитель опорного кольца

Лит.	Лист	Листов
И		1

Гипронефтеспецмонтаж г. Москва

Формат 11

ПВ5.51.00.01

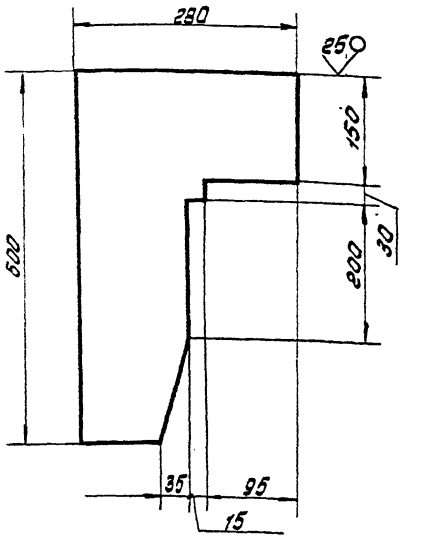

Неуказанные предельные отклонения размеров: валов - h16; остальных - $\pm \frac{JT16}{2}$

Изм.	Лист	N докум.	Подп.	Дата
Разраб.		Кузьмина		3.83
Пров.		Числова		3.83
Т.контр.				
ГИП		Тюрин		3.83
Н.контр.		Панова		3.83
Утв.		Кузнецов		3.83

ПВ5.51.00.01

Ловитель

Лит.	Масса	Масштаб
И	10.0	1:5

Лист 6-10 ГОСТ 19903-74 / Ст3 ГОСТ 14637-79

Лист | Листов 1

Гипронефтеспецмонтаж г. Москва

Формат 11

ПВ5.51.00.00 СБ

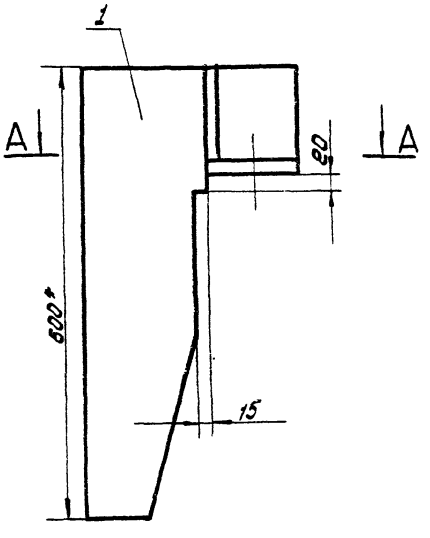

А-А

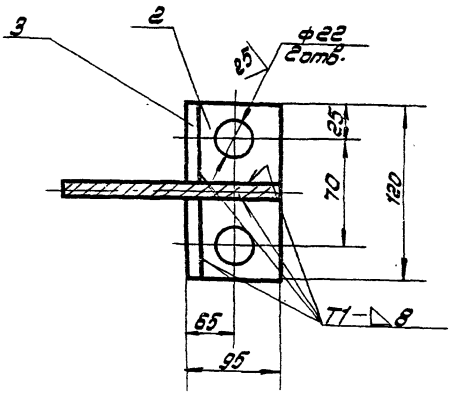

1. Сварные швы по ГОСТ 5264-80. Электроды сварочные типа Э42А ГОСТ 9467-75.
2. Неуказанные предельные отклонения размеров: отверстий - H16; валов - h16; остальных - $\pm \frac{JT16}{2}$
3. Шероховатость поверхностей реза для деталей 54 - 25
4. * Размеры для справок.

Изм.	Лист	N докум.	Подп.	Дата
Разраб.		Кузьмина		3.83
Пров.		Числова		3.83
Т.контр.				
ГИП		Тюрин		3.83
Н.контр.		Панова		3.83
Утв.		Кузнецов		3.83

ПВ5.51.00.00 СБ

Ловитель опорного кольца Сборочный чертеж

Лит.	Масса	Масштаб
И	12.5	1:5

Лист | Листов 1

Гипронефтеспецмонтаж г. Москва

Формат: 12

Копировал

Формат	Зона	Поз.	Обозначение	Наименование	Кол.	Примечание
				Документация		
11			ПВ8. 19. 00. 00 СБ	Сборочный чертеж		
				Детали		
Б4		1	ПВ8. 19. 00. 01	Пластина		
				Лист Б-6 ГОСТ 19903-74 / Ст. 3 ГОСТ 14637-79		
				60×18	1	0,5 кг.
Б4		2	ПВ8. 19. 00. 02	Пруток		
				Круг В10 ГОСТ 2590-71 / Ст. 3 ГОСТ 535-79		
				L = 70	1	0,15 кг.

Подп. и дата | Инв. № дубл. | Взам. инв. № | Подп. и дата | Инв. № подл.

Изм.	Лист	N докум.	Подп.	Дата
Разраб.		Кузьмина		3.83
Пров.		Числова		3.83
Гип.		Тюрин		3.83
Н. контр.		Панова		3.83
Утв.		Кузнецов		3.83

ПВ8. 19. 00. 00

Пробка для отвеса

Лит.	Лист	Листов
И		1

Гипронефтеспецмонтаж г. Москва

Формат: 11

ПВ8. 19. 00. 00 СБ

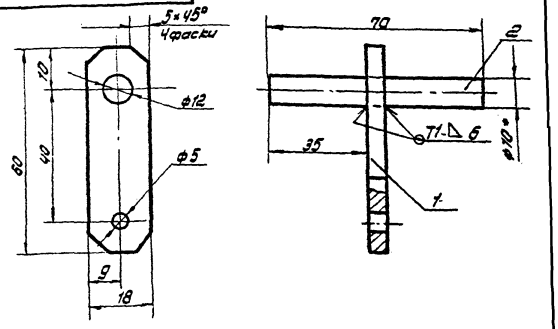

1. Сварные швы по ГОСТ 5264-80. Электроды сварочные типа Э42А ГОСТ 9467-75.
2. Неуказанные предельные отклонения размеров: отверстий - H16; валов - h16; остальных - $\pm \frac{\pi 16}{2}$
3. Шероховатость поверхностей реза для дет. Б4 - 50
4. * Размер для справок.

Изм.	Лист	N докум.	Подп.	Дата
Разраб.		Кузьмина		3.83
Пров.		Числова		3.83
Т. контр.				
Гип.		Тюрин		3.83
Н. контр.		Панова		3.83
Утв.		Кузнецов		3.83

ПВ8. 19. 00. 00 СБ

Пробка для отвеса
Сборочный чертеж

Лит.	Масса	Масштаб
И	0,7	1:1

Лист | Листов 1

Гипронефтеспецмонтаж г. Москва

Формат

Формат	Зона	Поз.	Обозначение	Наименование	Кол.	Примечание
				Документация		
11			ПВ5. 55. 00. 00 СБ	Сборочный чертеж		
				Детали		
				Уголок		
				Уголок Б-63×63×6 ГОСТ 8509-72 / Ст. 3 ГОСТ 535-79		
Б4		1	ПВ5. 55. 00. 01	L = 550	1	3.0 кг
Б4		2	ПВ5. 55. 00. 02	L = 1000	1	5,7 кг
Б4		3	ПВ5. 55. 00. 03	L = 950	1	5.5 кг
Б4		4	ПВ5. 55. 00. 04	Косынка		
				Лист Б-6 ГОСТ 19903-74 / Ст. 3 ГОСТ 14637-79		
				170×170	1	1,4 кг.

Подп. и дата | Инв. № дубл. | Взам. инв. № | Подп. и дата | Инв. № подл.

Изм.	Лист	N докум.	Подп.	Дата
Разраб.		Кузьмина		3.83
Пров.		Числова		3.83
Т. контр.		Тюрин		3.83
Н. контр.		Панова		3.83
Утв.		Кузнецов		3.83

ПВ5. 55. 00. 00

Кронштейн для опорного кольца

Лит.	Лист	Листов
И		1

Гипронефтеспецмонтаж г. Москва

Формат: 11

ПВ5. 55. 00. 00 СБ

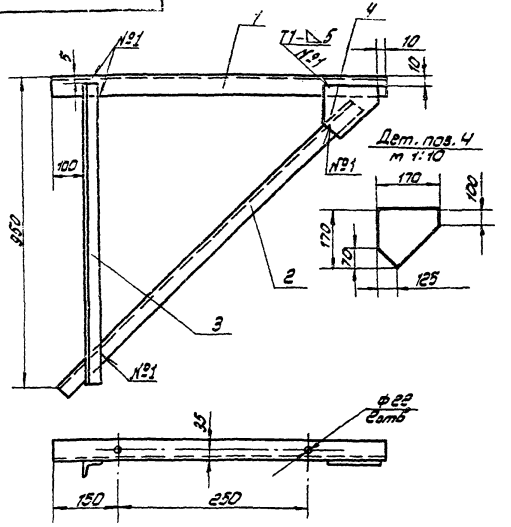

1. Сварные швы по ГОСТ 5264-80. Электроды сварочные типа Э42А ГОСТ 9467-75.
2. Неуказанные предельные отклонения размеров: отверстий - H16; валов - h16; остальных $\pm \frac{\pi 16}{2}$
3. Шероховатость поверхностей реза для деталей Б4 - 50

Изм.	Лист	N докум.	Подп.	Дата
Разраб.		Кузьмина		3.83
Пров.		Числова		3.83
Т. контр.				
Гип.		Тюрин		3.83
Н. контр.		Панова		3.83
Утв.		Кузнецов		3.83

ПВ5. 55. 00. 00 СБ

Кронштейн для опорного кольца
Сборочный чертеж

Лит.	Масса	Масштаб
И	16.0	1:10

Лист 1 | Листов 1

Гипронефтеспецмонтаж г. Москва

Формат: 11

ПВ4.02.00.00СБ

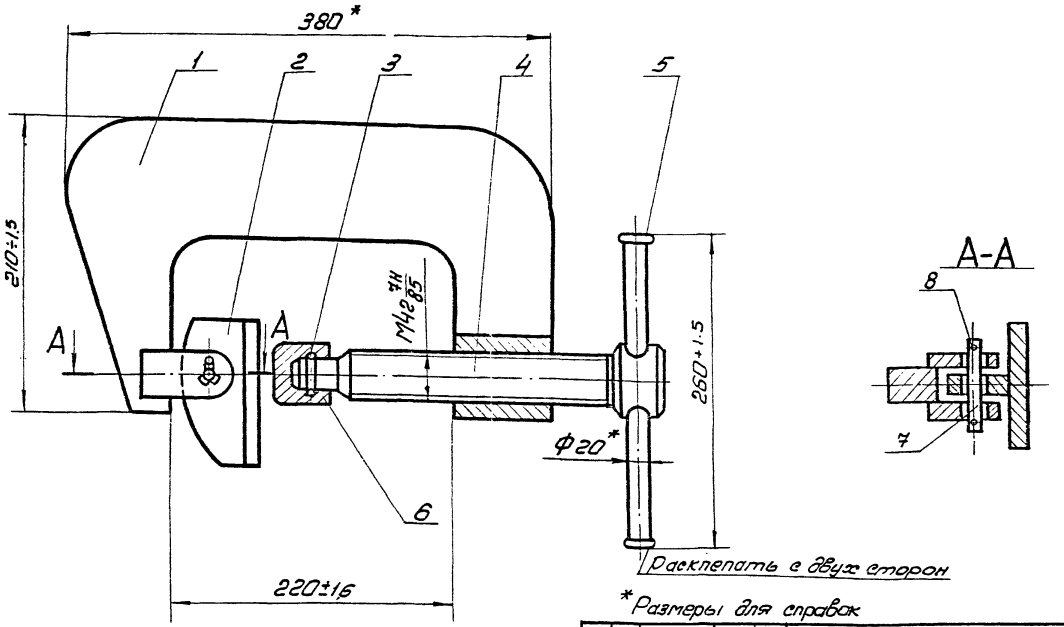

*Размеры для справок

					ПВ4.02.00.00СБ			
Изм.	Лист	№ докум.	Подп.	Дата	Струбцина для прижатия опорного кольца Сборочный чертеж	Лит.	Масса	Масштаб
Разраб.		Числова		3.83		И	18.8	1:25
Пров.		Кузьмина		3.83		Лист	Листов 1	
Т. контр.						Гипронефтеспецмонтаж г. Москва		
ГИП		Тюрин		3.83				
Н. контр.		Панова		3.83				
Утв.		Кузнецов		3.83				

Формат 12

ПВ4.02.01.00СБ

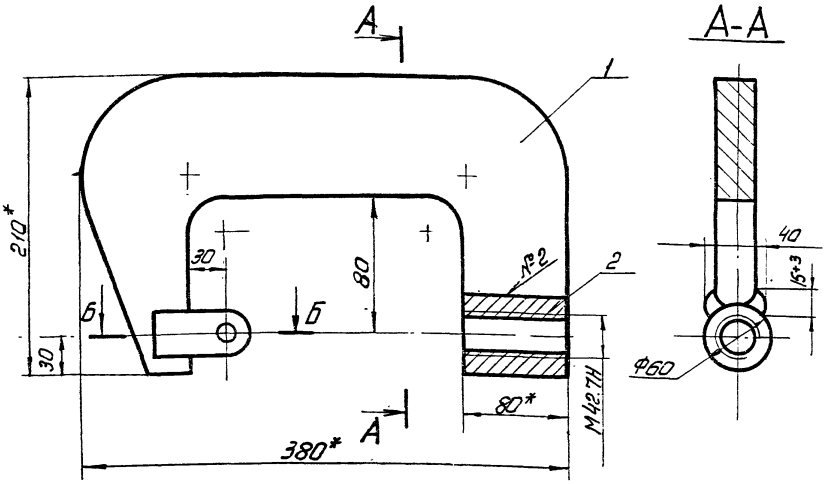

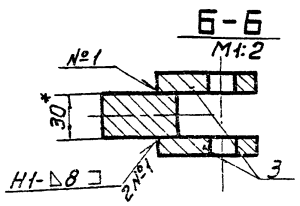

1. Шов №2 - сварка ручная электродуговая
Сварные швы выполнять по ГОСТ 5264-80
2. Электроды сварочные типа Э42А ГОСТ 9467-75
3. Неуказанные предельные отклонения размеров: отверстий - H16; валов - h16; остальных $\pm\frac{IT16}{2}$
4 *Размеры для справок.

					ПВ4.02.01.00СБ			
Изм.	Лист	№ докум.	Подп.	Дата	Скоба Сборочный чертеж	Лит.	Масса	Масштаб
Разраб.		Числова		3.83		И	12.42	1:2,5
Пров.		Кузьмина		3.83		Лист	Листов 1	
Т. контр.						Гипронефтеспецмонтаж г. Москва		
ГИП		Тюрин		3.83				
Н. контр.		Панова		3.83				
Утв.		Кузнецов		3.83				

Формат 12

704-1-170 А7

Формат	Зона	Поз.	Обозначение	Наименование	Кол.	Примечание
				Документация		
11			ПВЧ.02.02.00СБ	Сборочный чертеж		
				Детали		
11		1	ПВЧ.02.02.01	Пластина	1	
Б4		2	ПВЧ.02.02.02	Лист опорный		
				Полоса Б16×100 ГОСТ 103-75 / Ст.3 ГОСТ 535-79		
				L=115	1	1,45кг

Изм.	Лист	N докум.	Подп.	Дата
Разраб.		Чуслова		3.83
Пров.		Кузьмина		3.83
Т.контр.				
Н.контр.		Панова		3.83
Утв.		Кузнецов		3.83

ПВЧ.02.02.00

Прижим

Лит.	Лист	Листов
И		1

Гипронефтеспецмонтаж г. Москва

Формат 11

Формат	Зона	Поз.	Обозначение	Наименование	Кол.	Примечание
				Документация		
12			ПВЧ.02.00.00СБ	Сборочный чертеж		
				Сборочные единицы		
11		1	ПВЧ.02.01.00	Скоба	1	
11		2	ПВЧ.02.02.00	Прижим	1	
				Детали		
11		3	ПВЧ.02.00.01	Кольцо прижимное	1	
11		4	ПВЧ.02.00.02	Винт	1	
Б4		5	ПВЧ.02.00.03	Ручка		
				Круг Б-20 ГОСТ 2590-71 / Ст.3 ГОСТ 535-79		
				L=250	1	0,62кг
11		6	ПВЧ.02.00.04	Пята	1	
11		7	ПВЧ.02.00.05	Палец	1	
				Стандартные изделия		
		8		Шплинт 3×25-002 ГОСТ 397-79	2	0,01кг

Изм.	Лист	N докум.	Подп.	Дата
Разраб.		Чуслова		3.83
Пров.		Кузьмина		3.83
Т.контр.				
Н.контр.		Панова		3.83
Утв.		Кузнецов		3.83

ПВЧ.02.00.00

Струбцина для прижатия опорного кольца.

Лит.	Лист	Листов
И		1

Гипронефтеспецмонтаж г. Москва

Формат 11

ПВЧ.02.01.01

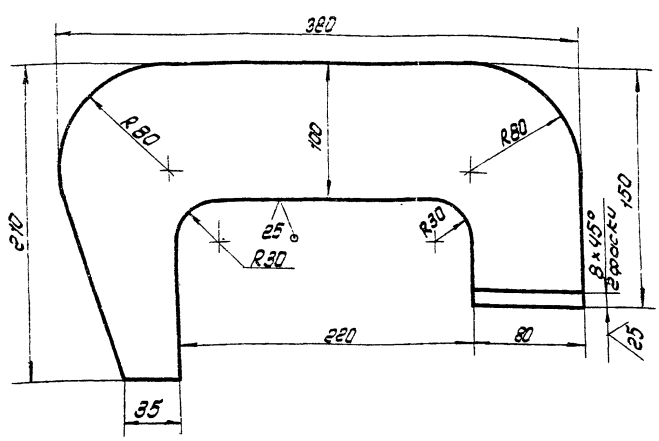

Неуказанные предельные отклонения размеров: отверстий-H16; валов-h16; остальных ± $\frac{IT16}{2}$

Изм.	Лист	N докум.	Подп.	Дата
Разраб.		Чуслова		3.83
Пров.		Кузьмина		3.83
Т.контр.				
Гип.		Тюрин		3.83
Н.контр.		Панова		3.83
Утв.		Кузнецов		3.83

ПВЧ.02.01.01

Пластина

Лит.	Масса	Масштаб
И	11.1	1:2,5

Лист Б-30 ГОСТ 19903-74 / Ст 3 ГОСТ 14637-79

Лист | Листов 1

Гипронефтеспецмонтаж г. Москва

Копировал: Лих

Формат 12

ПВЧ.02.02.00СБ

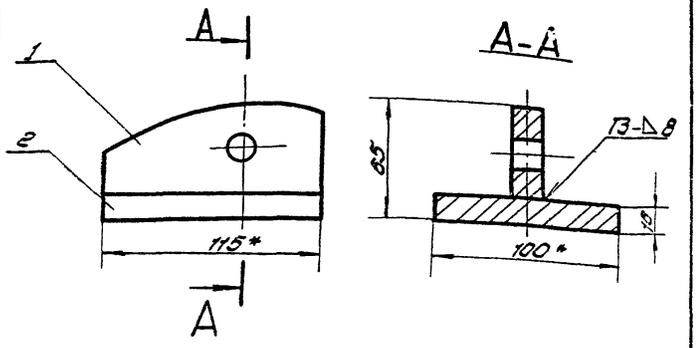

1. Сварные швы выполнять по ГОСТ 5264-80. Электроды сварочные типа Э42А ГОСТ 9467-75.
2. Неуказанные предельные отклонения размеров: валов - h16.
3. * Размеры для справок.

Изм	Лист	N докум.	Подп.	Дата
Разраб.		Числова		3.83
Пров.		Кузьмина		3.83
Т.контр.				
ГИП		Тюрин		3.83
Н.контр.		Панова		3.83
Утв.		Кузнецов		3.83

ПВЧ.02.02.00СБ

Прижим

Сборочный чертеж

Лит.	Масса	Масштаб
И	1.85	1:2

Лист | Листов 1

Гипронефтеспецмонтаж г. Москва

Формат 11

ПВЧ.02.02.01

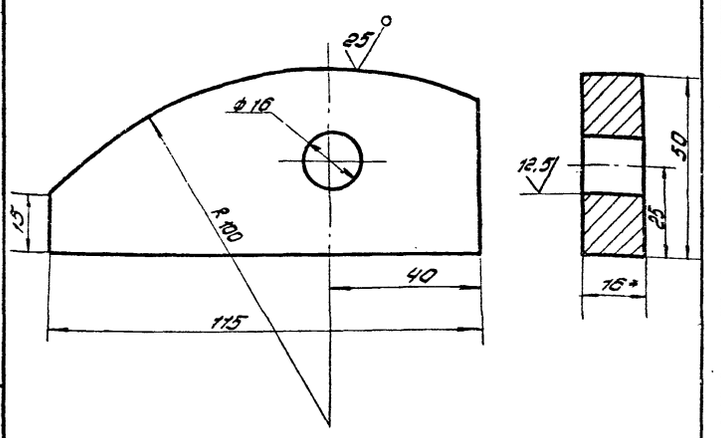

1. Неуказанные предельные отклонения размеров: отверстий - H10; валов - h16; остальных $\pm\frac{IT16}{2}$
2. * Размеры для справок.

Изм	Лист	N докум.	Подп.	Дата
Разраб.		Числова		3.83
Пров.		Кузьмина		3.83
Т.контр.				
ГИП		Тюрин		3.83
Н.контр.		Панова		3.83
Утв.		Кузнецов		3.83

ПВЧ.02.02.01

Пластина

Полоса Б-16×50 ГОСТ 103-76 / Ст.3 ГОСТ 535-79

Лит	Масса	Масштаб
И	0,4	1:1

Лист | Листов 1

Гипронефтеспецмонтаж г. Москва

Формат 11

Формат	Зона	Поз.	Обозначение	Наименование	Кол.	Примечание
				Документация		
12			ПВЧ.02.01.00.СБ	Сборочный чертеж		
				Детали		
11		1	ПВЧ.02.01.01.	Пластина	1	
64		2	ПВЧ.02.01.02	Гайка		
				Круг 8-60 ГОСТ 2590-71 / Ст.3 ГОСТ 535-79		
				L = 80	1	1.0 кг
11		3	ПВЧ.02.01.03	Проушина	2	

Изм	Лист	N докум.	Подп.	Дата
Разраб.		Числова		3.83
Пров.		Кузьмина		3.83
Т.контр.				
Н.контр.		Панова		3.83
Утв.		Кузнецов		3.83

ПВЧ.02.01.00

Скоба

Лит.	Лист	Листов
И		1

Гипронефтеспецмонтаж г. Москва

Формат: 11

ПВЧ.02.01.03

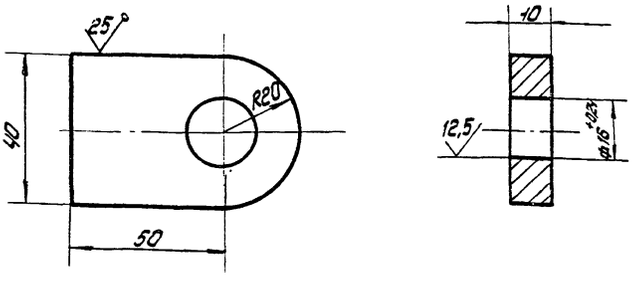

1. Неуказанные предельные отклонения размеров: валов - h16; остальных $\pm\frac{IT16}{2}$
2. * Размеры для справок.

Изм	Лист	N докум.	Подп.	Дата
Разраб.		Числова		3.83
Пров.		Кузьмина		3.83
Т.контр.				
ГИП		Тюрин		3.83
Н.контр.		Панова		3.83
Утв.		Кузнецов		3.83

ПВЧ.02.01.03

Проушина

Лист Б-10 ГОСТ 19903-74 / Ст.3. ГОСТ 14537-79

Лит.	Масса	Масштаб
И	0.16	1:1

Лист | Листов 1

Гипронефтеспецмонтаж г. Москва

Копировал: [illegible]

Формат: 11

704-1-170 А7

704-1-170 А7

ПВЧ.02.00.01

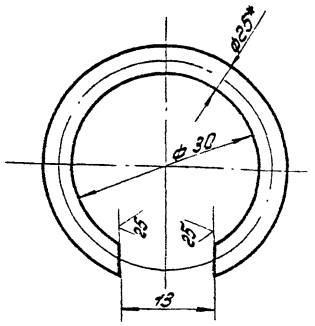

1. Предельные отклонения размеров: отверстий - H16; валов - h16; остальных $\pm \frac{IT16}{2}$.
2. * Размер для справок.

Изм.	Лист	N докум.	Подп.	Дата	ПВЧ.02.00.01
Разраб.		Чиолова		3.83	Кольцо пружинное
Пров.		Кузьмина		3.83	
Т.контр.					
Гип		Тюрин		3.83	Проволока III - 2.5 ГОСТ 9389-75
Н.контр.		Панова		3.83	
Утв.		Кузнецов		3.83	

Лит.	Масса	Масштаб
И	0.25	2:1
Лист	Листов 1	

Гипронефтеспецмонтаж г. Москва

Формат 11

ПВЧ.02.00.02

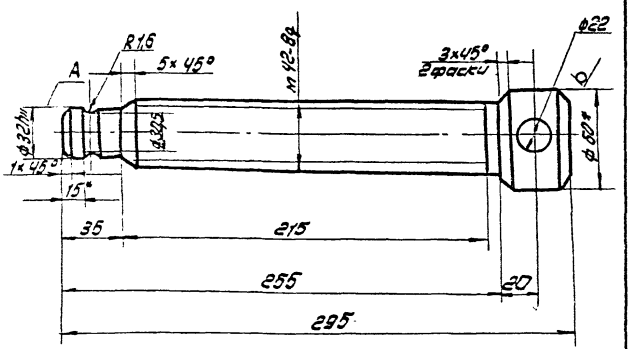

1. Шероховатость поверхностей А 25
2. Неуказанные предельные отклонения размеров: отверстий - H14; валов - h16; остальных $\pm \frac{IT16}{2}$
3. * Размеры для справок.

Изм.	Лист	N докум.	Подп.	Дата	ПВЧ.02.00.02
Разраб.		Чиолова		3.83	Винт нажимной
Пров.		Кузьмина		3.83	
Т.контр.					
Гип		Тюрин		3.83	Круг 8-60 ГОСТ 2590-71 Ст.3 ГОСТ 535-79
Н.контр.		Панова		3.83	
Утв.		Кузнецов		3.83	

Лит.	Масса	Масштаб
И	3.0	1:2
Лист	Листов 1	

Гипронефтеспецмонтаж г. Москва

Формат 11

ПВЧ.02.00.04

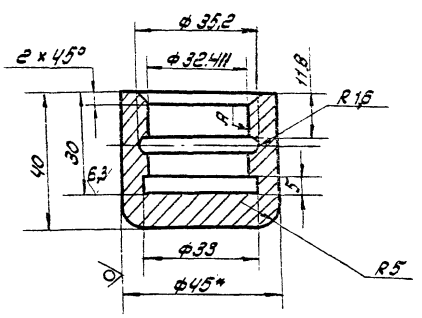

1. Шероховатость поверхности А - 25
2. Неуказанные предельные отклонения размеров: отверстий - H14; валов - h14; остальных $\pm \frac{IT16}{2}$
3. * Размер для справок.

Изм.	Лист	N докум.	Подп.	Дата	ПВЧ.02.00.04
Разраб.		Чиолова		3.83	Пята
Пров.		Кузьмина		3.83	
Т.контр.					
Гип		Тюрин		3.83	Круг 8-45 ГОСТ 2590-71 Ст3 ГОСТ 535-79
Н.контр.		Панова		3.83	
Утв.		Кузнецов		3.83	

Лит.	Масса	Масштаб
И	0,43	1:1
Лист	Листов 1	

Гипронефтеспецмонтаж г. Москва

Формат 11

ПВЧ.02.00.05

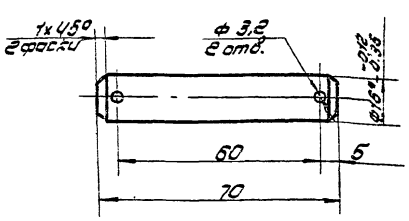

1. Неуказанные предельные отклонения размеров: отверстий - H16; валов - h16; остальных $\pm \frac{IT16}{2}$
2. * Размер для справок.

Изм.	Лист	N докум.	Подп.	Дата	ПВЧ.02.00.05
Разраб.		Чиолова		3.83	Палец
Пров.		Кузьмина		3.83	
Т.контр.					
Гип		Тюрин		3.83	Круг 6-18 ГОСТ 2590-71 Ст.3 ГОСТ 535-79
Н.контр.		Панова		3.83	
Утв.		Кузнецов		3.83	

Лит.	Масса	Масштаб
И	0,1	1:1
Лист	Листов 1	

Гипронефтеспецмонтаж г. Москва

Формат 11

ПВ 72.03.00.00.СБ

704-1-140 ✱7

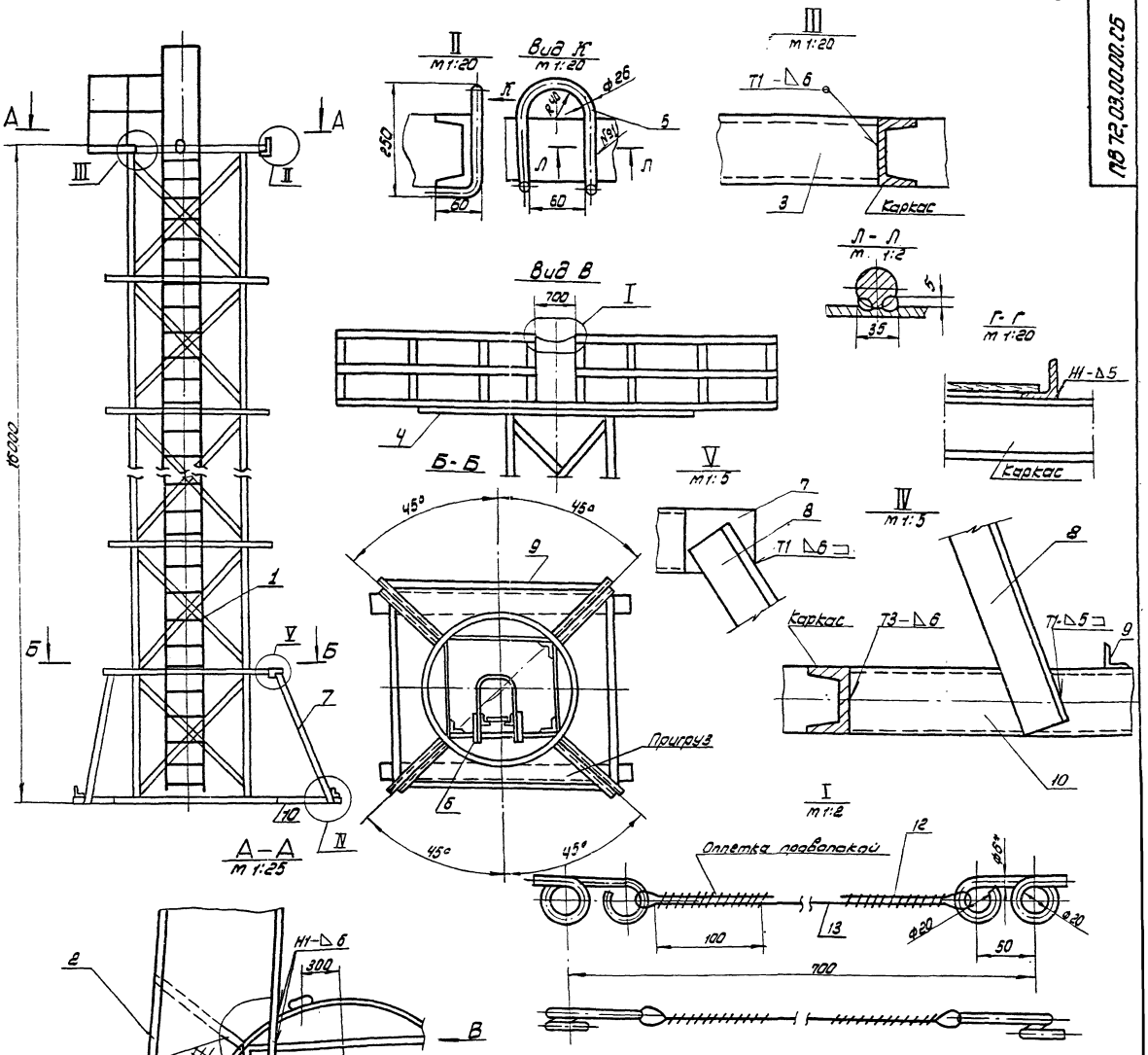

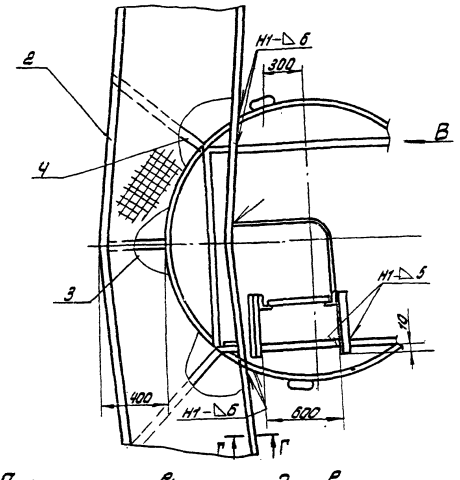

Схема установки площадки в случае использования стойки для приварки кольца жесткости.

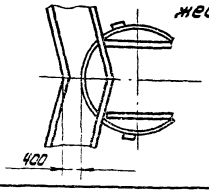

1. Сварные швы по ГОСТ 5264-80. Электроды сварочные типа Э42А ГОСТ 9467-75. Шов №1 - сварка ручная электродуговая. Площадку варить по всему контуру прилегания к ободу каркаса.
2. Детали поз.2,3 привариваются с подгонкой по месту.
3. Пригруз Q = 3.5т. прикрепить к нижнему ободу металлическими лентами.
4. Неуказанные предельные отклонения размеров: отверстий - Н16; валов - h16; остальных $\pm \frac{IT16}{2}$.
5. Шероховатость поверхностей реза для деталей БЧ-25
6. * Размеры для справок.

					ПВ 72.03.00.00 СБ			
Изм	Лист	№ докум.	Подп.	Дата	Стойка для приварки опорного кольца и кольца жесткости. Сборочный чертеж	Лит.	Масса	Масштаб
Разраб.		Кузьмина		3.83		Н	3.40	1:40
Провер.		Числова		3.83		Лист	Листов 1	
Т. контр.						Пропрофтеспецмонтаж г. Москва		
ГИП		Тюрин		3.83				
Н. контр.		Панова		03.83				
Утв.		Кузнецов		3.83				

Копировал: Шиц

Формат 2

Формат	Зона	Поз.	Обозначение	Наименование	Кол.	Примечание
				Документация		
12			ПВ72.03.01.00.СБ	Сборочный чертеж		
				Детали		
64		1	ПВ72.03.01.01	Уголок		
				Уголок Б-50×50×5 ГОСТ 8509-72 / Ст.3 ГОСТ 535-79		
				L = 16750	2	55 кг
64		2	ПВ72.03.01.02	Круг		
				Круг В-18 ГОСТ 2590-71 / Ст.3 ГОСТ 535-79		
				L = 580	47	1.1 кг
64		3	ПВ72.03.01.03	Полоса		
				Полоса Б-4×20 ГОСТ 103-76 / Ст.3 ГОСТ 535-79		
				L = 9750	3	6.0 кг
64		4	ПВ72.03.01.04	Полоса		
				Полоса Б-4×20 ГОСТ 103-76 / Ст.3 ГОСТ 535-79		
				L = 1960	21	1.1 кг

Инв.№ подл. | Подп. и дата | Взам. инв.№ | Инв.№ дубл. | Подп. и дата

Изм.	Лист	№ докум.	Подп.	Дата
Разраб.	Кузьмина			3.83
Пров.	Чуспова			3.83
ГИП	Тарин			3.83
Н.контр.	Панова			3.83
Утв.	Кузнецов			3.83

ПВ72.03.01.00

Лестница

Лит.	Лист	Листов
И		1

Спецпроектстальмонтаж г. Москва

ТП4-1-170.84

Формат	Зона	Поз.	Обозначение	Наименование	Кол.	Примечание
64		7	ПВ72.03.00.05	Лист		
				Лист Б-8 ГОСТ 19903-74 / Ст.3 ГОСТ 14637-79		
				120×140	4	0,7 кг
64		8	ПВ72.03.00.06	Уголок		
				Уголок Б-75×75×6 ГОСТ 8509-72 / Ст.3 ГОСТ 535-79		
				L = 2500	4	14.5 кг.
64		9	ПВ72.03.00.07	Уголок		
				Уголок Б-75×75×6 ГОСТ 8509-72 / Ст.3 ГОСТ 535-79		
				L = 3600	4	21 кг
64		10	ПВ72.03.00.08	Швеллер		
				Швеллер 12 ГОСТ 8240-72 / Ст.3 ГОСТ 535-79		
				L = 1200	4	19.9 кг
64		11	ПВ72.03.00.09	Круг		
				Круг В-6 ГОСТ 2590-71 / Ст.3 ГОСТ 535-79		
				L = 240	2	0.1 кг
				Материалы		
		12		Проволока 1,6 ГОСТ 3282-74	03	кг
		13		Тент 8.1-Г-I-1764.(480) ГОСТ 7668-80	5	м

Инв.№ подл. | Подп. и дата | Взам. инв.№ | Инв.№ дубл. | Подп. и дата

Изм.	Лист	№ докум.	Подп.	Дата

ПВ72.03.00.00

Лит. 2

Копировал

Формат	Зона	Поз.	Обозначение	Наименование	Кол.	Примечание
				Документация		
22			ПВ72.03.00.00СБ	Сборочный чертеж		
				Сборочные единицы		
11		1	ПВ72.03.01.00	Лестница	1	
11		2	ПВ72.03.02.00	Площадка	1	
				Детали		
64		3	ПВ72.03.00.01	Швеллер		
				Швеллер 12 ГОСТ 8240-72 / Ст3 ГОСТ 535-79		
				L = 400	1	4,15 кг
64		4	ПВ72.03.00.02	Швеллер		
				Швеллер 12 ГОСТ 8240-72 / Ст3 ГОСТ 535-79		
				L = 1200	2	12 кг
64		5	ПВ72.03.00.03	Круг		
				Круг В-2 ГОСТ 2590-71 / Ст.3 ГОСТ 535-79		
				L = 750	3	3 кг
64		6	ПВ72.03.00.04	Уголок		
				Уголок Б-75×75×5 ГОСТ 8509-72 / Ст.3 ГОСТ 535-79		
				L = 700	6	3.35 кг.

Инв.№ подл. | Подп. и дата | Взам. инв.№ | Инв.№ дубл. | Подп. и дата

Изм.	Лист	№ докум.	Подп.	Дата
Разраб.	Кузьмина			
Пров.	Чуспова			
ГИП	Тарин			
Н.контр.	Панова			
Утв.	Кузнецов			

ПВ72.03.00.00

Стойка для приварки опорного кольца и кольца жесткости

Лит.	Лист	Листов
И	1	2

Спецпроектстальмонтаж г. Москва

Копировал | Формат А4

ПВ72.03.02.11

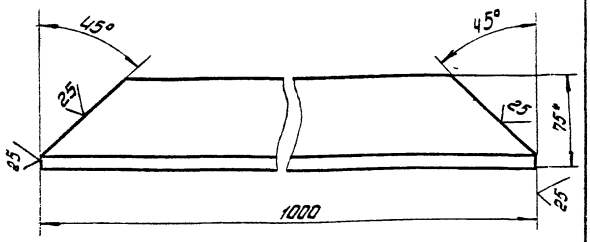

1. Неуказанные предельные отклонения размеров: валов - h16; остальных $\pm \frac{IT16}{2}$
2. * Размер для справок.

Изм.	Лист	N докум.	Подп.	Дата	ПВ72.03.02.11		
Разраб.		Кузьмина		3.83	Уголок	Лит.	Масса	Масштаб
Пров.		Числова		3.83		Н	6,0	1:2,5
Т.контр.						Лист	Листов 1
ГИП		Тарин		3.83	Уголок 6-75×50×5 ГОСТ 8510-72 Ст.3 ГОСТ 535-79	Упрнефтеспецмонтаж г. Москва
Н.контр.		Панова		3.83		
Утв.		Кузнецов		3.83		

Инв.№ подл. | Подп. и дата | Взам. инв.№ | Инв.№ дубл. | Подп. и дата

Формат 11

ПВ72.03.02.01

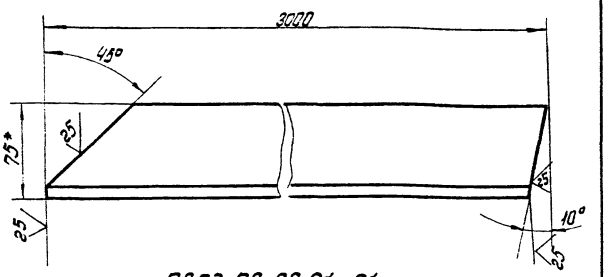

ПВ72.03.02.01-01

Зеркальное отражение, остальное см. ПВ72.03.02.01.

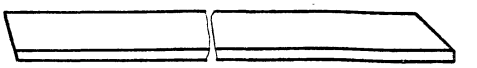

1. Неуказанные предельные отклонения размеров: валов - h16; остальных $\pm \frac{IT16}{2}$
2. * Размер для справок.

Изм.	Лист	N докум.	Подп.	Дата	ПВ72.03.02.01		
Разраб.		Кузьмина		3.83	Основание	Лит.	Масса	Масштаб
Пров.		Числова		3.83		Н	19.0	1:2,5
Т.контр.						Лист	Листов 1
ГИП		Тарин		3.83	Уголок 6-75×50×5 ГОСТ 8510-72 Ст.3 ГОСТ 535-79	Упрнефтеспецмонтаж г. Москва
Н.контр.		Панова		3.83		
Утв.		Кузнецов		3.83		

Инв.№ подл. | Подп. и дата | Взам. инв.№ | Инв.№ дубл. | Подп. и дата

Формат 11

ПВ72.03.02.02

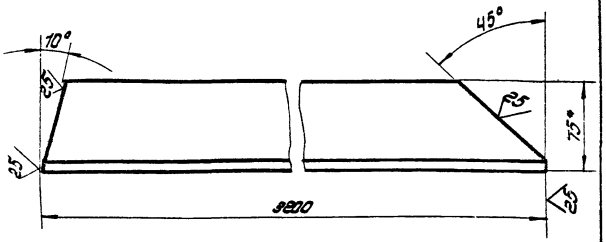

ПВ72.03.02.02-01

Зеркальное отражение, остальное см. ПВ72.03.02.02

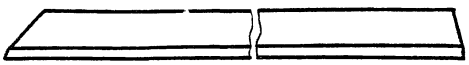

1. Неуказанные предельные отклонения размеров: валов - h16; остальных $\pm \frac{IT16}{2}$
2. * Размер для справок.

Изм.	Лист	N докум.	Подп.	Дата	ПВ72.03.02.02		
Разраб.		Кузьмина		3.83	Основание	Лит.	Масса	Масштаб
Пров.		Числова		3.83		Н	19.5	1:2,5
Т.контр.						Лист	Листов 1
ГИП		Тарин		3.83	Уголок 6-75×50×5 ГОСТ 8510-72 Ст.3 ГОСТ 535-79	Упрнефтеспецмонтаж г. Москва
Н.контр.		Панова		3.83		
Утв.		Кузнецов		3.83		

Инв.№ подл. | Подп. и дата | Взам. инв.№ | Инв.№ дубл. | Подп. и дата

Формат 11

ПВ72.03.02.12

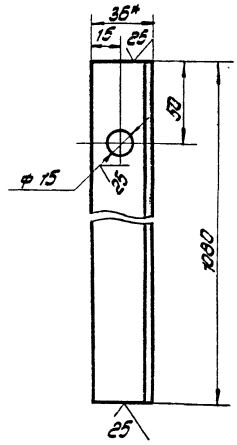

1. Неуказанные предельные отклонения размеров: отверстий - H16; валов - h16; остальных $\pm \frac{IT16}{2}$
2. * Размер для справок.

Изм.	Лист	N докум.	Подп.	Дата	ПВ72.03.02.12		
Разраб.		Кузьмина		3.83	Стойка	Лит.	Масса	Масштаб
Пров.		Числова		3.83		К	2.75	1:2
Т.контр.						Лист	Листов 1
ГИП		Тарин		3.83	Уголок 5-35×35-4 ГОСТ 8509-72 Ст.3 ГОСТ 535-79	Упрнефтеспецмонтаж г. Москва
Н.контр.		Панова		3.83		
Утв.		Кузнецов		3.83		

Инв.№ подл. | Подп. и дата | Взам. инв.№ | Инв.№ дубл. | Подп. и дата

Формат 11

Т.04-1-190 А.7

Формат	Зона	Поз.	Обозначение	Наименование	Кол.	Примечание
Б4		9	ПВ72.03.03.07	Стойка		
				Уголок Б-35х35х4 ГОСТ 8509-72 Ст.3 ГОСТ 535-79		
				L=1080	4	2.8кг
Б4		10	ПВ72.03.02.08	Ограждение		
				Уголок Б-35х35х4 ГОСТ 8509-72 Ст.3 ГОСТ 535-79		
				L=2650	4	7.3кг
Б4		11	ПВ72.03.02.09	Настил		
				Лист ПВ 508 ГОСТ 8706-78		
				890х6400	1	140кг
Б4		12	ПВ.72.03.02.11	Накладка		
				Полоса Б-4х40 ГОСТ 103-76 Ст3 ГОСТ 535-79		
				L=200	1	0.5кг
11		13	ПВ.72.03.02.11	Уголок	2	
11		14	ПВ72.03.02.12	Стойка	2	

Изм.	Лист	N докум.	Подп.	Дата

ПВ 72.03.02.00

Лист 2

Формат А4

Формат	Зона	Поз.	Обозначение	Наименование	Кол.	Примечание
				Документация		
12			ПВ 72.03.02.00 СБ	Сборочный чертеж		
				Детали		
11		1	ПВ72.03.02.01	Основание	1	
-		2	ПВ72.03.02.01.01	Основание	1	
11		3	ПВ 72.03.02.02	Основание	1	
		4	ПВ 72.03.02.02.01	Основание	1	
Б4		5	ПВ 72.03.02.03	Поперечина		
				Уголок Б-75х50х5 ГОСТ 8510-72 Ст3 ГОСТ 535-79		
				L=1000	4	5.11кг
Б4		6	ПВ.72.03.02.04	Опора		
				Швеллер 8П ГОСТ 8240-72 Ст.3 ГОСТ 535-79		
				L=1040	1	
Б4		7	ПВ72.03.02.05	Боковина		
				Уголок Б-35х35х4 ГОСТ 8509-72 Ст.3 ГОСТ 535-79		
				L=1000	4	
Б4		8	ПВ72.03.02.06	Ограждение		
				Уголок Б-35х35х4 ГОСТ 8509-72 Ст3 ГОСТ 535-79		
				L=3200	4	

Изм.	Лист	N докум.	Подп.	Дата
Разраб.	Кузьмина			3.83
Пров.	Чуспова			3.83
ГИП	Тюрин			3.83
Н. контр.	Панова			3.83
Утв.	Кузнецов			3.83

ПВ72.03.02.00

Площадка

Лит.	Масса	Масштаб
И		
Лист 1	Листов 2	

Гипронефтеспецмонтаж г. Москва

Формат А4

ПВ72.03.02.00.00СБ

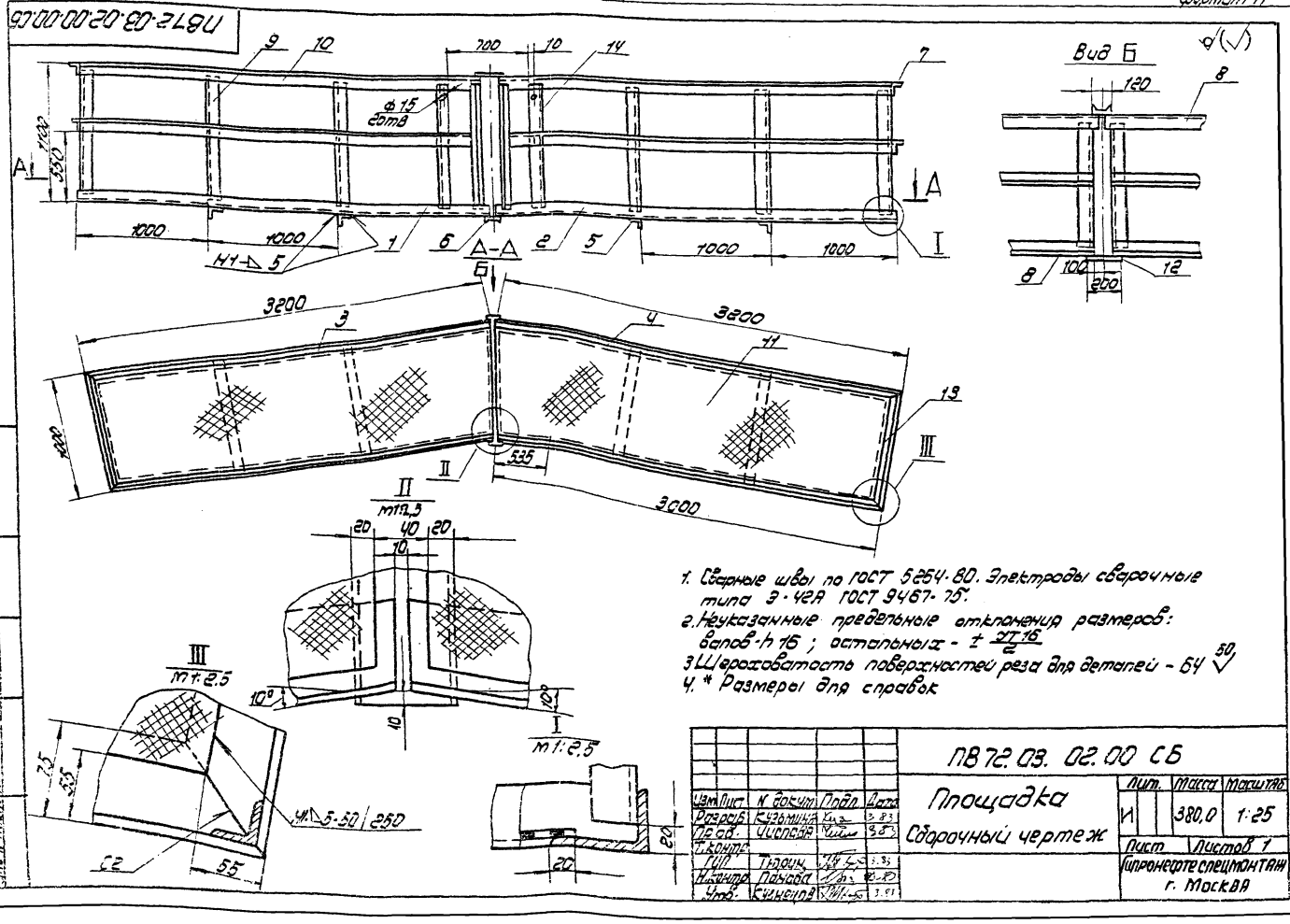

1. Сварные швы по ГОСТ 5264-80. Электроды сварочные типа Э-42А ГОСТ 9467-75.
2. Неуказанные предельные отклонения размеров: валов - h16; остальных - $\pm \frac{IT16}{2}$.
3. Шероховатость поверхностей реза для деталей - Б4 $\frac{50}{}$
4. * Размеры для справок.

Изм.	Лист	N докум.	Подп.	Дата
Разраб.	Кузьмина			3.83
Пров.	Чуспова			3.83
Т.контр.				
ГИП	Тюрин			3.83
Н.контр.	Панова			3.83
Утв.	Кузнецов			3.83

ПВ72.03.02.00 СБ

Площадка

Сборочный чертеж

Лит.	Масса	Масштаб
И	380,0	1:25
Лист	Листов 1	

Гипронефтеспецмонтаж г. Москва

ПВ72.03.01.00СБ

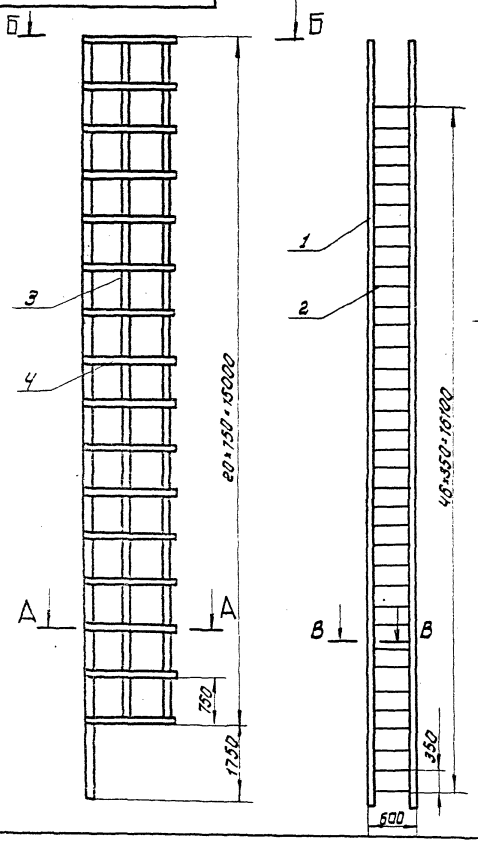

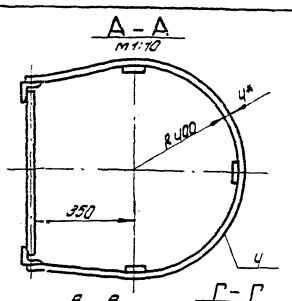

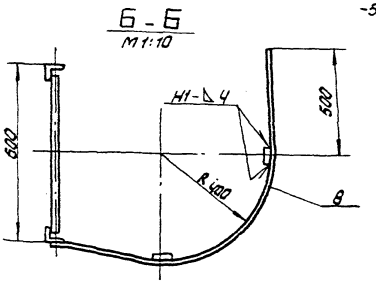

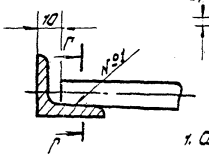

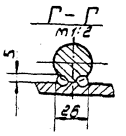

1. Сварные швы по ГОСТ 5264-80. Электроды сварочные типа Э-42А ГОСТ 9467-75. Шов №1 - сварка ручная электродуговая.
2. Неуказанные предельные отклонения размеров: отверстий - Н16; валов - h16; остальных - $\pm \frac{IT16}{2}$
3. В местах выхода на площадку (см. ПВ72.03.00.00СБ). ограждение дет. поз. 6. срезать (см. Б-Б).
4. Шероховатость поверхностей реза для дет. Б4 - 50
5. * Размеры для справок.

					ПВ72.03.01.00 СБ			
Изм.	Лист	N докум.	Подп.	Дата	Лестница Сборочный чертеж	Лит.	Масса	Масштаб
Разраб.		Кузьмина		3.83		И	169	1:50
Пров.		Числова		3.83		Лист	Листов 1	
Т.контр.						Гипронефтеспецмонтаж г. Москва		
Гип.		Тюрин		3.83				
Н.контр.		Панова		3.83				
Утв.		Кузнецов		3.83				

Копировал: [illegible] Формат: 1

Инв. N подл. | Подп. и дата | Взам. инв. N | Инв. N дубл. | Подп. и дата

704-1-170 А-7

-54-

704-1-170 А7

ПВ5.58.00.00 СБ

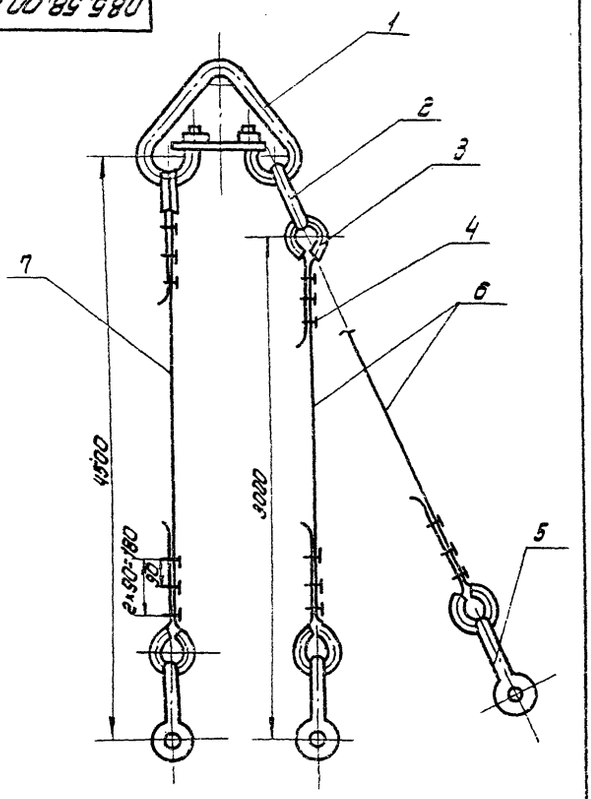

Изм.	Лист	N докум.	Подп.	Дата
Разраб.		Кузьмина		3.83
Пров.		Чиолова		3.83
Гип		Тюрин		3.83
Н.контр.		Панова		3.83
Утв.		Кузнецов		3.83

ПВ5.58.00.00 СБ

Строп 3-х ветвевой

Сборочный чертеж

Лит.	Масса	Масштаб
Н	43,0	—

Лист | Листов 1

Гипроспецтеспецмонтаж г. Москва

Формат: 11

Формат	Зона	Поз	Обозначение	Наименование	Кол.	Примечание
				Документация		
11			ПВ5.58.00.00 СБ	Сборочный чертеж		
				Стандартные изделия		
		1		Звено Рт I-10.0		
				ОСТ 24.090.49-79	1	22,4кг
		2		Звено Рт-I-1,6		
				ОСТ 24.090.49-79	1	1.69кг
		3		Коуш 56		
				ГОСТ 2224-72	5	0,2кг
		4		Зажим ЗК-16		
				ТУ36 1839-75	15	0.32кг
		5		Скоба СА1,6		
				ОСТ 5.2312-79	3	0.51кг
				Материалы		
		6		Канат 15Г-I-1764-(180)		
				l= 4000		
				ГОСТ 7668-80	2	3,4кг
		7		Канат 15Г-I-1764-(180)		
				l= 5500		
				ГОСТ 7668-80	1	4.7кг

Изм.	Лист	N докум.	Подп.	Дата
Разраб.		Кузьмина		3.83
Пров.		Чиолова		3.83
Гип		Тюрин		3.83
Н.контр.		Панова		3.83
Утв.		Кузнецов		3.83

ПВ5.58.00.00

Строп 3-х ветвевой

Лит.	Лист	Листов
Н		1

Гипроспецтеспецмонтаж г. Москва

Копировал: [illegible]

Формат: 11

П85.07.00.04

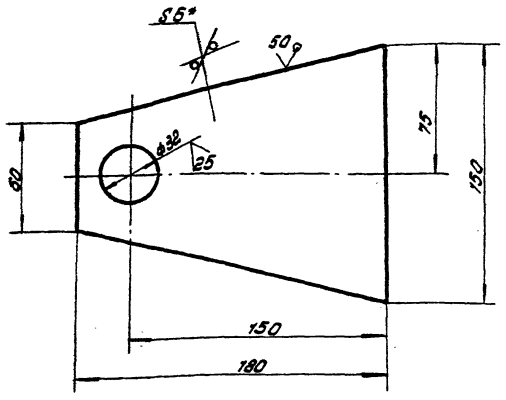

1. Неуказанные предельные отклонения размеров: отверстий - H16; валов - h16; остальных - $\pm\frac{IT16}{2}$
2. * Размер для справок.

Изм.	Лист	N докум.	Подп.	Дата	П85.07.00.04	Лит	Масса	Масштаб
Разраб.		Кузьмина		3.83	Щека	Н	0.75	1:2
Провер.		Чистова		3.83		Лист	Листов 1	
Т.контр.								
Гип		Тюрин		3.83	Лист 6-6 ГОСТ 19.903-74 Ст.3 ГОСТ 14637-79	Гипронефтеспецмонтаж г. Москва		
Н.контр.		Панова		03.83				
Утв.		Кузнецов		3.83				

Формат 11

Формат	Зона	Поз.	Обозначение	Наименование	Кол.	Примечание
				Документация		
12			П85.07.00.00СБ	Сборочный чертеж		
				Детали		
Б4		1	П85.07.00.01	Фланец		
				Лист Б-5 ГОСТ 19903-74 Ст.3 ГОСТ 14637-79		
				D=220; d=32;	2	3.54кг
Б4		2	П85.07.00.02	Труба L=90	1	
				Труба 133×5 ГОСТ 8732-78 В 10 ГОСТ 8731-74		
Б4		3	П85.07.00.03	Шайба	2	0.037кг
				d=32 D=50		
				Круг В 50 ГОСТ [illegible] Ст.3 ГОСТ 535-79		
				L=4		
11		4	П85.07.00.04	Щека	2	
Б4		5	П85.07.00.05	Ось	1	0.7кг
				Круг В-30 ГОСТ 2590-71 Ст.3 ГОСТ 535-79		
				D=30; L=130		

Изм.	Лист	N докум.	Подп.	Дата	П85.07.00.00	Лит	Лист	Листов
Разраб.		Кузьмина		3.83	Ролик отводной для демонтажа монтажной стойки	Н		1
Пров.		Чистова		3.83		Гипронефтеспецмонтаж г. Москва		
Гип.		Тюрин		3.83				
Н.контр.		Панова		03.83				
Утв.		Кузнецов		3.83				

Формат 11

П85.07.00.00СБ

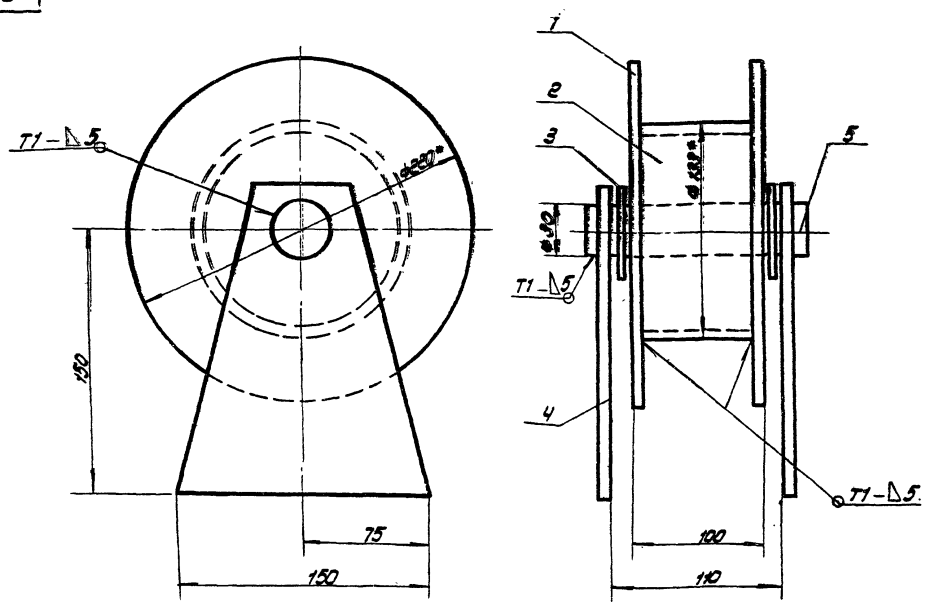

1. Сварные швы по ГОСТ 5264-80. Электроды сварочные типа Э42А ГОСТ 9467-75.
2. Неуказанные предельные отклонения размеров: отверстий - H16; валов - h16; остальных - $\pm\frac{IT16}{2}$
3. Шероховатость поверхностей реза для деталей Б4 - 50.
4. * Размеры для справок.

Изм.	Лист	N докум.	Подп.	Дата	П85.07.00.00СБ	Лит.	Масса	Масштаб
Разраб.		Кузьмина		3.83	Ролик отводной для демонтажа монтажной стойки	Н	2.6	1:2
Пров.		Чистова		3.83	Сборочный чертеж	Лист	Листов 1	
Т.контр.						Гипронефтеспецмонтаж г. Москва		
Гип		Тюрин		3.83				
Н.контр.		Панова		03.83				
Утв.		Кузнецов		3.83				

Формат 11

ПВ6.06.00.00 СБ

704-1-170 А7

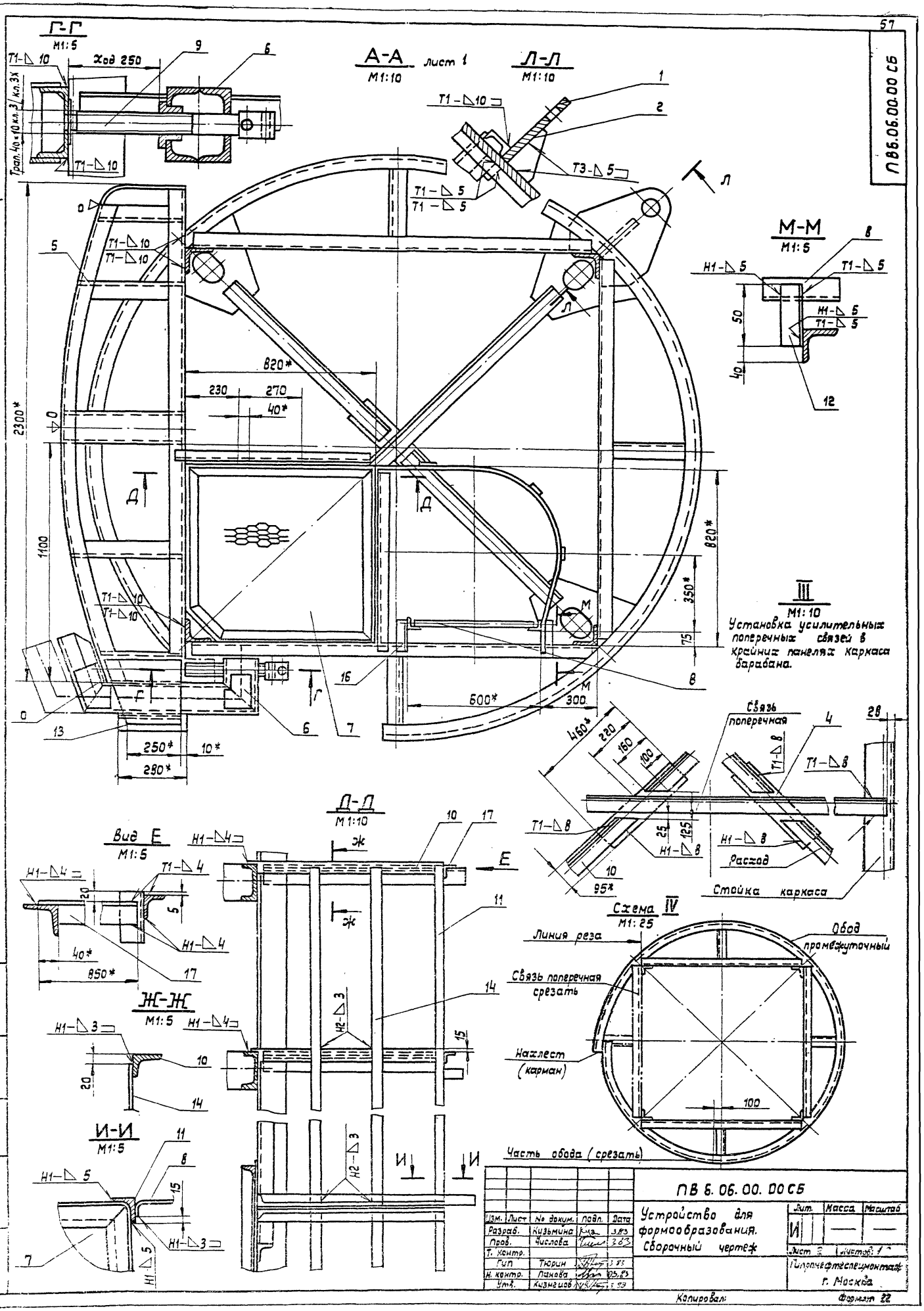

Изм.	Лист	№ докум.	Подп.	Дата
Разраб.		Кузьмина		3.83
Пров.		Числова		3.83
Т. контр.				
Гип		Тюрин		3.83
Н. контр.		Панова		03.83
Утв.		Кузнецов		3.83

ПВ 6. 06. 00. 00 СБ

Устройство для формообразования. Сборочный чертеж

Лит.	Масса	Масштаб
И	—	—

Лист 2 Листов: 1

Гипрочефтеспецмонтаж г. Москва

Копировал: Формат 22

15-1273-12 Инв. 83-610

Инв. № подл. | Подп. и дата | Взам. инв. № | Инв. № дубл. | Подп. и дата

ПВ 6.06.00.00 СБ

704-1-170 а.7
1.01.11-1-1.1.90 АЧ

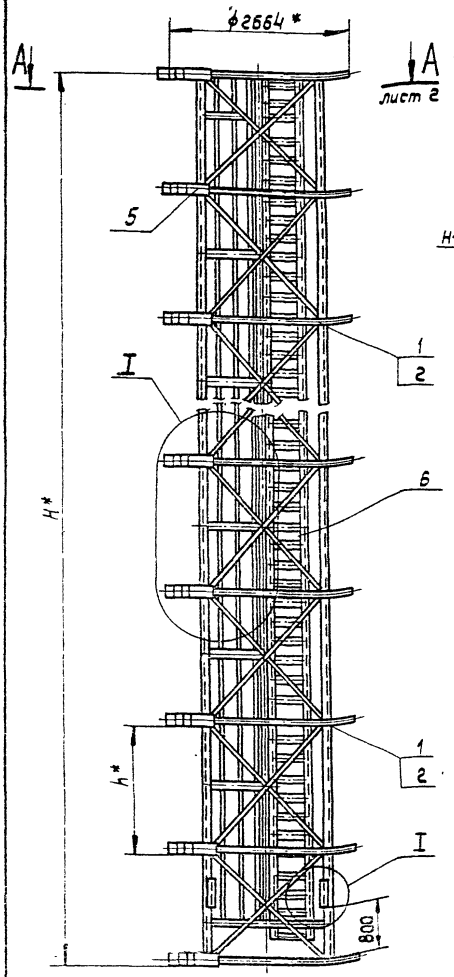

К-К
М1:5

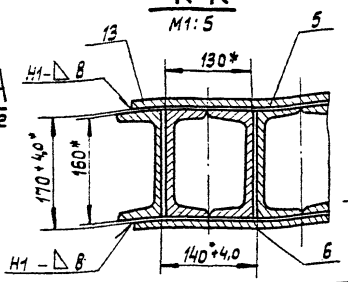

А
лист 2

I
М1:10

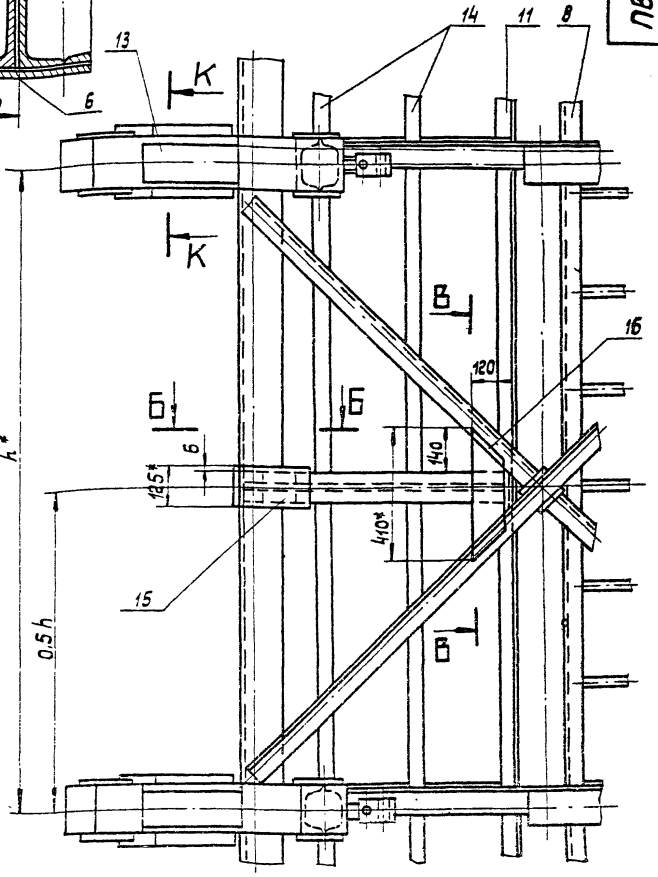

Б-Б
М1:5

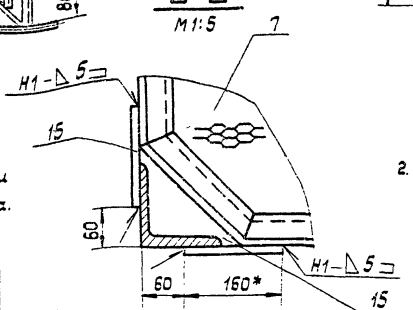

II
М1:10

Узел вырезки и стыковки стоек каркаса барабана.

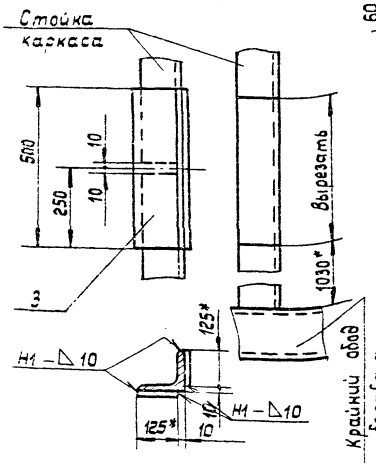

В-В
М1:5

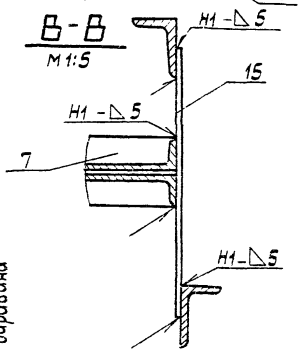

Установку гибочных шаблонов (черт. № ПВ 6.06.01.00 СБ) производить на свободный каркас для наворачивания полотнищ.

2. Подготовку каркаса производить в следующем порядке:
   а) в одной из крайних секций каркаса вырезать, а затем состыковать 4 стойки (см. II);
   б) в промежуточных секциях каркаса со стороны нахлеста срезать промежуточные ободья и по одной поперечной связи.
3. Установку гибочных шаблонов производить в следующем порядке:
   а) установить и приварить 2 концевых шаблона;
   б) в 3 точках „О" между концевыми шаблонами натянуть 3 струны;
   в) по струнам в узлах каркаса произвести установку и приварку промежуточных гибочных шаблонов. Количество гибочных шаблонов определяется числом ободьев каркаса и высотой стенки сооружаемого резервуара:
      10 шаблонов - при высоте стенки 18м.
      5 шаблонов - при высоте стенки 12м.
4. Произвести сборку прижимов площадок и лестницы.
5. Сварные швы по ГОСТ 5264-80. Электроды сварочные типа Э42А ГОСТ 9467-75
6. Неуказанные предельные отклонения размеров: отверстий по - Н16; валов - h16, остальных - $\pm \frac{IT16}{2}$
7. * Размеры для справок.

Обозначение	Высота барабана H*, мм	Шаг установки ободьев барабана h*, мм	Число промежуточных узлов барабана n, шт	Масса добавляемых элемент., кг	Примечание
ПВ 6.06.00.00	17500	1975*	8	2750	для РВС с высотой стенки 16м.
-01	11500	2200*	4	1650.0	— " — 12м.

Изм.	Лист	№ докум.	Подп.	Дата	
Разраб.		Чеснов		5.85	
Пров.		Кузьмина		5.85	
Т. контр.					
ГИП		Ефрон		1.85	
Н. контр.		Панова		01.85	
Утв.		Кузьмина		1.85	

ПВ 6.06.00.00 СБ

Устройства для формообразования. Сварочный чертеж.

Лит.	Масса	Масштаб
	см. табл.	1:50

Лист 1 Листов: 2

Спроектстальконструкция г. Москва

Копировал

Формат А2

Инв. № подл. | Подп. и дата | Взам. инв. № | Инв. № дубл. | Подп. и дата

Т04-1-170 А 7

Формат	Зона	Поз.	Обозначение	Наименование	Кол.	Примечание
				Детали		
11		9	ПВБ.06.00.05	Винт	6	
11		10	ПВБ.06.00.00	Балка	6	
64		11	ПВБ.06.00.07-01	Стойка		
				Уголок Б-45×45×5 ГОСТ 8509-72 / Ст.3 ГОСТ 535-79		
				L = 9720	1	33,0 кг
64		12	ПВБ.06.00.08	Кронштейн		
				Уголок Б-45×45×5 ГОСТ 8509-72 / Ст.3 ГОСТ 535-79		
				L = 150	12	0,50 кг
64		13	ПВБ.06.00.09	Балка		
				Швеллер 16 ГОСТ 8240-72 / Ст.3 ГОСТ 535-79		
				L = 280	6	4,0 кг
64		14	ПВБ.06.00.10-01	Ограждение		
				Полоса Б-4×40 ГОСТ 103-76 / Ст.3 ГОСТ 535-79		
				L = 9670	2	12,0 кг
64		15	ПВБ.06.00.11	Пластина		
				Полоса Б-5×125 ГОСТ 103-76 / Ст.3 ГОСТ 535-79		
				L = 150	6	0,75 кг
64		16	ПВБ.06.00.12	Кронштейн	6	
		17	ПВБ.06.00.06-01	Балка	4	

Изм. | Лист | N докум. | Подп. | Дата

ПВБ.06.00.00

Лист 3

Формат: 11

ПВБ.06.00.05

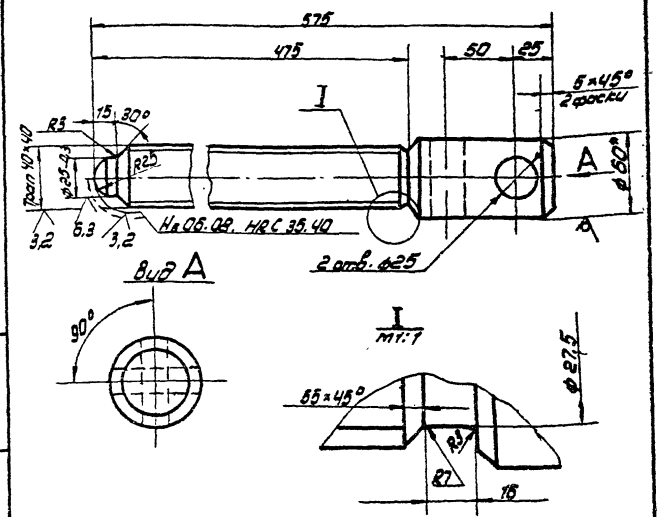

1. Неуказанные предельные отклонения размеров: валов - h16; отверстий - H16; остальных - $\pm\frac{IT16}{2}$
2. * Размер для справок

ПВБ.06.00.05

Изм.	Лист	N докум.	Подп.	Дата
Разраб.		Кузьмина	Куз	3.83
Пров.		Чуплова	[illegible]	3.83
Т.контр.				
ГИП		Тюрин	[illegible]	3.83
Н.контр.		Панова	[illegible]	3.83
Утв.		Кузнецов	[illegible]	3.83

Винт

Лит.	Масса	Масштаб
И	4.95	1:2.5

Лист | Листов 1

Круг В-60 ГОСТ 2590-71 / Ст.3 ГОСТ 535-79

Гипронефтеспецмонтаж г. Москва

Формат: 11

Формат	Зона	Поз.	Обозначение	Наименование		Примечание
64		11	ПВБ.06.00.07	Стойка		
				Уголок Б-45×45×5 ГОСТ 8509-72 / Ст.3 ГОСТ 535-79		
				L = 15720	1	53,0 кг
64		12	ПВБ.06.00.08	Кронштейн		
				Уголок Б-45×45×5 ГОСТ 8509-72 / Ст.3 ГОСТ 535-79		
				L = 150	20	0,50 кг
64		13	ПВБ.06.00.09	Балка		
				Швеллер 16 ГОСТ 8240-72 / Ст.3 ГОСТ 535-79		
				L = 280	10	4,0 кг
64		14	ПВБ.06.00.10	Ограждение		
				Полоса Б-4×40 ГОСТ 103-76 / Ст.3 ГОСТ 535-79		
				L = 15670	2	20,0 кг
64		15	ПВБ.06.00.11	Пластина		
				Полоса Б-5×125 ГОСТ 103-76 / Ст.3 ГОСТ 535-79		
				L = 150	14	0,75 кг
11		16	ПВБ.06.00.12	Кронштейн	14	
		17	ПВБ.06.00.06-01	Балка	4	
				ПВБ.06.00.00-01 ст. СБ		
				Сборочные единицы		
11		5	ПВБ.06.01.00	Шаблон гибочный	6	
11		6	ПВБ.06.02.00	Прижим	6	
11		7	ПВБ.06.03.00	Площадка	3	
11		8	ПВБ.06.04.00-01	Лестница	1	

Изм. | Лист | N докум. | Подп. | Дата

ПВБ.06.00.00

Лист 2

Формат 11

Формат	Зона	Поз.	Обозначение	Наименование	Кол.	Примечание
				Документация		
64			ПВБ.06.00.00 СБ	Сборочный чертеж		
				Детали		
11		1	ПВБ.06.00.01	Захват	2	
11		2	ПВБ.06.00.02	Ребро	2	
64		3	ПВБ.06.00.03	Пластина		
				Полоса Б12×125 ГОСТ 103-76 / Ст.3 ГОСТ 535-79		
				L = 600	16	6,0 кг
64		4	ПВБ.06.00.04	Пластина		
				Полоса Б-10×55 ГОСТ 103-76 / Ст.3 ГОСТ 535-79		
				L = 450	12	3,40 кг
			Переменные данные для исполнений			
				ПВБ.06.00.00 ст СБ		
				Сборочные единицы		
11		5	ПВБ.06.01.00	Шаблон гибочный	10	
11		6	ПВБ.06.02.00	Прижим	10	
11		7	ПВБ.06.03.00	Площадка	7	
11		8	ПВБ.06.04.00	Лестница	1	
				Детали		
11		9	ПВБ.06.00.05	Винт		
11		10	ПВБ.06.00.06	Балка		

ПВБ.06.00.00

Изм.	Лист	N докум.	Подп.	Дата
Разраб.		Кузьмина	Куз	3.83
Пров.		Чуплова	[illegible]	3.83
ГИП		Тюрин	[illegible]	3.83
Н.контр.		Панова	[illegible]	3.83
Утв.		Кузнецов	[illegible]	3.83

Устройство для формообразования

Лит.	Лист	Листов
И		3

Гипронефтеспецмонтаж г. Москва

Копировал: [illegible]

Формат 11

ПВ6.06.03.00 СБ

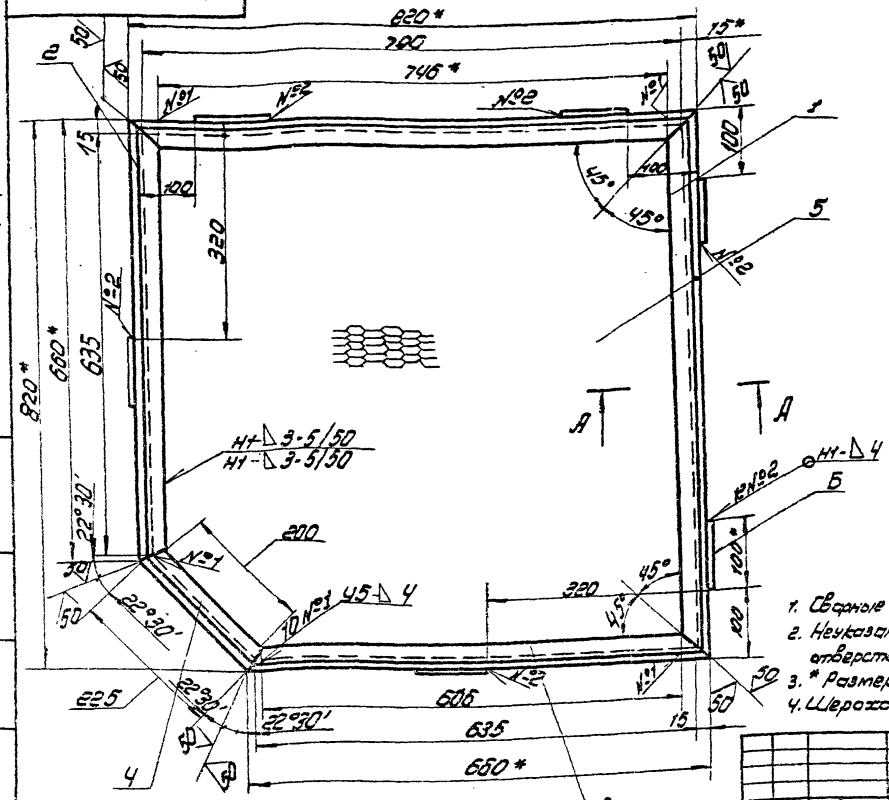

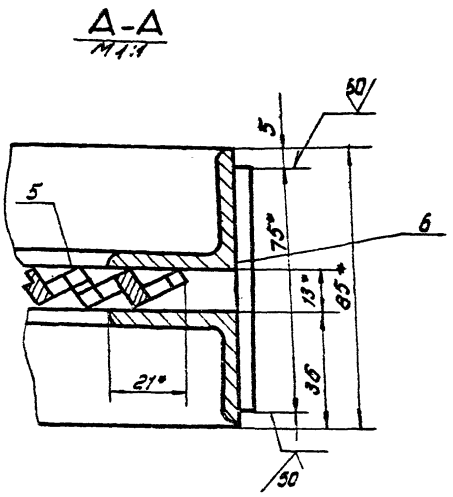

1. Сварные швы по ГОСТ 5264-80. Электроды типа 9Ч2А ГОСТ 9467-75.
2. Неуказанные предельные отклонения размеров: отверстий - H16; валов - h16; остальных - $\pm \frac{IT16}{2}$
3. * Размеры для справок.
4. Шероховатость поверхностей реза для дет. 64 25

Изм.	Лист	N докум.	Подп.	Дата	ПВ6.06.03.00 СБ	Лит	Масса	Масштаб
Разраб.		Кузьмина		3.83	Площадка	И	40.0	1:5
Пров.		Числова		3.83	Сборочный чертеж	Лист	Листов 1	
Т.контр.						Гипронефтеспецмонтаж г. Москва		
ГИП		Тюрин		3.83				
Н.контр.		Панова		3.83				
Утв.		Кузнецов		3.83				

Формат 12

ПВ6.06.00.02

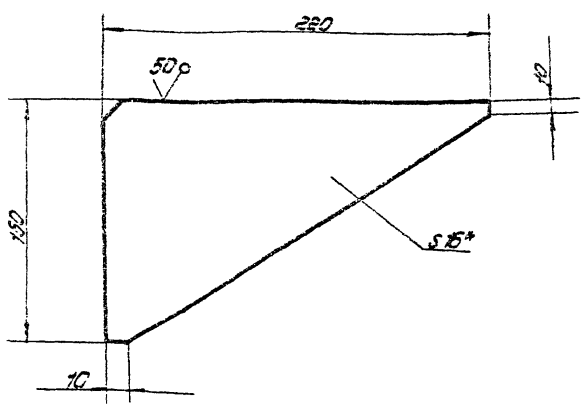

1. Неуказанные предельные отклонения размеров: валов - h16; остальных - $\pm \frac{IT16}{2}$
2. * Размер для справок.

Изм.	Лист	N докум.	Подп.	Дата	ПВ6.06.00.02	Лит	Масса	Масштаб
Разраб.		Кузьмина		3.83	Ребро	И	2,5	1:2
Пров.		Числова		3.83		Лист	Листов 1	
Т.контр.						Гипронефтеспецмонтаж г. Москва		
ГИП		Тюрин		3.83				
Н.контр.		Панова		3.83				
Утв.		Кузнецов		3.83				

Лист 6-16 ГОСТ 19903-75 / Ст.3 ГОСТ 14637-79

Формат 11

Формат	Зона	Поз.	Обозначение	Наименование	Кол.	Примечание
				Документация		
12			ПВ6.06.03.00 СБ	Сборочный чертеж		
				Детали		
64		1	ПВ6.06.03.01	Уголок		
				Уголок Б-36×36×4 ГОСТ 8509-72 / Ст.3 ГОСТ 535-79		
				L = 820	4	3,52 кг
64		2	ПВ6.06.03.02	Уголок		
				Уголок Б-36×36×4 ГОСТ 8509-72 / Ст.3 ГОСТ 535-79		
				L = 660	2	2,60 кг
64		3	ПВ6.06.03.03	Уголок		
				Уголок Б-36×36×4 ГОСТ 8509-72 / Ст3 ГОСТ 535-79		
				L = 650	2	2,80 кг
64		4	ПВ6.06.03.04	Уголок		
				Уголок Б-36×36×4 ГОСТ 8509-72 / Ст.3 ГОСТ 535-79		
				L = 225	2	1,0 кг
64		5	ПВ6.06.03.05	Лист ПВ 505×790×790 ГОСТ 8706-79	1	10,0 кг
64		6	ПВ6.06.03.06	Полоса		
				Полоса 4×100 ГОСТ 103-75 / Ст3 ГОСТ 535-79		
				L = 75	6	0,25 кг

Изм.	Лист	N докум.	Подп.	Дата	ПВ6.06.03.00	Лит	Лист	Листов
Разраб.		Кузьмина		3.83	Площадка	И		1
Пров.		Числова		3.83		Гипронефтеспецмонтаж г. Москва		
ГИП		Тюрин		3.83				
Н.контр.		Панова		3.83				
Утв.		Кузнецов		3.83				

Формат 11

ПВ6.06.02.00 СБ

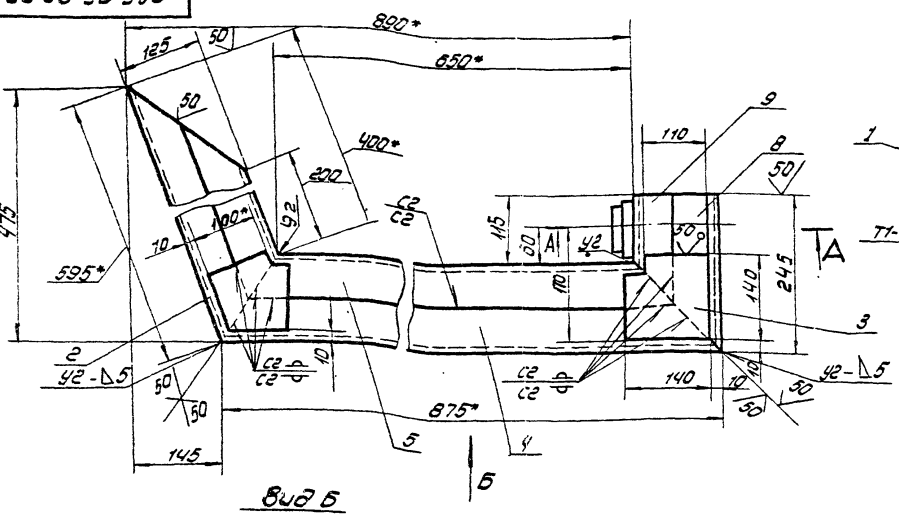

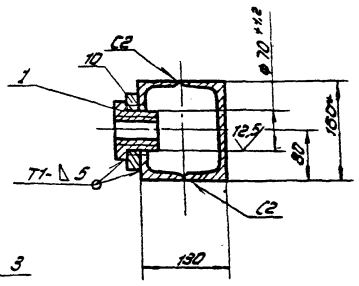

Вид Б

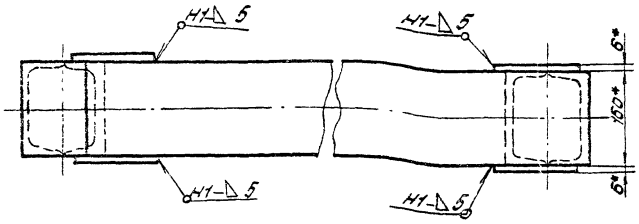

1. Сварные швы по ГОСТ 5264-80. Электроды 342А по ГОСТ 9467-75.
2. Неуказанные предельные отклонения размеров: отверстий - Н16; валов - h16; остальных $\pm \frac{IT16}{2}$
3. Шероховатость поверхностей для дет. 64 50
4. Сборку прижима производить по специальному кондуктору.
3. * Размеры для справок.

Изм.	Лист	N докум.	Подп.	Дата	ПВ6.06.02.00 СБ	Лит.	Масса	Масштаб
Разраб.		Кузьмина		3.83	Прижим	Н	49.0	1:5
Пров.		Чиспова		3.83	Сборочный чертеж	Лист	Листов 1	
Т.контр.						Гипронефтеспецмонтаж г. Москва		
ГИП		Тюрин		3.83				
Н.контр.		Панова		3.83				
Утв.		Кузнецов		3.83				

Формат: 11

ПВ6.06.02.01

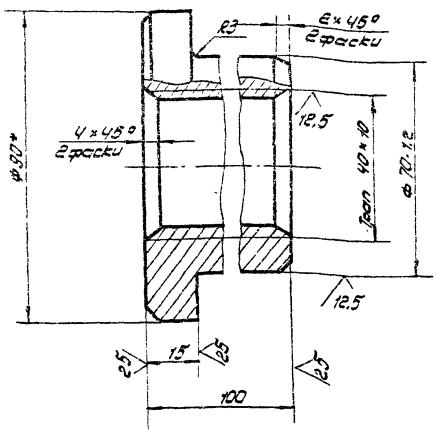

1. Неуказанные предельные отклонения размеров: отверстий - Н16; валов - h16; остальных $\pm \frac{IT16}{2}$
2. Предельные отклонения резьбы кл. 3 по ГОСТ 9562-81.
3. * Размер для справок.

Изм.	Лист	N докум.	Подп.	Дата	ПВ6.06.02.01	Лит.	Масса	Масштаб
Разраб.		Кузьмина		3.83	Гайка	Н	2,56	1:1
Пров.		Чиспова		3.83		Лист	Листов 1	
Т.контр.						Гипронефтеспецмонтаж г. Москва		
ГИП		Тюрин		3.83				
Н.контр.		Панова		3.83	Круг В-90 ГОСТ 2590-71 Ст3 ГОСТ 535-79			
Утв.		Кузнецов		3.83				

Формат: 11

Формат	Зона	Поз.	Обозначение	Наименование	Кол.	Примечание
				Документация		
12			ПВ6.06.02.00.СБ	Сборочный чертеж		
				Детали		
11		1	ПВ6.06.02.01	Гайка	1	
11		2	ПВ6.06.02.02	Накладка	2	
11		3	ПВ6.06.02.03	Накладка	2	
64		4	ПВ6.06.02.04	Швеллер		
				Швеллер 16 ГОСТ 8240-72 / Ст3 ГОСТ 535-79		
				L=875	1	12.4 кг
64		5	ПВ6.06.02.05	Швеллер		
				Швеллер 16 ГОСТ 8240-72 / Ст3 ГОСТ 535-79		
				L=698	1	10.0 кг
64		6	ПВ6.06.02.06	Швеллер		
				Швеллер 16 ГОСТ 8240-72 / Ст3 ГОСТ 535-79		
				L=595	1	8.50 кг
64		7	ПВ6.06.02.07	Швеллер		
				Швеллер 16 ГОСТ 8240-72 / Ст3 ГОСТ 535-79		
				L=352	1	5.0 кг

Изм.	Лист	N докум.	Подп.	Дата	ПВ6.06.02.00	Лит.	Лист	Листов
Разраб.		Кузьмина		3.83	Прижим	Н	1	2
Пров.		Чиспова		3.83		Гипронефтеспецмонтаж г. Москва		
ГИП		Тюрин		3.83				
Н.контр.		Панова		3.83				
Утв.		Кузнецов		3.83				

Копировал: Шиф

Формат: 11

ПВ6.06.04.00СБ

704-1-170 с.7
704-1-170 АЧ

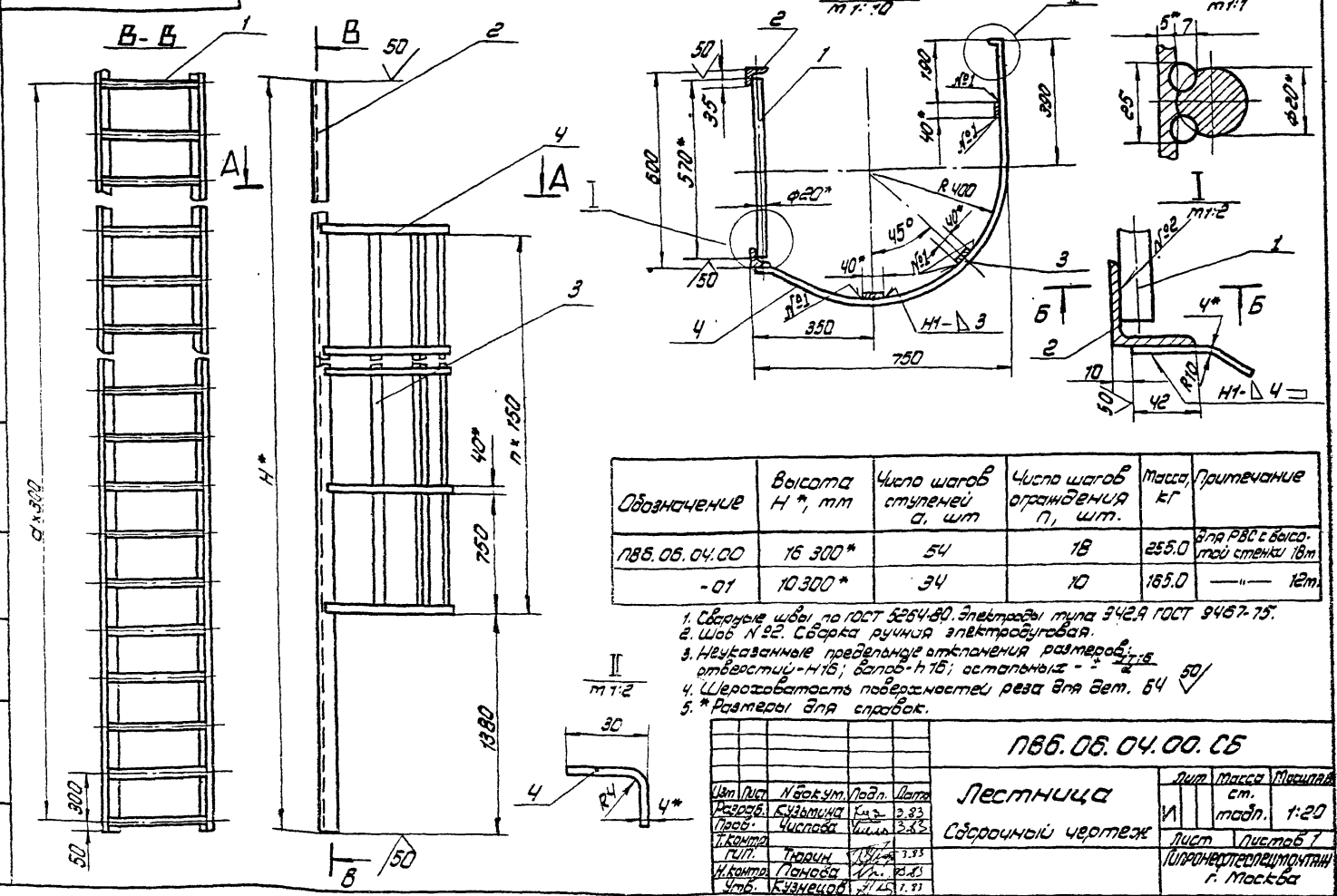

Обозначение	Высота H *, мм	Число шагов ступеней d, шт	Число шагов ограждения n, шт.	Масса, кг	Примечание
ПВ6.06.04.00	16 300*	54	18	255.0	Для РВС с высокой стенкой 18м
-01	10 300*	34	10	165.0	—"— 12м

1. Сварные швы по ГОСТ 5264-80. Электроды типа Э42А ГОСТ 9467-75.
2. Шов №92. Сварка ручная электродуговая.
3. Неуказанные предельные отклонения размеров: отверстий - H16; валов - h16; остальных - $\pm \frac{IT16}{2}$
4. Шероховатость поверхностей реза для дет. Ч4 $\sqrt{50}$
5. * Размеры для справок.

Изм.	Лист	№ докум.	Подп.	Дата
Разраб.		Кузьмина		3.83
Пров.		Числова		3.83
Т.контр.				
ГИП.		Тюрин		3.83
Н.контр.		Панова		10.83
Утв.		Кузнецов		1.93

ПВ6.06.04.00СБ

Лестница

Сборочный чертеж

Лит.	Масса	Масштаб
И	см. подл.	1:20
Лист	Листов 1	

Гипронефтеспецмонтаж г. Москва

Формат А2

ПВ6.06.00.01

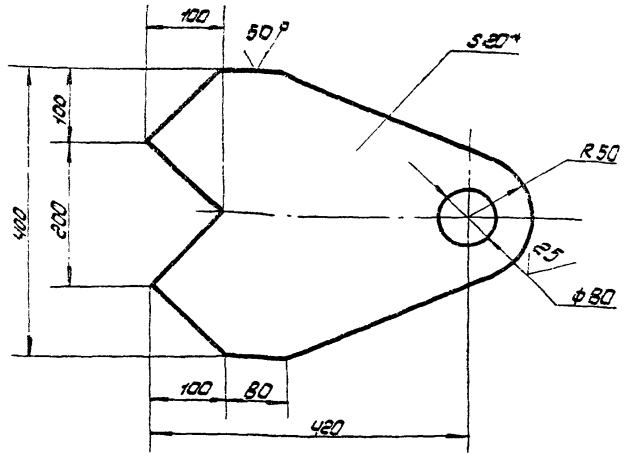

1. Неуказанные предельные отклонения размеров: отверстий - H16; валов - h16; остальных - $\pm \frac{IT16}{2}$
2. * Размер для справок

Изм.	Лист	№ докум.	Подп.	Дата
Разраб.		Кузьмина		3.83
Пров.		Числова		3.83
Т.контр.				
ГИП.		Тюрин		3.83
Н.контр.		Панова		10.83
Утв.		Кузнецов		1.93

ПВ6.06.00.01

Захват

Лит.	Масса	Масштаб
Н	20,0	1:5
Лист	Листов 1	

Лист. Б-20 ГОСТ 19903-74 / Ст.3 ГОСТ 14637-79

Гипронефтеспецмонтаж г. Москва

Формат А1

Позиция	Зона	Поз.	Обозначение	Наименование	Кол.	Примечание
				Документация		
12			ПВ6.06.04.00СБ	Сборочный чертеж		
				Перечневые данные для испытаний		
				ПВ6.06.04.00 Спецификация СБ		
				Детали		
Ч4		1	ПВ6.06.04.01	Круг		
				Круг Б-20 ГОСТ 2590-71 / Ст3 ГОСТ 535-79		
				L = 570	55	1.50кг
Ч4		2	ПВ6.06.04.02	Уголок		
				Уголок Б-45х45х5 ГОСТ 8509-79 / Ст.3 ГОСТ 535-79		
				L = 16300	2	70.0кг
11		3	ПВ6.06.04.03	Полоса	3	
Ч4		4	ПВ6.06.04.04	Полоса		
				Ч20 ГОСТ 103-76 / Полоса Ст.3 ГОСТ 535-79		
				L = 1470	19	0.30кг

Изм.	Лист	№ докум.	Подп.	Дата
Разраб.		Кузьмина		3.83
Пров.		Числова		3.83
Т.контр.				
ГИП.		Тюрин		1.93
Н.контр.		Панова		10.83
Утв.		Кузнецов		1.93

ПВ6.06.04.00

Лестница

Лит.	Лист	Листов
И	1	2

Гипронефтеспецмонтаж г. Москва

Копировал: [illegible]

Формат А1

ПВ6.06.01.00 СБ

704-1-170 17

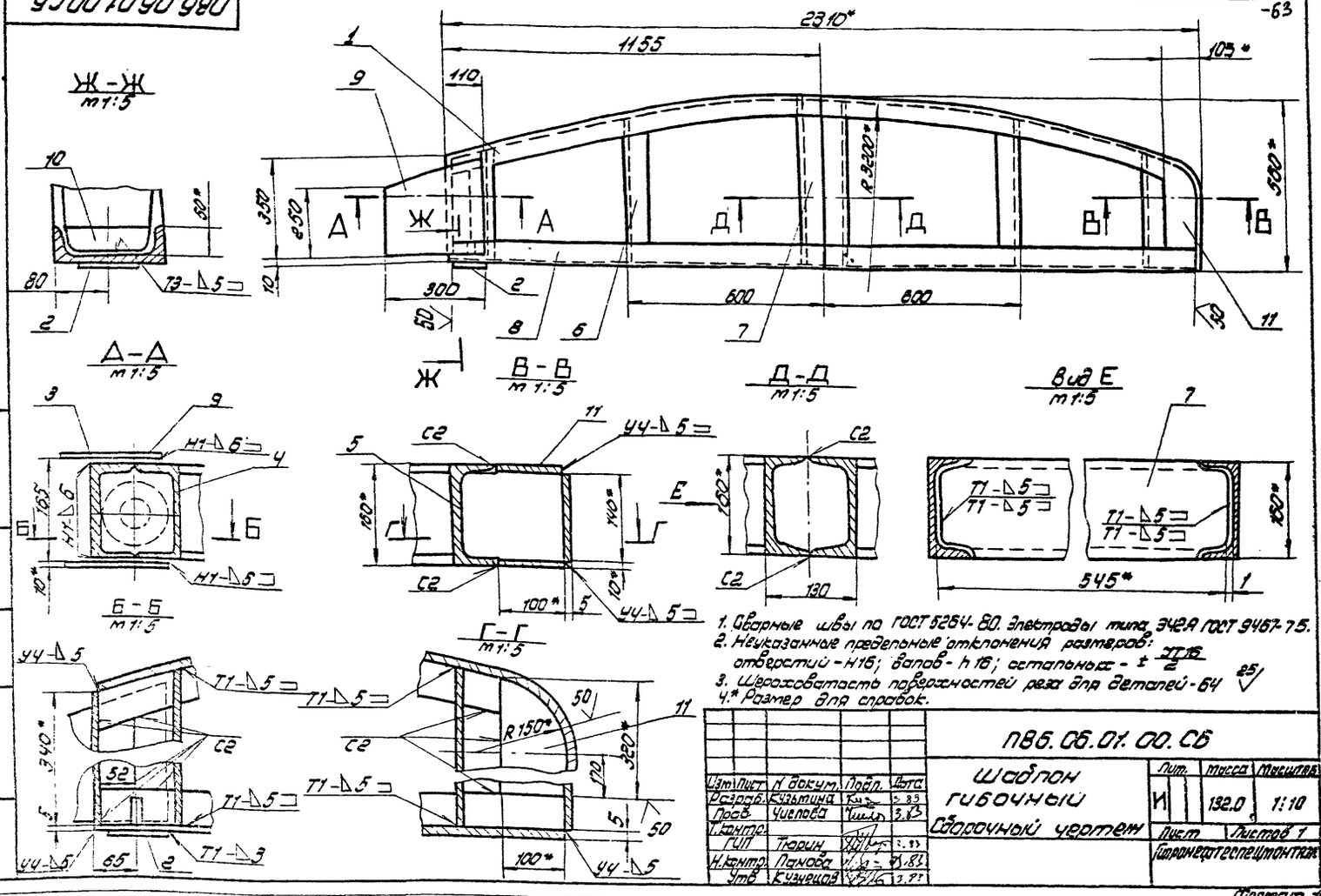

1. Сварные швы по ГОСТ 5264-80. Электроды типа Э42А ГОСТ 9467-75.
2. Неуказанные предельные отклонения размеров: отверстий - Н16; валов - h16; остальных - $\pm \frac{IT16}{2}$
3. Шероховатость поверхностей реза для деталей - 64 25
4.* Размер для справок.

Изм	Лист	N докум.	Подп.	Дата
Разраб.		Кузьмина		3.83
Пров.		Числова		3.83
Т.контр.				
ГИП		Тюрин		3.83
Н.контр.		Панова		3.83
Утв.		Кузнецов		3.83

ПВ6.06.01.00.СБ

Шаблон гибочный сборочный чертеж

Лит.	Масса	Масштаб
И	132.0	1:10

Лист | Листов 1

Гипронефтеспецмонтаж

Формат 12

ПВ6.06.02.02

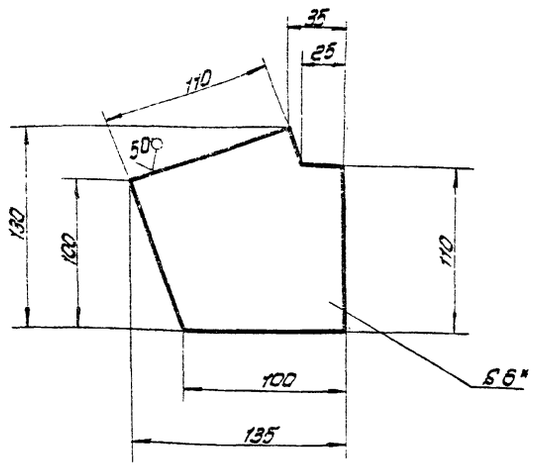

1. Неуказанные предельные отклонения размеров: отверстий - Н16; валов - h16; остальных - $\pm \frac{IT16}{2}$
2. * Размер для справок

Изм	Лист	N докум.	Подп.	Дата
Разраб.		Кузьмина		3.83
Пров.		Числова		3.83
Т.контр.				
ГИП		Тюрин		3.83
Н.контр.		Панова		3.83
Утв.		Кузнецов		3.83

ПВ6.06.02.02

Накладка

Лит.	Масса	Масштаб
И	0.70	1:2,5

Лист | Листов: 1

Лист Б-Б ГОСТ 19903-74 / Ст.3 ГОСТ 14637-79

Гипронефтеспецмонтаж г. Москва

Формат: 11

Формат	Зона	Поз.	Обозначение	Наименование	Кол.	Примечание
				Документация		
12			ПВ6.06.01.00 СБ	Сборочный чертеж		
				Детали		
11		1	ПВ6.06.01.01	Балка профилирующая	1	
11		2	ПВ6.06.01.02	Пята	1	
11		3	ПВ6.06.01.03	Стойка	1	
11		4	ПВ6.06.01.04	Стойка	1	
		5	-01	Стойка	1	
		6	-02	Стойка	2	
		7	-03	Стойка	2	
64		8	ПВ6.06.01.06	Балка опорная		
				Швеллер 16 ГОСТ 8240-72 / Ст.3 ГОСТ 535-79		
				L = 2300	1	33.0кг
11		9	ПВ6.06.01.06	Пластина		
				Лист 6-10 ГОСТ 19903-74 / Ст.3 ГОСТ 14637-79	2	7.0кг.
11		10	ПВ6.06.01.07	Ребро	1	
64		11	ПВ6.06.01.08	Накладка		
				Полоса 10×100 ГОСТ 103-76 / Ст.3 ГОСТ 535-79		
				L = 320	2	2.20кг

Изм	Лист	N докум.	Подп.	Дата
Разраб.		Кузьмина		3.83
Пров.		Числова		3.83
Т.контр.				
ГИП		Тюрин		3.83
Н.контр.		Панова		3.83
Утв.		Кузнецов		3.83

ПВ6.06.01.00

Шаблон гибочный

Лит.	Лист	Листов
И		1

Гипронефтеспецмонтаж г. Москва

Копировал: [illegible]

Формат 11

ПВ6.06.01.01

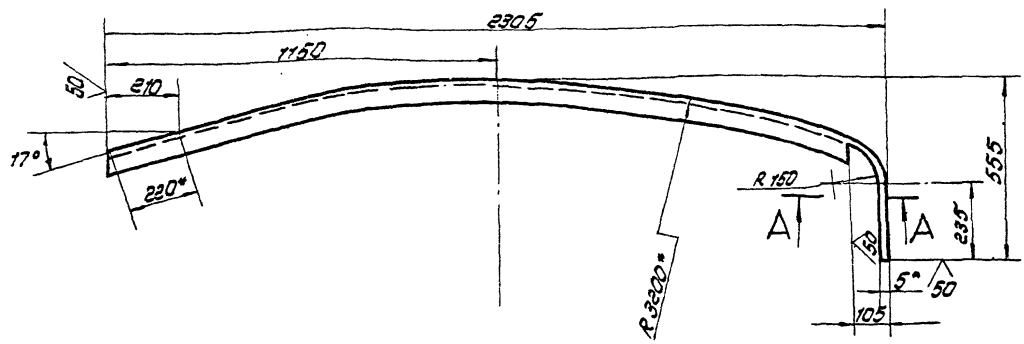

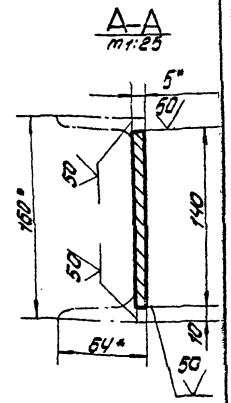

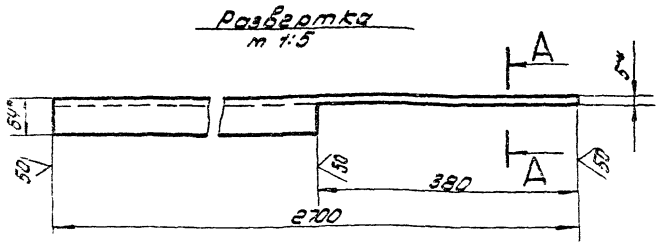

1. Неуказанные предельные отклонения размеров: отверстий - H16; валов - h16; остальных - $\pm \frac{IT16}{2}$
2. * Размеры для справок.

Изм.	Лист	N докум.	Подп.	Дата	ПВ6.06.01.01			
Разраб.		Числова		3.83	Балка профилирующая	Лит.	Масса	Масштаб
Пров.		Кузьмина		3.83		Н	33.0	1:10
Т.контр.						Лист	Листов 1	
ГИП		Тюрин		3.83	Швеллер 16 ГОСТ 8240-72 Ст.3 ГОСТ 535-79	Гипронефтеспецмонтаж г. Москва		
Н.контр.		Панова		03.83				
Утв.		Кузнецов		3.83				

Формат 12

ПВ6.06.01.07

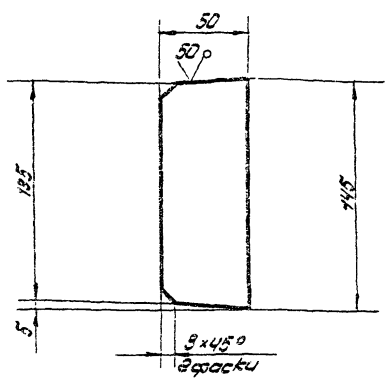

Неуказанные предельные отклонения размеров: валов - h16; остальных - $\pm \frac{IT16}{2}$

Изм.	Лист	N докум.	Подп.	Дата	ПВ6.06.01.07			
Разраб.		Числова		3.83	Ребро	Лит.	Масса	Масштаб
Пров.		Кузьмина		3.83		Н	0.8	1:2
Т.контр.						Лист	Листов 1	
ГИП		Тюрин		3.83	Лист В-16 ГОСТ 19903-74 Ст.3 ГОСТ 14637-79	Гипронефтеспецмонтаж г. Москва		
Н.контр.		Панова		3.83				
Утв.		Кузнецов		3.83				

Формат 11

ПВ6.06.01.03

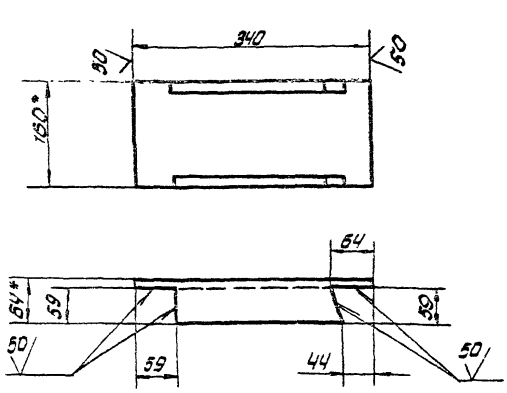

1. Неуказанные предельные отклонения размеров: валов - h16; остальных - $\pm \frac{IT16}{2}$
2. * Размеры для справок.

Изм.	Лист	N докум.	Подп.	Дата	ПВ6.06.01.03			
Разраб.		Числова		3.83	Стойка	Лит.	Масса	Масштаб
Пров.		Кузьмина		3.83		Н	4.0	1:5
Т.контр.						Лист	Листов 1	
ГИП		Тюрин		3.83	Швеллер 16 ГОСТ 8240-72 Ст.3 ГОСТ 535-79	Гипронефтеспецмонтаж г. Москва		
Н.контр.		Панова		03.83				
Утв.		Кузнецов		3.83				

Копировал: [illegible]

704-1-170 А7

ПВ6.06.00.06

А(V)

ПВ6.06.00.06

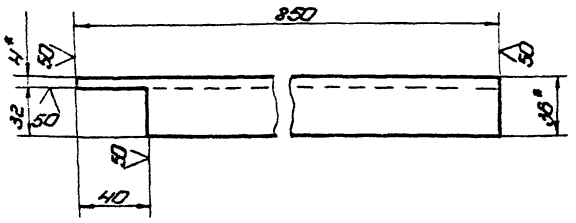

ПВ6.06.00.06-01 – зеркальное отражение
остальное – см. ПВ6.06.00.06



1. Неуказанные предельные отклонения размеров: валов – h16; остальных – $\pm\frac{JT16}{2}$.
2. * Размеры для справок

Изм.	Лист	№ докум.	Подп.	Дата	ПВ6.06.00.06	Лит.	Масса	Масштаб
Разраб.		Кузьмина		3.83	Балка	И	1,20	1:2
Пров.		Числова		3.83		Лист	Листов 1	
Т. контр.								
ГИП		Тюрин		3.83	Уголок 6.36×36×4 ГОСТ 8509-72 / Ст.3 ГОСТ 535-79	Гипронефтеспецмонтаж г. Москва		
Н. контр.		Панова		3.83				
Утв.		Кузнецов		3.83				

Копировал — формат 11

ПВ6.06.00.12

А(V)

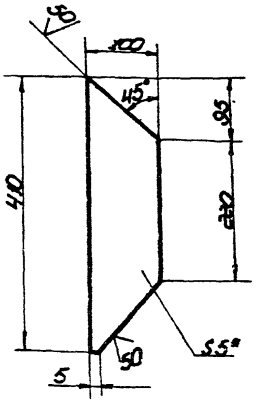

1. Неуказанные предельные отклонения размеров: валов – h16; остальных – $\pm\frac{JT16}{2}$.
2. * Размеры для справок.

Изм.	Лист	№ докум.	Подп.	Дата	ПВ6.06.00.12	Лит.	Масса	Масштаб
Разраб.		Кузьмина		3.83	Кронштейн	И	1,3	1:5
Пров.		Числова		3.83		Лист	Листов 1	
Т. контр.								
ГИП		Тюрин		3.83	Полоса 5×100 ГОСТ 103-76 / Ст.3 ГОСТ 535-79	Гипронефтеспецмонтаж г. Москва		
Н. контр.		Панова		3.83				
Утв.		Кузнецов		3.83				

Копировал — формат 11

ПВ6.06.01.02

А(V)

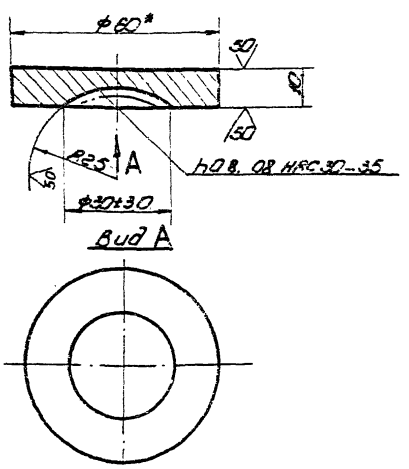

1. Неуказанные предельные отклонения размеров: отверстий – H16; валов – h16; остальных – $\pm\frac{JT16}{2}$.
2. * Размеры для справок.

Изм.	Лист	№ докум.	Подп.	Дата	ПВ6.06.01.02	Лит.	Масса	Масштаб
Разраб.		Кузьмина		3.83	Пята	И	0,20	1:2
Пров.		Числова		3.83		Лист	Листов 1	
Т. контр.								
ГИП		Тюрин		3.83	Круг 5-50 ГОСТ 2590-71 / Ст.3 ГОСТ 535-79	Гипронефтеспецмонтаж г. Москва		
Н. контр.		Панова		3.83				
Утв.		Кузнецов		3.83				

Копировал — формат 11

ПВ6.06.01.04

А(V)

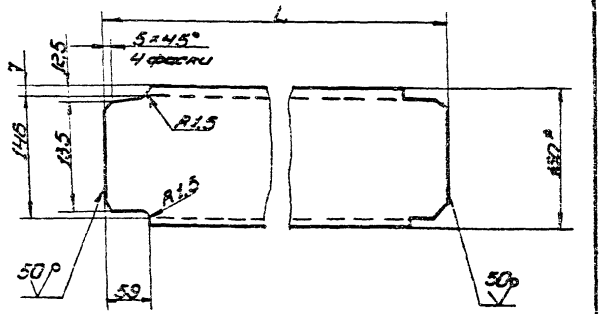

Обозначение	L, мм	Масса, кг
ПВ6.06.01.04	380	5,40
-01	390	5,50
-02	490	7,0
-03	545	7,70

1. Неуказанные предельные отклонения размеров: валов – h16; остальных – $\pm\frac{JT16}{2}$.
2. * Размер для справок.

Изм.	Лист	№ докум.	Подп.	Дата	ПВ6.06.01.04	Лит.	Масса	Масштаб
Разраб.		Кузьмина		3.83	Стойка	И	см. подп.	1:5
Пров.		Числова		3.83		Лист	Листов 1	
Т. контр.								
ГИП		Тюрин		3.83	Швеллер 16 ГОСТ 8240-72 / Ст.3 ГОСТ 535-79	Гипронефтеспецмонтаж г. Москва		
Н. контр.		Панова		3.83				
Утв.		Кузнецов		3.83				

Копировал — формат 11

704-1-170а.7

ПВ6.06.00.06

ПВ6.06.00.06

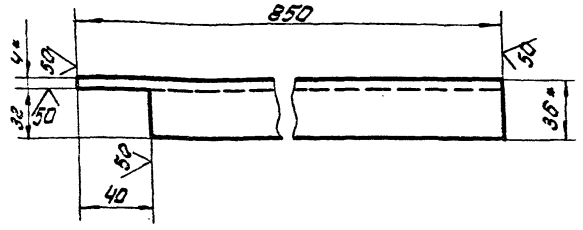

ПВ6.06.00.06-01 - зеркальное отражение
остальное - см. ПВ6.06.00.06.



1. Неуказанные предельные отклонения размеров: валов - h16; остальных - $\pm \frac{IT16}{2}$
2. * Размеры для справок

Изм.	Лист	N докум.	Подп.	Дата
Разраб.		Кузьмина		3.83
Пров.		Числова		3.83
Т.контр.				
ГИП		Тюрин		3.83
Н.контр.		Панова		3.83
Утв.		Кузнецов		3.83

ПВ6.06.00.06

Балка

Лит.	Масса	Масштаб
И	1.20	1:2

Лист | Листов 1

Уголок 6-36×36×4 ГОСТ 8509-72 / Ст.3 ГОСТ 535-79

Гипронефтеспецмонтаж г. Москва

Формат: 11

ПВ6.06.00.12

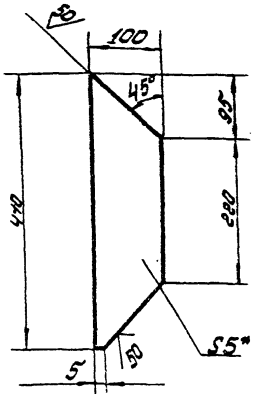

1. Неуказанные предельные отклонения размеров: валов - h16; остальных - $\pm \frac{IT16}{2}$
2. * Размеры для справок

Изм.	Лист	N докум.	Подп.	Дата
Разраб.		Кузьмина		3.83
Пров.		Числова		3.83
Т.контр.				
ГИП		Тюрин		3.83
Н.контр.		Панова		3.83
Утв.		Кузнецов		3.83

ПВ6.06.00.12

Кронштейн

Лит.	Масса	Масштаб
И	1.3	1:5

Лист | Листов 1

Полоса 5×100 ГОСТ 103-76 / Ст.3 ГОСТ 535-79

Гипронефтеспецмонтаж г. Москва

Формат 11

ПВ6.06.01.02

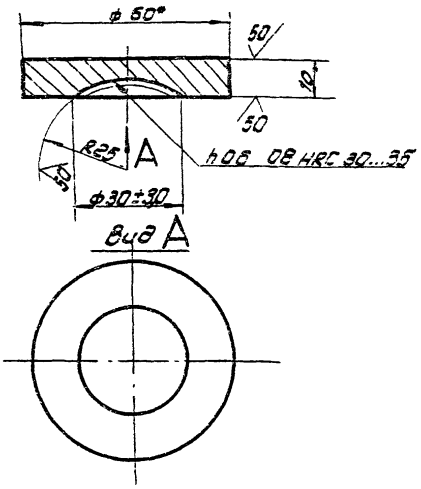

1. Неуказанные предельные отклонения размеров: отверстий - H16; валов - h16; остальных - $\pm \frac{IT16}{2}$
2. * Размеры для справок.

Изм.	Лист	N докум.	Подп.	Дата
Разраб.		Кузьмина		3.83
Пров.		Числова		3.83
Т.контр.				
ГИП		Тюрин		3.83
Н.контр.		Панова		3.83
Утв.		Кузнецов		3.83

ПВ6.06.01.02

Пята

Лит.	Масса	Масштаб
И	0,20	1:2

Лист | Листов 1

Круг 6-60 ГОСТ 2590-71 / Ст3 ГОСТ 535-79

Гипронефтеспецмонтаж г. Москва

Формат: 11

ПВ6.06.01.04

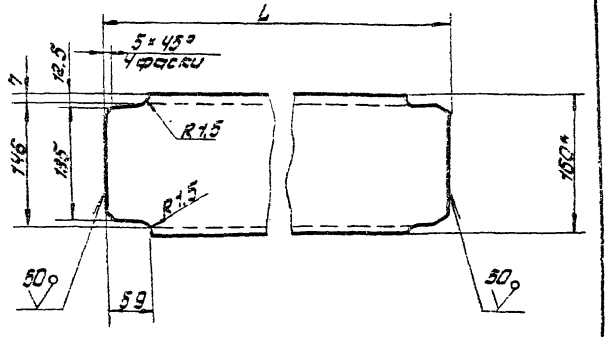

Обозначение	L, мм	Масса кг
ПВ6.06.01.04	380	5.40
-01	390	5.50
-02	490	7.0
-03	545	7.70

1. Неуказанные предельные отклонения размеров: валов - h16; остальных - $\pm \frac{IT16}{2}$
2. * Размер для справок.

Изм.	Лист	N докум.	Подп.	Дата
Разраб.		Кузьмина		3.83
Пров.		Числова		3.83
Т.контр.				
ГИП		Тюрин		3.83
Н.контр.		Панова		3.83
Утв.		Кузнецов		3.83

ПВ6.06.01.04

Стойка

Лит.	Масса	Масштаб
И	см. табл.	1:5

Лист | Листов 1

Швеллер 16 ГОСТ 8240-72 / Ст.3 ГОСТ 535-79

Гипронефтеспецмонтаж г. Москва

Копировал: [illegible]

Формат 11

ПВ7.73.00.00СБ

704 1-170 ▲ 7

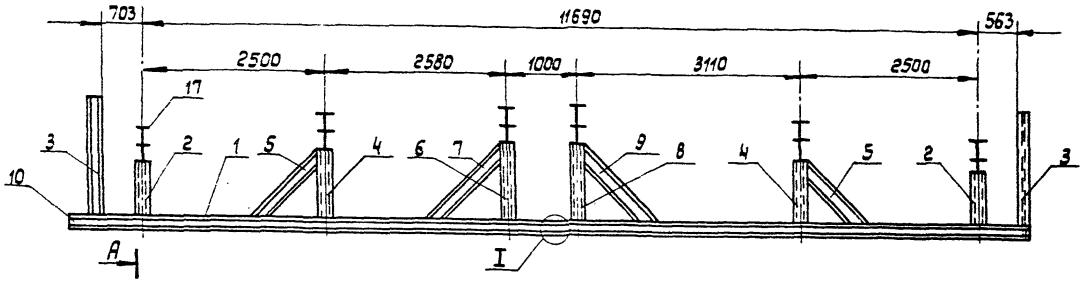

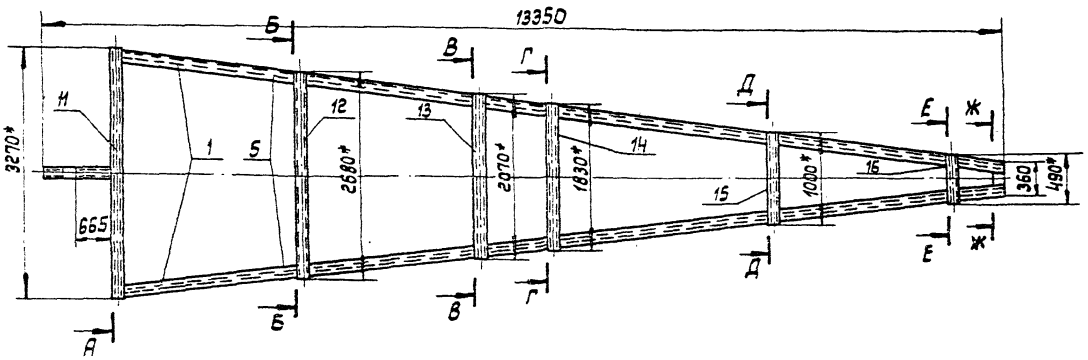

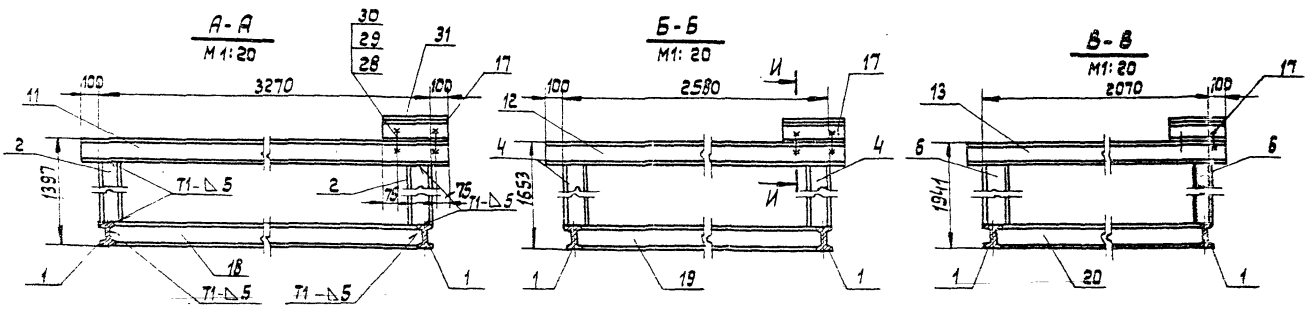

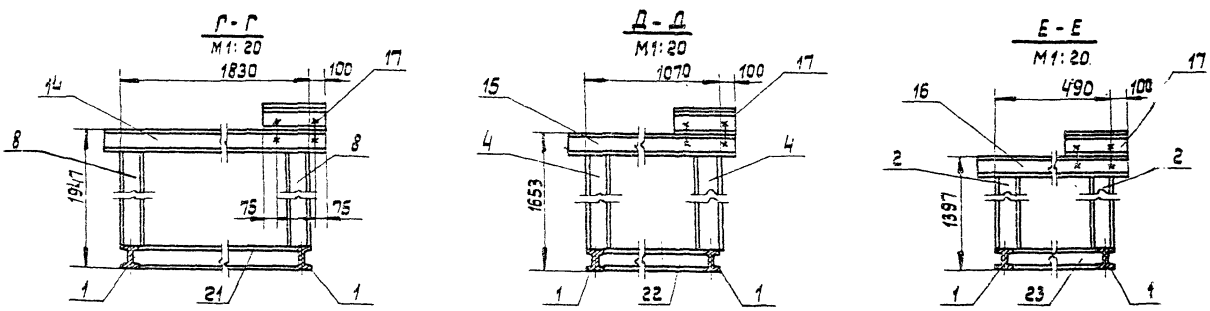

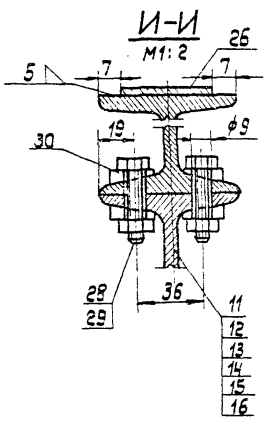

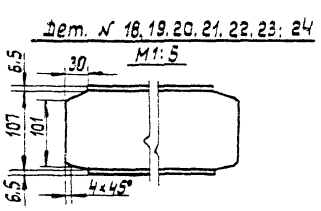

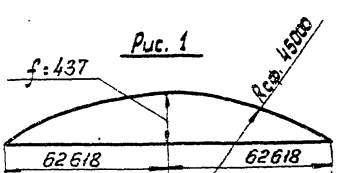

1. Стенд для типового проекта 704-1-68.
2. Сварные швы по ГОСТ 5264-80. Электрод сварочные типа Э42А ГОСТ 9467-75.
3. Неуказанные предельные отклонения размеров: отверстий – Н16; валов – h16; остальных – $\pm\frac{IT16}{2}$.
4. Шероховатость поверхностей реза для деталей Б4 – 50
5. * Размеры для справок.
6. Для удобства транспортировки, стенд можно сделать разъемным. Узел разъема см. I и 3-3.
7. При сборке на монтаже уточнить высоту деталей поз. 2, 4, 6, 8 (см. ПВ7.73.00.00СБ) путем предварительной установки начального щита с замером стрелки (см. рис. 1).

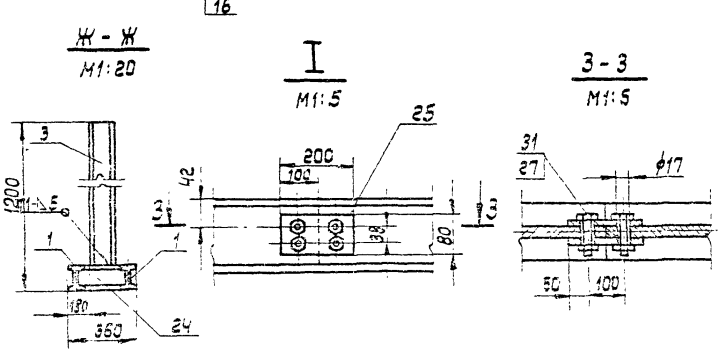

					ПВ7.73.00.00СБ			
Изм.	Лист	№ докум.	Подп.	Дата	Стенд для сборки щитов покрытия. Сборочный чертеж	Лит.	Масса	Масштаб
Разраб.		Кузьмина		3.83		И	1031,7	1:50
Провер.		Щислова		3.83		Лист	Листов 1	
Т. контр.								
Гип		Тюрин		3.83		Гипронефтеспецмонтаж г. Москва		
Н. контр.		Панова		3.83				
Утв.		Кузнецов		3.83				

Копировал

Формат 22

Инв. № подл. | Подп. и дата | Взам. инв. № | Инв. № дубл. | Подп. и дата

Формат	Зона	Поз.	Обозначение	Наименование	Кол.	Примечание
Б4		19	ПВ7.73.00.19	L = 2508	1	30,0кг
Б4		20	ПВ7.73.00.20	L = 1998	1	23,0кг.
Б4		21	ПВ7.73.00.21	L = 1758	1	20,2кг.
Б4		22	ПВ7.73.00.22	L = 998	1	11,5кг.
Б4		23	ПВ7.73.00.23	L = 418	1	4,8кг.
Б4		24	ПВ7.73.00.24	L = 288	1	3,3кг.
Б4		25	ПВ7.73.00.25	Пластина		
				Лист Б-8 ГОСТ 19903-74 Ст.3 ГОСТ 14637-79		
				80 × 200	4	1,2кг.
Б4		26	ПВ7.73.00.26	Пластина		
				Лист Б-4 ГОСТ 19903-74 Ст.3 ГОСТ 14637-79		
				50 × 250	6	0,2кг.
				Стандартные изделия		
		27		Гайка М16	8	
				ГОСТ 5915-70		
		28		Болт М8 × 35	24	
				ГОСТ 7798-70		
		29		Гайка М8		
				ГОСТ 5915-70	24	
		30		Шайба 8.01		
				ГОСТ 10906-78	48	
		31		Болт М16 × 60		
				ГОСТ 7798-70	8	

Инв.№ подл. | Подп. и дата | Взам.инв.№ | Инв.№ дубл. | Подп. и дата

Изм.	Кол.уч.	Лист	№ докум.	Подп.	Дата

ПВ7.73.00.00 Лист 2

Копировал Формат А1

Формат	Зона	Поз.	Обозначение	Наименование	Кол.	Примечание
				Документация		
А4			ПВ7.73.00.00СБ	Сборочный чертеж		
				Детали		
				Двутавр 12 ГОСТ 8239-72 Ст.3 ГОСТ 535-79		
Б4		1	ПВ7.73.00.01	L = 12910	2	148,5кг.
Б4		2	ПВ7.73.00.02	L = 1157	4	13,3кг.
Б4		3	ПВ7.73.00.03	L = 1580	2	18,2кг.
Б4		4	ПВ7.73.00.04	L = 1413	4	16,2кг.
Б4		5	ПВ7.73.00.05	L = 2020	4	23,2кг.
Б4		6	ПВ7.73.00.06	L = 1701	2	19,6кг.
Б4		7	ПВ7.73.00.07	L = 2430	2	27,9кг.
Б4		8	ПВ7.73.00.08	L = 1707	2	19,6кг.
Б4		9	ПВ7.73.00.09	L = 2434	2	28,0кг.
Б4		10	ПВ7.73.00.10	L = 1137	1	13,1кг.
Б4		11	ПВ7.73.00.11	L = 3470	1	37,6кг.
Б4		12	ПВ7.73.00.12	L = 2680	1	30,8кг.
Б4		13	ПВ7.73.00.13	L = 2870	1	23,8кг.
Б4		14	ПВ7.73.00.14	L = 2030	1	21,1кг.
Б4		15	ПВ7.73.00.15	L = 1270	1	12,3кг.
Б4		16	ПВ7.73.00.16	L = 690	1	5,6кг.
Б4		17	ПВ7.73.00.17	L = 250	1	2,9кг.
Б4		18	ПВ7.73.00.18	L = 3198	1	35,8кг.

Инв.№ подл. | Подп. и дата | Взам.инв.№ | Инв.№ дубл. | Подп. и дата

Изм.	Лист	№ докум.	Подп.	Дата
Разраб.	Кузьмина			3.83
Провер.	Чистова			3.83
Гип	Тюрин			3.83
Н. контр.	Панова			03.83
Утв.	Кузнецов			3.83

ПВ7.73.00.00

Стенд для сборки щитов покрытия.

Лит.	Лист	Листов
И1	1	2

Гипронефтеспецмонтаж г. Москва

Копировал Формат А1

704 1-170 ч.7

Формат	Зона	Поз.	Обозначение	Наименование	Кол.	Примечание
				Документация		
12			ПВ9.7А.0.ОСБ	Сборочный чертеж		
				Сборочные единицы		
11		1	ПВ9.7А.1-0	Лестница I	1	
11		2	ПВ9.7А-2-0	Лестница II	1	
11		3	ПВ9.7А.3-0	Лестница III	1	
				Детали		
Б4		1	ПВ9.7А.0-1	Уголок Б-50х50 ГОСТ 8509-72 / Ст.3 ГОСТ 535-79		
				L = 370	2	2,63кг
Б4		5	ПВ9-7А-0-2	Уголок		
				Уголок Б-50х50 ГОСТ 8509-72 / Ст.3 ГОСТ 535-79		
				L = 110	2	0,78кг
				Стандартные изделия		
		6		Болт М12х35.58.013 ГОСТ 7798-70	16	0,8кг
		7		Гайка М12.4.013 ГОСТ 5915-70	16	0,2кг

Изм.	Лист	№ докум.	Подп.	Дата
Разраб.		Кузьмина		3.83
Пров.		Числова		3.83
Т.контр.				
ГИП		Тюрин		1.93
Н.контр.		Панаба		04.85
Утв.		Кузнецов		1.93

ПВ9.7А-0-0

Лестница навесная

Лит.	Масса	Масштаб
И		1
Лист	Листов	
	1	

Гипронефтеспецмонтаж г. Москва

Формат А4

ПВ5А.3-0-2

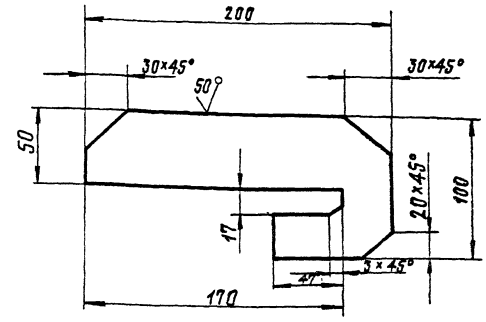

Предельные отклонения размеров: отверстий – H16; валов – h16; остальных – $\pm \frac{IT16}{2}$

ПВ5А.3-0-2

Пластина

Полоса Б-16х100 ГОСТ 103-76 / Ст.3 ГОСТ 535-79

Лит.	Масса	Масштаб
И	1,6	1:2
Лист	Листов 1	

Гипронефтеспецмонтаж г. Москва

Формат А4

ПВ9.7А.0-0СБ

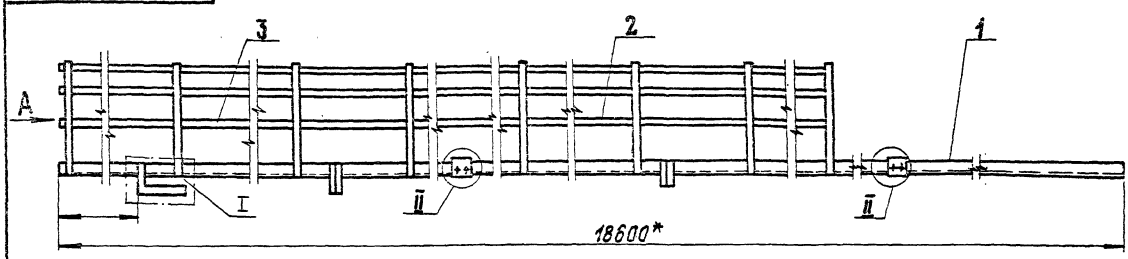

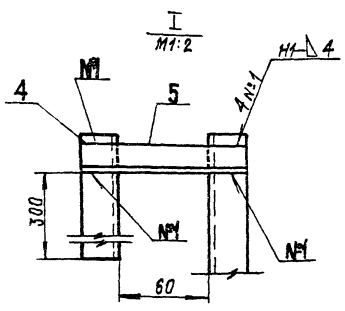

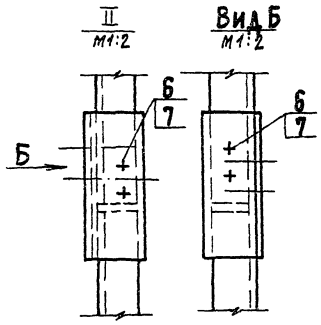

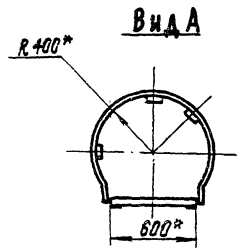

1. Электроды сварочные типа Э42А ГОСТ 9467-75
2. Сварные швы выполнять по ГОСТ 5264-80
3. Шероховатость поверхностей реза для дет. Б4 25
4. *Размер для справок

ПВ9.7А-0-0СБ

Лестница навесная
Сборочный чертеж

Изм.	Лист	№ докум.	Подп.	Дата
Разраб.		Кузьмина		3.83
Пров.		Числова		3.83
Т.контр.				
ГИП		Тюрин		1.93
Н.контр.		Панаба		04.85
Утв.		Кузнецов		1.93

Лит.	Масса	Масштаб
И	26,5	1:20
Лист	Листов 2	

Гипронефтеспецмонтаж г. Москва

Формат А3

ПВ 9.7А-2-5

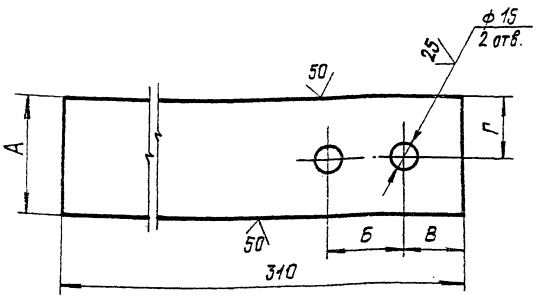

Обозначение	Размеры, мм А	Б	В	Г	Масса, кг
ПВ9.7А-2-5	65	50	40	40	0,92
ПВ9.7А-2-5-01	80	65	50	40	0,92

Неуказанные предельные отклонения размеров: отверстий - Н16; валов - h16; остальных - $\pm \frac{IT16}{2}$

Изм.	Лист	№ докум.	Подп.	Дата
Разраб.		Кузьмина		3.93
Провер.		Числова		3.93
Н.контр.				
ГИП		Тюрин		3.93
Н.контр.		Панова		04.93
Утв.		Кузнецов		3.93

ПВ 9.7А-2-5

Пластина

Лит.	Масса	Масштаб
И	см. табл.	1:2
Лист	Листов 1	

Полоса $\frac{5 \times А \text{ ГОСТ } 103\text{-}76}{Ст.3 \text{ ГОСТ } 535\text{-}79}$

Гипронефтеспецмонтаж г. Москва

Инв. № подл. | Подп. и дата | Взам. инв. № | Инв. № дубл. | Подп. и дата

Формат А4

Формат	Зона	Поз.	Обозначение	Наименование	Кол.	Примечание
				Документация		
12			ПВ 9.7А-1-0	Сборочный чертеж		
				Детали		
54		1	ПВ 9.7А-1-1	Уголок		
				Уголок $\frac{5\text{-}50\times50\times4 \text{ ГОСТ } 8509\text{-}72}{Ст.3 \text{ ГОСТ } 535\text{-}79}$		
				L = 3000	2	24,3 кг
54		2	ПВ 9.7А-1-2	Круг		
				Круг $\frac{B\text{-}18 \text{ ГОСТ } 2590\text{-}71}{Ст.3 \text{ ГОСТ } 535\text{-}79}$		
				L = 570	9	
11		3	ПВ 9.7А-2-5-01	Пластина	2	
11		4	ПВ 9.7А-2-5	Пластина	2	

Изм.	Лист	№ докум.	Подп.	Дата
Разраб.		Кузьмина		3.93
Провер.		Числова		3.93
ГИП		Тюрин		3.93
Н.контр.		Панова		04.93
Утв.		Кузнецов		3.93

ПВ 9.7А-1-0

Лестница I

Лит.	Лист	Листов
И		1

Гипронефтеспецмонтаж г. Москва

Формат А4

ПВ 9.7А.1-00Б

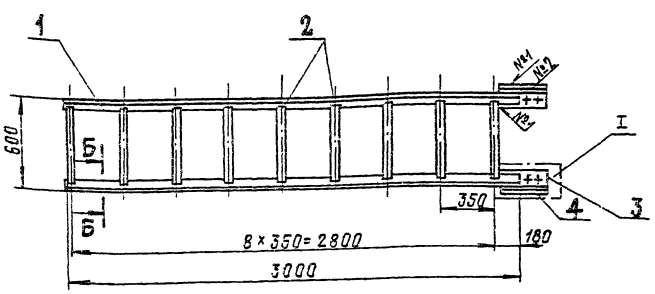

В-В
М1:2

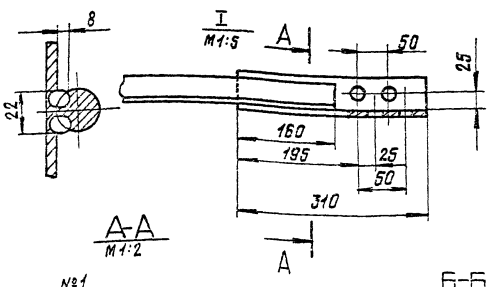

А-А
М1:2

А

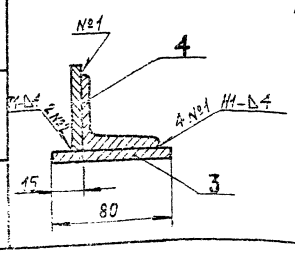

Б-Б
М1:2

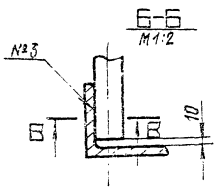

1. Сварные швы выполнять по ГОСТ 5264-80. Электроды сварочные типа Э42А ГОСТ 9467-75. Сварка ручная электродуговая - шов №3.
2. Отверстия в деталях поз.3 и 4 (ПВ9.7А2-5 и ПВ9.7А-2-5-01) сверлить в сборе с отверстиями в детали ПВ 9.7А.2-4.
3. Неуказанные предельные отклонения размеров: отверстий - Н16; валов - h16; остальных - $\pm \frac{IT16}{2}$
4. Шероховатость поверхностей реза для дет. Б4 $\sqrt{25}$

Изм.	Лист	№ докум.	Подп.	Дата
Разраб.		Кузьмина		3.93
Провер.		Числова		3.93
Н.контр.				
ГИП		Тюрин		3.93
Н.контр.		Панова		04.93
Утв.		Кузнецов		3.93

ПВ 9.7А-1-00Б

Лестница I

Сборочный чертеж

Лит.	Масса	Масштаб
И	35,84	1:20
Лист	Листов	

Гипронефтеспецмонтаж г. Москва

Формат А4

ПВ7.57.04.00СБ

Вид А

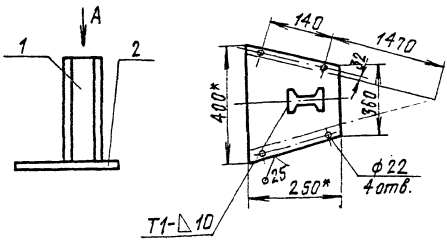

1. Сварные швы по ГОСТ 5264-80. Электроды сварочные типа Э42А ГОСТ 9467-75
2. Неуказанные предельные отклонения размеров: отверстий-Н16; валов-h16; остальных $\pm \frac{JT16}{2}$.
3. * Размеры для справок.

Изм.	Лист	№ докум.	Подп.	Дата	ПВ7.57.04.00
Разраб.	Кузьмина			3.83	Ограничитель
Пров.	Числова			3.83	Сборочный чертеж
Т.контр.					
ГИП	Юрин			7.91	
Н.контр.	Панова			11.92	
УТВ.	Кузнецов			7.97	

Лит.	Масса	Масштаб
И	13,32	1:10
Лист	Листов 1	
Гипронефтеспецмонтаж г. Москва		

Формат А4

ПВ7.57.07.00СБ

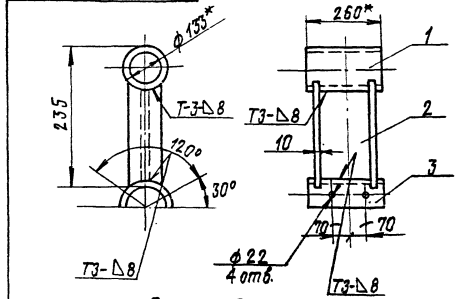

Дет. П03.2

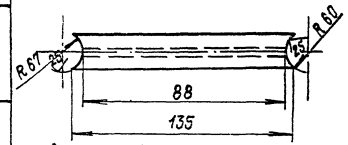

1. Сварные швы по ГОСТ 5264-80. Электроды сварочные типа Э42А ГОСТ 9467-75
2. Неуказанные предельные отклонения размеров: отверстий-Н16; валов-h16; остальных $\pm \frac{JT16}{2}$.
3. * Размеры для справок.

Изм.	Лист	№ докум.	Подп.	Дата	ПВ7.57.07.00СБ
Разраб.	Кузьмина			3.83	Подставка
Пров.	Числова			3.83	Сборочный чертеж
Т.контр.					
ГИП	Юрин			7.91	
Н.контр.	Панова			11.92	
УТВ.	Кузнецов			7.97	

Лит.	Масса	Масштаб
И	14,5	1:10
Лист	Листов 1	
Гипронефтеспецмонтаж г. Москва		

Формат А4

ПВ7.57.05.00СБ

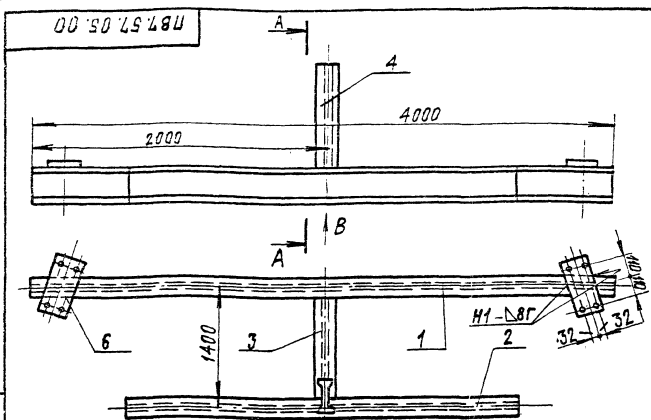

Вид В

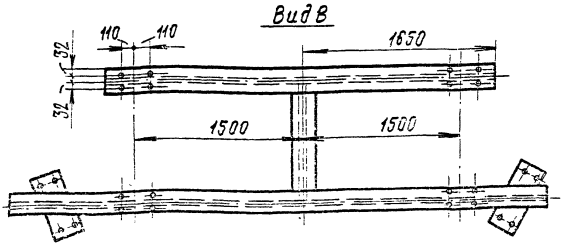

1. Сварку производить по ГОСТ 5264-80. Электроды сварочные типа Э42А ГОСТ 9467-75.
2. Неуказанные предельные отклонения размеров: отверстий-Н16; валов-h16, остальных-$\pm \frac{JT16}{2}$.
3. Чистота поверхностей реза для деталей БЧ-$\sqrt{25}$.

Изм.	Лист	№ докум.	Подп.	Дата	ПВ7.57.05.00СБ
Разраб.	Кузьмина			3.83	Поперечина
Пров.	Числова			3.83	Сборочный чертеж
Т.контр.					
ГИП	Юрин			7.91	
Н.контр.	Панова			11.92	
УТВ.	Кузнецов			7.97	

Лит.	Масса	Масштаб
И	271,6	1:20
Лист	Листов 1	
Гипронефтеспецмонтаж г. Москва		

Формат А4

Инв. № подл. | Подп. и дата | Взам. инв. № | Инв. № дубл. | Подп. и дата

ПВ5А.3.0-ОСБ

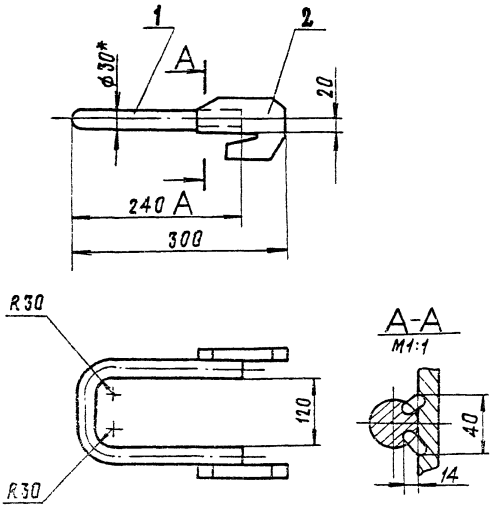

1. Сварка ручная электродуговая. Электроды сварочные Э-42 А ГОСТ 9467-75.
2. Неуказанные предельные отклонения размеров: отверстий - Н16, валов - h16; остальных - $\pm\frac{JT16}{2}$.
3. *Размеры для справок

Изм.	Лист	№ докум.	Подп.	Дата
Разраб.	Кузьмина			3.83
Пров.	Числова			3.83
Т.контр.				
ГИП	Тюрин			3.83
Н.контр.	Панова			3.83
Утв.	Кузнецов			3.83

ПВ 5А.3-0-ОСБ

Скоба для установки навесной лестницы

Сборочный чертеж

Лит.	Масса	Масштаб
И	5.5	1:5

Лист | Листов 1

Гипронефтеспецмонтаж г. Москва

Формат 11

Формат	Зона	Поз.	Обозначение	Наименование	Кол.	Примечание
				Документация		
12			ПВ 9.7А-3-ОСБ	Сборочный чертеж		
				Детали		
БА		1	ПВ 9.7А-3-1	Уголок		
				Уголок $\frac{Б\text{-}50\times50\times4\ ГОСТ\ 8509\text{-}72}{Ст.3\ ГОСТ\ 535\text{-}79}$		
				L = 7900	2	56кг
БА		2	ПВ 9.7А-3-2	Полоса		
				Полоса $\frac{Б\text{-}4\times20\ ГОСТ\ 103\text{-}76}{Ст.3\ ГОСТ\ 535\text{-}79}$		
				L = 7600	3	14,4кг
БА		3	ПВ 9.7А-3-3	Полоса		
				Полоса $\frac{Б\text{-}4\times20\ ГОСТ\ 103\text{-}76}{Ст.3\ ГОСТ\ 535\text{-}79}$		
				$L_{заг} \approx 2200$	11	153кг
БА		4	ПВ 9.7А-3-4	Уголок		
				Уголок $\frac{Б\text{-}50\times50\times4\ ГОСТ\ 8509\text{-}72}{Ст.3\ ГОСТ\ 535\text{-}79}$		
				L = 180	2	1,28кг
БА		5	ПВ 9.7А-3-5	Круг		
				Круг $\frac{В\text{-}18\ ГОСТ\ 2590\text{-}71}{Ст.3\ ГОСТ\ 535\text{-}79}$		
				L = 570	20	2,28кг

Изм.	Лист	№ докум.	Подп.	Дата
Разраб.	Кузьмина			3.83
Пров.	Числова			3.83
ГИП	Тюрин			3.83
Н.контр.	Панова			3.83
Утв.	Кузнецов			3.83

ПВ9.7А-3-0

ЛЕСТНИЦА III

Лит.	Лист	Листов
И		1

Гипронефтеспецмонтаж г. Москва

Формат 11

ПВ9.7А-3-ОСБ

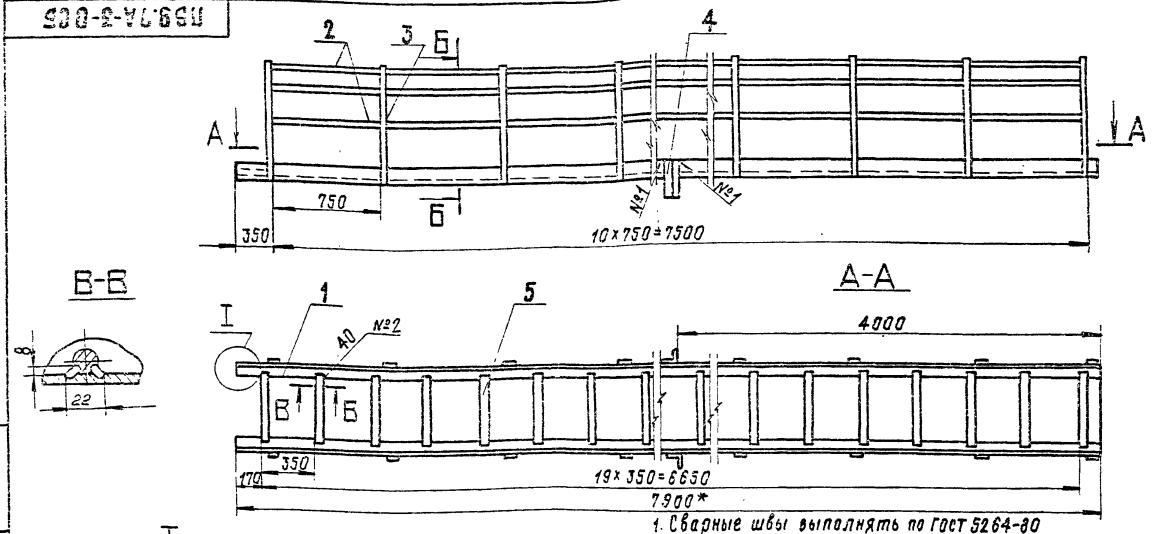

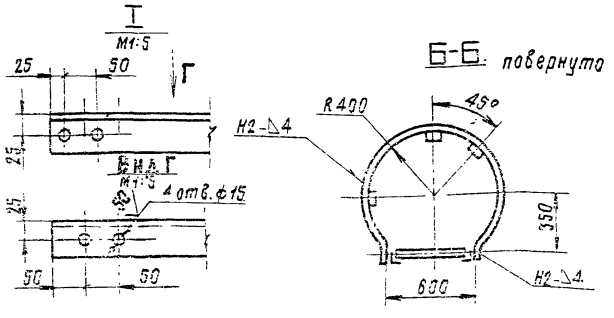

1. Сварные швы выполнять по ГОСТ 5264-80. Электроды сварочные типа Э42 А ГОСТ 9467-75 шов № 2. Сварка ручная электродуговая
2. Сопрягаемые отверстия в дет. поз.1 сверлить совместно с отверстиями в дет. ПВ9.7А-2-5 и ПВ9.7А-2-5-01
3. Неуказанные предельные отклонения размеров: отверстий - Н16; валов - h16; остальных - $\pm\frac{JT16}{2}$.
4. Шероховатость поверхностей реза для дет. БА - 25
5. *Размер для справок

Изм.	Лист	№ докум.	Подп.	Дата
Разраб.	Кузьмина			3.83
Пров.	Числова			3.83
Т.контр.				
ГИП	Тюрин			3.83
Н.контр.	Панова			3.83
Утв.	Кузнецов			3.83

ПВ9.7А-3-ОСБ

ЛЕСТНИЦА III

Сборочный чертеж

Лит.	Масса	Масштаб
И	110	1:20

Лист | Листов 1

Гипронефтеспецмонтаж г. Москва

Формат 11

704-1-170 А7

ПВ5.04.01.00СБ

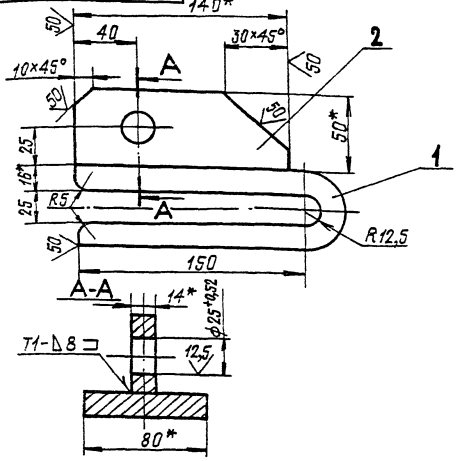

1. Сварные швы по ГОСТ 5264-80. Электроды типа Э42А ГОСТ 9467-75.
2. Неуказанные предельные отклонения размеров: отверстий – H16; валов – h16; остальных – $\pm\frac{JT16}{2}$
3* Размеры для справок

Изм.	Лист	№ докум.	Подп.	Дата
Разраб.		Кузьмина		3.83
Пров.		Числова		3.83
ГИП		Тюрин		3.83
Н. контр.		Панова		3.83
Утв.		Кузнецов		3.83

ПВ5.04.01.00СБ

Захват

Сборочный чертеж

Лит.	Масса	Масштаб
И	4,80	1:2

Лист | Листов 1

Гипронефтеспецмонтаж г. Москва

формат 11

Формат	Зона	Поз.	Обозначение	Наименование	Кол.	Примечание
				Документация		
11			ПВ5.04.01.00СБ	Сборочный чертеж		
				Детали		
Б4		1	ПВ5.04.01.01	Скоба		
				Полоса Б-16×80 ГОСТ 103-76 / Ст.3 ГОСТ 535-79		
				L = 370	1	3,72 кг
Б4		2	ПВ5.04.01.02	Пластина		
				Полоса Б-14×50 ГОСТ 103-76 / Ст.3 ГОСТ 535-79		
				L = 140	1	0,77 кг

Изм.	Лист	№ докум.	Подп.	Дата
Разраб.		Кузьмина		3.83
Пров.		Числова		3.83
ГИП		Тюрин		3.83
Н. контр.		Панова		3.83
Утв.		Кузнецов		3.83

ПВ5.04.01.00

Захват

Лит.	Лист	Листов
И		1

Гипронефтеспецмонтаж г. Москва

формат 11

ПВ5.04.00.00СБ

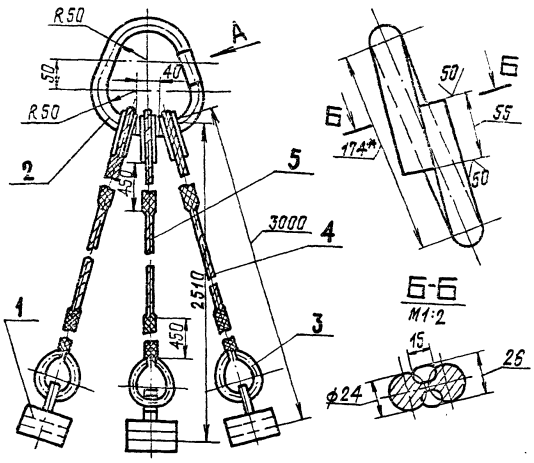

1. Сварка ручная электродуговая. Электроды типа Э42А ГОСТ 9467-75.
2. Неуказанные предельные отклонения размеров: отверстий – H16; валов – h16; остальных – $\pm\frac{JT16}{2}$.
3* Размеры для справок

Изм.	Лист	№ докум.	Подп.	Дата
Разраб.		Кузьмина		3.83
Пров.		Числова		3.83
ГИП		Тюрин		3.83
Н. контр.		Панова		3.83
Утв.		Кузнецов		3.83

ПВ5.04.00.00СБ

Строп для монтажа окраек

Сборочный чертеж

Лит.	Масса	Масштаб
И	24,0	1:5

Лист | Листов 1

Гипронефтеспецмонтаж г. Москва

Формат	Зона	Поз.	Обозначение	Наименование	Кол.	Примечание
				Документация		
11			ПВ5.04.00.00СБ	Сборочный чертеж		
				Сборочные единицы		
11		1	ПВ5.04.01.00	Захват	3	
				Детали		
Б4		2	ПВ5.04.00.01	Серьга		
				Круг В-24 ГОСТ 2590-71 / Ст.3 ГОСТ 535-79		
				L = 540	1	2,0 кг
				Стандартные изделия		
				Коуш 40 ГОСТ 2224-72	6	0,150 кг
				Материалы		
		3		Канат 11,5-Г-I-1764-(180) ГОСТ 7668-80		
		4		L = 4000 ± 10,0 мм	2	2,05 кг
		5		L = 3500 ± 10,0 мм	1	1,80 кг

Изм.	Лист	№ докум.	Подп.	Дата
Разраб.		Кузьмина		3.83
Пров.		Числова		3.83
ГИП		Тюрин		3.83
Н. контр.		Панова		3.83
Утв.		Кузнецов		3.83

ПВ5.04.00.00

Строп для монтажа окраек

Лит.	Лист	Листов
И		1

Гипронефтеспецмонтаж г. Москва

формат 11

ПВ5.50.00.00СБ

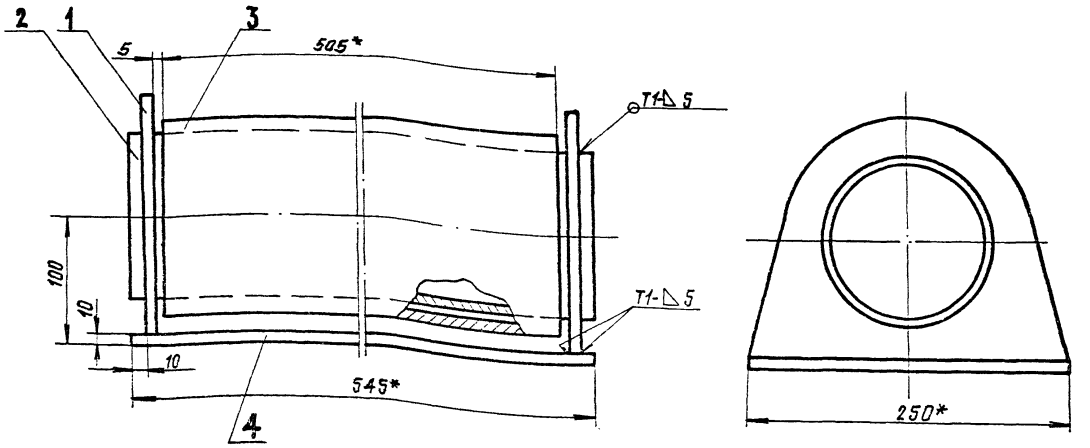

1. Сварные швы по ГОСТ 5264-80.
   Электроды сварочные типа Э42А-ГОСТ 9467-75.
2. Неуказанные предельные отклонения размеров:
   отверстий-Н16; валов-h16; остальных- $\pm \frac{JT16}{2}$.
3. Шероховатость поверхностей реза для деталей БЧ-25
4. *Размеры для справок.

Изм.	Лист	№ докум.	Подп.	Дата
Разраб.		Кузьмина		3.83
Провер.		Числова		3.83
Т. контр.				
Гип.		Тюрин		3.83
Н. контр.		Панова		3.83
Утв.		Кузнецов		3.83

ПВ5.50.00.00СБ

Ролик поддерживающий

Сборочный чертеж

Лит.	Масшт.	Масштаб
И	47,0	1:2,5

Лист | Листов 1

Гипронефтеспецмонтаж г. Москва

Формат	Зона	Поз.	Обозначение	Наименование	Кол.	Примечание
				Документация		
12			ПВ5.50.00.00СБ	Сборочный чертеж		
				Детали		
11		1	ПВ5.50.00.01	Скоба	2	
БА		2	ПВ5.50.00.02	Труба		
				Труба 133×8 ГОСТ 8732-78 / В10 ГОСТ 8731-74		
				L=545	1	12,45кг
БА		3	ПВ5.50.00.03	Труба		
				Труба 159×10 ГОСТ 8732-78 / Ст.3 ГОСТ 8731-74		
				L=560	1	18,5кг
БА		4	ПВ5.50.00.04	Основание		
				Лист Б-10 ГОСТ 19903-74 / Ст.3 ГОСТ 14637-79		
				250×545	1	10,0кг

ПВ5.50.00.00

Ролик поддерживающий

Лит.	Лист	Листов
И		

Гипронефтеспецмонтаж г. Москва

Формат 11

ПВ5.50.00.01

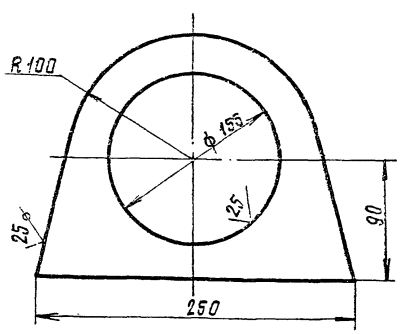

Неуказанные предельные отклонения размеров:
отверстий - Н16;
валов - h16;
остальных - $\pm \frac{JT16}{2}$.

ПВ5.50.00.01

Скоба

Лит.	Масшт.	Масштаб
И	3,0	1:2,5

Лист | Листов 1

Лист Б-10 ГОСТ 19903-74 / Ст3 ГОСТ 14237-72

Гипронефтеспецмонтаж г. Москва

Формат 11

704-1-170 а.7

Инв. № подл. | Подп. и дата | Взам. инв. № | Инв. № дубл. | Подп. и дата

704-1-170 а 7

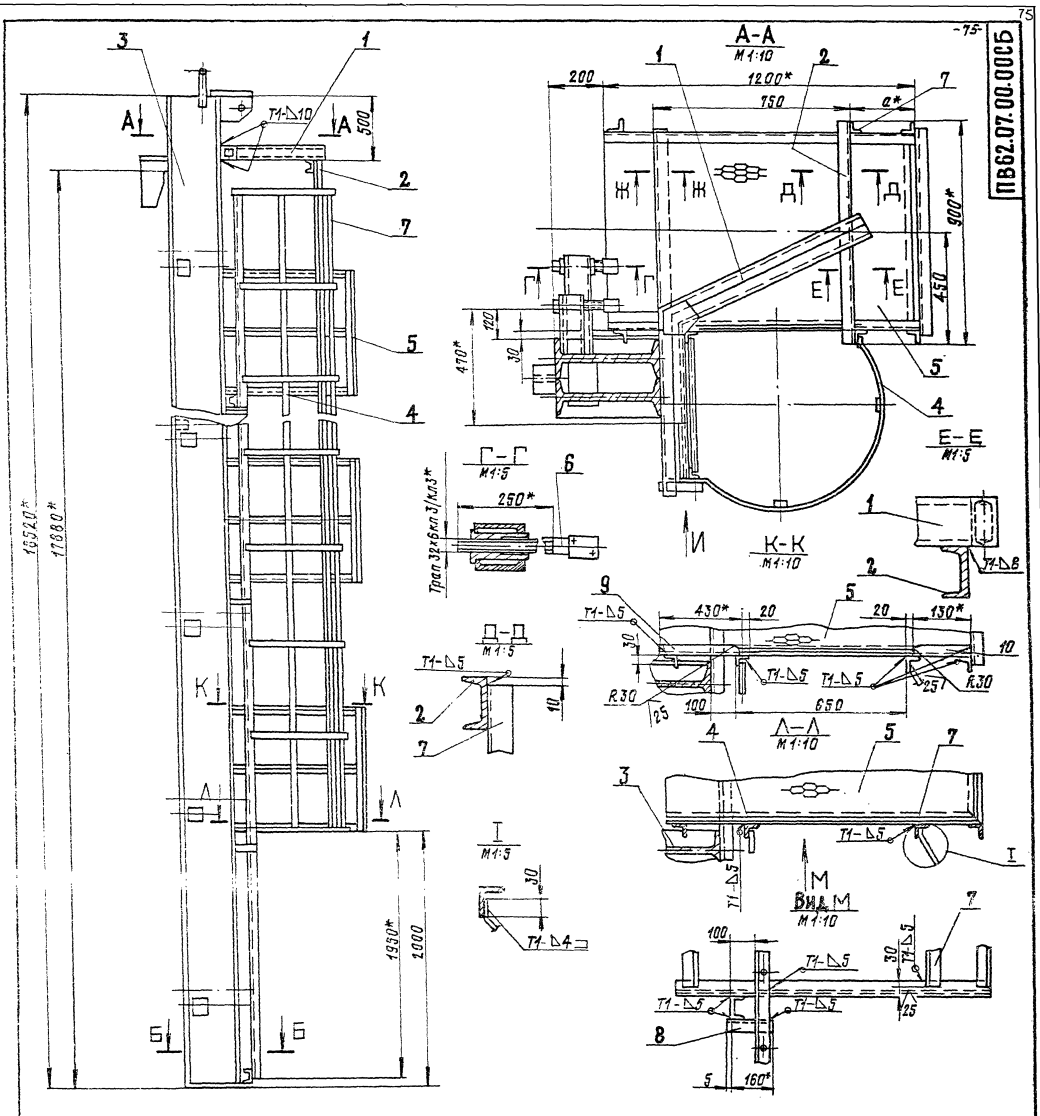

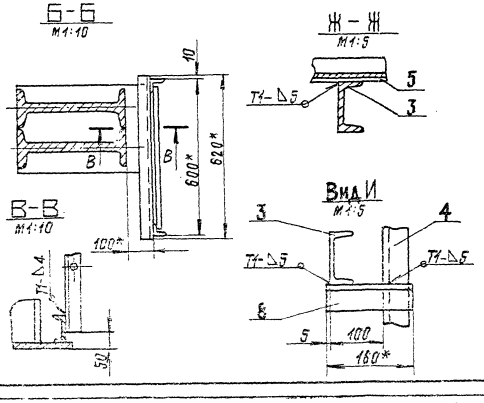

1. Сварку производить электродами типа 942А по ГОСТ 9467-75. Сварные швы по ГОСТ 5264-80.
2. Неуказанные предельные отклонения размеров:
   отверстий - H16;
   валов - h16;
   остальных - $\pm \frac{IT16}{2}$.
3. Шероховатость поверхностей реза для деталей Б4 - $\overset{25}{\vee}$
4. * Размеры для справок

					ПВ62.07.00.00СБ		
Изм.	Лист	№ докум.	Подп.	Дата	Приспособление для замыкания вертикального монтажного стыка. Сборочный чертеж	Лит.	Масса	Масштаб
Разраб.		Кузьмина		13.03		К	4587,0	1:20
Пров.		Числова		13.03		Лист	Листов 1
Т.контр.		Попова				Инженерно-технический центр Мосводоканал	
Н.контр.		Попова					
Утв.		Кузнецов					

Инв. № подл. | Подп. и дата | Взам. инв. № | Инв. № дубл. | Подп. и дата

ПВ62.07.02.00СБ

704-1-170.87

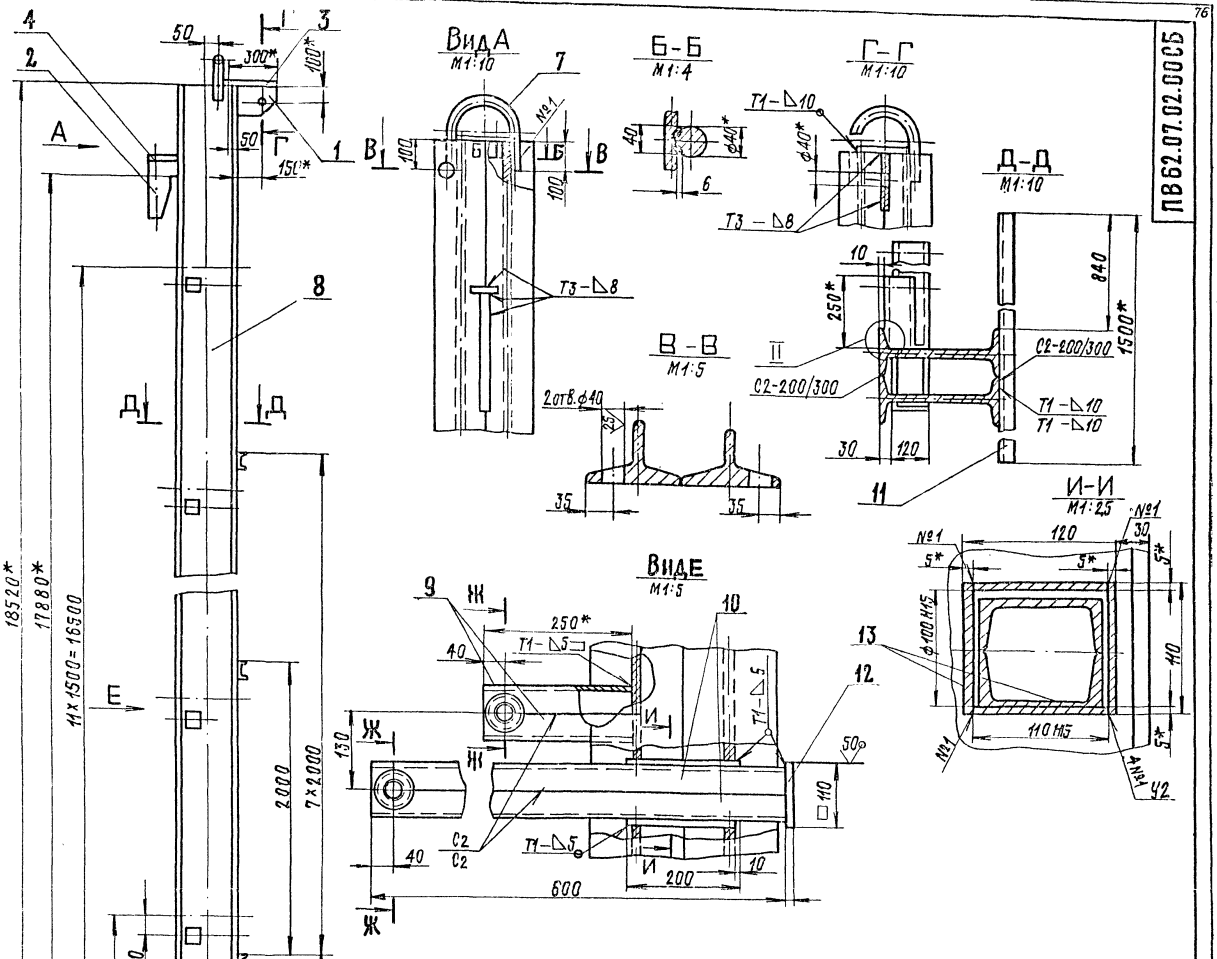

1. Сварку производить электродами типа Э42А ГОСТ 9467-75. Сварные швы по ГОСТ 5264-80. Шов №1 - сварка ручная электродуговая
2. Неуказанные предельные отклонения размеров:
   отверстий - Н16;
   валов - h16;
   остальных - $\pm \frac{IT16}{2}$.
3. Сборку балки выполнять в следующем порядке:
   а) сварить между собой две детали поз.8.
   б) в изготовленном элементе прорезать окно (см. И-И)
   в) детали поз.13 сварить в коробку (см. И-И)
   г) коробки установить в подготовленные окна и приварить (см. Вид Е)
   д) сварить между собой попарно дет. поз. 10 (см. Вид Е). Вырезать отв. ф50 Аз вставить и приварить гайку дет. поз.6 (см. Ж-Ж)
   е) завести готовые элементы (поз.6) в коробки, установить и приварить пластину дет. поз.12.
   ж) сварить между собой попарно дет. поз.9 (см. вид 2). Вырезать отв. ф50 вставить и приварить гайку дет. поз.6 (см. Ж-Ж)
   Готовые элементы обрезать по контуру сопрягаемой дет. (см. II)
   Установить их и приварить.
   з) произвести установку и приварку всех остальных деталей балки.
4. Шероховатость поверхностей реза для деталей Б Ч - ▽.
5. * Размеры для справок.

Примечания:

1. При сборке обеспечить меры, исключающие сварочную деформацию узлов балки.
2. После окончания сборки трущиеся поверхности узлов смазать смазкой.

Изм.	Лист	№ докум.	Подп.	Дата	ПВ62.07.02.00СБ	
Разраб.		Числова		3.83	Балка	Лит. / Масса / Масштаб
Пров.		Кузьмина		3.83	Сборочный чертеж.	11 / 3437,0 / 1:20
Т.контр.						Лист / Листов 1
ГИП		Тирин		3.83		Гипронефтеспецмонтаж г. Москва
Н.контр.		Пекова		3.83		
Утв.		Кузнецов		3.83		

Инв.№ подл. | Подп. и дата | Взам.инв.№ | Инв.№ дубл. | Подп. и дата

Формат А2

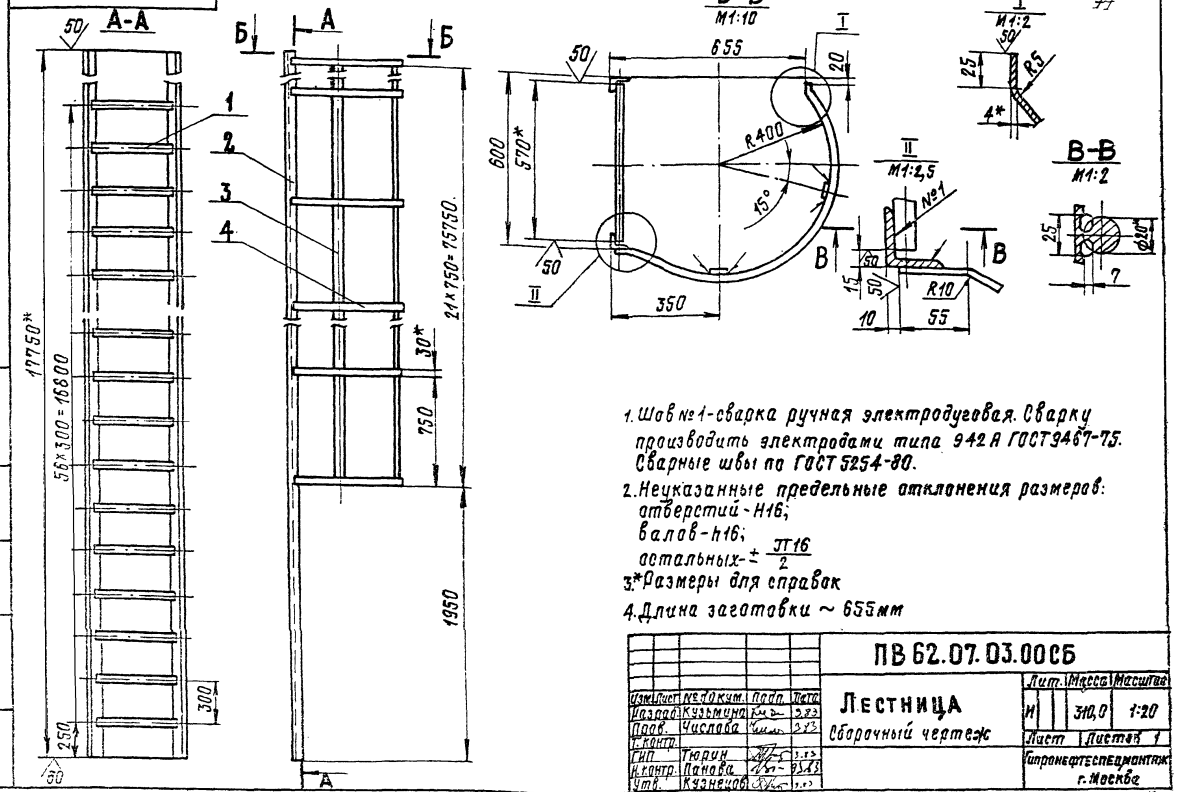

1. Шов №1 - сварка ручная электродуговая. Сварку производить электродами типа Э42А ГОСТ 9467-75. Сварные швы по ГОСТ 5264-80.
2. Неуказанные предельные отклонения размеров: отверстий - H16; валов - h16; остальных $\pm \frac{IT16}{2}$
3. *Размеры для справок
4. Длина заготовки ~ 655мм

Изм.	Лист	№ докум.	Подп.	Дата
Разраб.		Кузьмина		5.83
Пров.		Числова		5.83
Т.контр.				
ГИП		Тюдин		5.83
Н.контр.		Панова		5.83
Утв.		Кузнецов		5.83

ПВ 62.07.03.00СБ

Лестница

Сборочный чертеж

Лит.	Масса	Масштаб
И	340,0	1:20
Лист	Листов 1	

Гипронефтеспецмонтаж г. Москва

формат А2

ПВ62.07.02.07

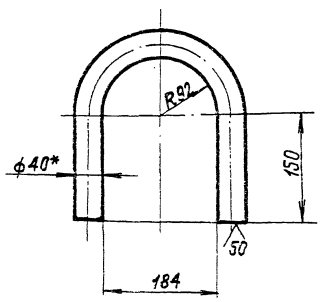

1. Неуказанные предельные отклонения размеров: отверстий - H16; валов - h16; остальных $\pm \frac{IT16}{2}$
2. *Размер для справок

Изм.	Лист	№ докум.	Подп.	Дата
Разраб.		Кузьмина		5.83
Пров.		Числова		5.83
Т.контр.				
ГИП		Тюдин		5.83
Н.контр.		Панова		5.83
Утв.		Кузнецов		5.83

ПВ 62.07.02.07

Скоба

Лит.	Масса	Масштаб
И	5,8	1:2
Лист	Листов 1	

Круг В-40 ГОСТ 2590-71 / Ст.3 ГОСТ 535-79

Гипронефтеспецмонтаж г. Москва

формат А1

Формат	Зона	Поз.	Обозначение	Наименование	Кол.	Примечание
				Документация		
А2			ПВ 62.07.03.00СБ	Сборочный чертеж		
				Детали		
А4		1	ПВ 62.07.03.01	Круг		
				Круг В-20 ГОСТ 2590-71 / Ст.3 ГОСТ 535-79		
				L=570	57	1,95кг
А4		2	ПВ 62.07.03.02	Уголок		
				Уголок Б-50×50×5 ГОСТ 8509-72 / Ст.3 ГОСТ 535-79		
				L=17750	2	57,0кг
А4		3	ПВ 62.07.03.03	Полоса		
				Полоса Б-4×30 ГОСТ 103-76 / Ст.3 ГОСТ 535-79		
				L=15770	2	150кг
А4		4	ПВ 62.07.03.04	Полоса		
				Полоса Б-4×30 ГОСТ 103-76 / Ст.3 ГОСТ 535-79		
				L=1350	22	1,5кг

Изм.	Лист	№ докум.	Подп.	Дата
Разраб.		Кузьмина		5.83
Пров.		Числова		5.83
Т.контр.				
ГИП		Тюдин		5.83
Н.контр.		Панова		5.83
Утв.		Кузнецов		5.83

ПВ 62.07.03.00

Лестница

Лит.	Масса	Масштаб
И		1
Лист	Листов 1	

Гипронефтеспецмонтаж г. Москва

формат А2

Инв.№ подл. | Подп. и дата | Взам. инв.№ | Инв.№ дубл. | Подп. и дата

704-1-170 с.7

ПВ 62.07.02.01

1. Неуказанные предельные отклонения размеров: отверстий Н16 валов h16 остальных ± IT16/2.
2. ** Острые кромки отв. ф 40 скруглить радиусом 5 мм.
3. * Размеры для справок.

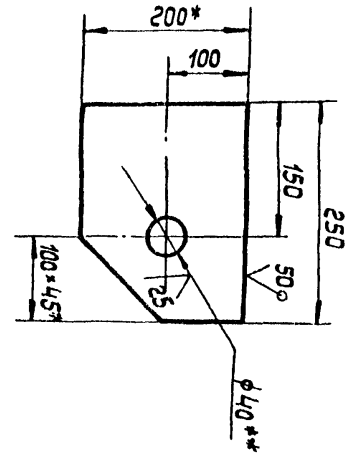

Изм.	Лист	№ докум.	Подп.	Дата
Разраб.	Кузьмина			3.83
Пров.	Числова			3.83
Т. контр.				
Н. контр.	Тюрин			3.83
Утв.	Панова			3.83
	Кузнецов			3.83

Кронштейн

Полоса 5-14×200 ГОСТ 103-76* / Ст. 3 ГОСТ 535-79

Лит.	Масса	Масштаб
И	4,8	1:5
Лист	Листов 1	

Гипронефтеспецмонтаж г. Москва

Копировал:

Формат А1

ПВ 62.07.02.06

1. Неуказанные предельные отклонения размеров: отверстий - Н16, валов - h16, остальных ± IT16/2.
2. * Размер для справок.

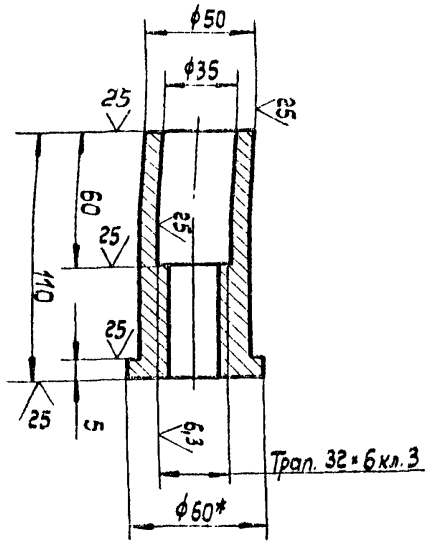

Изм.	Лист	№ докум.	Подп.	Дата
Разраб.	Кузьмина			3.83
Пров.	Числова			3.83
Т. контр.				
Н. контр.	Тюрин			3.83
Утв.	Панова			3.83
	Кузнецов			3.83

Гайка

Круг Б-60 ГОСТ 2590-71 / Ст. 3 ГОСТ 535-79

Лит.	Масса	Масштаб
И	0,5	1:2
Лист	Листов 1	

Гипронефтеспецмонтаж г. Москва

Копировал:

Формат А1

ПВ 62.07.02.03

Неуказанные предельные отклонения размеров: валов - h16 остальных ± IT16/2.

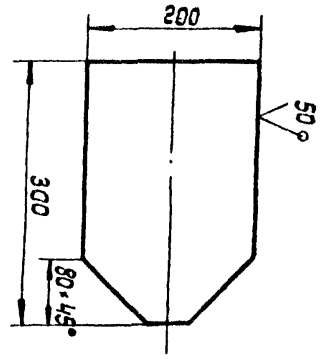

Изм.	Лист	№ докум.	Подп.	Дата
Разраб.	Кузьмина			3.83
Пров.	Числова			3.83
Т. контр.				
Н. контр.	Тюрин			3.83
Утв.	Панова			3.83
	Кузнецов			3.83

Пластина

Лист 5-14 ГОСТ 19903-74 / Ст. 3 ГОСТ 14637-79

Лит.	Масса	Масштаб
И	6,0	1:5
Лист	Листов 1	

Гипронефтеспецмонтаж г. Москва

Копировал:

Формат А2

ПВ 62.07.02.02

Неуказанные предельные отклонения размеров: валов - h16, остальных ± IT16/2.

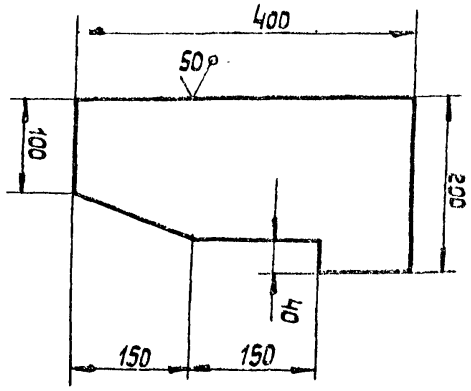

Изм.	Лист	№ докум.	Подп.	Дата
Разраб.	Кузьмина			3.83
Пров.	Числова			3.83
Т. контр.				
Н. контр.	Тюрин			3.83
Утв.	Панова			3.83
	Кузнецов			3.83

Ловитель

Лист 6-14 ГОСТ 19903-74 / Ст. 3 ГОСТ 14637-79

Лит.	Масса	Масштаб
И	5,0	1:5
Лист	Листов 1	

Гипронефтеспецмонтаж г. Москва

Копировал:

Формат А2

Формат	Зона	Поз.	Обозначение	Наименование	Кол.	Примеч.
БЧ		10	ПВ 62.07.02.10	Швеллер		
				Швеллер 10 ГОСТ 8240-72 / Ст.3 ГОСТ 535-79		
				L = 600	24	5,2 кг.
БЧ		11	ПВ 62.07.02.11	Швеллер		
				Швеллер 10 ГОСТ 8240-72 / Ст.3 ГОСТ 535-79		
				L = 1500	8	12,85 кг.
БЧ		12	ПВ 62.07.02.12	Полоса		
				Полоса Б-5×110 ГОСТ 103-76 / Ст.3 ГОСТ 535-79		
				L = 110	12	0,5 кг.
БЧ		13	ПВ 62.07.02.13	Полоса		
				Полоса Б-5×110 ГОСТ 103-76 / Ст.3 ГОСТ 535-79		
				L = 200	48	0,86 кг.
БЧ		14	ПВ 62.07.02.14	Косынка		
				Лист Б-20 ГОСТ 19903-74 / Ст.3 ГОСТ 14637-79		
				370 × 610	1	35,5 кг.

Инв. № подл. | Подп. и дата | Инв. № дубл. | Взам. инв. № | Подп. и дата

Изм. Лист № докум. Подп. Дата

ПВ 62.07.02.00

Лист 2

Копировал: Формат 11

Формат	Зона	Поз.	Обозначение	Наименование	Кол.	Примеч.
				Документация		
22			ПВ 62.07.02.00 СБ	Сборочный чертеж		
				Детали		
11		1	ПВ 62.07.02.01	Кронштейн	1	
11		2	ПВ 62.07.02.02	Ловитель	1	
11		3	ПВ 62.07.02.03	Пластина	1	
БЧ		4	ПВ 62.07.02.04	Ребро		
				Полоса Б-14×100 ГОСТ 103-76 / Ст.3 ГОСТ 535-79		
				L = 200	1	2,2 кг.
БЧ		5	ПВ 62.07.02.05	Перекладина		
				Швеллер 10 ГОСТ 8240-72 / Ст.3 ГОСТ 535-79		
				L = 620	1	5,35 кг.
11		6	ПВ 62.07.02.06	Гайка		
11		7	ПВ 62.07.02.07	Скоба		
БЧ		8	ПВ 62.07.02.08	Стойка		
				Двутавр 50 ГОСТ 8239-72 / Ст.3 ГОСТ 535-79		
				L = 18500	2	1421,0 кг
БЧ		9	ПВ 62.07.02.09	Швеллер		
				Швеллер 10 ГОСТ 8240-72 / Ст.3 ГОСТ 535-79		
				L = 250	24	2,15 кг

Инв. № подл. | Подп. и дата | Взам. инв. № | Инв. № дубл. | Подп. и дата

Изм. Лист № докум. Подп. Дата

ПВ 62.07.02.00

Балка

Лит. И | Лист 1 | Листов 2

Гипронефтеспецмонтаж г. Москва

Копировал: Формат 11

Формат	Зона	Поз.	Обозначение	Наименование	Кол.	Примеч.
БЧ		9	ПВ 62.07.00.05	Уголок		
				Уголок Б-50×50×5 ГОСТ 8509-72 / Ст.3 ГОСТ 535-79		
				L = 430	8	1,5 кг.
БЧ		10	ПВ 62.07.00.06	Уголок		
				Уголок Б-50×50×5 ГОСТ 8509-72 / Ст.3 ГОСТ 535-79		
				L = 130	8	0,5 кг.

Инв. № подл. | Подп. и дата | Взам. инв. № | Инв. № дубл. | Подп. и дата

Изм. Лист № докум. Подп. Дата

ПВ 62.07.00.00

Лист 2

Копировал: Формат 11

Формат	Зона	Поз.	Обозначение	Наименование	Кол.	Примеч.
				Документация		
22			ПВ 62.07.00.00 СБ	Сборочный чертеж		
				Сборочные единицы		
11		1	ПВ 62.07.01.00	Кронштейн		
11		3	ПВ 62.07.02.00	Балка	1	
11		4	ПВ 62.07.03.00	Лестница	1	
11		5	ПВ 62.07.04.00	Площадка	8	
				Детали		
БЧ		2	ПВ 62.07.00.01	Швеллер		
				Швеллер 10 ГОСТ 8240-72 / Ст.3 ГОСТ 535-79		
				L = 900	1	
11		6	ПВ 62.07.00.02	Винт	24	
БЧ		7	ПВ 62.07.00.03	Уголок		
				Уголок Б-50×50×5 ГОСТ 8509-72 / Ст.3 ГОСТ 535-79		
				L = 15000	2	50,0 кг.
БЧ		8	ПВ 62.07.00.04	Уголок		
				Уголок Б-50×50×5 ГОСТ 8509-72 / Ст.3 ГОСТ 535-79		
				L = 160	15	0,6 кг.

Инв. № подл. | Подп. и дата | Взам. инв. № | Инв. № дубл. | Подп. и дата

Изм. Лист № докум. Подп. Дата

ПВ 62.07.00.00

Приспособление для замыкания вертикального монтажного стыка.

Лит. И | Лист 1 | Листов 2

Гипронефтеспецмонтаж г. Москва

Формат 11

704-1-170 А 7

ПВ 62.07.01.00СБ

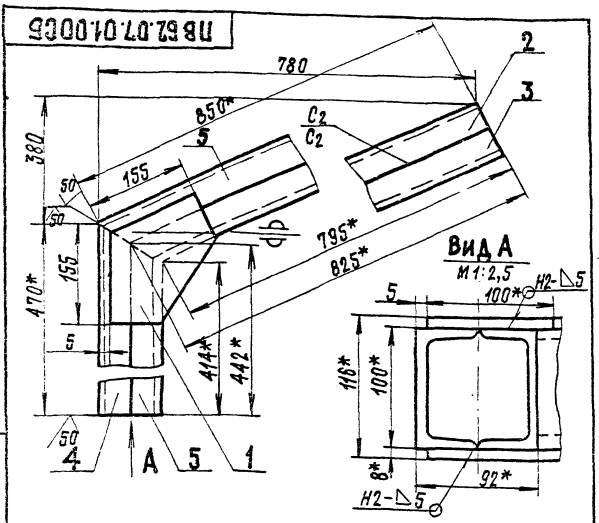

1. Сварку производить электродами типа Э42А ГОСТ 9467-75 Сварные швы по ГОСТ 5264-80.
2. Неуказанные предельные отклонения размеров: отверстий – Н16; валов – h16; остальных – $\pm\frac{JT16}{2}$.
3.* Размеры для справок.

Изм.	Лист	№ докум.	Подп.	Дата
Разраб.		Кузьмина		3.83
Пров.		Числова		3.83
Т.контр.				
Гип.		Тюрин		3.83
Н.контр.		Панова		03.83
Утв.		Кузнецов		3.83

ПВ 62.07.01.00СБ

Кронштейн

Сборочный чертеж

Лит.	Масса	Масштаб
И	25,50	1:5

Лист | Листов 1

Гипронефтеспецмонтаж г. Москва

Формат 11

ПВ 62.07.01.01

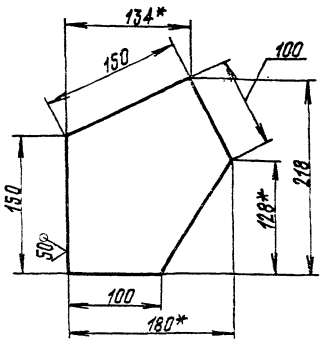

1. Неуказанные предельные отклонения размеров: валов – h16; остальных – $\pm\frac{JT16}{2}$.
2.* Размеры для справок

Изм.	Лист	№ докум.	Подп.	Дата
Разраб.		Кузьмина		3.83
Пров.		Числова		3.83
Т.контр.				
Гип.		Тюрин		3.83
Н.контр.		Панова		03.83
Утв.		Кузнецов		3.83

ПВ 62.07.01.01

Косынка

Лит.	Масса	Масштаб
И	1,30	1:2,5

Лист | Листов 1

Лист Б-8 ГОСТ 19903-74 / Ст.3 ГОСТ 14637-79

Гипронефтеспецмонтаж г. Москва

Формат 11

ПВ 62.07.00.02

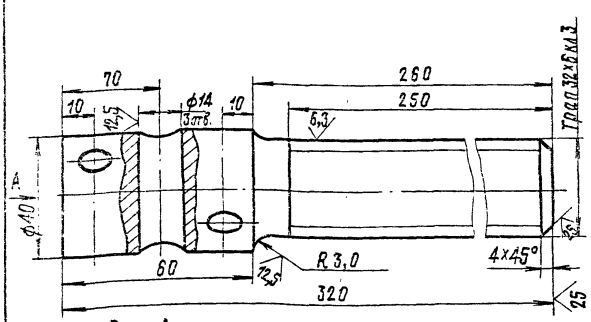

Вид А

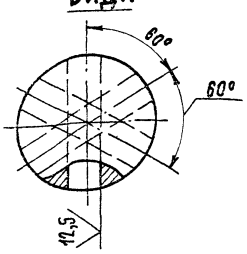

1. Неуказанные предельные отклонения размеров: отверстий – Н16; валов – h16; остальных – $\pm\frac{JT16}{2}$
2.* Размеры для справок

Изм.	Лист	№ докум.	Подп.	Дата
Разраб.		Кузьмина		3.83
Пров.		Числова		3.83
Т.контр.				
Гип.		Тюрин		3.83
Н.контр.		Панова		03.83
Утв.		Кузнецов		3.83

ПВ 62.07.00.02

Винт

Лит.	Масса	Масштаб
И	2,2	1:1

Лист | Листов 1

Круг В-40 ГОСТ 2590-71 / Ст.5 ГОСТ 535-79

Гипронефтеспецмонтаж г. Москва

Формат 11

Формат	Зона	Поз.	Обозначение	Наименование	Кол.	Примечание
				Документация		
11			ПВ 62.07.01.00СБ	Сборочный чертеж		
				Детали		
11		1	ПВ 62.07.01.01	Косынка	2	
Б4		2	ПВ 62.07.01.02	Швеллер		
				Швеллер 10 ГОСТ 8240-72 / Ст.3 ГОСТ 535-79		
				L=850	1	7,3 кг.
Б4		3	ПВ 62.07.01.03	Швеллер		
				Швеллер 10 ГОСТ 8240-72 / Ст.3 ГОСТ 535-79		
				L=825	1	7,1 кг
Б4		4	ПВ 62.07.01.04	Швеллер		
				Швеллер 10 ГОСТ 8240-72 / Ст.3 ГОСТ 535-79		
				L=470	1	4,0 кг
Б4		5	ПВ 62.07.01.05	Швеллер		
				Швеллер 10 ГОСТ 8240-72 / Ст.3 ГОСТ 535-79		
				L=442	1	3,5 кг

Изм.	Лист	№ докум.	Подп.	Дата
Разраб.		Кузьмина		3.83
Пров.		Числова		3.83
Т.контр.				
Гип.		Тюрин		3.83
Н.контр.		Панова		03.83
Утв.		Кузнецов		3.83

ПВ 62.07.01.00

Кронштейн

Лит.	Лист	Листов
И		1

Гипронефтеспецмонтаж г. Москва

Формат 11

ПВ 62.07.04.00 СБ

704-1-170.87

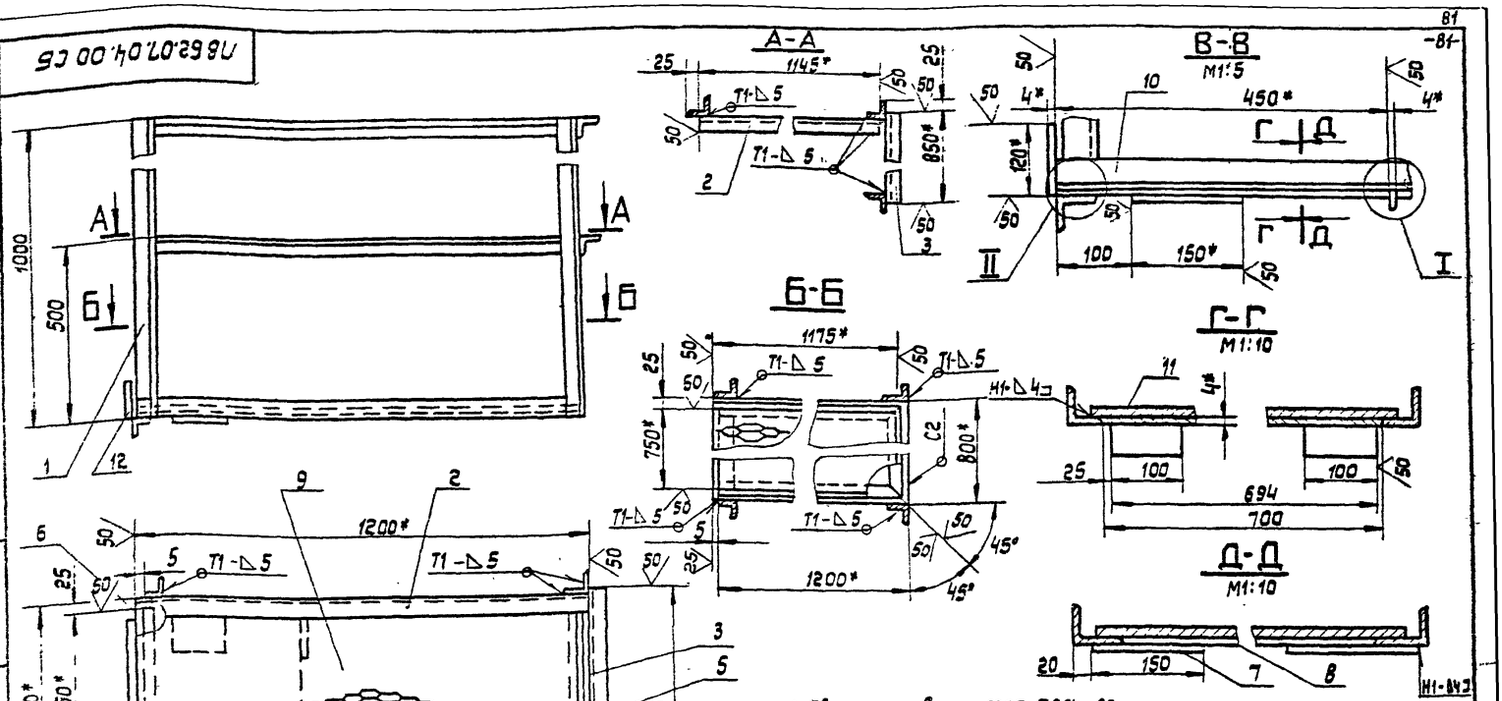

1. Сварные швы по ГОСТ 5264-80.
   Электроды сварочные типа Э42А ГОСТ 9467-75.
2. Неуказанные предельные отклонения размеров: отверстий - H16; валов - h16; остальных - ±$\frac{IT16}{2}$.
3. * Размеры для справок.

					ПВ 62.07.04.00.05		
Изм.	Лист	№ докум.	Подп.	Дата	Площадка сборочный чертеж	Лит.	Масса	Масштаб
Разраб.		Кузьмина		3.83		И	76,0	1:10
Пров.		Числова		3.83		Лист	Листов 1
Т. контр.						Гипронефтеспецмонтаж г. Москва	
ГИП		Тюрин		5.85			
Н. контр.		Панова		05.85			
Утв.		Кузнецов		9.85			

Копировал: Формат 12

Формат	Зона	Поз.	Обозначение	Наименование	Кол.	Примечание
Б4		6	ПВ 62.07.04.06	Уголок		
				Уголок Б-50×50×5 ГОСТ 8509-72 / Ст.3 ГОСТ 535-79		
				L = 750	1	2,8кг.
Б2		7	ПВ 62.07.04.07	Косынка		
				Лист Б-4 ГОСТ 19903-74 / Ст.3 ГОСТ 14637-79		
				150 × 150	1	0,7кг.
Б4		8	ПВ 62.07.04.08	Лист		
				Лист Б-4 ГОСТ 19903-74 / Ст.3 ГОСТ 14637-79		
				694 × 450	1	1,0кг.
Б4		9	ПВ 62.07.04.09	Настил		
				Лист ПВ 506 × 750 × 1125		
				ГОСТ 8706-78	1	13,8кг.
Б4		10	ПВ 62.07.04.10	Лист		
				Лист Б-2 ГОСТ 19903-74 / Ст.3 ГОСТ 16523-70		
				100 × 3200	1	5,0кг.
Б4		11	ПВ 62.07.04.11	Лист		
				Лист Б-4 ГОСТ 19903-74 / Ст.3 ГОСТ 14637-79		
				100 × 20	2	0,5кг.
Б4		12	ПВ 62.07.04.12	Лист		
				Лист Б-4 ГОСТ 19903-74 / Ст.3 ГОСТ 14637-79		
				120 × 700	1	2,5кг.

					ПВ 62.07.04.00		
Изм.	Лист	№ докум.	Подп.	Дата	Площадка	Лит.	Лист	Листов
						Гипронефтеспецмонтаж г. Москва	

Копировал: Формат 11

Формат	Зона	Поз.	Обозначение	Наименование	Кол.	Примечание
				Документация		
12			ПВ 62.07.04.00 СБ	Сборочный чертеж		
				Детали		
Б4		1	ПВ 62.07.04.01	Стойка		
				Уголок Б-50×50×5 ГОСТ 8509-72 / Ст.3 ГОСТ 535-79		
				L = 1000	4	3,77кг.
Б4		2	ПВ 62.07.04.02	Перекладина		
				Уголок Б-50×50×5 ГОСТ 8509-72 / Ст.3 ГОСТ 535-79		
				L = 1200	2	4,5кг.
Б4		3	ПВ 62.07.04.03	Поперечина		
				Уголок Б 50×50×5 ГОСТ 8509-72 / Ст.3 ГОСТ 535-79		
				L = 850	2	3,2кг.
Б4		4	ПВ 62.07.04.04	Уголок		
				Уголок Б-50×50×5 ГОСТ 8509-72 / Ст.3 ГОСТ 535-79		
				L = 1200	2	4,5кг.
Б4		5	ПВ 62.07.04.05	Уголок		
				Уголок Б-50×50×5 ГОСТ 8509-72 / Ст.3 ГОСТ 535-79		
				L = 800	1	3,0кг.

					ПВ 62.07.04.00		
Изм.	Лист	№ докум.	Подп.	Дата	Площадка	Лит.	Лист	Листов
Разраб.		Кузьмина		3.83		И	1	2
Пров.		Числова		3.83		Гипронефтеспецмонтаж г. Москва	
ГИП		Тюрин		5.85			
Н. контр.		Панова		05.85			
Утв.		Кузнецов		9.85			

Копировал: Формат 11

704-1-170.87

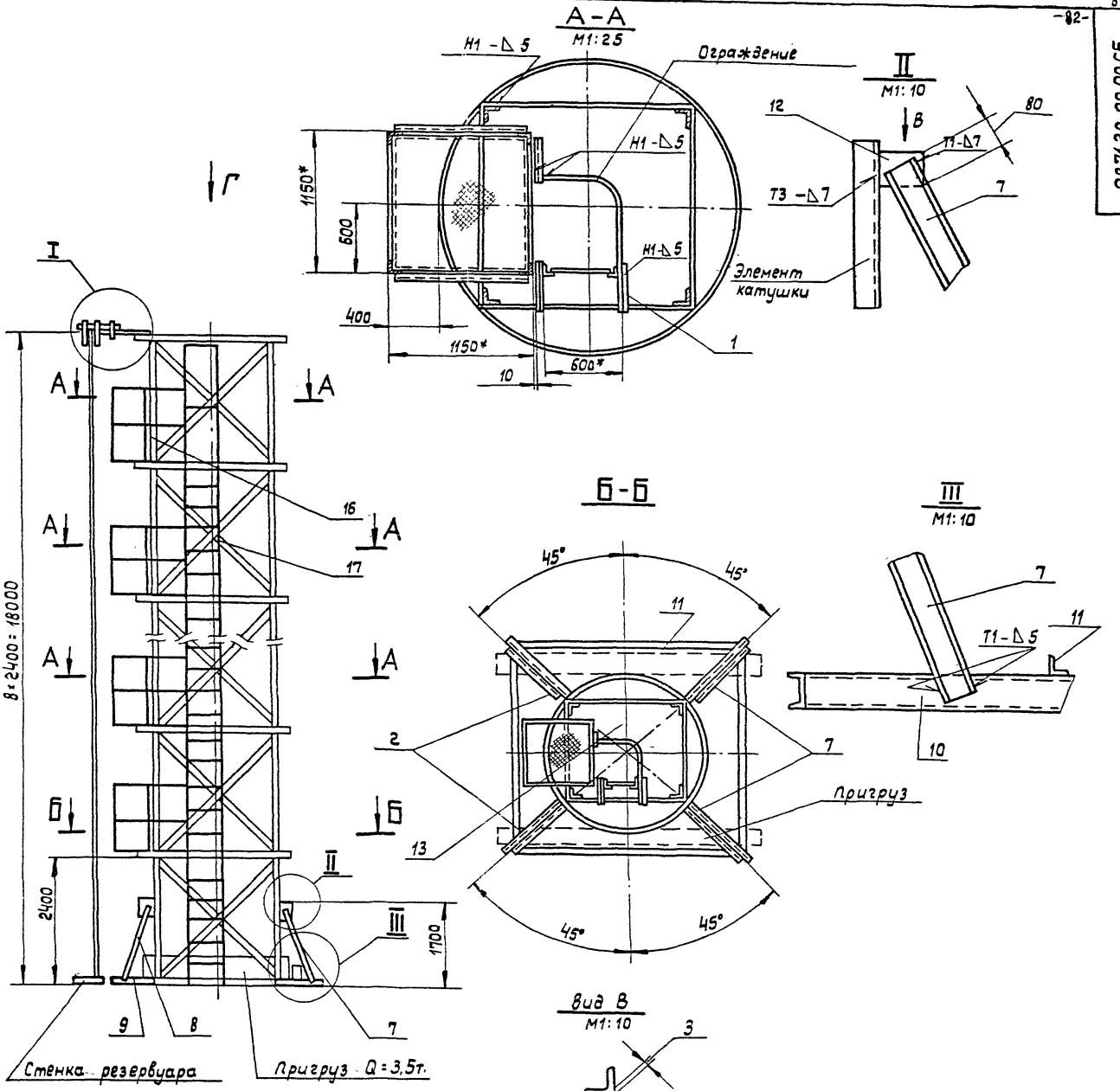

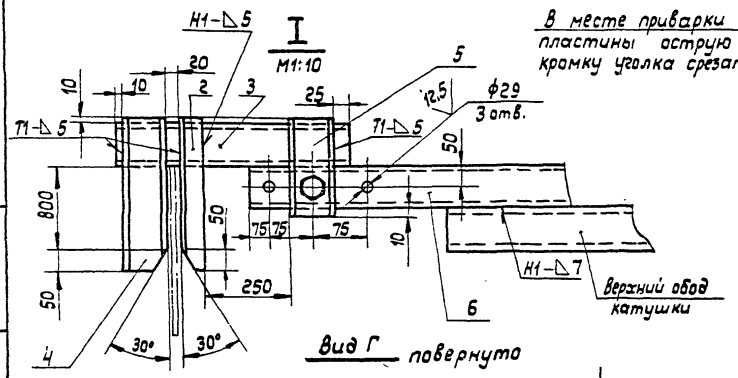

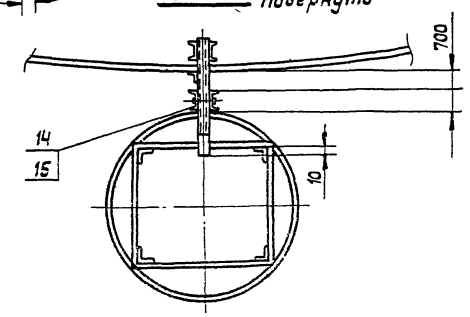

1. Электроды сварочные типа Э42А ГОСТ 9467-75.
2. Сварку производить по ГОСТ 5264-80 по контуру прилегания деталей катетом равным наименьшей толщине свариваемых деталей.
3. Шероховатость поверхностей реза для дет. Б4 - 50
4. Неуказанные предельные отклонения размеров: отверстий - Н16, валов - h 16; остальных ± IT16/2.
5. Для изготовления стойки использовать каркас, на который была навернута стенка.
6. Детали поз. 9, 10, 11, 7, 8 привариваются с подгонкой по месту для обеспечения устойчивости стойки во время работы.
7. Пригруз Q=3,5т прикрепить к нижнему ободу металлическими лентами.
8. Масса площадок с лестницей дана в таблице.
9. Ограждение лестницы приварить к площадке, а в местах между площадками к ленте поз. 13.
10. * Размеры для справок.

					ПВ 71.20.00.00 СБ		
Изм.	Лист	№ докум.	Подп.	Дата	Стойка для сборки и сварки вертикального монтажного стыка стенки. Сборочный чертеж.	Лит.	Масса	Масштаб
Разраб.		Числова		3.83		И1	790,0	1:50
Пров.		Кузьмина		3.83		Лист	Листов: 1	
Т. контр.						Гипронефтеспецмонтаж г. Москва		
ГИП		Тюрич		3.83				
Н. контр.		Панова		03.83				
Утв.		Кизнецов		3.83				

Копировал: Формат А2

Инв. № подл. | Подп. и дата | Взам. инв. № | Инв. № дубл. | Подп. и дата

Формат	Зона	Поз.	Обозначение	Наименование	Кол.	Примечан.
БЧ		12	ПВ71.20.00.12	Лист		
				Лист Б-8 ГОСТ 19903-74 / Ст.3 ГОСТ 14637-79		
				200 × 150	4	1,9кг.
БЧ		13	ПВ71.20.00.13	Полоса		
				Полоса Б-4×40 ГОСТ 103-76 / Ст.3 ГОСТ 535-79		
				L = 8000	1	10,0кг.
				Стандартные изделия		
		14		Болт М27×80.58.013		
				ГОСТ 7798-70	1	
		15		Гайка М20.4.013		
				ГОСТ 5915-70	1	

Подп. и дата | Инв. № дубл. | Взам. инв. № | Подп. и дата | Инв. № подл.

Изм. Лист № докум. Подп. Дата

ПВ71.20.00.00 Лист 3

Формат 11

Формат	Зона	Поз.	Обозначение	Наименование	Кол.	Примечан.
БЧ		5	ПВ71.20.00.05	Швеллер		
				Швеллер 10 ГОСТ 8240-72 / Ст.3 ГОСТ 535-79		
				L = 220	2	1,9кг.
БЧ		6	ПВ71.20.00.06	Швеллер		
				Швеллер 10 ГОСТ 8240-72 / Ст.3 ГОСТ 535-79		
				L = 900	1	7,75кг.
БЧ		7	ПВ71.20.00.07	Швеллер		
				Швеллер 12 ГОСТ 8240-72 / Ст.3 ГОСТ 535-79		
				L = 2300	2	24,0кг.
БЧ		8	ПВ71.20.00.08	Швеллер		
				Швеллер 12 ГОСТ 8240-72 / Ст.3 ГОСТ 535-79		
				L = 200	2	23,0кг.
БЧ		9	ПВ71.20.00.09	Швеллер		
				Швеллер 12 ГОСТ 8240-72 / Ст.3 ГОСТ 535-79		
				L = 1300	2	13,5кг.
БЧ		10	ПВ71.20.00.10	Швеллер		
				Швеллер 12 ГОСТ 8240-72 / Ст.3 ГОСТ 535-79		
				L = 1600	2	16,6кг.
БЧ		11	ПВ71.20.00.11	Уголок		
				Уголок Б-75×75×5 ГОСТ 8509-72 / Ст.3 ГОСТ 535-79		
				L = 4500	4	87,0кг

Подп. и дата | Инв. № дубл. | Взам. инв. № | Подп. и дата | Инв. № подл.

Изм. Лист № докум. Подп. Дата

ПВ71.20.00.00 Лист 2

Формат 11

Формат	Зона	Поз.	Обозначение	Наименование	Кол.	Примечан.
				Документация		
22			ПВ71.20.01.00 СБ	Сборочный чертеж		
				Детали		
				Уголок		
				Уголок Б-50×50×5 ГОСТ 8509-72 / Ст.3 ГОСТ 535-79		
БЧ		1	ПВ71.20.01.01	L = 1150	4	4,4кг.
БЧ		2	ПВ71.20.01.02	L = 1180	7	4,5кг.
БЧ		3	ПВ71.20.01.03	L = 1100	4	4,2кг.
БЧ		5	ПВ71.20.01.05	L = 360	2	1,3кг.
БЧ		4	ПВ71.20.01.04	Настил		
				Лист ПВ5С8×1100×1100 / Ст.3 ГОСТ 8706-78	1	22,0кг.
БЧ		6	ПВ71.20.01.06	Втулка		
				Труба 28×3 ГОСТ 8732-78 / В10 ГОСТ 8731-74		
				L = 60	4	0,1кг.
БЧ		7	ПВ71.20.01.07	Ограждение		
				Круг В18 ГОСТ 2590-71 / Ст.3 ГОСТ 535-79		
				L = 1000	2	
				Стандартные изделия		
		8		Шплинт 8×28.С01		
				ГОСТ 397-79	4	

Подп. и дата | Инв. № дубл. | Взам. инв. № | Подп. и дата | Инв. № подл.

Изм. Лист № докум. Подп. Дата

ПВ71.20.01.00

Разраб.	Кузьмина		
Пров.	Числова		
ГИП	Тюрин		
Н. контр.	Панова		
Утв.	Кузнецов		

Площадка

Лит. | Лист | Листов: И | 1

Гипронефтеспецмонтаж г. Москва

Копировал: Формат 11

Формат	Зона	Поз.	Обозначение	Наименование	Кол.	Примечан.
				Документация		
22			ПВ71.20.00.00 СБ	Сборочный чертеж		
				Сборочный чертеж		
11		16	ПВ71.20.01.00	Площадка	7	
11		17	ПВ62.07.03.00	Лестница	1	
				Детали		
БЧ		1	ПВ71.20.00.01	Уголок		
				Уголок Б-50×50×5 ГОСТ 8509-72 / Ст.3 ГОСТ 535-79		
				L = 550	8	1,5кг.
БЧ		2	ПВ71.20.00.02	Уголок		
				Уголок Б-50×50×5 ГОСТ 8509-72 / Ст.3 ГОСТ 535-79		
				L = 960	1	3,6кг.
БЧ		3	ПВ71.20.00.03	Швеллер		
				Швеллер 10 ГОСТ 8240-72 / Ст.3 ГОСТ 535-79		
				L = 570	1	4,9кг.
БЧ		4	ПВ71.20.00.04	Швеллер		
				Швеллер 10 ГОСТ 8240-72 / Ст.3 ГОСТ 535-79		
				L = 960	2	8,25кг.

Подп. и дата | Инв. № дубл. | Взам. инв. № | Подп. и дата | Инв. № подл.

Изм. Лист № докум. Подп. Дата

ПВ71.20.00.00

Разраб.	Кузьмина		
Пров.	Числова		
ГИП	Тюрин		
Н. контр.	Панова		
Утв.	Кузнецов		

Стойка для сборки и сварки вертикального монтажного стыка.

Лит. | Лист | Листов: 1 | 2

Гипронефтеспецмонтаж г. Москва

Копировал: Формат 11

Т.П.-1-171.10 Ал.4

ПВ71.20.01.00СБ

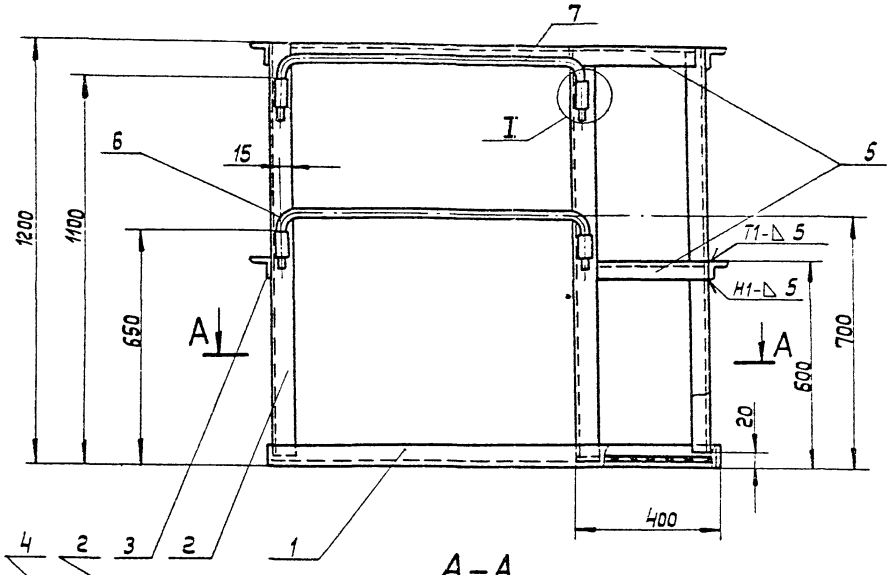

А–А

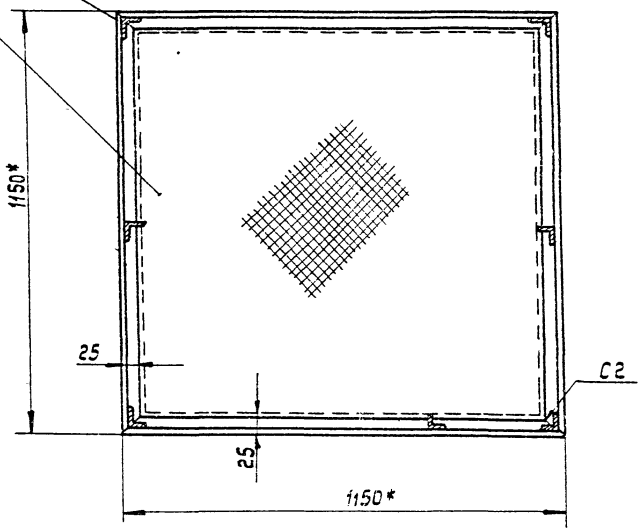

Дет. поз.7
М1:2

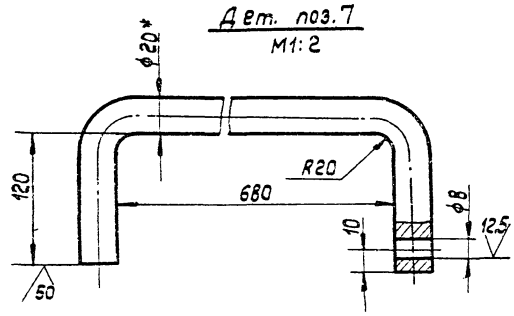

I
М1:2

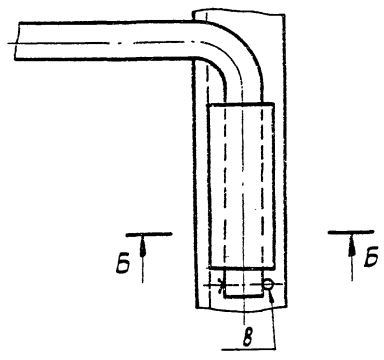

1. Сварку производить по ГОСТ 5264-80 по контуру прилегания деталей. Шов № 1- сварка ручная электродуговая. Электроды сварочные типа Э-42А ГОСТ 9467-75.
2. Предельные отклонения размеров: отверстий - -Н16, валов - h 16, остальных - $\pm \frac{JT16}{2}$
3. Шероховатость поверхностей реза для дет. Б4- $\sqrt{25}$
4. * Размер для справок.

Б-Б
М1:2

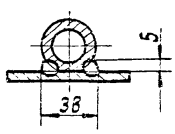

					ПВ71.20.01.00 СБ		
Изм.	Лист	№ докум.	Подп.	Дата		Лит.	Масса	Масштаб
Разраб.		Числова		3.83	Площадка	И	93	1:10
Пров.		Кузьмина		3.83	Сборочный чертеж			
Т.контр.						Лист	Листов: 1	
Гип.		Тюрин		3.83		Гипронефтеспецмонтаж г Москва		
Н.контр.		Панова		3.83				
Утв.		Кузнецов		7.83				

Формат А2

Инв.№ подл. | Подп. и дата | Взам. инв.№ | Инв.№ дубл. | Подп. и дата

ПВ2.01.00.00 СБ

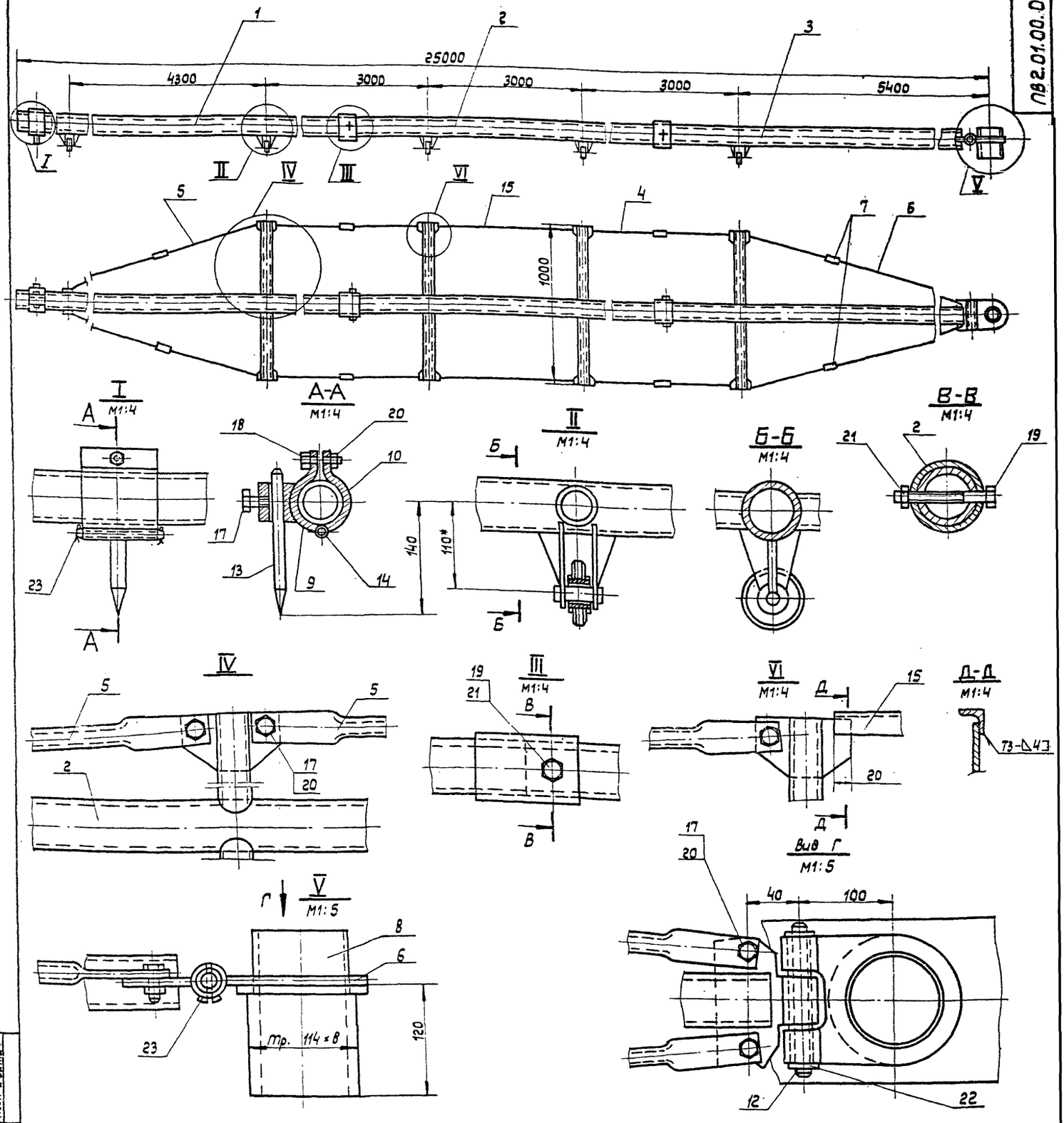

1. Данная конструкция приспособления предусматривает нанесение всех рисок за одну установку.
   Для этого, соответственно размерам (радиусам) и числу намечаемых рисок, на штангах устанавливается требуемое количество чертилок с державками.
2. Необходимое количество дет. поз. 9, 10, 13, 14, 17, 18 и 20 определяется на основании числа наносимых при разметке рисок.
3. При разметке рисок с наибольшим размером радиуса R max = 15000 мм. В приспособлении используются две концевых штанги (дет. поз. 1 и поз. 3), средняя штанга (дет. поз. 2) из сборки исключается.
4. Неуказанные предельные отклонения размеров: отверстий - H16; валов - h16; остальных - $\pm \frac{JT16}{2}$.
5.* Размеры для справок.

Изм.	Лист	№ докум.	Подп.	Дата
Разраб.		Кузьмина		3.83
Пров.		Числова		3.83
Т. контр.				
ГИП		Тюрин		3.83
Н. контр.		Панова		3.83
Утв.		Кузнецов		3.83

ПВ2.01.00.00 СБ

Приспособление для разметки.
Сборочный чертеж.

Лит.	Масса	Масштаб
И	377,0	1:50

Лист | Листов: 1

Гипронефтеспецмонтаж г. Москва

Инв. № подл. | Подп. и дата | Взам. инв. № | Инв. № дубл. | Подп. и дата

Копировал: Формат 22

704-1-170 АЧ

Формат	Зона	Поз.	Обозначение	Наименование	Кол.	Примечан.
				Документация		
12			ПВ2.01.01.00СБ	Сборочный чертеж		
				Сборочные единицы		
11		1	ПВ2.01.11.00	Опора	2	
				Детали		
БЧ		2	ПВ2.01.01.01	Штанга		
				Труба 89×6 ГОСТ 8732-78 / А20 ГОСТ 8731-74		
				L=7050	1	86,6кг.
11		3	ПВ2.01.01.02	Косынка	1	
11		4	ПВ2.01.01.03	Кронштейн	2	
11		5	ПВ2.01.01.04	Пластина	2	
БЧ		6	ПВ2.01.01.05	Патрубок		
				Труба 108×8 ГОСТ 8732-78 / В-10 ГОСТ 8731-74		
				L=100	1	2,0кг.

Подп. и дата | Инв. № дубл. | Взам. инв. № | Подп. и дата | Инв. № подл.

Изм.	Лист	№ докум.	Подп.	Дата
Разраб.		Кузьмина		3.83
Пров.		Числова		3.83
ГИП		Тюрин		3.83
Н.контр.		Панова		03.83
Утв.		Кузнецов		3.83

ПВ2.01.01.00

Штанга I

Лит.	Лист	Листов
И		1

Гипронефтеспецмонтаж г. Москва

Копировал: Формат 11

Формат	Зона	Поз.	Обозначение	Наименование	Кол.	Примечан.
				Документация		
12			ПВ2.01.03.00СБ	Сборочный чертеж		
				Сборочные единицы		
11		1	ПВ2.01.11.00	Опора	1	
				Детали		
БЧ		2	ПВ2.01.03.01	Штанга		
				Труба 89×5 ГОСТ 8732-78 / В-10 ГОСТ 8731-74		
				L=6850	1	84,2кг.
11		3	ПВ2.01.01.03	Кронштейн	2	
11		4	ПВ2.01.01.04	Пластина	2	
11		5	ПВ2.01.03.02	Втулка	1	
11		6	ПВ2.01.03.03	Пластина	1.	

Подп. и дата | Инв. № дубл. | Взам. инв. № | Подп. и дата | Инв. № подл.

Изм.	Лист	№ докум.	Подп.	Дата
Разраб.		Кузьмина		3.83
Пров.		Числова		3.83
ГИП		Тюрин		3.83
Н.контр.		Панова		03.83
Утв.		Кузнецов		3.83

ПВ2.01.03.00

Штанга III

Лит.	Лист	Листов
И		1

Гипронефтеспецмонтаж г. Москва

Копировал Формат 11

Формат	Зона	Поз.	Обозначение	Наименование	Кол.	Примеч.
				Документация		
12			ПВ2.01.02.00	Сборочный чертеж		
				Сборочные единицы		
11		1	ПВ2.01.11.00	Опора	2	
				Детали		
БЧ		2	ПВ2.01.02.01	Штанга		
				Труба 89×6 ГОСТ 8732-78 / В-10 ГОСТ 8731-74		
				L=6050	1	74,3кг.
11		3	ПВ2.01.01.03	Кронштейн	4	
11		4	ПВ2.01.01.04	Пластина	4	
БЧ		5	ПВ2.01.01.05	Патрубок		
				Труба 108×8 ГОСТ 8732-78 / В-10 ГОСТ 8731-74		
				L=100	1	2,0кг.

Подп. и дата | Инв. № дубл. | Взам. инв. № | Подп. и дата | Инв. № подл.

Изм.	Лист	№ докум.	Подп.	Дата
Разраб.		Кузьмина		3.83
Пров.		Числова		3.83
ГИП		Тюрин		3.83
Н.контр.		Панова		03.83
Утв.		Кузнецов		3.83

ПВ2.01.02.00

Штанга II

Лит.	Лист	Листов
И		1

Гипронефтеспецмонтаж г. Москва

Копировал: Формат 11

Формат	Зона	Поз.	Обозначение	Наименование	Кол.	Примеч.
				Документация		
22			ПВ2.01.00.00СБ	Сборочный чертеж		
				Сборочные единицы		
11		1	ПВ2.01.01.00	Штанга I	1	
11		2	ПВ2.01.02.00	Штанга II	1	
11		3	ПВ2.01.03.00	Штанга III	1	
11		4	ПВ2.01.05.00	Тяга	8	
11		5	ПВ2.01.05.00.01	Тяга	4	
11		6	ПВ2.01.05.00.02	Тяга	4	
11		7	ПВ2.01.04.00	Стяжка	8	
11		8	ПВ2.01.07.00	Ось	1	
11		9	ПВ2.01.08.00	Скоба I	1	
11		10	ПВ2.01.09.00	Скоба II	1	
11		11	ПВ2.01.10.00	Опора	5	
				Детали		
11		12	ПВ2.01.00.01	Палец		
11		13	ПВ2.01.00.02	Чертилка		
11		14	ПВ2.01.00.03	Палец		
БЧ		15	ПВ2.01.00.04	Уголок Б-32×32-4 ГОСТ 8509-72 / Ст.3 ГОСТ 535-79		
				L=2930	2	7.0кг
				Стандартные изделия		
				Болты ГОСТ 7798-70		
		17		Болт М12×40.35.026	17	0,053кг.
		18		Болт М12×13.35.026	1	0,084кг
		19		Болт М16×110.35.026	2	0,208кг.
				Гайки ГОСТ 5915-70		
		20		Гайка М12.4.026	9	0,015кг.
		21		Гайка М16.4.026	2	0,033кг.
		22		Шайба 20.01.026 ГОСТ 11371-78	2	0,023кг.
		23		Шплинт 4×32-002 ГОСТ 397-79	4	0,003кг.

Подп. и дата | Инв. № дубл. | Взам. инв. № | Подп. и дата | Инв. № подл.

Изм.	Лист	№ докум.	Подп.	Дата
Разраб.		Кузьмина		3.83
Пров.		Числова		3.83
ГИП		Тюрин		3.83
Н. контр.		Панова		03.83
Утв.		Кузнецов		3.83

ПВ2.01.00.00

Приспособление для разметки.

Лит.	Лист	Листов
И		1

Гипронефтеспецмонтаж г. Москва

Копировал: Формат 11

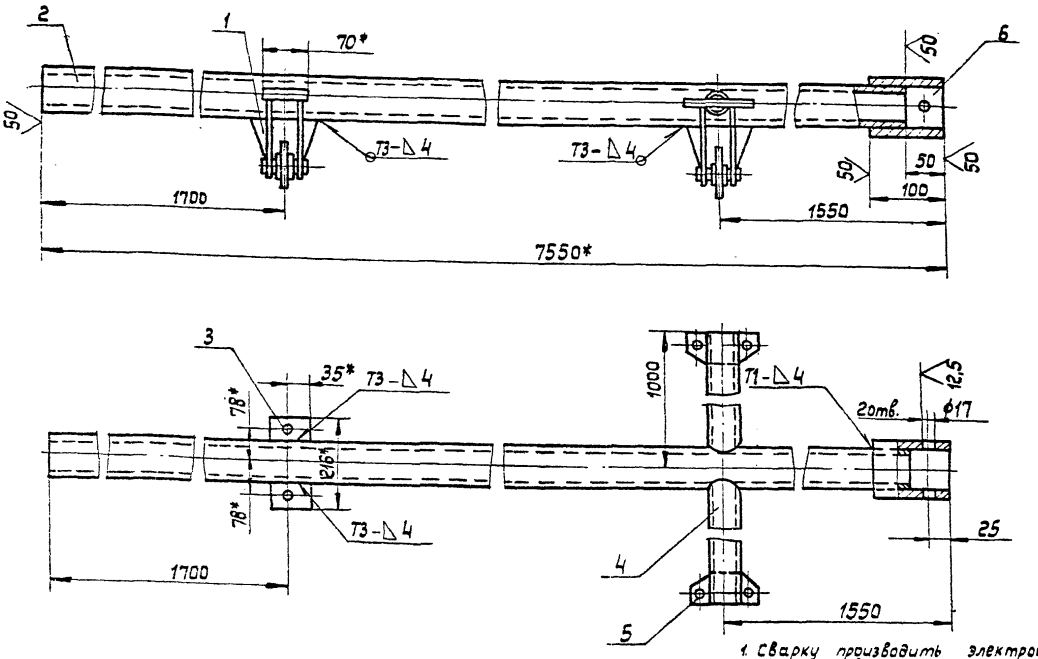

1. Сварку производить электродами типа Э-42А по ГОСТ 9467-75. Сварные швы по ГОСТ 5264-80.
2. Неуказанные предельные отклонения размеров: отверстий - Н16; валов - h16, остальных - $\pm \frac{IT16}{2}$.
3. * Размеры для справок.

Изм.	Лист	№ докум.	Подп.	Дата
Разраб.		Кузьмина		3.83
Пров.		Числова		3.83
Т. контр.				
ГИП		Тюрин		3.83
Н. контр.		Панова		03.83
Утв.		Кузнецов		3.83

ПВ 2.01.01.00 СБ

Штанга I

Сборочный чертеж

Лит.	Масса	Масштаб
И	103,0	1:5
Лист	Листов: 1	

Гипронефтеспецмонтаж г. Москва

Копировал: Формат 12

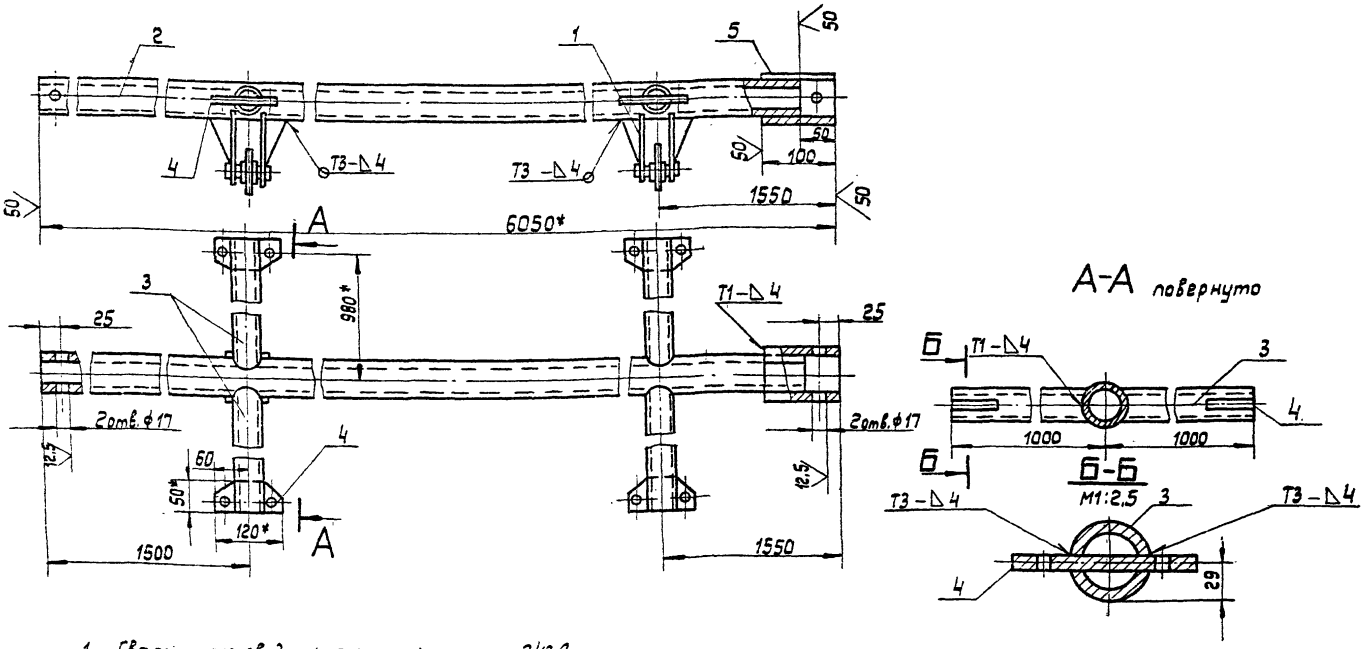

1. Сварку производить электродами типа Э42А по ГОСТ 9467-75. Сварные швы по ГОСТ 5264-80.
2. Неуказанные предельные отклонения размеров: отверстий - Н16; валов - h16; остальных - $\pm \frac{IT16}{2}$.
3. * Размеры для справок.

Изм.	Лист	№ докум.	Подп.	Дата
Разраб.		Кузьмина		3.83
Пров.		Числова		3.83
Т. контр.				
ГИП		Тюрин		3.83
Н. контр.		Панова		03.83
Утв.		Кузнецов		3.83

ПВ2.01.02.00 СБ

Штанга II

Сборочный чертеж

Лит.	Масса	Масштаб
И	102,5	1:5
Лист	Листов: 1	

Гипронефтеспецмонтаж г. Москва

Копировал: Формат 12

Альбом 704-1-170 АТ

Инв. № подл. | Подп. и дата | Взам. инв. № | Инв. № дубл. | Подп. и дата

ПВ2.01.01.04

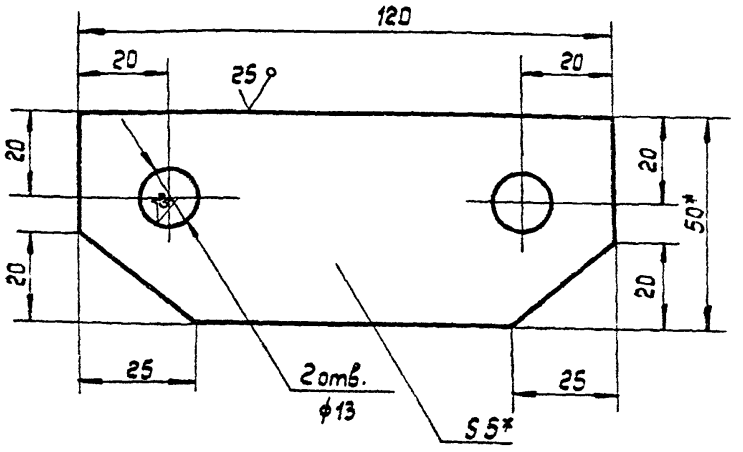

1. Неуказанные предельные отклонения размеров: отверстий - H16; валов - h16; остальных $\pm \frac{IT16}{2}$.
2. * Размеры для справок.

Изм.	Лист	№ докум.	Подп.	Дата
Разраб.		Кузьмина		3.83
Пров.		Числова		3.83
Т.контр.				
ГИП		Тюрин		3.83
Н.контр.		Панова		03.83
Утв.		Кузнецов		3.83

ПВ2.01.01.04

Пластина

Лит.	Масса	Масштаб
И	0.15	1:1

Лист | Листов:

Полоса $\frac{5\times50\ ГОСТ\ 103-76}{Ст.3\ ГОСТ\ 535-79}$

Гипронефтеспецмонтаж г. Москва

Формат 11

ПВ2.01.01.03

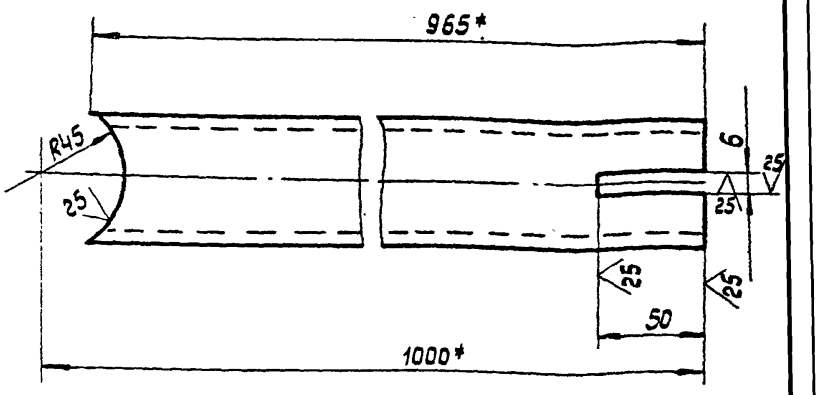

1. Неуказанные предельные отклонения размеров: отверстий - H16; валов - h16; остальных - $\pm \frac{IT16}{2}$
2. * Размер для справок.

Изм.	Лист	№ докум.	Подп.	Дата
Разраб.		Кузьмина		3.83
Пров.		Числова		3.83
Т.контр.				
ГИП		Тюрин		3.83
Н.контр.		Панова		03.83
Утв.		Кузнецов		3.83

ПВ2.01.01.03

Кронштейн

Лит.	Масса	Масштаб
И	5.5	1:2

Лист | Листов: 1.

Труба $\frac{57\times4\ ГОСТ\ 8732-78}{В10\ ГОСТ\ 8731-79}$

Гипронефтеспецмонтаж г. Москва

Формат 11

ПВ2.01.03.00СБ

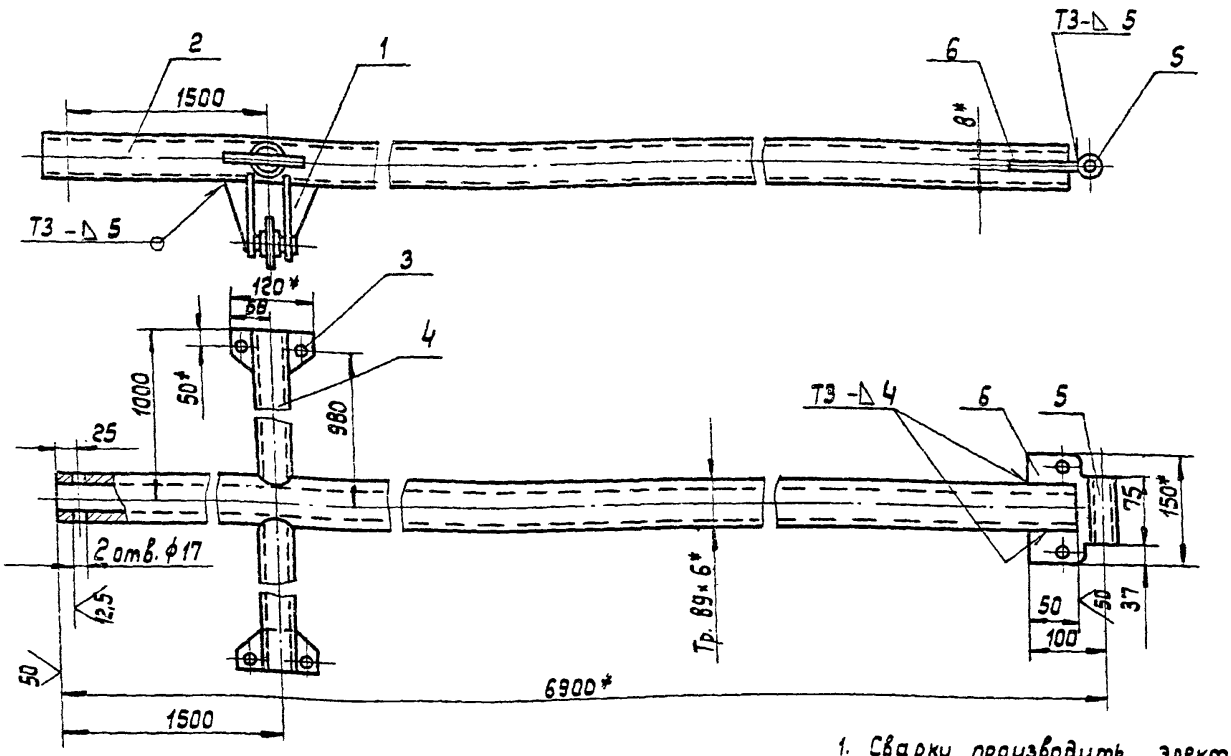

1. Сварку производить электродами типа Э42А по ГОСТ 9467-76. Сварные швы - по ГОСТ 5264-80.
2. Неуказанные предельные отклонения размеров: отверстий - H16; валов - h16, остальных $\pm \frac{IT16}{2}$.

Изм.	Лист	№ докум.	Подп.	Дата
Разраб.		Кузьмина		3.83
Пров.		Числова		3.83
Т.контр.				
ГИП		Тюрин		3.83
Н.контр.		Панова		03.83
Утв.		Кузнецов		3.83

ПВ2.01.03.00СБ

Штанга III

Сборочный чертеж

Лит.	Масса	Масштаб
И	98.0	1:5

Лист | Листов: 1

Гипронефтеспецмонтаж г. Москва

Копировал:

Формат 12

Инв. № подл. | Подп. и дата | Взам. инв. № | Инв. № дубл. | Подп. и дата

704-1-170 А 4

ПВ2.01.05.02

12.5

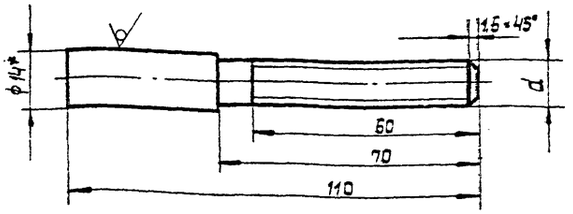

Обозначение	d
ПВ2 01 05.02	М12
-01	М12 лев.

1. Неуказанные предельные отклонения размеров: валов - h16; остальных - $\pm \frac{IT16}{2}$.
2. Неуказанные предельные отклонения резьбы 8g ГОСТ 16093-81.
3. * Размер для справок.

Изм.	Лист	№ докум.	Подп.	Дата
Разраб.	Кузьмина			3.83
Пров.	Числова			
Т. контр.				
ГИП	Тюрин			3.83
Н. контр.	Панова			3.83
Утв.	Кузнецов			3.83

ПВ2 01. 05. 02

Винт

Лит.	Масса	Масштаб
И	0,11	1:1
Лист	Листов 1	

Круг В14 ГОСТ 2590-71 / Ст.3 ГОСТ 535-79

Гипронефтеспецмонтаж г. Москва

Формат 11

ПВ2.01.05.01

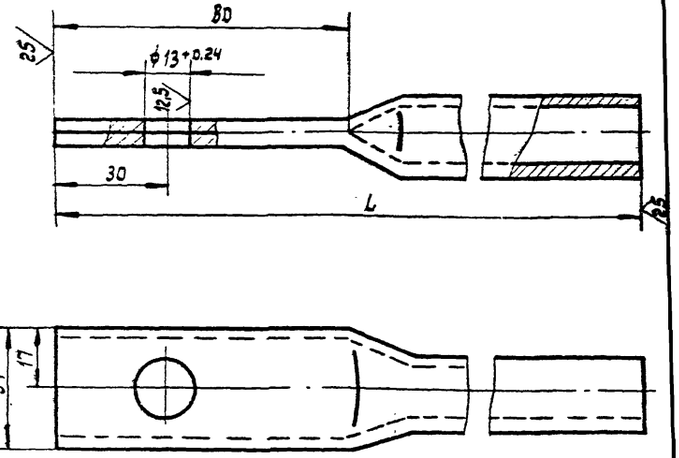

Обозначение	L мм	масса кг.
ПВ2.01.05.01	1370	20
-01	2410	35
-03	2735	40

1. Неуказанные предельные отклонения размеров: отверстий - H16; валов - h16; остальных - $\pm \frac{IT16}{2}$.
2. * Размер для справок.

Изм.	Лист	№ докум.	Подп.	Дата
Разраб.	Кузьмина			3.83
Пров.	Числова			3.83
Т. контр.				
ГИП	Тюрин			3.83
Н. контр.	Панова			3.83
Утв.	Кузнецов			3.83

ПВ2.01.05.01

Штанга

Лит.	Масса	Масштаб
И	См. табл.	1:1
Лист	Листов 1	

Труба Ц15×28 ГОСТ3252-75

Гипронефтеспецмонтаж г. Москва

Формат 11

ПВ2.01.05.00 СБ

Рис. 1.

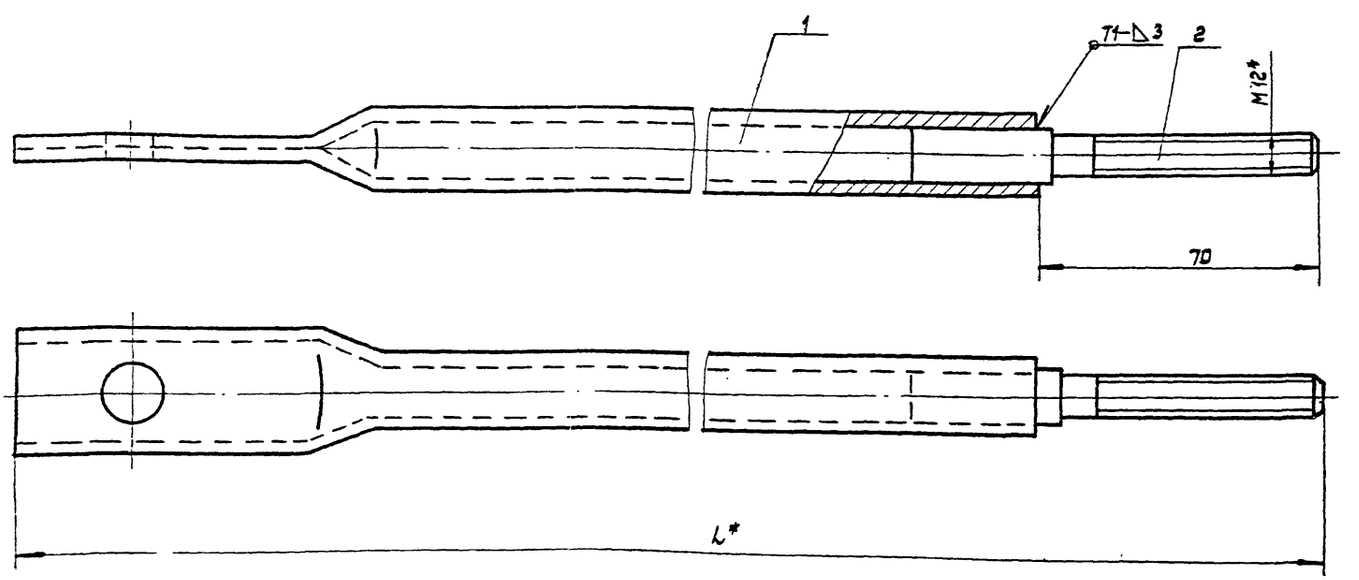

Рис. 2

Остальное см. Рис. 1

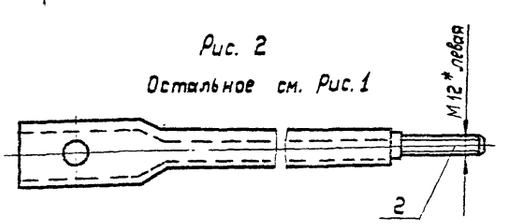

Обозначение	L, мм.	масса кг
ПВ2.01.05.00	1440	211
-01	2460	361
-02	2805	411

1. Сварку производить электродами типа Э42А ГОСТ 9467-75. Сварные швы по ГОСТ 5264-80.
2. Неуказанные предельные отклонения размеров: валов - h16; остальных - $\pm \frac{IT16}{2}$.
3. * Размеры для справок.

Изм.	Лист	№ докум.	Подп.	Дата
Разраб.	Кузьмина			3.83
Пров.	Числова			3.83
Т. контр.				
ГИП	Тюрин			3.83
Н. контр.	Панова			3.83
Утв.	Кузнецов			3.83

ПВ2.01.05.00 СБ

Тяга

Сборочный чертеж

Лит.	Масса	Масштаб
И	См. табл.	1:1
Лист	Листов 1	

Гипронефтеспецмонтаж г. Москва

Копировал:

Формат А2

704-1-170 А7

Инв. № подл. | Подп. и дата | Взам. инв. № | Инв. № дубл. | Подпись и дата

704-1-170 а. 7

Формат	Зона	Поз.	Обозначение	Наименование	Кол.	Примечан.
				Документация		
11			ПВ2.01.04.00СБ	Сборочный чертеж		
				Детали		
БЧ		1	ПВ2.01.04.01	Гайка левая		
				Квадрат В-20 ГОСТ 2591-71 / Ст.3 ГОСТ 535-79		
				L=30	1	0,07кг.
БЧ		2	ПВ2.01.04.01-01	Гайка правая		
				Квадрат В-20 ГОСТ 2591-71 / Ст.3 ГОСТ 535-79		
				L=30	1	0,07кг.
БЧ		3	ПВ2.01.04.03	Щека		
				Полоса Б-8×30 ГОСТ 103-76 / Ст.3 ГОСТ 535-79		
				L=100	2	0,2кг.

Подп. и дата | Инв. № дубл. | Взам. инв. № | Подп. и дата | Инв. № подл.

Изм.	Лист	№ докум.	Подп.	Дата
Разраб.		Кузьмина	Кузь	3.83
Провер.		Числова	Числов	3.83
ГИП		Тюрин	[illegible]	3.83
Н. контр.		Панова	[illegible]	03.83
Утв.		Кузнецов	[illegible]	3.83

ПВ2.01.04.00

Стяжка

Лит.	Лист	Листов
И		1

Гипронефтеспецмонтаж г. Москва

Копировал Формат 11

Формат	Зона	Поз.	Обозначение	Наименование	Кол.	Примечан.
				Документация		
11			ПВ2.01.07.00СБ	Сборочный чертеж		
				Детали		
БЧ		1	ПВ2.01.07.01	Стойка		
				Труба 114×8 ГОСТ 8732-78 / В-10 ГОСТ 8731-74		
				L=160	1	3,1кг.
БЧ		2	ПВ2.01.07.02	Опора кольцевая		
				Полоса Б-10×150 ГОСТ 103-76 / Ст.3 ГОСТ 535-79		
				Д=150; d=111	1	0,65кг.

Подп. и дата | Инв. № дубл. | Взам. инв. № | Подп. и дата | Инв. № подл.

Изм.	Лист	№ докум.	Подп.	Дата
Разраб.		Кузьмина	Кузь	3.83
Пров.		Числова	Числов	3.83
ГИП		Тюрин	[illegible]	3.83
Н. контр.		Панова	[illegible]	03.83
Утв.		Кузнецов	[illegible]	3.83

ПВ2.01.07.00

Ось

Лит.	Лист	Листов
И		1

Гипронефтеспецмонтаж г. Москва

Копировал: Формат 11

Формат	Зона	Поз.	Обозначение	Наименование	Кол.	Примечан.
				Документация		
11			ПВ2.01.06.00СБ	Сборочный чертеж		
				Детали		
БЧ		1	ПВ2.01.06.01	Пластина		
				Полоса 10×150 ГОСТ 103-76 / Ст.3 ГОСТ 535-79		
				L=155	1	0,9кг.
БЧ		2	ПВ2.01.06.02	Втулка		
				Круг В30 ГОСТ 2590-71 / Ст.3 ГОСТ 535-79		
				L=36	2	0,114кг.

Подп. и дата | Инв. № дубл. | Взам. инв. № | Подп. и дата | Инв. № подл.

Изм.	Лист	№ докум.	Подп.	Дата
Разраб.		Кузьмина	Кузь	3.83
Пров.		Числова	Числов	3.83
ГИП		Тюрин	[illegible]	3.83
Н. контр.		Панова	[illegible]	03.83
Утв.		Кузнецов	[illegible]	3.83

ПВ2.01.06.00

Скоба

Лит.	Лист	Листов
И		1

Гипронефтеспецмонтаж г. Москва

Копировал Формат 11

Формат	Зона	Поз.	Обозначение	Наименование	Кол.	Примечан.
				Документация		
12			ПВ2.01.05.00 СБ	Сборочный чертеж		
			Переменные данные	для исполнений		
				ПВ2.01.05.00 см. СБ Рис.1		
11		1	ПВ2.01.05.01	Штанга	4	
11		2	ПВ2.01.05.02	Винт М12	4	
				ПВ2.01.05.00 см. СБ Рис.2		
11		1	ПВ2.01.05.01	Штанга	4	
11		2	ПВ2.01.05.02-01	Винт М12	4	
				ПВ2.01.05.00.01 см. СБ Рис.1		
11		1	ПВ2.01.05.01-01	Штанга	2	
11		2	ПВ2.01.05.02	Винт М12	2	
				ПВ2.01.05.00.01 см. СБ Рис.2		
11		1	ПВ2.01.05.01-01	Штанга	2	
11		2	ПВ2.01.05.02-01	Винт М12	2	
				ПВ2.01.05.00.02 см. СБ Рис.1		
11		1	ПВ2.01.05.01-02	Штанга	2	
11		2	ПВ2.01.05.02	Винт М12	2	
				ПВ2.01.05.00.02 см. СБ Рис.2		
11		1	ПВ2.01.05.01-02	Штанга	2	
11		2	ПВ2.01.05.02-01	Винт М12	2	

Подп. и дата | Инв. № дубл. | Взам. инв. № | Подп. и дата | Инв. № подл.

Изм.	Лист	№ докум.	Подп.	Дата
Разраб.		Кузьмина	Кузь	3.83
Пров.		Числова	Числов	3.83
ГИП		Тюрин	[illegible]	3.83
Н. контр.		Панова	[illegible]	03.83
Утв.		Кузнецов	[illegible]	3.83

ПВ2.01.05.00

Тяга

Лит.	Лист	Листов
И		1

Гипронефтеспецмонтаж г. Москва

Копировал Формат 11

ПВ2.01.06.00СБ

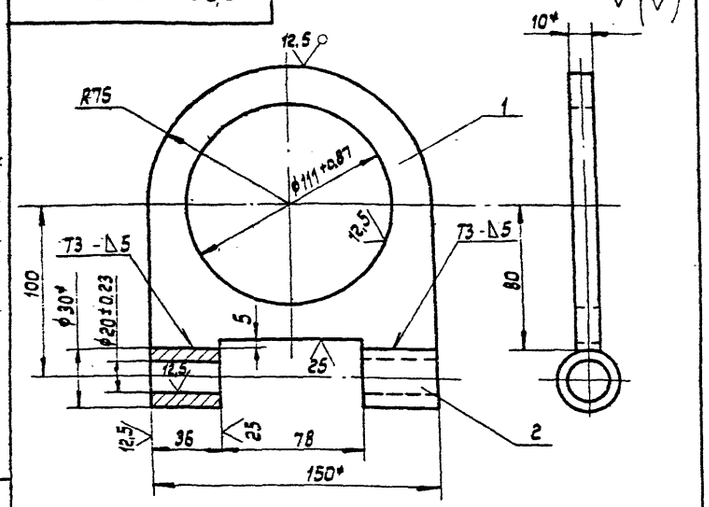

1. Сварку производить электродами типа Э42А ГОСТ 9467-75. Сварные швы по ГОСТ 5264-80.
2. Неуказанные предельные отклонения размеров: отверстий - H16; валов - h16; остальных - $\pm \frac{IT16}{2}$.
3. * Размеры для справок.

Изм.	Лист	№ докум.	Подп.	Дата
Разраб.		Кузьмина		3.83
Пров.		Числова		3.83
Т. контр.				
ГИП		Тюрин		3.83
Н. контр.		Панова		05.83
Утв.		Кузнецов		3.83

ПВ2.01.06.00СБ

Скоба

Сборочный чертеж

Лит.	Масса	Масштаб
И	1,25	1:2
Лист	Листов: 1	
Гипронефтеспецмонтаж г. Москва		

Копировал: Формат А4

ПВ2.01.08.02

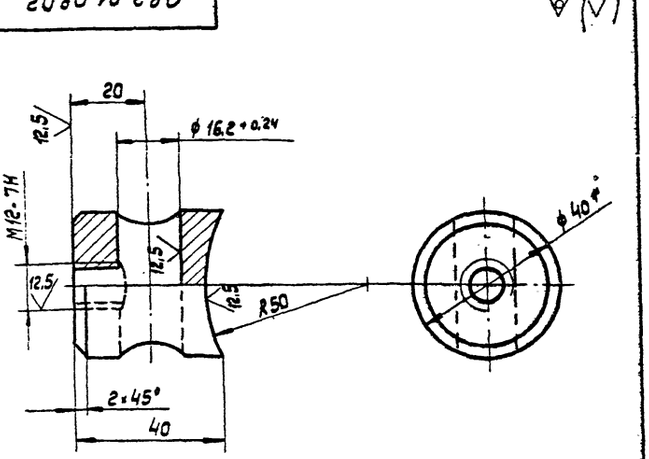

1. Неуказанные предельные отклонения размеров: отверстий - H16; валов - h16; остальных - $\pm \frac{IT16}{2}$.
2. * Размеры для справок.

Изм.	Лист	№ докум.	Подп.	Дата
Разраб.		Кузьмина		3.83
Пров.		Числова		3.83
Т. контр.				
ГИП		Тюрин		3.83
Н. контр.		Панова		05.83
Утв.		Кузнецов		3.83

ПВ2.01.08.02

Бобышка

Лит.	Масса	Масштаб
И	0,25	1:1
Лист	Листов: 1	
Гипронефтеспецмонтаж г. Москва		

Круг В40 ГОСТ 2590-71 / Ст.3 ГОСТ 535-79

Копировал Формат А4

ПВ2.01.08.00СБ

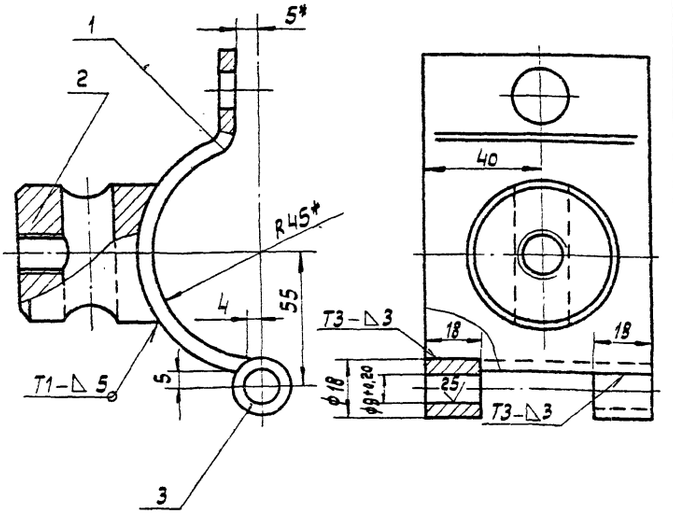

1. Сварку производить электродами типа Э42А ГОСТ 9467-75. Сварные швы по ГОСТ 5264-80.
2. Неуказанные предельные отклонения размеров: отверстий - H16; валов - h16; остальных - $\pm \frac{IT16}{2}$.
3. * Размеры для справок.

Изм.	Лист	№ докум.	Подп.	Дата
Разраб.		Кузьмина		3.83
Пров.		Числова		3.83
Т. контр.				
ГИП		Тюрин		3.83
Н. контр.		Панова		05.83
Утв.		Кузнецов		3.83

ПВ2.01.08.00СБ

Скоба I

Сборочный чертеж

Лит.	Масса	Масштаб
И	0,3	1:1
Лист	Листов: 1	
Гипронефтеспецмонтаж г. Москва		

Копировал Формат А4

ПВ2.01.08.01

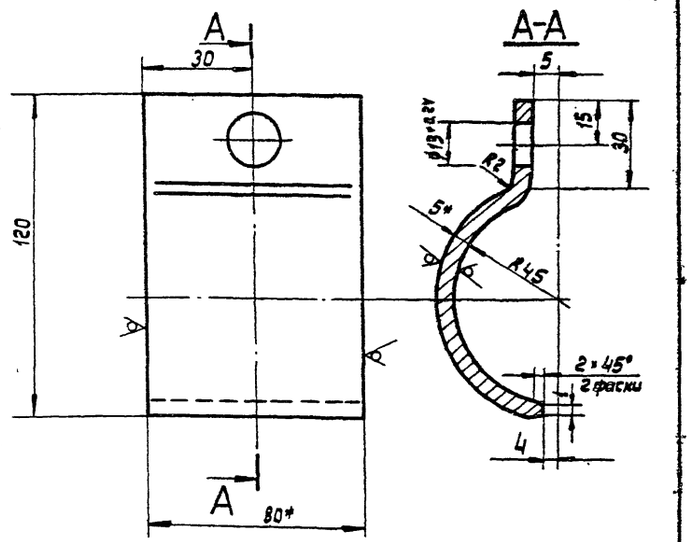

1. Неуказанные предельные отклонения размеров: отверстий - H16; валов - h16; остальных - $\pm \frac{IT16}{2}$.
2. Развернутая длина заготовки L = 170 ± 2 мм.
3. * Размер для справок.

Изм.	Лист	№ докум.	Подп.	Дата
Разраб.		Кузьмина		3.83
Пров.		Числова		3.83
Т. контр.				
ГИП		Тюрин		3.83
Н. контр.		Панова		05.83
Утв.		Кузнецов		3.83

ПВ2.01.08.01

Скоба I

Лит.	Масса	Масштаб
И	0,46	1:1
Лист	Листов: 1	
Гипронефтеспецмонтаж г. Москва		

Полоса 5-5×8 ГОСТ 103-76 / Ст.3 ГОСТ 535-79

Копировал Формат А4

ПВ2.01.11.00СБ

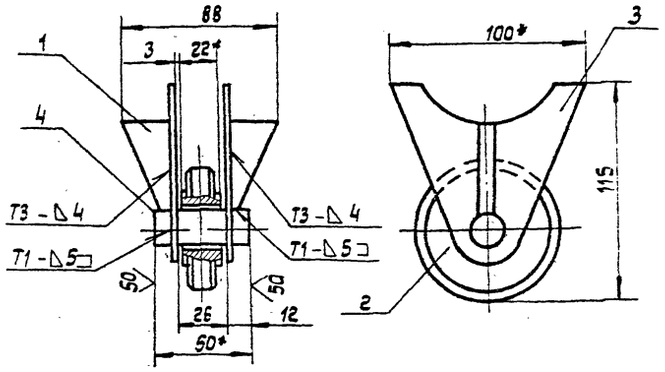

1. Сварку производить электродами типа Э42А по ГОСТ 9467-75. Сварные швы по ГОСТ 5264-80.
2. Неуказанные предельные отклонения размеров: отверстий - H16; валов - h16; остальных - $\pm \frac{IT16}{2}$.
3. * Размеры для справок.

Изм.	Лист	№ докум.	Подп.	Дата
Разраб.		Кузьмина		3.83
Пров.		Числова		3.83
Т. контр.				
ГИП		Тюрин		3.83
Н. контр.		Панова		3.83
Утв.		Кузнецов		3.83

ПВ2.01.11.00СБ

Опора
Сборочный чертеж

Лит.	масса	масштаб
И	1,4	1:2

Лист	Листов: 1

Гипронефтеспецмонтаж г. Москва

Копировал

Формат 11

Формат	Зона	Поз.	Обозначение	Наименование	Кол.	Примечан.
				Документация		
11			ПВ2.01.10.00СБ	Сборочный чертеж.		
				Детали		
11		1	ПВ2.01.10.01	Ребро	2	
11		2	ПВ2.01.10.02	Ролик	1	
11		3	ПВ2.01.10.03	Пластина	2	
Б4		4	ПВ2.01.10.04	Ось		
				Круг В20 ГОСТ 2590-71 Ст.3 ГОСТ 535-79		
				L=50	1	0,13кг.

Изм.	Лист	№ докум.	Подп.	Дата
Разраб.		Кузьмина		3.83
Пров.		Числова		3.83
ГИП		Тюрин		3.83
Н. контр.		Панова		3.83
Утв.		Кузнецов		3.83

ПВ2.01.10.00

Опора

Лит.	Лист	Листов
И		1

Гипронефтеспецмонтаж г. Москва

Копировал

Формат 11

Формат	Зона	Поз.	Обозначение	Наименование	Кол.	Примечан.
				Документация		
11			ПВ2.01.08.00СБ	Сборочный чертеж.		
				Детали		
11		1	ПВ2.01.08.01	Скоба	1	
11		2	ПВ2.01.08.02	Бобышка	1	
Б4		3	ПВ2.01.08.03	Втулка		
				Круг В18 ГОСТ 2590-71 Ст.3 ГОСТ 535-79		
				L=18	2	0,03кг.

Изм.	Лист	№ докум.	Подп.	Дата
Разраб.		Кузьмина		3.83
Пров.		Числова		3.83
ГИП		Тюрин		3.83
Н. контр.		Панова		3.83
Утв.		Кузнецов		3.83

ПВ2.01.08.00

Скоба I

Лит.	Лист	Листов
И		1

Гипронефтеспецмонтаж г. Москва

Копировал

Формат 11

Формат	Зона	Поз.	Обозначение	Наименование	Кол.	Примечан.
				Документация		
11			ПВ2.01.09.00СБ	Сборочный чертеж		
				Детали		
11		1	ПВ2.01.08.01	Скоба	1	
Б4		2	ПВ2.01.09.01	Втулка		
				Круг В15 ГОСТ 2590-71 Ст.3 ГОСТ 535-79		
				L=40	1	0,04кг.

Изм.	Лист	№ докум.	Подп.	Дата
Разраб.		Кузьмина		3.83
Провер.		Числова		3.83
ГИП		Тюрин		3.83
Н. контр.		Панова		3.83
Утв.		Кузнецов		3.83

ПВ2.01.09.00

Скоба II

Лит.	масса	масштаб
И		1

Гипронефтеспецмонтаж г. Москва

Копировал

Формат 11

Инв. № подл. | Подп. и дата | Взам. инв. № | Инв. № дубл. | Подп. и дата

704-1-170 с. 7

УМ-1-140.4.7

ПВ2.01.10.01

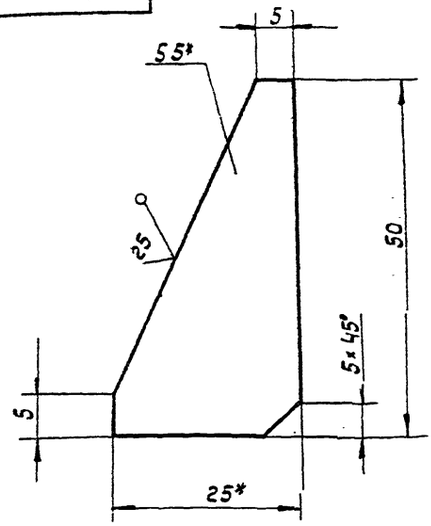

1. Неуказанные предельные отклонения размеров: валов - h16; остальных - $\pm \frac{IT16}{2}$.
2. * Размеры для справок.

Изм.	Лист	№ докум.	Подп.	Дата
Разраб.		Кузьмина		3.83
Пров.		Числова		3.83
Т. контр.				
ГИП		Тюрин		1.83
Н. контр.		Панова		10.83
Утв.		Кузнецов		3.83

ПВ2.01.10.01

Ребро

Лит.	Масса	Масштаб
И	0,03	2:1
Лист	Листов: 1	

Полоса 5-5×25 ГОСТ 103-76 / Ст.3 ГОСТ 535-79

Гипронефтеспецмонтаж г. Москва

Копировал: Формат 11

ПВ2.02.10.03

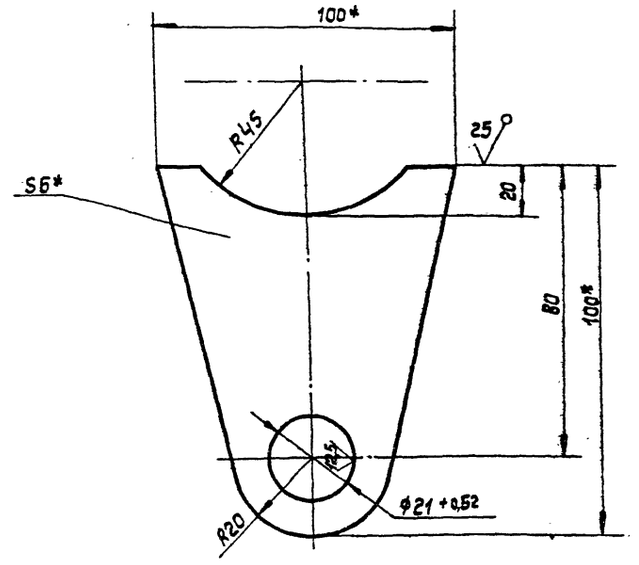

1. Неуказанные предельные отклонения размеров: отверстий - H16, валов - h16; остальных - $\pm \frac{IT16}{2}$.
3. * Размеры для справок.

Изм.	Лист	№ докум.	Подп.	Дата
Разраб.		Кузьмина		3.83
Пров.		Числова		3.83
Т. контр.				
ГИП		Тюрин		1.83
Н. контр.		Панова		10.83
Утв.		Кузнецов		3.83

ПВ2.01.10.03

Пластина

Лит.	Масса	Масштаб
И	0,55	1:1
Лист	Листов: 1	

Полоса 5-5×100 ГОСТ 103-76 / Ст.3 ГОСТ 535-79

Гипронефтеспецмонтаж г. Москва

Копировал Формат 11

ПВ2.01.01.02

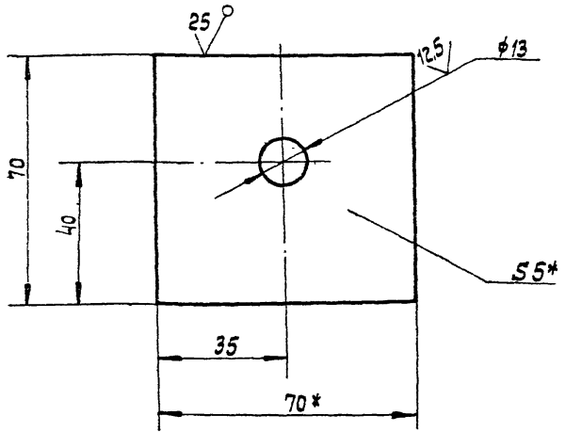

1. Неуказанные предельные отклонения размеров: отверстий - H16, валов - h16; остальных - $\pm \frac{IT16}{2}$.
2. * Размер для справок.

Изм.	Лист	№ докум.	Подп.	Дата
Разраб.		Кузьмина		3.83
Пров.		Числова		3.83
Т. контр.				
ГИП		Тюрин		1.83
Н. контр.		Панова		10.83
Утв.		Кузнецов		3.83

ПВ2.01.01.02

Косынка

Лит.	Масса	Масштаб
И	0,13	1:1
Лист	Листов: 1	

Полоса 5-5×70 ГОСТ 103-76 / Ст.3 ГОСТ 535-79

Гипронефтеспецмонтаж г. Москва

Копировал Формат 11

ПВ2.01.10.02

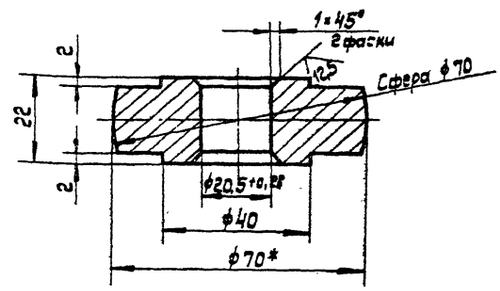

1. Неуказанные предельные отклонения размеров: валов - h16, остальных - $\pm \frac{IT16}{2}$.
2. * Размер для справок.

Изм.	Лист	№ докум.	Подп.	Дата
Разраб.		Кузьмина		3.83
Пров.		Числова		3.83
Т. контр.				
ГИП		Тюрин		1.83
Н. контр.		Панова		10.83
Утв.		Кузнецов		3.83

ПВ2.01.10.02

Ролик

Лит.	Масса	Масштаб
И	0,5	1:1
Лист	Листов: 1	

Круг В70 ГОСТ 2590-71 / Ст.3 ГОСТ 535-79

Гипронефтеспецмонтаж г. Москва

Копировал Формат 11

704-1-170 с. 7

ПВ2.01.04.00СБ

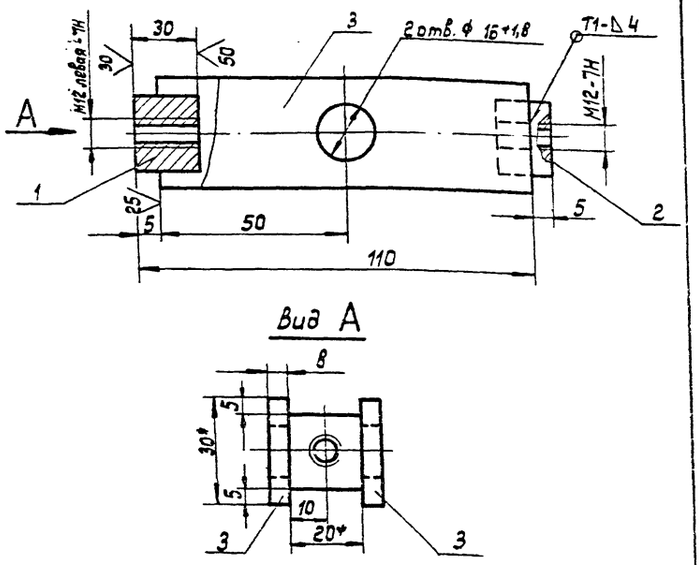

Вид А

1. Сварку производить электродами типа Э42А по ГОСТ 9467-75. Сварные швы по ГОСТ 5264-80.
2. Неуказанные предельные отклонения размеров: отверстий - H16; валов - h16; остальных - $\pm \frac{JT16}{2}$.
3. Шероховатость поверхностей реза дет. Б4 не ниже 50
4. * Размеры для справок.

Изм.	Лист	№ докум.	Подп.	Дата
Разраб.		Кузьмина		3.83
Пров.		Числова		3.83
Т. контр.				
ГИП		Тюрин		3.83
Н. контр.		Панова		3.83
Утв.		Кузнецов		3.83

Стяжка
Сборочный чертеж

Лит.	Масса	Масштаб
И	0,55	1:1
Лист	Листов: 1	

Гипронефтеспецмонтаж г. Москва

Копировал

Формат 11

ПВ2.01.07.00СБ

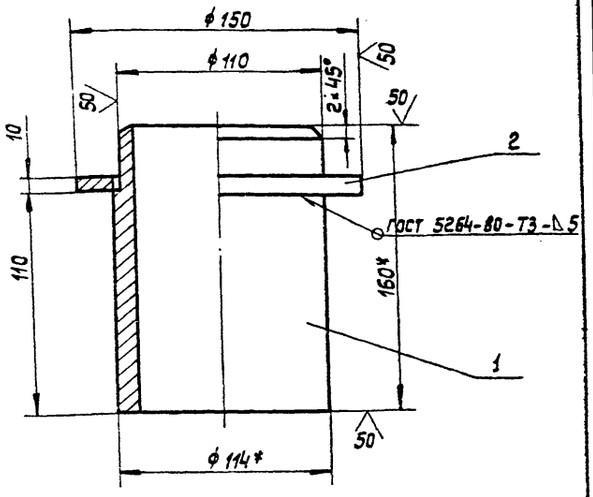

1. Сварку производить электродами типа Э42 по ГОСТ 9467-75. Сварные швы по ГОСТ 5264-80.
2. Неуказанные предельные отклонения размеров: отверстий - H16; валов - h16; остальных - $\pm \frac{JT16}{2}$.
3. * Размеры для справок.

Изм.	Лист	№ докум.	Подп.	Дата
Разраб.		Кузьмина		3.83
Пров.		Числова		3.83
Т. контр.				
ГИП		Тюрин		3.83
Н. контр.		Панова		3.83
Утв.		Кузнецов		3.83

Ось
Сборочный чертеж

Лит.	Масса	Масштаб
И	4,0	1:2
Лист	Листов	

Гипронефтеспецмонтаж г. Москва

Копировал

Формат 11

ПВ2.01.03.03

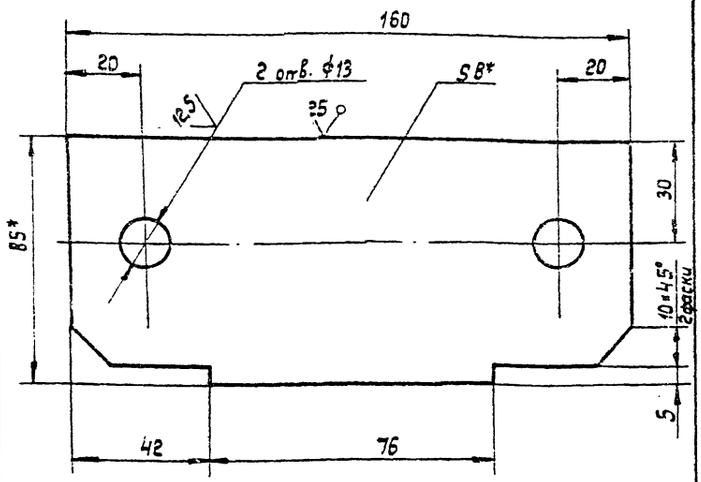

1. Неуказанные предельные отклонения размеров: отверстий - H16; валов - h16; остальных - $\pm \frac{JT16}{2}$.
2. * Размеры для справок.

Изм.	Лист	№ докум.	Подп.	Дата
Разраб.		Кузьмина		3.83
Пров.		Числова		3.83
Т. контр.				
ГИП		Тюрин		3.83
Н. контр.		Панова		3.83
Утв.		Кузнецов		3.83

Пластина

Лит.	Масса	Масштаб
И	0,85	1:1
Лист	Листов: 1	

Полоса 5-5×85 ГОСТ 103-75 Ст.3 ГОСТ 535-79

Гипронефтеспецмонтаж г. Москва

Формат А4

ПВ2.01.03.02

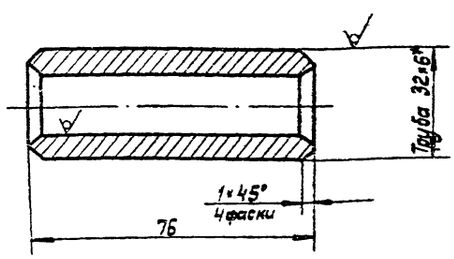

1. Неуказанные предельные отклонения размеров: валов - h16; остальных - $\pm \frac{JT16}{2}$.
2. * Размеры для справок.

Изм.	Лист	№ докум.	Подп.	Дата
Разраб.		Кузьмина		3.83
Пров.		Числова		3.83
Т. контр.				
ГИП		Тюрин		3.83
Н. контр.		Панова		3.83
Утв.		Кузнецов		3.83

Втулка

Лит.	Масса	Масштаб
И	0,25	1:1
Лист	Листов 1	

Труба 32×6 ГОСТ 8732-75 В-10 ГОСТ 8731-74

Гипронефтеспецмонтаж г. Москва

Копировал

Формат 11

704-1-170 а.7

ПВ2.01.09.00СБ

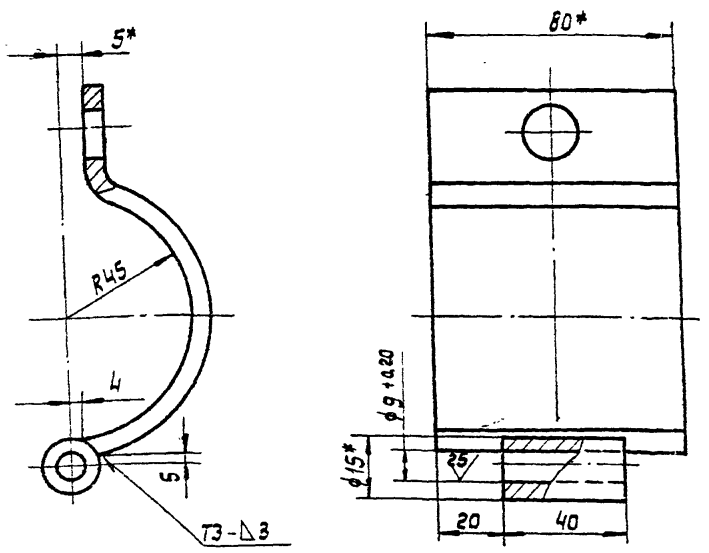

1. Сварку производить электродами типа Э42А ГОСТ 9467-75. Сварные швы по ГОСТ 5264-80.
2. Неуказанные предельные отклонения размеров: отверстий - H16; валов - h16; остальных - $\pm \frac{JT16}{2}$.
3. * Размеры для справок.

Изм.	Лист	№ докум.	Подп.	Дата
Разраб.	Кузьмина			3.83
Пров.	Числова			3.83
Т. контр.				
ГИП	Тюрин			3.83
Н. контр.	Панова			03.83
Утв.	Кузнецов			3.83

ПВ2.01.00.00 СБ

Скоба II
Сборочный чертеж

Лит.	Масса	Масштаб
И	0,66	1:1

Лист | Листов 1

Гипронефтеспецмонтаж г. Москва

Копировал. Формат 11

ПВ2.01.00.03

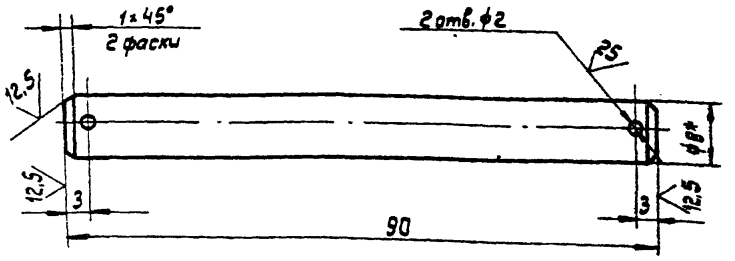

1. Неуказанные предельные отклонения размеров: отверстий - H16; валов - h16; остальных - $\pm \frac{JT16}{2}$.
2. * Размеры для справок.

Изм.	Лист	№ докум.	Подп.	Дата
Разраб.	Кузьмина			3.83
Пров.	Числова			3.83
Т. контр.				
ГИП	Тюрин			3.83
Н. контр.	Панова			03.83
Утв.	Кузнецов			3.83

ПВ2.01.00.03.

Палец

Лит.	Масса	Масштаб
И	0,35	2:1

Лист | Листов 1

Круг ВВ ГОСТ 2590-71 / Ст.3 ГОСТ 535-79

Гипронефтеспецмонтаж г. Москва

Копировал: Формат 11

ПВ2.01.00.01

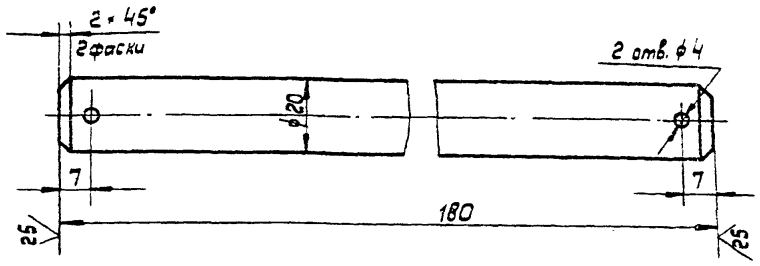

Неуказанные предельные отклонения размеров: отверстий - H16; валов - h16; остальных - $\pm \frac{JT16}{2}$.

Изм.	Лист	№ докум.	Подп.	Дата
Разраб.	Кузьмина			3.83
Пров.	Числова			3.83
Т. контр.				
ГИП	Тюрин			3.83
Н. контр.	Панова			03.83
Утв.	Кузнецов			3.83

ПВ2.01.00.01

Палец

Лит.	Масса	Масштаб
И	0,43	1:1

Лист | Листов 1

Круг В22 ГОСТ 2590-71 / Ст.3 ГОСТ 535-79

Гипронефтеспецмонтаж г. Москва

Копировал Формат 11

ПВ2.01.00.02

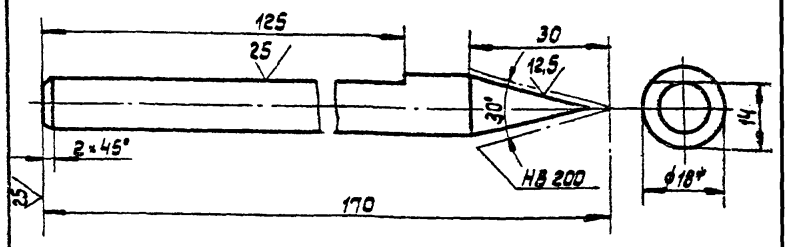

1. Неуказанные предельные отклонения размеров: валов - h16; остальных - $\pm \frac{JT16}{2}$.
2. * Размеры для справок.

Изм.	Лист	№ докум.	Подп.	Дата
Разраб.	Кузьмина			3.83
Пров.	Числова			3.83
Т. контр.				
ГИП	Тюрин			3.83
Н. контр.	Панова			03.83
Утв.	Кузнецов			3.83

ПВ2.01.00.02

Чертилка

Лит.	Масса	Масштаб
И	0,24	1:1

Лист | Листов 1

Сталь круглая 16 ГОСТ 1133-71 / У12А ГОСТ 1435-74

Гипронефтеспецмонтаж г. Москва

Копировал

ПВ5.03.00.00СБ

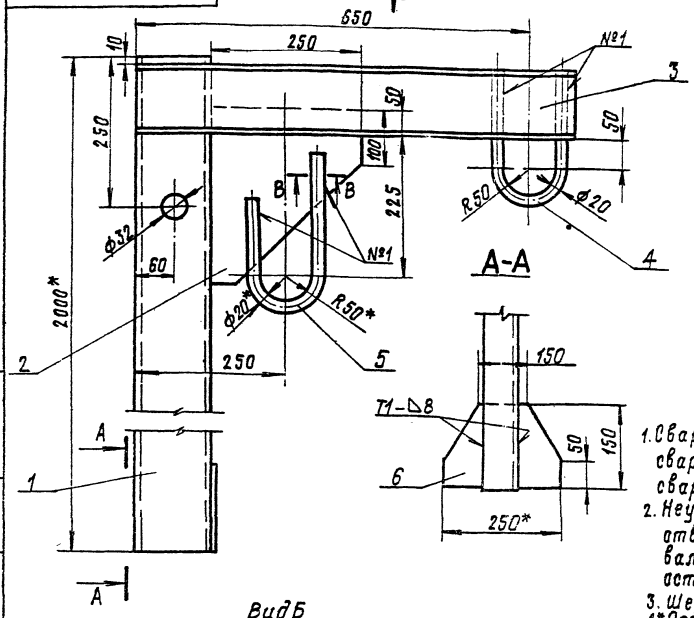

Дет. поз. 4
М1:5

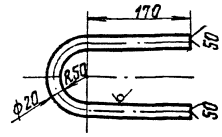

В-В

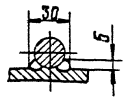

1. Сварку производить по ГОСТ 5264-80. Электроды сварочные типа Э42А ГОСТ 9467-75. Шов №1 сварка ручная электродуговая.
2. Неуказанные предельные отклонения размеров:
   отверстий - H16;
   валов - h16;
   остальных - $\pm \frac{IT16}{2}$
3. Шероховатость поверхностей реза для деталей Б1-У 50
4. *Размеры для справок

Изм.	Лист	№ докум.	Подп.	Дата
Разраб.		Кузьмина		3.83
Пров.		Числова		3.83
Т.контр.				
ГИП		Тюрин		1.93
Н.контр.		Панова		25.83
Утв.		Кузнецов		3.83

ПВ5.03.00.00СБ

Укосина для монтажа понтона
Сборочный чертеж

Лит.	Масса	Масштаб
И	40,0	1:5

Лист	Листов 1

Гипронефтеспецмонтаж г. Москва

Формат А2

Инв. № подл. | Подп. и дата | Взам. инв. № | Инв. № дубл. | Подп. и дата

ПВ5.03.00.05

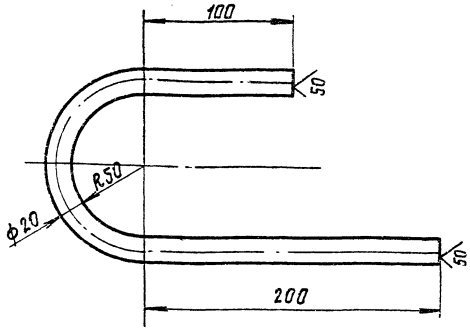

1. Неуказанные предельные отклонения размеров:
   отверстий - H16;
   валов - h16;
   остальных - $\pm \frac{IT16}{2}$
2. Длина заготовки L = 490 мм.

Изм.	Лист	№ докум.	Подп.	Дата
Разраб.		Кузьмина		3.83
Пров.		Числова		3.83
Т.контр.				
ГИП		Тюрин		1.93
Н.контр.		Панова		25.83
Утв.		Кузнецов		3.83

ПВ5.03.00.05

Скоба

Лит.	Масса	Масштаб
И	1,2	1:2

Лист	Листов 1

Круг В20 ГОСТ 2590-71 / Ст.3 ГОСТ 535-79

Гипронефтеспецмонтаж г. Москва

Формат А4

Формат	Зона	Поз.	Обозначение	Наименование	Кол.	Примечание
				Документация		
			ПВ5.03.00.00СБ	Сборочный чертеж		
				Детали		
БА		1	ПВ5.03.00.01	Стойка		
				Швеллер 12 ГОСТ 8240-72 / Ст.5 ГОСТ 535-79		
				L = 2000		24,0 кг
БА		2	ПВ5.03.00.02	Косынка		
				Лист Б-6 ГОСТ 19903-74 / Ст.3 ГОСТ 14637-79		
				275 × 250	1	2,5
БА		3	ПВ5.03.00.03	Швеллер		
				Швеллер 12 ГОСТ 8240-72 / Ст.3 ГОСТ 535-79		
				L = 750	1	9,0 кг
БА		4	ПВ5.03.00.04	Скоба		
				Круг В20 ГОСТ 2590-71 / Ст.3 ГОСТ 535-79		
				L = 540	1	1,3 кг
11		5	ПВ5.03.00.05	Скоба		
БА		6	ПВ5.03.00.06	Косынка		
				Лист Б-8 ГОСТ 19903-74 / Ст.3 ГОСТ 14637-79		
				150 × 250	1	2,0 кг

Изм.	Лист	№ докум.	Подп.	Дата
Разраб.		Кузьмина		3.83
Пров.		Числова		3.83
Т.контр.				
ГИП		Тюрин		1.93
Н.контр.		Панова		25.83
Утв.		Кузнецов		3.83

ПВ5.03.00.00

Укосина для монтажа понтона

Лит.	Лист	Листов
И	1	1

Гипронефтеспецмонтаж г. Москва

Формат А4

Инв. № подл. | Подп. и дата | Взам. инв. № | Инв. № дубл. | Подп. и дата

ПВ4.13.00.03

$\sqrt{}$

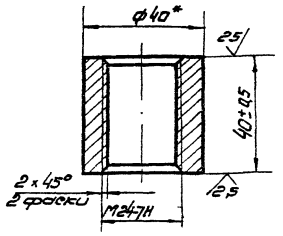

*Размер для справок

Изм.	Лист	№ докум.	Подп.	Дата
Разраб.	Кузьмина			3.83
Пров.	Цветова			3.83
Т. контр.				
ГИП	Тюрин			7.83
Н. контр.	Попова			7.83
Утв.	Кузнецов			7.83

ПВ4.13.00.03

Гайка

Лит.	Масса	Масштаб
И	0,25	1:1

Лист Листов 1

Круг В40 ГОСТ 2590-71
Ст3 ГОСТ 535-79

Гипронефтеспецмонтаж
г. Москва

Формат А1

Формат	Зона	Поз.	Обозначение	Наименование	Кол.	Примеч.
				Документация		
А2			ПВ4.13.00.00СБ	Сборочный чертеж		
				Детали		
А1		1	ПВ4.13.00.01	Пластина	1	
А1		2	ПВ4.13.00.02	Винт	1	
А1		3	ПВ4.13.00.03	Гайка	1	
А1		4	ПВ4.13.00.04	Пята	1	
А1		5	ПВ4.13.00.05	Кольцо пружинное	1	

Изм.	Лист	№ докум.	Подп.	Дата
Разраб.	Кузьмина			3.83
Пров.	Цветова			3.83
Т. контр.				
ГИП	Тюрин			7.83
Н. контр.	Попова			7.83
Утв.	Кузнецов			7.83

ПВ4.13.00.00

Струбцина для монтажа понтона

Лит.	Лист	Листов
И		1

Гипронефтеспецмонтаж
г. Москва

Формат А1

ПВ4.13.00.00СБ

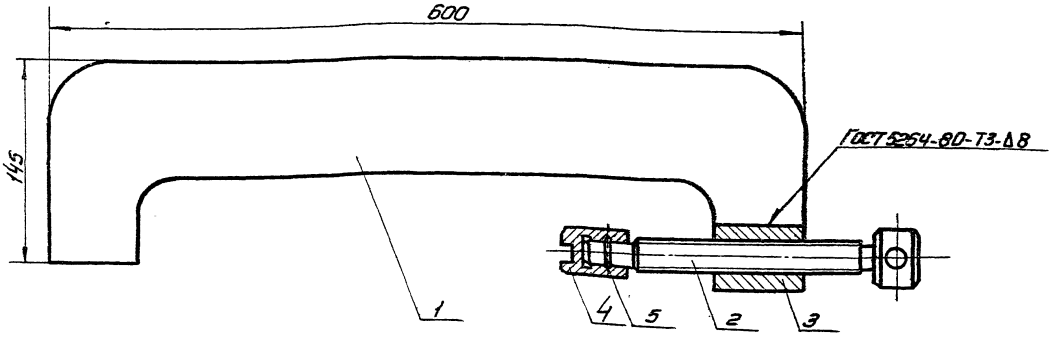

Изм.	Лист	№ докум.	Подп.	Дата
Разраб.	Кузьмина			3.83
Пров.	Цветова			3.83
Т. контр.				
ГИП	Тюрин			7.83
Н. контр.	Попова			7.83
Утв.	Кузнецов			7.83

ПВ4.13.00.00СБ

Струбцина для монтажа понтона
Сборочный чертеж

Лит.	Масса	Масштаб
И	42	1:2

Лист Листов 1

Гипронефтеспецмонтаж
г. Москва

Копировал. Баз

Формат А2

Инв. № подл. | Подп. и дата | Взам. инв. № | Инв. № дубл. | Подп. и дата

ПВ4.13.00.05

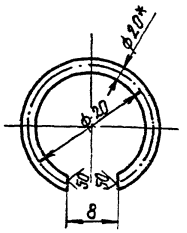

1. Неуказанные предельные отклонения размеров:
отверстий - H16;
валов - h16;
остальных $\pm \frac{IT16}{2}$.
2.* Размер для справок

Изм.	Лист	№ докум.	Подп.	Дата	ПВ4.13.00.05		
Разраб.		Кузьмина		3.83	Кольцо пружинное	Лит.	Масса	Масштаб
Пров.		Числова		3.83		И	0,2	2:1
Т.контр.						Лист	Листов 1	
ГИП		Тюрин		1.83	Проволока В-2,0 ГОСТ 9389-75	Гипронефтеспецмонтаж г. Москва		
Н.контр.		Панова		03.84				
Утв.		Кузнецов		1.83				

Инв.№ подл. | Подп. и дата | Взам.инв.№ | Инв.№ дубл. | Подп. и дата

Формат А1

ПВ4.13.00.04

12,5 (√)

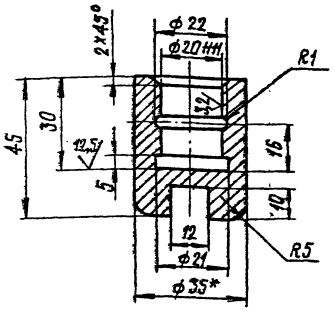

1. Неуказанные предельные отклонения размеров:
отверстий - H16;
валов - h16;
остальных $\pm \frac{IT16}{2}$.
2.* Размер для справок

Изм.	Лист	№ докум.	Подп.	Дата	ПВ4.13.00.04		
Разраб.		Кузьмина		3.83	Пята	Лит.	Масса	Масштаб
Пров.		Числова		3.83		И	0,4	1:1
Т.контр.						Лист	Листов 1	
ГИП		Тюрин		1.83	Круг В-35 ГОСТ 2590-71 / Ст.3 ГОСТ 535-79	Гипронефтеспецмонтаж г. Москва		
Н.контр.		Панова		03.84				
Утв.		Кузнецов		1.83				

Инв.№ подл. | Подп. и дата | Взам.инв.№ | Инв.№ дубл. | Подп. и дата

Формат А1

ПВ4.13.00.01

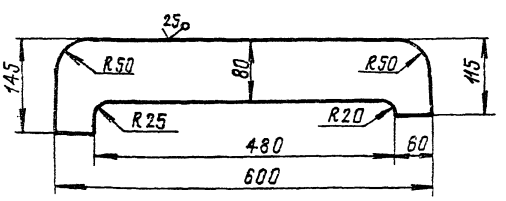

Неуказанные предельные отклонения размеров:
отверстий - H16;
валов - h16;
остальных $\pm \frac{IT16}{2}$

Изм.	Лист	№ докум.	Подп.	Дата	ПВ4.13.00.01		
Разраб.		Кузьмина		3.83	Пластина	Лит.	Масса	Масштаб
Пров.		Числова		3.83		И	7,0	1:5
Т.контр.						Лист	Листов 1	
ГИП		Тюрин		1.83	Лист Б-16 ГОСТ 19903-74 / Ст.3 ГОСТ 14637-79	Гипронефтеспецмонтаж г. Москва		
Н.контр.		Панова		03.84				
Утв.		Кузнецов		1.83				

Инв.№ подл. | Подп. и дата | Взам.инв.№ | Инв.№ дубл. | Подп. и дата

Формат А1

ПВ4.13.00.02

12,5 (√)

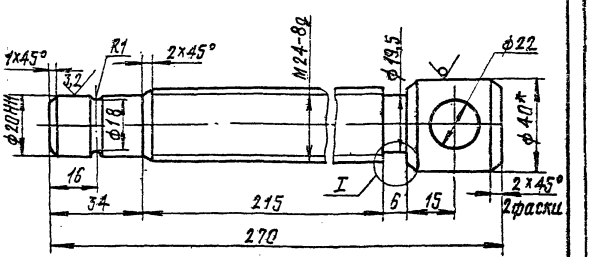

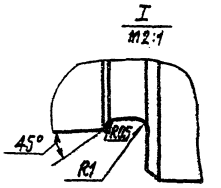

1. Неуказанные предельные отклонения размеров:
отверстий - H16;
валов - h16;
остальных $\pm \frac{IT16}{2}$.
2.* Размер для справок

Изм.	Лист	№ докум.	Подп.	Дата	ПВ4.13.00.02		
Разраб.		Кузьмина		3.83	Винт	Лит.	Масса	Масштаб
Пров.		Числова		3.83		И	1,3	1:2
Т.контр.						Лист	Листов 1	
ГИП		Тюрин		1.83	Круг В-40 ГОСТ 2590-71 / Ст.3 ГОСТ 535-79	Гипронефтеспецмонтаж г. Москва		
Н.контр.		Панова		03.84				
Утв.		Кузнецов		1.83				

Инв.№ подл. | Подп. и дата | Взам.инв.№ | Инв.№ дубл. | Подп. и дата

Формат А1

704-1-170 а.7

Формат	Зона	Поз.	Обозначение	Наименование	Кол.	Примеч.
				Документация		
12			ПВ4.03.01.00СБ	Сборочный чертеж		
				Детали		
БЧ		1	ПВ4.03.01.01	Пластина		
				Лист Б-24 ГОСТ 19903-74 / Ст 3 ГОСТ 14637-79		
				130×260	1	3.8 кг
11		2	ПВ4.03.01.02	Гайка	1	

Изм.	Лист	№ докум.	Подп.	Дата
Разраб.	Кузьмина			3.83
Пров.	Числова			3.83
ГИП	Тюрин			3.83
Н. контр.	Панова			3.83
Утв.	Кузнецов			3.83

ПВ4.03.01.00

Корпус

Лит.	Лист	Листов
И		1

Гипронефтеспецмонтаж г. Москва

Формат 11

Формат	Зона	Поз.	Обозначение	Наименование	Кол.	Примеч.
				Документация		
12			ПВ4.03.00.00СБ	Сборочный чертеж		
				Сборочные единицы		
11		1	ПВ4.03.01.00	Корпус	1	
				Детали		
БЧ		2	ПВ4.03.00.01	Ручка		
				Круг В18 ГОСТ 2590-71 / Ст 3 ГОСТ 535-79		
				L=180	1	0.4 кг
11		3	ПВ4.03.00.02	Винт	1	

Изм.	Лист	№ докум.	Подп.	Дата
Разраб.	Кузьмина			3.83
Пров.	Числова			3.83
ГИП	Тюрин			3.83
Н. контр.	Панова			3.83
Утв.	Кузнецов			3.83

ПВ4.03.00.00

Струбцина для прижима обвязочного уголка

Лит.	Лист	Листов
И		1

Гипронефтеспецмонтаж г. Москва

Формат 11

ПВ4.03.00.00СБ

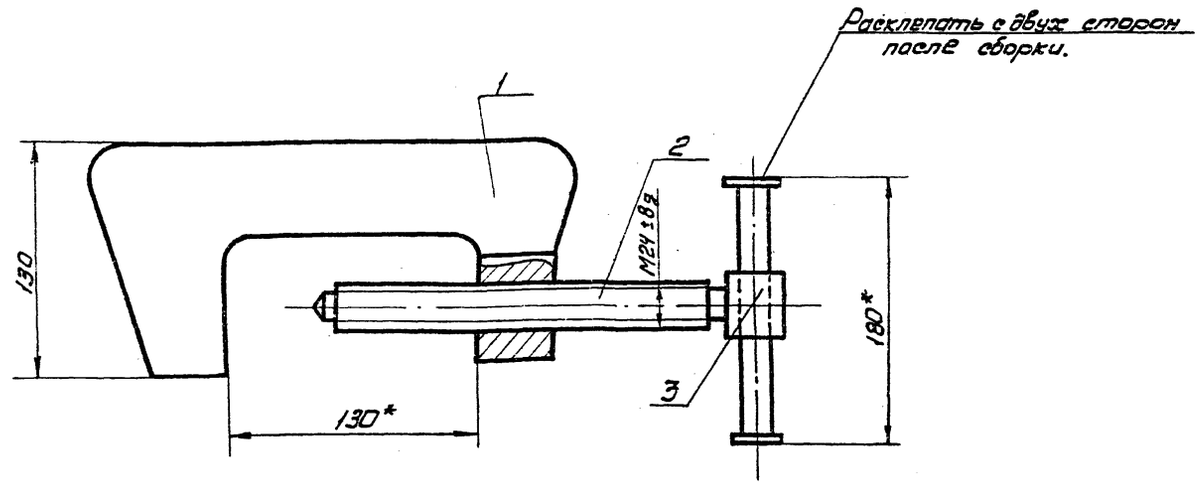

*Размеры для справок.

Изм.	Лист	№ докум.	Подп.	Дата
Разраб.	Кузьмина			3.83
Пров.	Числова			3.83
Т. контр.				
ГИП	Тюрин			3.83
Н. контр.	Панова			3.83
Утв.	Кузнецов			3.83

ПВ4.03.00.00СБ

Струбцина для прижима обвязочного уголка Сборочный чертеж

Лит.	Масса	Масштаб
И	5.2	1:2

Лист | Листов 1

Гипронефтеспецмонтаж г. Москва

Копировал

Формат 12

ТП4-1-170 а.7

ПВЧ.03.01.02

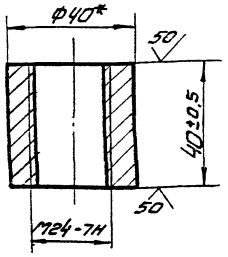

* Размер для справок

Изм.	Лист	№ докум.	Подп.	Дата
Разраб.		Кузьмина		3.83
Пров.		Числова		3.83
Т. контр.				
ГИП		Тюрин		3.83
Н. контр.		Панова		3.83
Утв.		Кузнецов		3.83

ПВЧ.03.01.02

Гайка

Круг В-40 ГОСТ 2590-71 / Ст 3 ГОСТ 535-79

Лит.	Масса	Масштаб
И	0,25	1:1
Лист	Листов 1	

Гипронефтеспецмонтаж г. Москва

Копировал. Б-8 Формат А4

ПВЧ.03.00.02

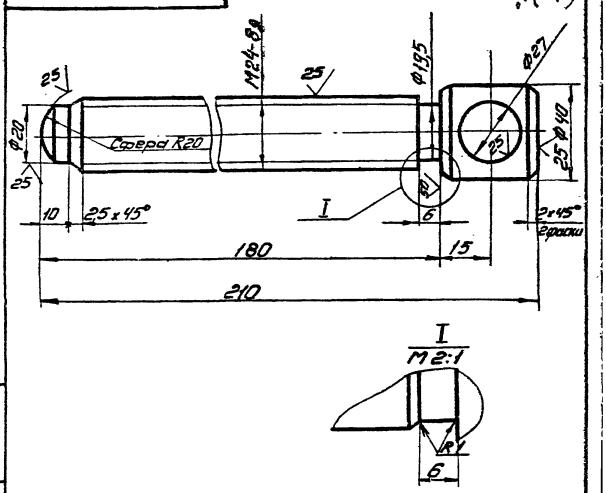

Неуказанные предельные отклонения размеров:
отверстий - H16;
валов - h16; остальных $\pm \frac{IT16}{2}$
* Размер для справок.

Изм.	Лист	№ докум.	Подп.	Дата
Разраб.		Кузьмина		3.83
Пров.		Числова		3.83
Т. контр.				
ГИП		Тюрин		3.83
Н. контр.		Панова		03.84
Утв.		Кузнецов		7.89

ПВЧ.03.00.02

Винт

Круг В-40 ГОСТ 2590-71 / Ст 3 ГОСТ 535-79

Лит.	Масса	Масштаб
И	0,8	1:1
Лист	Листов 1	

Гипронефтеспецмонтаж г. Москва

Копировал. Б-8 Формат А4

ПВЧ.03.01.00СБ

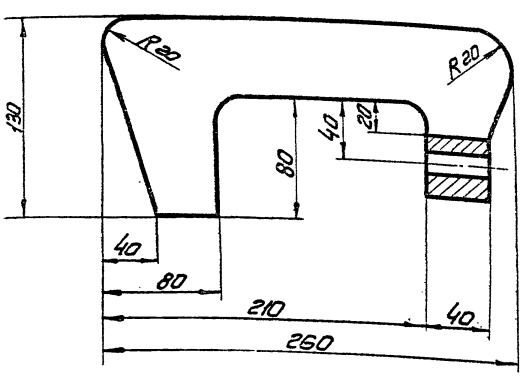

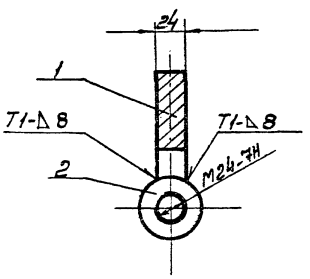

1. Сварные швы по ГОСТ 5264-80. Электроды сварочные типа Э42А ГОСТ 9467-75
2. Неуказанные предельные отклонения размеров
отверстий - H16;
валов - h16;
остальных $\pm \frac{IT16}{2}$
3* Размер для справок

Изм.	Лист	№ докум.	Подп.	Дата
Разраб.		Кузьмина		3.83
Пров.		Числова		3.83
Т. контр.				
ГИП		Тюрин		3.83
Н. контр.		Панова		
Утв.		Кузнецов		3.83

ПВЧ.03.01.00СБ

Корпус

Сборочный чертеж

Лит.	Масса	Масштаб
И	4,0	1:2
Лист	Листов 1	

Гипронефтеспецмонтаж г. Москва

Копировал. Б-8 Формат А2

704-1-170 а.7

ПВ7.71.00.00СБ

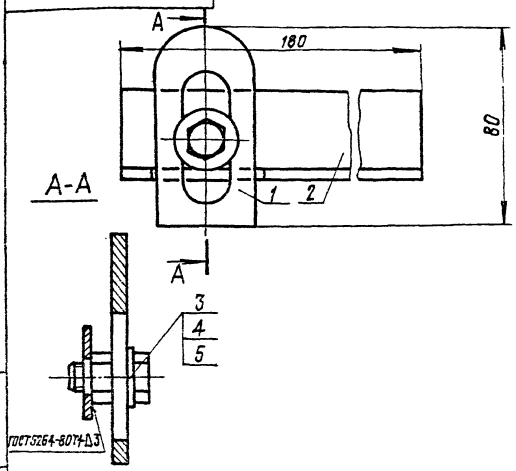

1. Размеры для справок
2. Электроды сварочные типа Э42А ГОСТ 9467-75

Изм.	Лист	№ докум.	Подп.	Дата
Разраб.		Числова		3.83
Пров.		Кузьмина		3.83
Т.контр.				
ГИП		Тюрин		3.83
Н.контр.		Панова		05.83
Утв.		Кузнецов		3.83

ПВ7.71.00.00СБ

Направляющая
Сборочный чертеж

Лит.	Масса	Масштаб
И	0,5	1:1

Лист | Листов 1

Гипронефтеспецмонтаж г. Москва

Формат 11

ПВ7.71.00.01

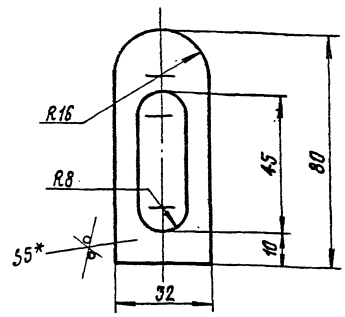

1. Неуказанные предельные отклонения размеров: отверстий-Н16; валов-h16; остальных-$\pm\frac{JT16}{2}$
2.* Размер для справок

Изм.	Лист	№ докум.	Подп.	Дата
Разраб.		Числова		3.83
Пров.		Кузьмина		3.83
Т.контр.				
ГИП		Тюрин		3.83
Н.контр.		Панова		05.83
Утв.		Кузнецов		3.83

ПВ7.71.00.01

Планка

Лист Б-5 ГОСТ 19903-71
Ст.3 ГОСТ 14637-79

Лит.	Масса	Масштаб
И	0,05	1:1

Лист | Листов 1

Гипронефтеспецмонтаж г. Москва

Формат 11

ПВ7.71.00.02

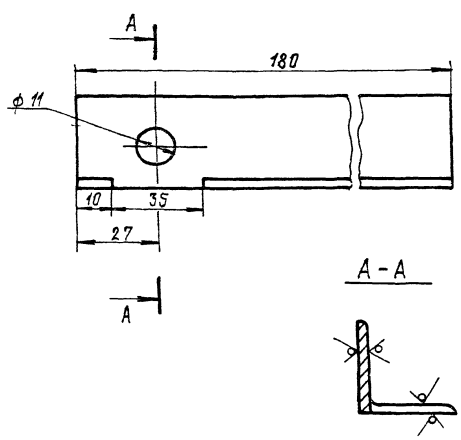

Неуказанные предельные отклонения размеров: отверстий-Н16; валов-h16; остальных-$\pm\frac{JT16}{2}$

Изм.	Лист	№ докум.	Подп.	Дата
Разраб.		Числова		3.83
Пров.		Кузьмина		3.83
Т.контр.				
ГИП		Тюрин		3.83
Н.контр.		Панова		05.83
Утв.		Кузнецов		3.83

ПВ7.71.00.02

Уголок

Уголок Б-32-32×3 ГОСТ 8509-72
Ст 3 ГОСТ 535-79

Лит.	Масса	Масштаб
И	0,3	1:1

Лист | Листов 1

Гипронефтеспецмонтаж г. Москва

Формат 11

Формат	Зона	Поз.	Обозначение	Наименование	Кол.	Примечание
				Документация		
11			ПВ7.71.00.00СБ	Сборочный чертеж		
				Детали		
11		1	ПВ7.71.00.01	Планка	1	
11		2	ПВ7.71.00.02	Уголок	1	
				Стандартные изделия		
		9		Болт М10×30.58.026		
				ГОСТ 7798-70	1	
		4		Гайка М10.4.026		
				ГОСТ 5915-70	1	
		5		Шайба 10.02.05		
				ГОСТ 11371-78	1	

Изм.	Лист	№ докум.	Подп.	Дата
Разраб.		Числова		3.83
Пров.		Кузьмина		3.83
ГИП		Тюрин		3.83
Н.контр.		Панова		05.83
Утв.		Кузнецов		3.83

ПВ7.71.00.00

Направляющая

Лит.	Листов	Листов
И	1	1

Гипронефтеспецмонтаж г. Москва

Формат 11

ПВ7.70.00.00СБ

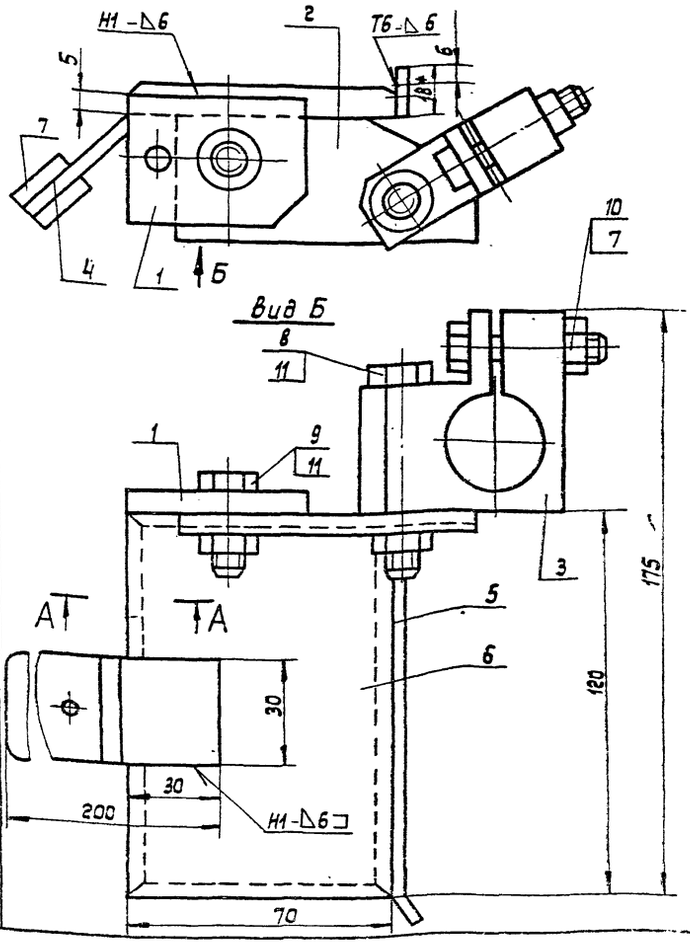

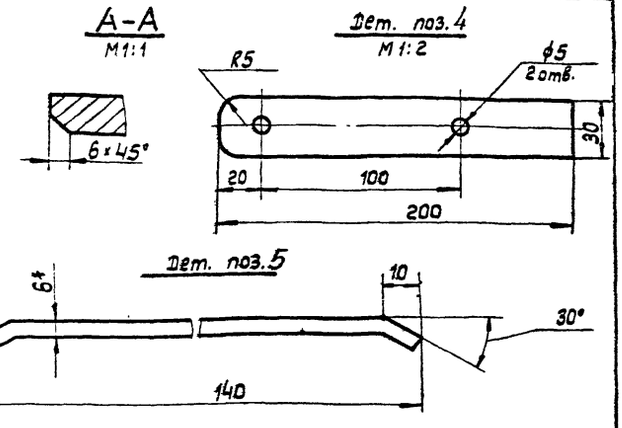

1. Сварные швы по ГОСТ 5264-80. Электроды сварочные типа Э42А ГОСТ 9467-75.
2. Неуказанные предельные отклонения размеров: отверстий - Н16; валов - h 15; остальных - $\pm \frac{IT16}{2}$
3. * Размеры для справок.

					ПВ7.70.00.00СБ			
Изм.	Лист	№ докум.	Подп.	Дата		Лит.	Масса	Масштаб
Разраб.		Числова		3.83	Упор скользящий	И	1,1	1:1
Пров.		Кузьмина		3.83	Сборочный чертеж			
Т. контр.						Лист	Листов: 1	
ГИП		Тюрин		3.83		Гипронефтеспецмонтаж г. Москва		
Н. контр.		Панова		03.83				
Утв.		Кузнецов		3.83				

Формат 12

Инв. № подл. | Подп. и дата | Взам. инв. № | Инв. № дубл. | Подп. и дата

ПВ7.70.00.03

12,5 √(√)

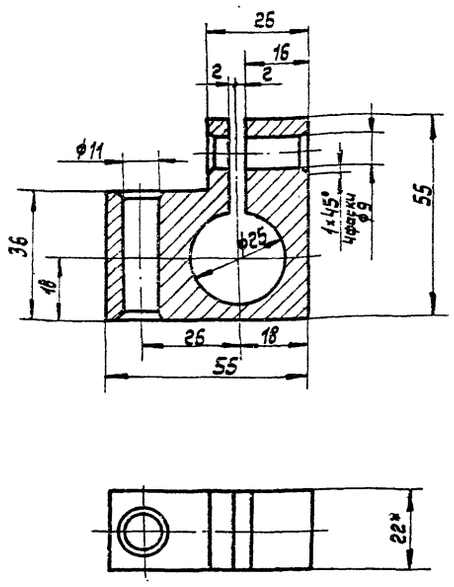

1. Неуказанные предельные отклонения размеров: отверстий - Н16; валов - h 16; остальных - $\pm \frac{IT16}{2}$
2. * Размер для справок.

					ПВ7.70.00.03			
Изм.	Лист	№ докум.	Подп.	Дата		Лит.	Масса	Масштаб
Разраб.		Числова		12.83	Державка	И	0,4	1:1
Пров.		Кузьмина		3.83		Лист	Листов: 1	
Т. контр.								
ГИП		Тюрин		3.83		Гипронефтеспецмонтаж г. Москва		
Н. контр.		Панова		03.83				
Утв.		Кузнецов		3.83				

Лист Б-22 ГОСТ 19903-74 / Ст.3 ГОСТ 14637-79

Копировал: Формат 11

ПВ7.70.00.02

25 √(√)

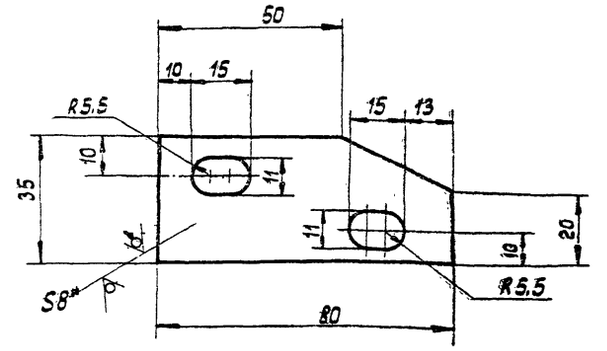

1. Неуказанные предельные отклонения размеров: отверстий - Н16; валов - h 16; остальных - $\pm \frac{IT16}{2}$
2. * Размер для справок.

					ПВ7.70.00.02			
Изм.	Лист	№ докум.	Подп.	Дата		Лит.	Масса	Масштаб
Разраб.		Числова		3.83	Щека	И	0,2	1:1
Пров.		Кузьмина		3.83		Лист	Листов:	
Т. контр.								
ГИП		Тюрин		3.83		Гипронефтеспецмонтаж г. Москва		
Н. контр.		Панова		3.83				
Утв.		Кузнецов		3.83				

Лист Б-8 ГОСТ 19903-74 / Ст.3 ГОСТ 14637-79

Копировал: Формат 11

Инв. № подл. | Подп. и дата | Взам. инв. № | Инв. № дубл. | Подп. и дата

Формат	Зона	Поз.	Обозначение	Наименование	Кол.	Примечание
				Стандартные изделия		
		7		Болты ГОСТ 7796-70		
		8		М8×40.58.026	1	
		9		М10×60.58.026	1	
				М10×40.58.026	1	
		10		Гайки ГОСТ 5915-70		
		11		М8.4.026	1	
				М10.4.026	2	

Инв. № подл. | Подп. и дата | Взам. инв. № | Инв. № дубл. | Подп. и дата

Изм.	Лист	№ докум.	Подп.	Дата

ПВ7.70.00.00 Лист 2

Формат	Зона	Поз.	Обозначение	Наименование	Кол.	Примечание
				Документация		
12			ПВ7.70.00.00СБ	Сборочный чертеж		
				Детали		
11		1	ПВ7.70.00.01	Накладка	1	
11		2	ПВ7.70.00.02	Щека	1	
11		3	ПВ7.70.00.03	Державка	1	
БА		4	ПВ7.70.00.04	Полоса-ручка	1	
				Лист Б-5 ГОСТ 19903-74 Ст.3 ГОСТ 14637-79		
				L=200	1	0,2кг
БА		5	ПВ7.70.00.05	Направляющая		
				Лист Б-6 ГОСТ 19903-74 Ст.3 ГОСТ 14637-79		
				140×18	1	0,1кг.
11		6	ПВ7.70.00.06	Пластина	1	
БА		7	ПВ7.70.00.07	Ручка деревянная		
				Пиломатериалы ГОСТ 8486-66		
				30×120	2	0,05кг

Инв. № подл. | Подп. и дата | Взам. инв. № | Инв. № дубл. | Подп. и дата

Изм.	Лист	№ докум.	Подп.	Дата
Разраб.		Числова		3.83
Пров.		Кузьмина		3.83
ГИП		Тюрин		3.83
Н.контр.		Панако		3.83
Утв.		Кузнецов		3.83

ПВ7.70.00.00 Упор скользящий

Лит.	Масса	Масштаб
Лист 1	Листов 2	

Литронефтеспецмонтаж г. Москва

Формат А4

ПВ7.70.00.06

50 (√)

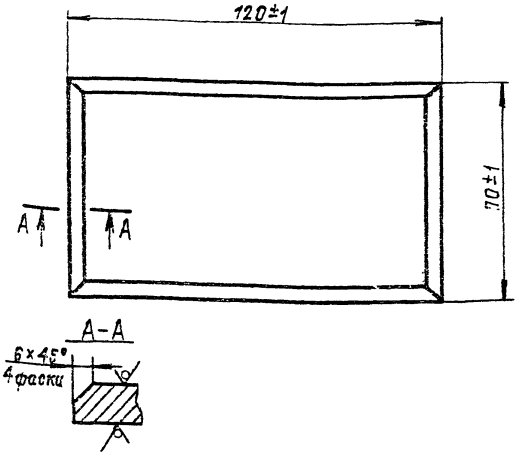

Изм.	Лист	№ докум.	Подп.	Дата
Разраб.		Числова		3.83
Пров.		Кузьмина		3.83
ГИП		Тюрин		3.83
Н.контр.		Панако		3.83
Утв.		Кузнецов		3.83

ПВ7.70.00.06 Пластина

Лит.	Масса	Масштаб
И	0,8	1:1
Лист	Листов 1	

Литронефтеспецмонтаж г. Москва

Лист Б-12 ГОСТ 19903-74 Ст.3 ГОСТ 14637-79

Формат А4

ПВ7.70.00.01

25 (√)

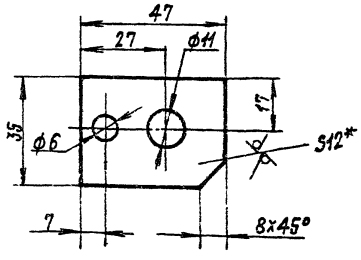

1. Неуказанные предельные отклонения размеров: отверстий – H16; валов – h16; остальных – $\pm \frac{IT16}{2}$
2. * Размер для справок

Изм.	Лист	№ докум.	Подп.	Дата
Разраб.		Числова		3.83
Пров.		Кузьмина		3.83
Т.контр.				
ГИП		Тюрин		3.83
Н.контр.		Панако		3.83
Утв.		Кузнецов		3.83

ПВ7.70.00.01 Накладка

Лит.	Масса	Масштаб
И	0,1	1:1
Лист	Листов 1	

Литронефтеспецмонтаж г. Москва

Лист Б-8 ГОСТ 19903-74 Ст.3 ГОСТ 14637-79

Формат А4

gost.e-ecolog.ru