ТИПОВОЙ ПРОЕКТ
704-1167.84

РЕЗЕРВУАР СТАЛЬНОЙ ВЕРТИКАЛЬНЫЙ ЦИЛИНДРИЧЕСКИЙ ДЛЯ НЕФТИ И НЕФТЕПРОДУКТОВ ЕМКОСТЬЮ 2000 $м^3$

АЛЬБОМ VIII

ПРОЕКТ ПРОИЗВОДСТВА МОНТАЖНЫХ РАБОТ
ПРИСПОСОБЛЕНИЯ ДЛЯ МОНТАЖА

gost.e-ecolog.ru

			Привязан	
Инв. №				

ТИПОВОЙ ПРОЕКТ
704-1-67.84

РЕЗЕРВУАР СТАЛЬНОЙ ВЕРТИКАЛЬНЫЙ ЦИЛИНДРИЧЕСКИЙ ДЛЯ НЕФТИ И НЕФТЕПРОДУКТОВ ЕМКОСТЬЮ 2000 $м^3$

АЛЬБОМ VIII

СОСТАВ ПРОЕКТА

АЛЬБОМ I	КОНСТРУКЦИИ МЕТАЛЛИЧЕСКИЕ РЕЗЕРВУАРА
АЛЬБОМ II	КОНСТРУКЦИИ МЕТАЛЛИЧЕСКИЕ ПОНТОНА
АЛЬБОМ III	ОСНОВАНИЕ И ФУНДАМЕНТЫ. КРЕПЕЖНЫЕ УЗЛЫ.
АЛЬБОМ IV	ОБОРУДОВАНИЕ РЕЗЕРВУАРА С ПОНТОНОМ ДЛЯ НЕФТИ И НЕФТЕПРОДУКТОВ
АЛЬБОМ V	ОБОРУДОВАНИЕ РЕЗЕРВУАРА БЕЗ ПОНТОНА ДЛЯ НЕФТИ И НЕФТЕПРОДУКТОВ
АЛЬБОМ VI	ОБОРУДОВАНИЕ РЕЗЕРВУАРОВ БЕЗ ПОНТОНА ДЛЯ ВЫСОКОЗАСТЫВАЮЩИХ НЕФТЕЙ И НЕФТЕПРОДУКТОВ
АЛЬБОМ VII	ПРОЕКТ ПРОИЗВОДСТВА МОНТАЖНЫХ РАБОТ МОНТАЖ РЕЗЕРВУАРА
АЛЬБОМ VIII	ПРОЕКТ ПРОИЗВОДСТВА МОНТАЖНЫХ РАБОТ ПРИСПОСОБЛЕНИЯ ДЛЯ МОНТАЖА
АЛЬБОМ IX	ЗАКАЗНЫЕ СПЕЦИФИКАЦИИ
АЛЬБОМ X	СМЕТЫ
АЛЬБОМ XI	ВЕДОМОСТЬ ПОТРЕБНОСТИ В МАТЕРИАЛАХ

ПРИМЕНЕННЫЕ ТИПОВЫЕ ПРОЕКТЫ ТИПОВОЙ ПРОЕКТ 402-11-59/74 СТАЦИОНАРНАЯ УСТАНОВКА ГЕНЕРАТОРОВ ВЫСОКОКРАТНОЙ ПЕНЫ ГВПС-2000 ГВПС-600 ГВПС-200 НА СТАЛЬНЫХ ВЕРТИКАЛЬНЫХ РЕЗЕРВУАРАХ ДЛЯ НЕФТИ И НЕФТЕПРОДУКТОВ АЛЬБОМЫ II IV V/РАСПРОСТРАНЯЕТ КАЗАХСКИЙ ФИЛИАЛ ЦИТП/

РАЗРАБОТАН
ПРОЕКТНЫМ ИНСТИТУТОМ
ГИПРОНЕФТЕСПЕЦМОНТАЖ
ГЛАВНЫЙ ИНЖЕНЕР ИНСТИТУТА Я.С. ГОЛЬДЕНБЕРГ
ГЛАВНЫЙ ИНЖЕНЕР ПРОЕКТА В.Н. ТЮРИН

РАБОЧИЕ ЧЕРТЕЖИ
УТВЕРЖДЕНЫ И ВВЕДЕНЫ В ДЕЙСТВИЕ МИННЕФТЕПРОМОМ
ПРОТОКОЛ ОТ 23.05.83 г.

Привязан:

Инв. №

Содержание альбома

Обозначение	Наименование	Кол. листов	Стр.
ПВ32.01.00.00	Устройства для раскатки рулонов	5	3-7
ПВ5К.02.00.00	Шарнир для подъема рулонов массой до 45 т	4	8-11
ПВ5К.12.00.00	Захват для подъема рулонов массой до 45 т	7	12-18
ПВ3.02.00.00	Скоба для развертывания рулона	3	19-21
ПВ12.01.00.00	Отвес	1	22
ПВ12.02.00.00	Поддон		
ПВ81.04.00.00	Кронштейн для расчалок		
ПВ8.05.00.00	Упор клиновой	2	23-24
ПВ4.05.00.00	Стяжное приспособление	2	25-26
ПВ7.11.00.00	Клин	1	27
ПВ51.06.00.00	Козлы для демонтажа монтажной стойки	2	28-29
ПВ5.52.00.00	Скоба для навешивания блока		
ПВ5.07.00.00	Ролик отводной для демонтажа монтажной стойки	1	30
ПВ6.07.00.00-01	Приспособление для замыкания вертикального монтажного стыка	10	31-40
ПВ9.10.00.00-01	Леса навесные для замыкания вертикального монтажного стыка	8	41-48
ПВ7.76.00.00	Рама	1	49
ПВ5.03.00.00	Укосина для монтажа понтона	1	50
ПВ4.13.00.00	Струбцина для монтажа понтона	2	51-52
ПВ4.03.00.00	Струбцина для прижима обвязочного уголка	2	53-54
ПВ72.78.00.00	Стойка монтажная	7	55-61
ПВ51.58.00.00	Строп 3-х ветвевой	1	62
ПВ5А.3-00 СБ	Скоба для установки навесной лестницы	1	63
ПГ21.01.00.00	Приспособление для разметки днища	10	64-73
ПВ7.71.00.00	Направляющая	1	74
ПВ7.70.00.00	Упор скользящий	2	75,76
ПВ7.86.00.00	Монтажная стойка	3	77-79

					ТП 704-1-167.84	
Изм.	Лист	№ докум.	Подп.	Дата	Содержание	Лит. И / Масса / Масштаб
Разраб.		Кузнецов				Лист / Листов 1
Провер.		Чистова				Гипронефтеспецмонтаж г. Москва
Т. контр.						
ГИП		Тарин				
Н. контр.		Панова				
Утв.		Кузнецов				

ПВ32.01.00.00СБ

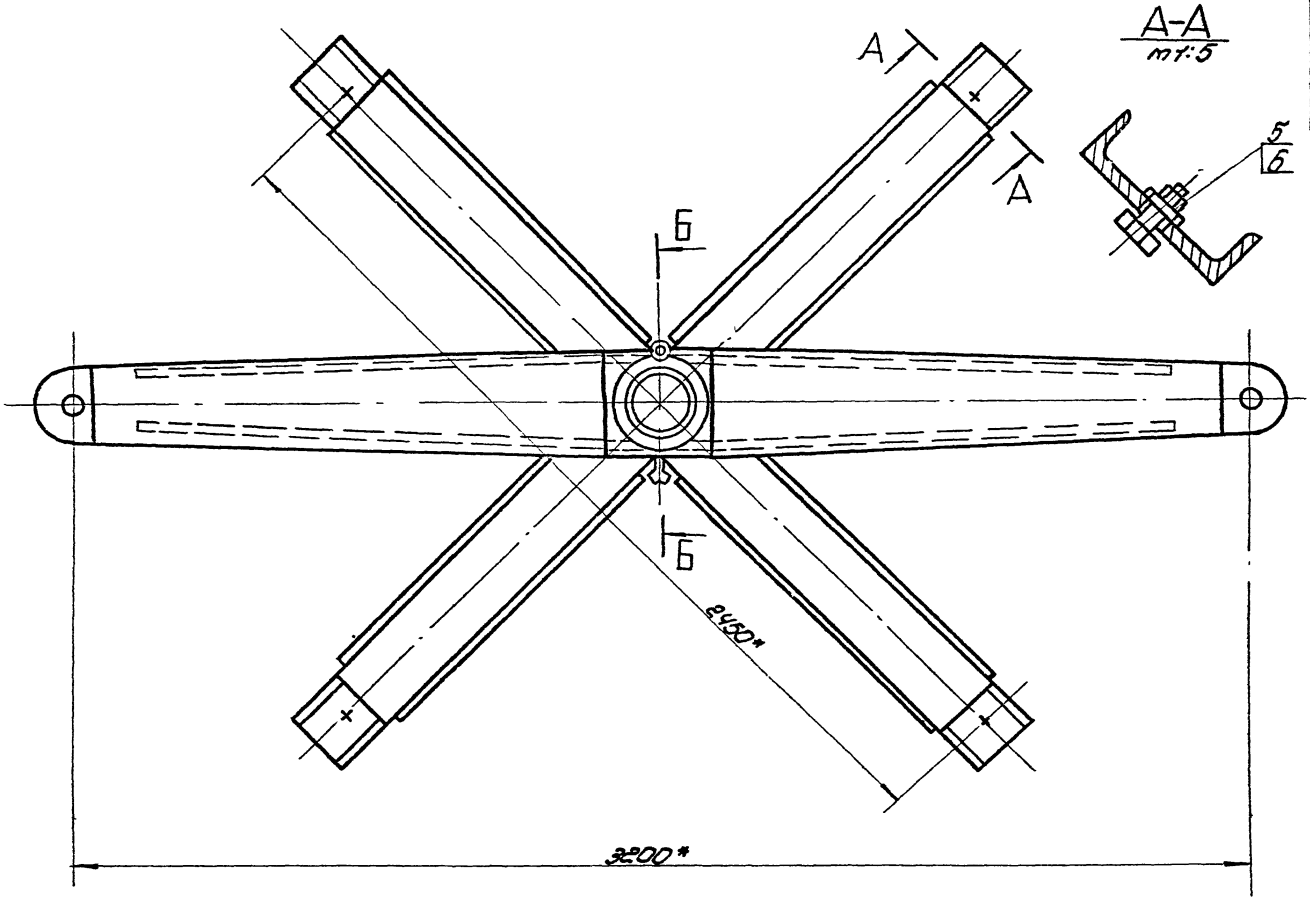

А-А
м1:5

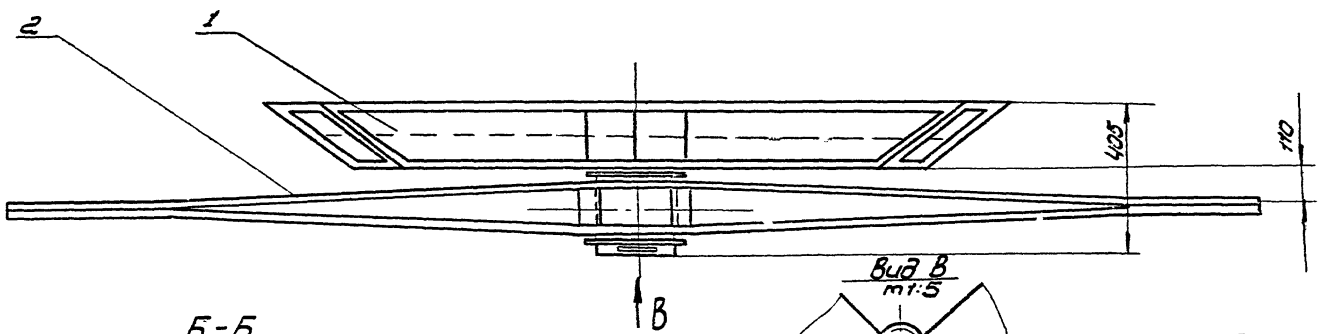

Б-Б
м1:5

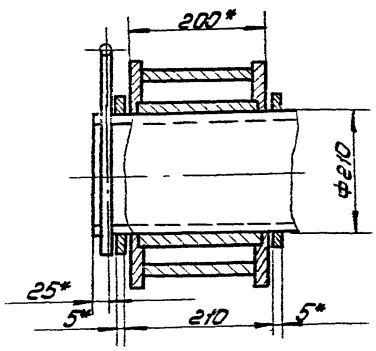

Вид В
м1:5

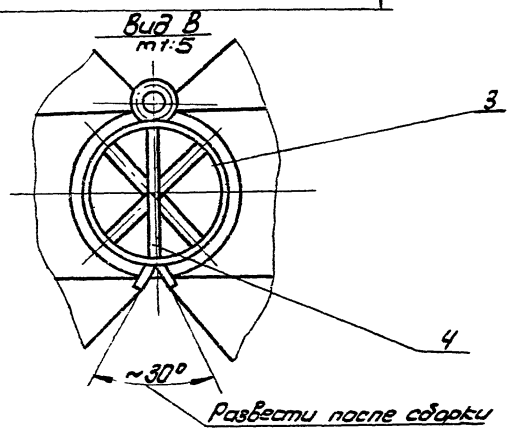

1. Неуказанные предельные отклонения размеров: отверстий - H16; валов - h16; остальных $\pm \frac{IT16}{2}$

					ПВ32.01.00.00СБ		
Изм.	Лист	№докум.	Подпись	Дата	Устройство для раскатки рулонов сварочный чертеж.	Лит.	Масса	Масштаб
Разраб.		Кузьмина		1.85			440.0	1:10
Провер.		Числова		01.85		Лист	Листов 1	
Т. контр.						Гипронефтеспецмонтаж г. Москва		
ГИП.		Тюрин		1.85				
Н. контр.		Панова		01.85				
Утв.		Кузнецов		1.85				

Инв. № подл. | Подпись и дата | Взам. инв. № | Инв. № дубл. | Подпись и дата

т.п 704-1-167.84 а.8

Формат	Зона	Поз.	Обозначение	Наименование	Кол.	Примечание
				Документация		
12			ПВ 32 01.02 00	Сборочный чертеж		
				Детали		
11		1	ПВ.32.01.02.01	Ступица	1	
12		2	ПВ.32.01.02.02	Ребро	2	
12		3	ПВ.32.01.02.03	Накладка	2	

Изм.	Лист	N докум.	Подп.	Дата
Разраб.		Кузьмина		4.83
Пробер.		Чиспова		04.83
ГИП		Тюрин		4.83
Н.контр.		Панова		04.83
Утв.		Кузьмина		4.83

ПВ32.01.02.00

Щека тяговая

Лит	Лист	Листов
И		1

Гипронефтеспецмонтаж г. Москва

Формат 11

ПВ 32 01.00.02

25 (√)

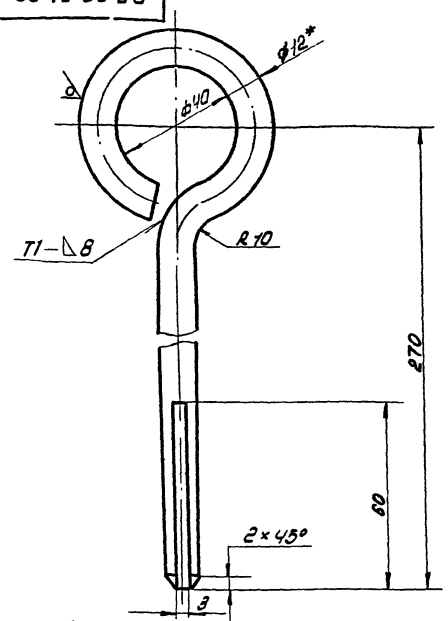

1 Сварной шов по ГОСТ 5264-80 Электроды типа Э42А ГОСТ 9467-75
2 Неуказанные предельные отклонения размеров отверстий - H16; остальных - ± IT16/2
3.* Размер для справок.
4 Развернутая длина заготовки L= 410±3.0мм.

Изм.	Лист	N докум.	Подп.	Дата
Разраб.		Кузьмина		4.83
Пробер.		Чиспова		04.83
Т.контр.				
ГИП		Тюрин		4.83
Н.контр.		Панова		04.83
Утв.		Кузнецов		4.83

ПВ32.01.00.02

Штырь

Лит	Масса	Масштаб
И	0.37	1:1

Лист | Листов 1

Круг 8-12 ГОСТ 2590-71 / Ст3 ГОСТ 535-79

Гипронефтеспецмонтаж г. Москва

ПВ32.01.02.00

50 (√)

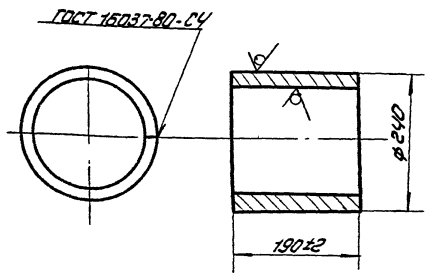

Электроды сварочные типа Э42А ГОСТ 9467-75

Изм.	Лист	N докум.	Подп.	Дата
Разраб.		Кузьмина		4.83
Пробер.		Чиспова		04.83
Т.контр.				
ГИП		Тюрин		4.83
Н.контр.		Панова		04.83
Утв.		Кузнецов		4.83

ПВ32.01.02.01

Ступица

Лит	Масса	Масштаб
И	10.0	1:5

Лист | Листов 1

Лист 6-10 ГОСТ 8732-78 / Ст.3 ГОСТ 14637-79

Гипронефтеспецмонтаж г. Москва

Формат	Зона	Поз.	Обозначение	Наименование	Кол.	Примечание
				Документация		
22			ПВ 32. 01. 00. 00. С6	Сборочный чертеж		
				Сборочные единицы		
11		1	ПВ32.01.01.00	Крестовина	1	
11		2	ПВ.32.01.02.00	Щека тяговая	1	
				Детали		
54		3	ПВ32.01.00.01.	Кольцо приставочное		
				Лист 6-5 ГОСТ 19903-74 / Ст3 ГОСТ 14637-79		
				d=223 D=260	2	0,3кг
11		4	ПВ32.01.00.02	Штырь	1	
				Стандартные изделия		
		5		Болт м30×70.58.026		
				ГОСТ 7798-70	4	0.64кг
		6		Гайка м30.4.025		
				ГОСТ 5915-70	4	0.23кг

Изм.	Лист	N докум.	Подп.	Дата
Разраб.		Кузьмина		4.83
Пробер.		Чиспова		04.83
ГИП		Тюрин		4.83
Н.контр.		Панова		04.83
Утв.		Кузнецов		4.83

ПВ32.01.00.00

Устройство для раскатки рулонов

Лит	Лист	Листов
И		1

Гипронефтеспецмонтаж г. Москва

ПВ32.01.01.00СБ

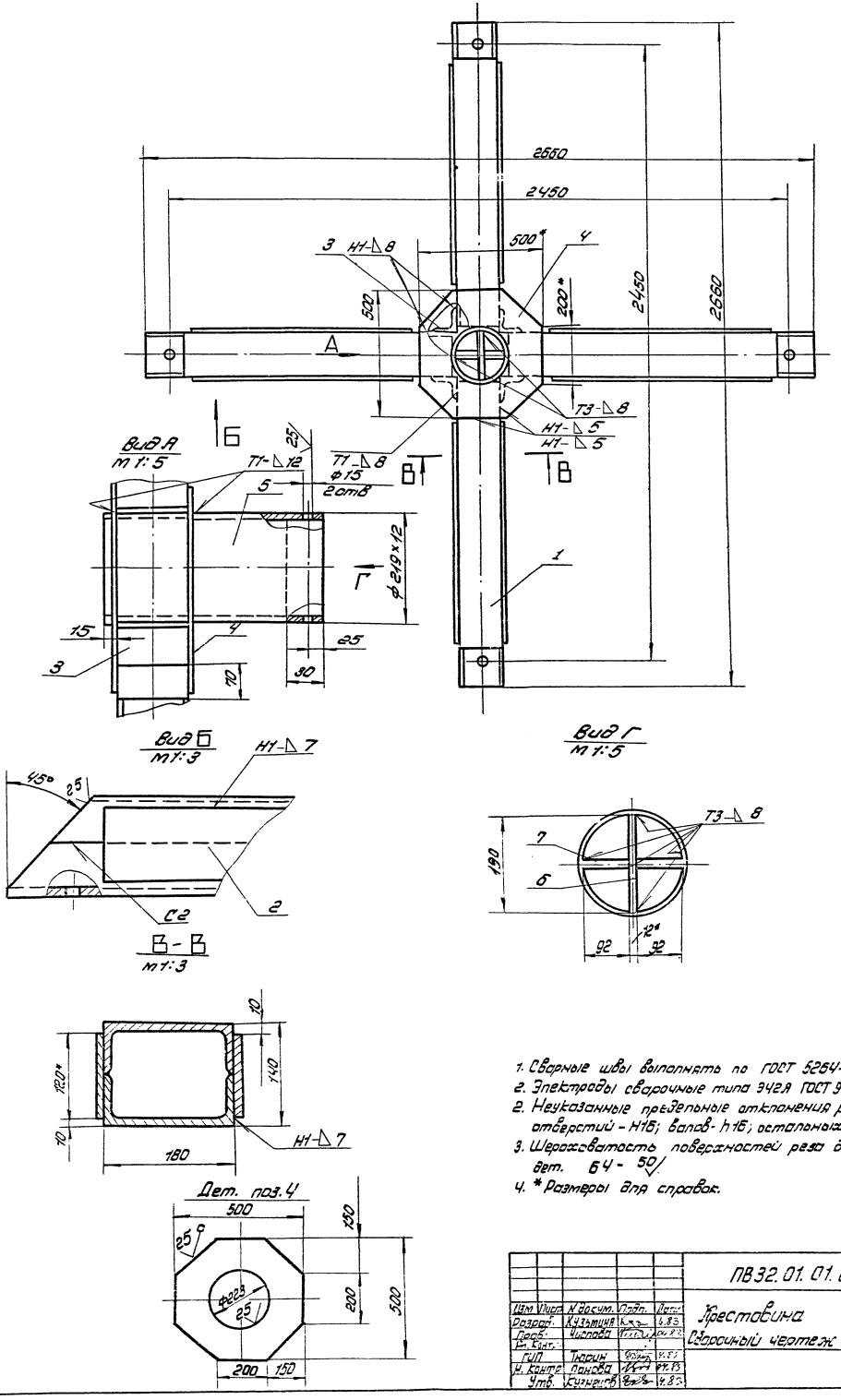

1. Сварные швы выполнять по ГОСТ 5264-80.
2. Электроды сварочные типа Э42А ГОСТ 9467-75.
2. Неуказанные предельные отклонения размеров: отверстий - Н16; валов - h16; остальных $\pm\frac{\pi 16}{2}$
3. Шероховатость поверхностей реза для дет. Б4 - 50√
4. * Размеры для справок.

					ПВ32.01.01.00СБ		
Изм	Лист	N докум.	Подп.	Дата	Крестовина Сварочный чертеж	Лит.	Масса	Масштаб
Разраб.		Кузьмина		6.83		И	295	1:10
Пров.		Чиглова		6.83		Лист	Листов 1
Гл. Конт.						Гипрометеоцентрмонтаж г. Москва	
ГИП		Тюрин		4.83			
Н. контр.		Панова		4.83			
Утв.		Кузнецов		4.83			

Инв. № подл. | Подп. и дата | Взам. инв. № | Инв. № дубл. | Подп. и дата

ПВ 32.01.02.02

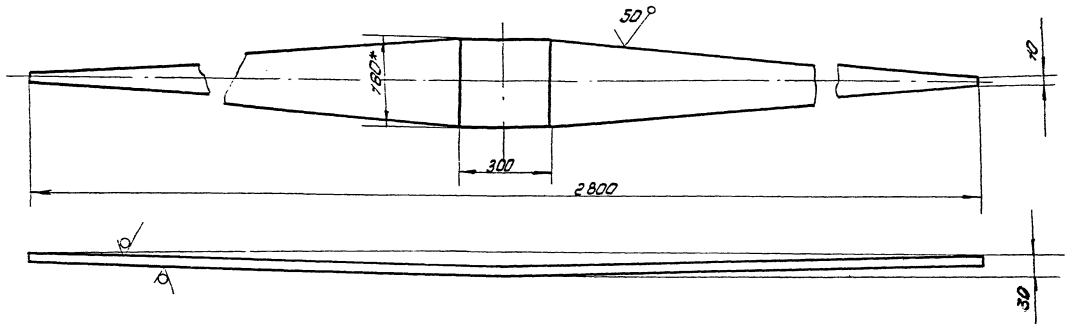

1. Неуказанные предельные отклонения размеров: валов - h 16; остальных: ± IT16/2
2. * Размер для справок.

						ПВ32.01.02.02		
Изм.	Лист	N докум.	Подп.	Дата	Ребро	Лит	Масса	Масштаб
Разраб.		Кузьмина		4.93		Н	20.0.	1:10
Провер.		Числова		04.93		Лист	Листов 1	
Т. контр.						Гипронефтеспецмонтаж г. Москва		
ГИП		Тюрин		4.93				
Н. контр.		Панова		04.93	Полоса Б.10х180 ГОСТ 103-76 Ст.3 ГОСТ 535-79			
Утв.		Кузнецов		4.93				

Формат: 12

Формат	Зона	Поз.	Обозначение	Наименование	Кол.	Приме-чание
Б4		7	ПВ 32.01.01.07.	Вставка		
				Лист Б-12 ГОСТ 19903-74 Ст3 ГОСТ 14637-79		
				92х370	2	2.1кг.

Инв. № подл.	Подп. и дата	Взам. инв. №	Инв. № дубл.	Подп. и дата

Изм.	Лист	N докум.	Подп.	Дата	ПВ 32.01.01.00	Лист 2

Формат	Зона	Поз.	Обозначение	Наименование	Кол.	Приме-чание
				Документация		
2Д			ПВ 32.01.01.00 СБ	Сборочный чертеж		
				Детали		
Б4		1	ПВ 32.01.01.01	Балка		
				Швеллер 18 ГОСТ 8240-72 Ст3 ГОСТ 535-79		
				L = 1220	4	20кг.
Б4		2	ПВ 32.01.01.02	Накладка		
				Полоса Б-8х120 ГОСТ 103-76 Ст3 ГОСТ 535-79		
				L = 1000	8	8.5кг.
Б4		3	ПВ 32.01.01.03	Усилительный уголок		
				Уголок Б-50х50х8 ГОСТ 8509-72 Ст3 ГОСТ 535-79		
				L = 180	4	0.2кг.
Б4		4	ПВ 32.01.01.04.	Накладка		
				Лист Б-12 ГОСТ 19903-74 Ст.3 ГОСТ 14637-79		
				500х500	2	16кг.
Б4		5	ПВ32.01.01.05	Ось		
				Труба 219х12 ГОСТ 8732-78 В-10 ГОСТ 8731-74		
				L = 460	1	28кг
Б4		6	ПВ.32.01.01.06	Вставка		
				Лист Б-12 ГОСТ 19903-74 Ст3 ГОСТ 14637-79		
				190х370	1	4кг.

Изм.	Лист	N докум.	Подп.	Дата	ПВ 32.01.01.00	Лит	Лист	Листов
Разраб.		Кузьмина		4.93	Крестовина	Н	1	2
Пров.		Числова		04.93		Гипронефтеспецмонтаж г. Москва		
ГИП		Тюрин		4.93				
Н. контр.		Панова		04.93				
Утв.		Кузнецов		4.93				

ПВ3.2.01.02.00СБ

т. пр. 704-1-167.84 а.8

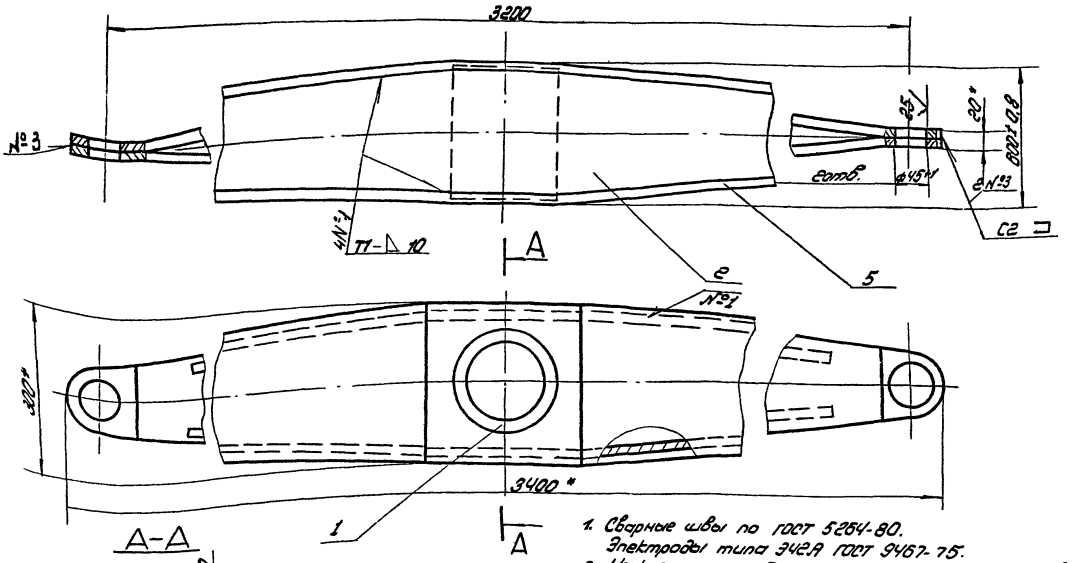

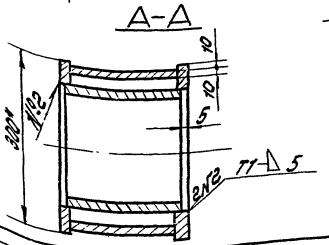

1. Сварные швы по ГОСТ 5264-80.
   Электроды типа Э42А ГОСТ 9467-75.
2. Неуказанные предельные отклонения размеров: $\pm\frac{IT16}{2}$
3. * Размеры для справок.

Изм	Лист	N докум.	Подп.	Дата	ПВ32.01.02.00 СБ	Лист	Масса	Масшт.
Разраб.		Кузьминов		4.83	Щека-тяговая	И	160.0	1:5
Провер.		Чистова		4.83	Сборочный чертеж	Лист	Листов 1	
Т.контр.						Гипронефтеспецмонтаж г. Москва		
Гип.		Тюрин		4.83				
Н.контр.		Панова		4.83				
Утв.		Кузнецов		4.83				

Формат 12

ПВ 32.01.02.03.

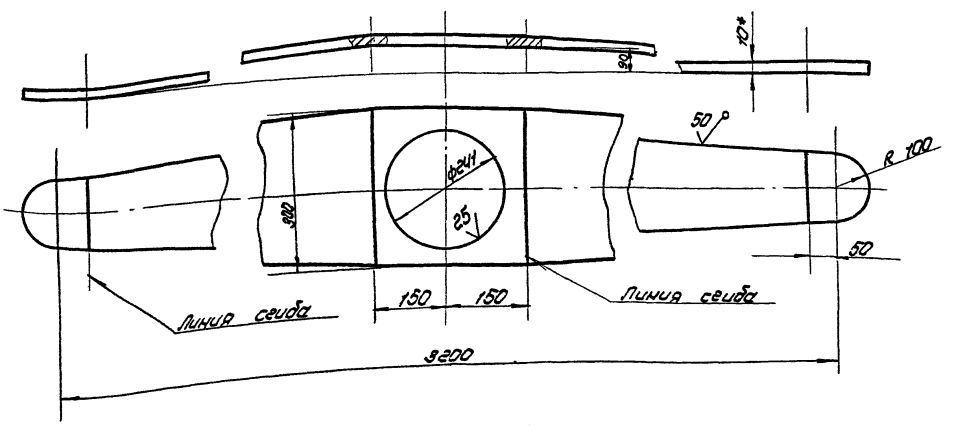

1. Неуказанные предельные отклонения размеров:
   валов - h16; отверстий - H16; остальных $\pm\frac{IT16}{2}$
2. * Размеры для справок

Изм	Лист	N докум.	Подп.	Дата	ПВ 32.01.02.03.	Лит	Масса	Масштаб
Разраб.		Кузьминов		4.83	Накладка	И	45.0	1:5
Провер.		Чистова		4.83		Лист	Листов 1	
Н.контр.						Гипронефтеспецмонтаж г. Москва		
Гип.		Тюрин		4.83	Лист Б-10 ГОСТ 19903-74 / Ст3 ГОСТ 14637-79			
Н.контр.		Панова		4.83				
Утв.		Кузнецов		4.83				

Дата	Зона	Поз.	Обозначение	Наименование	Кол.	Примечание
				Документация		
12			ПВ5К.02.00.00 СБ	Сборочный чертеж		
				Сборочные единицы		
11		1	ПВ5К.02.01.00.	Опора	1	
11		2	ПВ5К.02.02.00	Основание	1	
				Детали		
11		3	ПВ5К.02.00.01	Скоба	1	
–		4	ПВ5К.02.00.01-01	Скоба	1	
64		5	ПВ5К.02.00.02	Сектор		
				Лист Б-5 ГОСТ 19903-74 / Ст.3 ГОСТ 14637-79		
				450×450	1	7,8кг.
64		6	ПВ5К.02.00.03	Стрелка		
				Полоса 4×20 ГОСТ 103-76 / Ст.3 ГОСТ 535-79		
				L=400	1	0,2кг.
64		7	ПВ5К.02.00.04	Накладка		
				Лист Б16 ГОСТ 19903-74 / Ст.3 ГОСТ 14637-79		
				300×210	2	6,5кг.
				Стандартные изделия		
				Болты ГОСТ 7798-70		
		8		М35×75.58.013	6	
		9		М14×35.58.013	2	
				Гайки ГОСТ 5915-70		
		10		М36.4.013	6	
		11		М14.4.013	2	

Изм.	Лист	N докум.	Подп.	Дата
Разраб.		Числова	Числова	04.83
Пров.		Кузьмина	Кузьмина	3.83
Т.контр.				
ГИП		Тюрин		4.83
Н.контр.		Панова		04.83
Утв.		Кузнецов		4.83

ПВ5К.02.00.00

Шарнир для подъема рупона массой до 45т краном.

Лит.	Лист	Листов
И		1

Гипронефтеспецмонтаж г. Москва

Формат 11.

ПВ5К.02.00.01

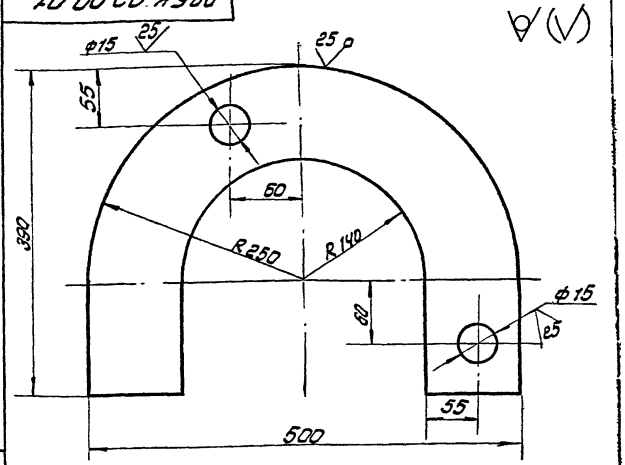

ПВ5К.02.00.01-01
остальное см. ПВ5К.02.00.01.

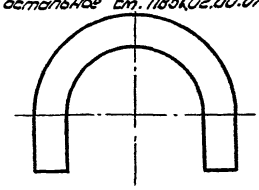

Неуказанные предельные отклонения размеров: отверстий - Н16; валов - h16; остальных ± $\frac{\pi 16}{2}$

Изм.	Лист	N докум.	Подп.	Дата
Разраб.		Числова	Числова	04.83
Пров.		Кузьмина	Кузьмина	3.83
Т.контр.				
ГИП		Тюрин		4.83
Н.контр.		Панова		04.83
Утв.		Кузнецов		4.83

ПВ5К.02.00.01

Скоба

Лит.	Масса	Масштаб
И	15.2	1:4

Лист Б20 ГОСТ 19903-74 / Ст.3 ГОСТ 14637-79

Лист | Листов 1

Гипронефтеспецмонтаж г. Москва.

Формат 11

ПВ5К.02.00.00.СБ

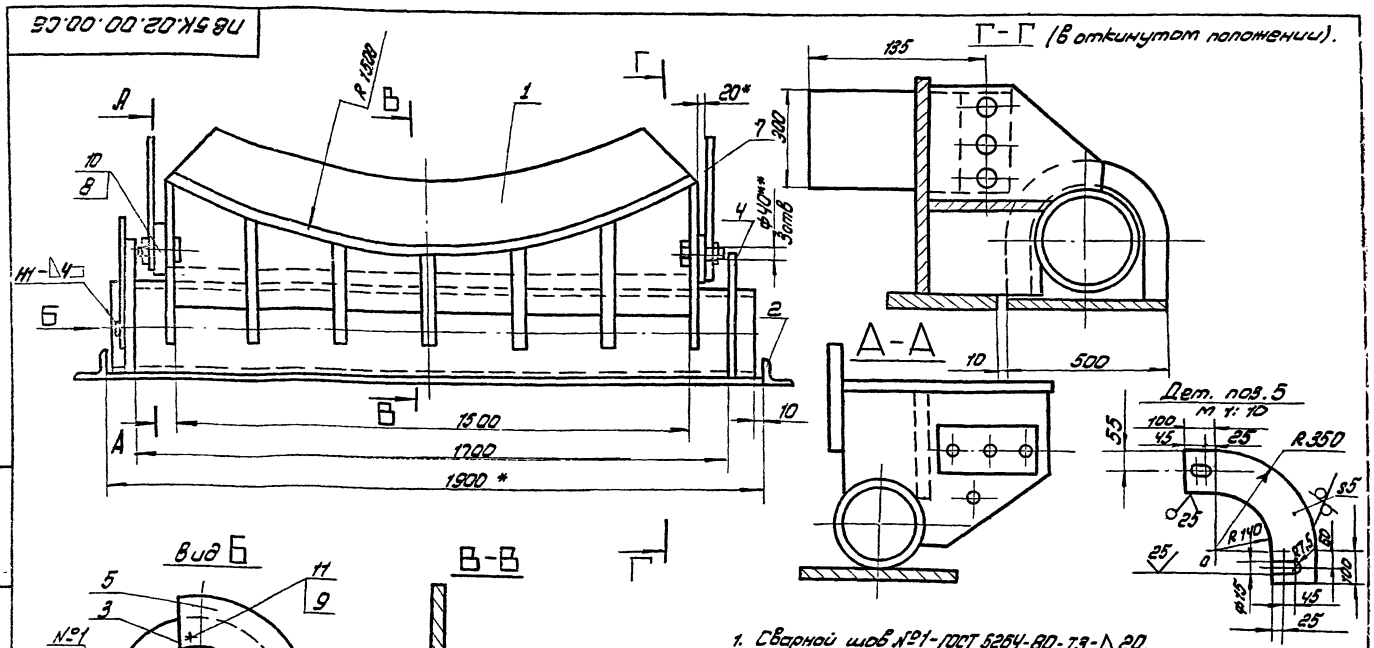

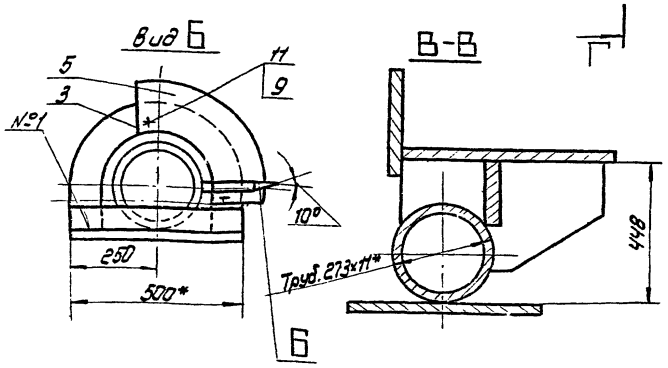

1. Сварной шов №1-ГОСТ 5264-80-73-Δ20. Электроды типа Э42А ГОСТ 9467-75.
2. Неуказанные предельные отклонения размеров: отверстий - Н16; валов - h16; остальных ± $\frac{\pi 16}{2}$
3. Шероховатость поверхностей реза для дет. Б4 - 50
4. * Размеры для справок.
6. ** Согласовать с отверстиями в дет. ПВ5К.02.01.06

Изм.	Лист	N докум.	Подп.	Дата
Разраб.		Числова	Числова	04.83
Пров.		Кузьмина	Кузьмина	3.83
Т.контр.				
ГИП		Тюрин		4.83
Н.контр.		Панова		04.83
Утв.		Кузнецов		4.83

ПВ5К.02.00.00СБ

Шарнир для подъема рупона массой 45т краном
Сборочный чертеж

Лит.	Масса	Масштаб
И	590	1:10

Лист | Листов 1

Гипронефтеспецмонтаж г. Москва

ПВ5К. 02.01.00 СБ

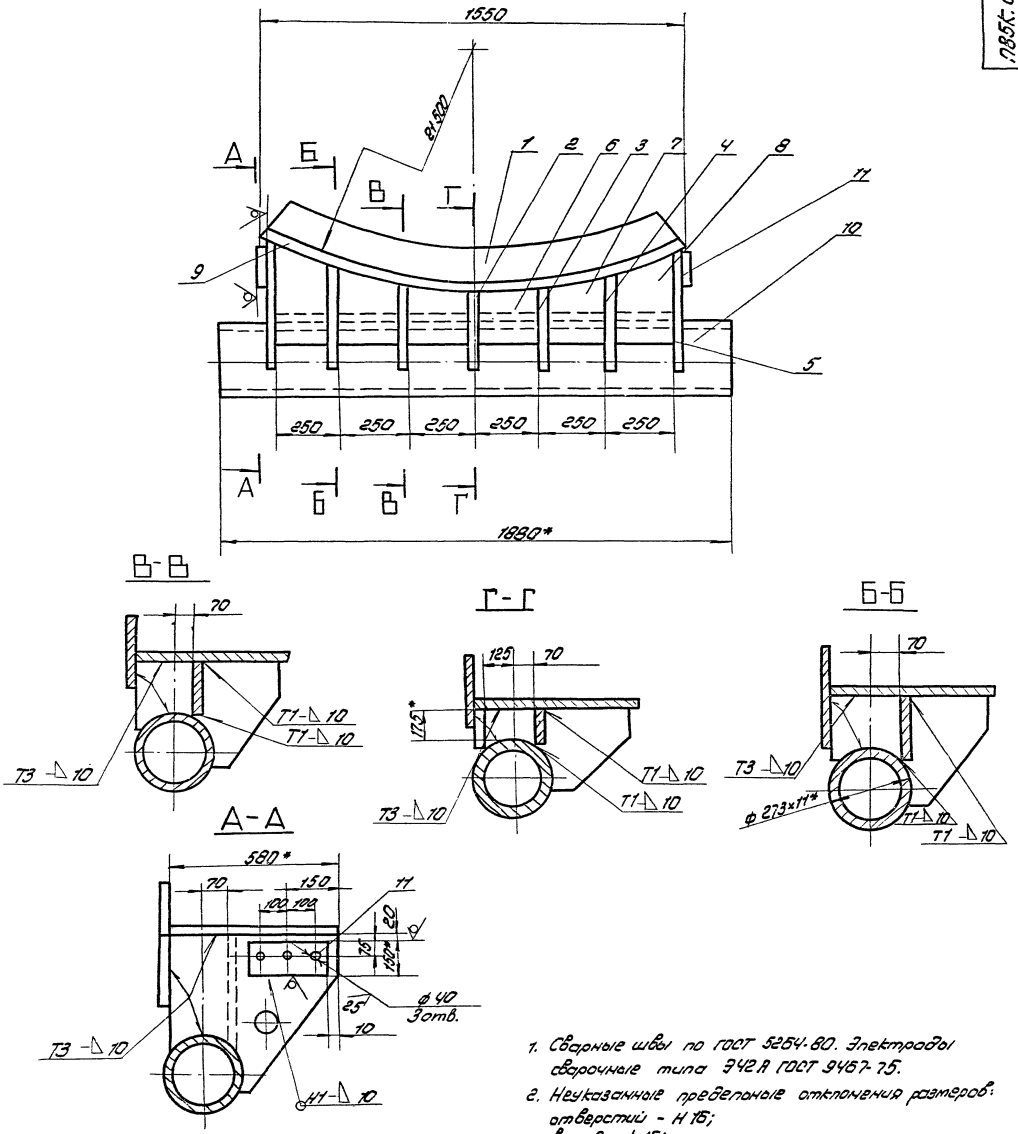

1. Сварные швы по ГОСТ 5264-80. Электроды сварочные типа Э42А ГОСТ 9467-75.
2. Неуказанные предельные отклонения размеров:
   отверстий - Н 16;
   валов - h 16;
   остальных $\pm \frac{IT16}{2}$
3. Шероховатость поверхностей реза для дет. БЧ- $\overset{50}{\vee}$.
4. * Размеры для справок.

					ПВ5К. 02.01.00.СБ			
Изм.	Лист	N докум.	Подп.	Дата	Опора	Лит	Масса	Масштаб
Разраб.		Числова				И	440	1:10
Пров.		Кузьмина			Сборочный чертеж	Лист	Листов 7	
Т.контр.								
ГИП.		Тюрин		4.83		Гипрометрспецпроект г. Москва		
Н.контр.		Панова		4.83				
Утв.		Кузнецов		4.83				

Инв. № подл. | Подп. и дата | Взам. инв. № | Инв. № дубл. | Подп. и дата

т.пр. 704-1-167 ГЧ

Формат	Зона	Поз.	Обозначение	Наименование	Кол.	Примечание
				Документация		
22			ПВ5К.02.01.00 СБ	Сборочный чертеж		
				Детали		
11		1	ПВ5К.02.01.01.	Стойка	1	
11		2	ПВ5К.02.01.02	Ребро	1	
-		3	ПВ5К.02.01.02-01	Ребро	2	
-		4	ПВ5К.02.01.02-02	Ребро	2	
-		5	ПВ5К.02.01.02-03	Ребро	2	
11		6	ПВ5К.02.01.03	Стойка	2	
-		7	ПВ5К.02.01.03-01	Стойка	2	
-		8	ПВ5К.02.01.03-01	Стойка	2	
Б4		9	ПВ5К.02.01.04	Ложе	1	
				Лист Б-15 ГОСТ 19903-74 / Ст.3 ГОСТ 14637-79		
				1600 × 600	1	120,0 кг
Б4		10	ПВ5К.02.01.05	Ось		
				Труба 273×11 ГОСТ 8732-78 / В-10 ГОСТ 8731-74		

Изм.	Лист	N докум.	Подп.	Дата
Разраб.		Числова		4.83
Пров.		Кузьмина		3.83
ГИП.		Тюрин		4.83
Н. контр.		Панова		4.83
Утв.		Кузнецов		4.83

ПВ5К.02.01.00.

Опора

Лит.	Лист	Листов
	1	2

Гипронефтеспецмонтаж г. Москва

Копировал. Формат. 11

Формат	Зона	Поз.	Обозначение	Наименование	Кол.	Примечание
				L = 1880	1	13,4 кг
Б4		11	ПВ5К.02.01.06	Пластина		
				Полоса 20×150 ГОСТ 103-76 / Ст.3 ГОСТ 535-79		
				L = 300	2	7 кг

ПВ5К.02.01.00.

Лист 2

Формат 11

ПВ5К.02.02.00 СБ.

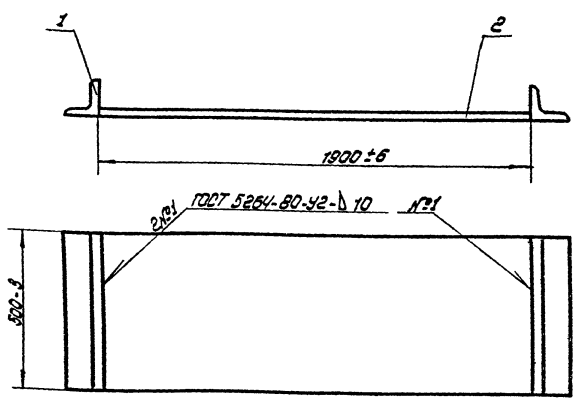

1. Сварные швы по ГОСТ 5264-80.
   Электроды сварочные типа Э42А ГОСТ 9467-75.
2. Шероховатость поверхностей реза дет. Б4 - 50

Изм.	Лист	N докум.	Подп.	Дата
Разраб.		Числова		4.83
Пров.		Кузьмина		3.83
Т. контр.				
ГИП		Тюрин		4.83
Н. контр.		Панова		4.83
Утв.		Кузнецов		4.83

ПВ5К.02.02.00 СБ

Основание
Сборочный чертеж

Лит.	Масса	Масштаб
И	116.0	1:10

Лист | Листов 1

Гипронефтеспецмонтаж г. Москва

Инв. N подл. | Подп. и дата | Взам. инв. N | Инв. N дубл. | Подп. и дата

т.пр 704-1-167.84 а.в

ПВ5К.02.01.02

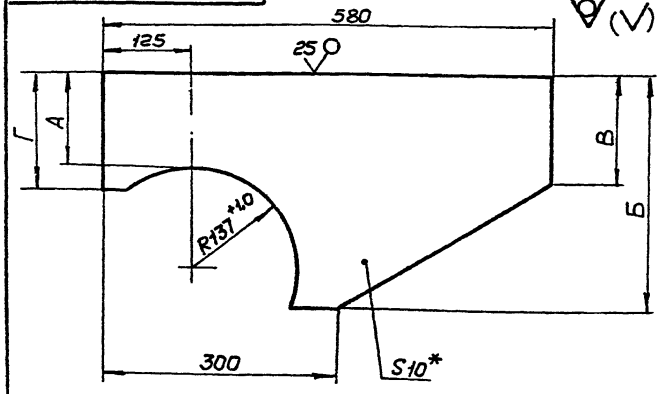

ПВ5К.02.01.02-03
Остальное см. ПВ5К.02.01.02
М1:20

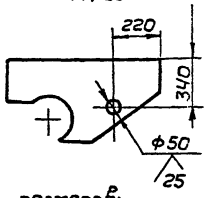

Обознач.	Размеры, мм				Масса, кг
	А	Б	В	Г	
ПВ5К.02.01.02	175	350	40	230	7,8
-01	185	360	40	240	8,3
-02	250	425	150	310	10,1
-03	315	550	170	430	12,4

1. Неуказанные предельные отклонения размеров: отверстий - H16, валов - h16, остальных $\pm \frac{JT16}{2}$.
2. * Размер для справок.

Изм.	Лист	№ докум.	Подп.	Дата
Разраб.		Числова		4.83
Пров.		Кузьмина		3.83
Т.контр.				
ГИП		Тарин		4.83
Н.контр.		Панова		4.83
Утв.		Кузнецов		4.83

ПВ5К.02.01.02

Ребро

Лит	Масса	Масшт.
И	См. табл.	1:50
Лист	Листов 1	

Лист Б-10 ГОСТ 19903-74
Ст 3 ГОСТ 14637-79

Гипронефтеспецмонтаж г. Москва

Формат А1

ПВ5К.02.01.03

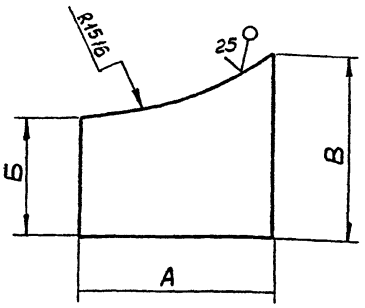

Обозначен.	Размеры, мм			Масса, кг
	А	Б	В	
ПВ5К.02.01.03	240	200	220	6,25
-01	230	220	290	9,15
-02	230	290	410	10,2

Неуказанные предельные отклонения размеров: отверстий - H16, валов - h16, остальных $\pm \frac{JT16}{2}$.

Изм.	Лист	№ докум.	Подп.	Дата
Разраб.		Числова		4.83
Пров.		Кузьмина		3.83
Т.контр.				
ГИП		Тарин		4.83
Н.контр.		Панова		4.83
Утв.		Кузнецов		4.83

ПВ5К.02.01.03

Стойка

Лит	Масса	Масшт.
И	См. табл.	-
Лист	Листов 1	

Лист Б-16 ГОСТ 19903-74
Ст 3 ГОСТ 14637-79

Гипронефтеспецмонтаж г. Москва

Формат А1

ПВ5К.02.01.01

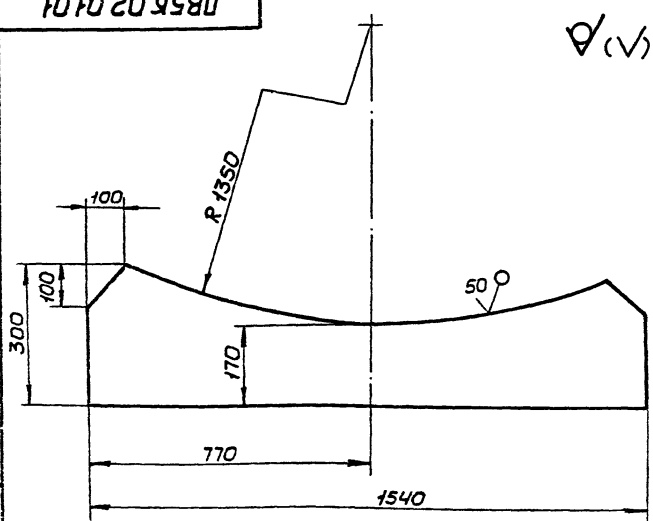

Неуказанные предельные отклонения размеров: отверстий - H16, валов - h16, остальных $\pm \frac{JT16}{2}$.

Изм.	Лист	№ докум.	Подп.	Дата
Разраб.		Числова		4.83
Пров.		Кузьмина		3.83
Т.контр.				
ГИП		Тарин		4.83
Н.контр.		Панова		4.83
Утв.		Кузнецов		4.83

ПВ5К.02.01.01

Стенка

Лит	Масса	Масшт.
И	60	1:10
Лист	Листов 1	

Лист Б-25 ГОСТ 19903-74
Ст 3 ГОСТ 14637-79

Гипронефтеспецмонтаж г. Москва

Формат	Зона	Поз.	Обозначение	Наименование	Кол.	Примечание
				Документация		
А2			ПВ5К.02.02.00 СБ	Сборочный чертеж		
				Детали		
А4		1	ПВ5К.02.02.01	Упор		
				Уголок Б-75×75×8 ГОСТ 8509-72		
				Ст 3 ГОСТ 535-79		
				L = 500	2	9,0 кг
А4		2	ПВ5К.02.02.02	Пластина		
				Лист Б-14 ГОСТ 19903-74		
				Ст 3 ГОСТ 14637-79		
				1900×500	1	105 кг

Изм.	Лист	№ докум.	Подп.	Дата
Разраб.		Числова		4.83
Пров.		Кузьмина		3.83
Т.контр.				
ГИП		Тарин		4.83
Н.контр.		Панова		4.83
Утв.		Кузнецов		4.83

ПВ5К.02.02.00

Основание

Лит	Масса	Масшт.
И		1
Лист	Листов 1	

Гипронефтеспецмонтаж г. Москва

Инв. № подл. | Подп. и дата | Взам. инв. № | Инв. № дубл. | Подп. и дата

т.пр. 704-1-167.84 ал.8

ПВ5К.12.02.00СБ

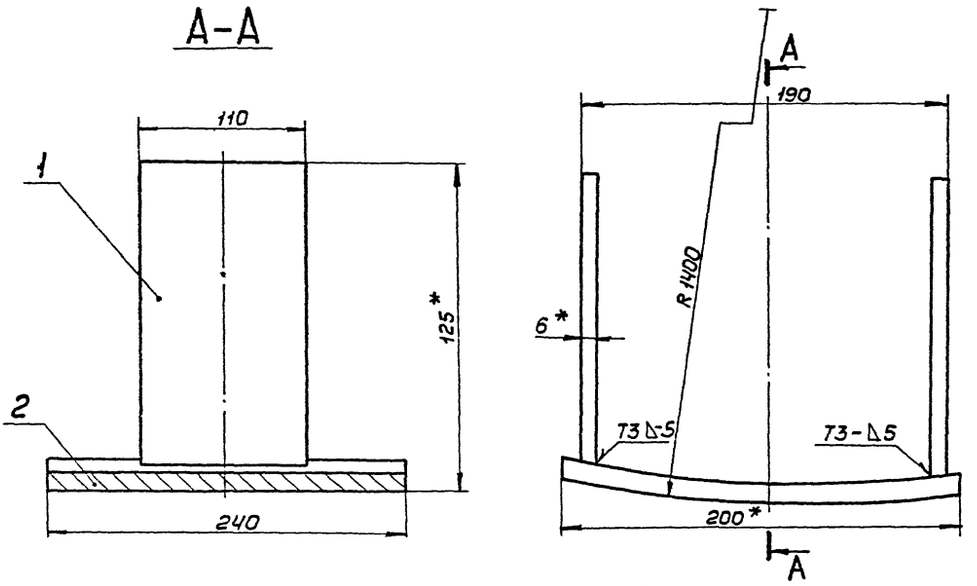

1. Сварные швы по ГОСТ 5264-80.
Электроды типа Э-42А ГОСТ 9467-75.
2. Неуказанные предельные отклонения размеров: валов - h16.
3. Шероховатость поверхностей реза для дет. Б4 Rz160.
4.* Размеры для справок.

					ПВ5К.12.02.00СБ			
Изм	Лист	№ докум.	Подп.	Дата	Упор Сборочный чертеж	Лит.	Масса	Масшт.
Разраб		Числова		04.83		И	7,4	1:2,5
Пров.		Кузьмина		3.83		Лист	Листов 1	
Т.контр.						Гипронефтеспецмонтаж г. Москва		
ГИП		Тюрин		4.83				
Н.контр.		Панова		04.83				
Утв.		Кузнецов		4.83				

Формат 12

ПВ5К.12.00.00СБ

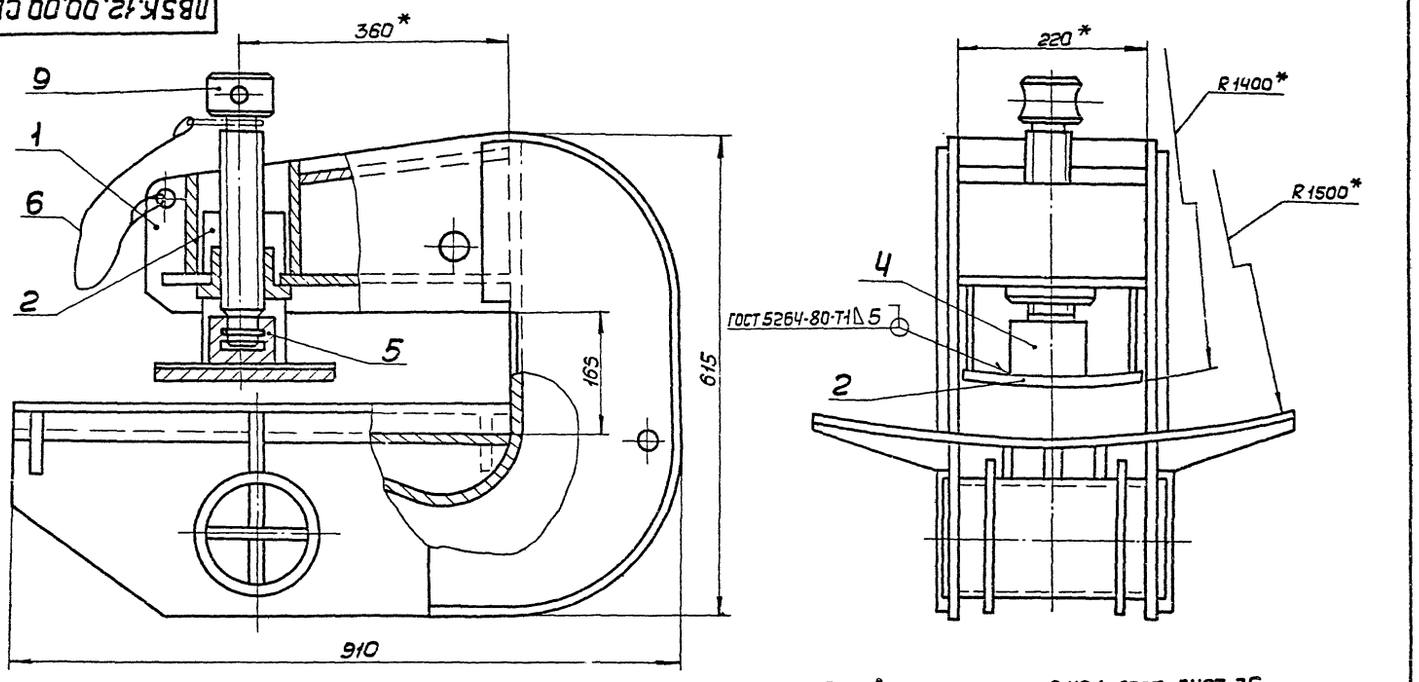

1. Электроды сварочные типа Э42А ГОСТ 9467-75.
2. Неуказанные предельные отклонения размеров: отверстий - H16, валов - h16, остальных - $\pm \frac{JT16}{2}$
3.* Размеры для справок.

					ПВ5К.12.00.00СБ			
Изм	Лист	№ докум	Подп	Дата	Захват для подъема рулонов массой до 45 т краном Сборочный чертеж	Лит	Масса	Масшт.
Разраб.		Числова		04.83		И	180,0	1:5
Пров.		Кузьмина		3.83		Лист	Листов 1	
Т.контр						Гипронефтеспецмонтаж г. Москва		
ГИП		Тюрин		4.83				
Н.контр.		Панова		04.83				
Утв		Кузнецов		4.83				

Формат 12

Формат	Зона	Поз.	Обозначение	Наименование	Кол.	Примечание
				Документация		
22			ПВ5К.12.01.00СБ	Сборочный чертеж		
				Детали		
12		1	ПВ5К.12.01.01	Щека	2	
Б4		2	ПВ5К.12.01.02	Пластина		
				Лист Б-10 ГОСТ 19903-74		
				Ст3 ГОСТ 14637-79		
				200×120	1	1,9 кг
11		3	ПВ5К.12.01.03	Гайка		
Б4		4	ПВ5К.12.01.04	Пластина		
				Лист Б-10 ГОСТ 19903-74		
				Ст3 ГОСТ 14637-79		
				200×140	1	2,2 кг
12		5	ПВ5К.12.01.05	Накладка	2	
12		6	ПВ5К.12.01.06	Стенка	1	
12		7	ПВ5К.12.01.07	Пластина	1	
Б4		8	ПВ5К.12.01.08	Ложе		
				Лист Б-10 ГОСТ 19903-74		
				Ст3 ГОСТ 14637-79		
				600×655	1	31,5 кг
11		9	ПВ5К.12.01.09	Ребро	4	
		10	-01	Ребро	2	

Инв.№ подл. | Подп. и дата | Взам. инв.№ | Инв.№ дубл. | Подп. и дата

Изм.	Лист	№ докум.	Подп.	Дата
Разраб.		Числова		04.83
Пров.		Кузьмина		3.83
ГИП		Тюрин		4.83
Н. контр.		Панова		04.83
Утв.		Кузнецов		4.83

ПВ5К.12.01.00

Корпус

Лит.	Лист	Листов
И	1	2

Гипронефтеспецмонтаж г. Москва

Формат А4

Формат	Зона	Поз.	Обозначение	Наименование	Кол.	Примечание
Б4		11	ПВ5К.12.01.10	Ось		
				Труба 133×8 ГОСТ 8732-78		
				В10 ГОСТ 8731-74		
				L = 240	1	6,7 кг
11		12	ПВ5К.12.01.11	Фланец	2	
11		13	ПВ5К.12.01.12	Ребро	3	
Б4		14	ПВ5К.12.01.13	Пластина		
				Полоса 8×55 ГОСТ 103-76		
				Ст3 ГОСТ 535-79		
				L = 240	2	1,30 кг
Б4		15	ПВ5К.12.01.14	Пластина		
				Полоса 8×110 ГОСТ 103-76		
				Ст3 ГОСТ 535-79		
				L = 240	1	2,50 кг
Б4		16	ПВ5К.12.01.15	Пластина		
				Лист Б-10 ГОСТ 19903-74		
				Ст3 ГОСТ 14637-79		
				290×200	1	3,0 кг

Инв.№ подл. | Подп. и дата | Взам. инв.№ | Инв.№ дубл. | Подп. и дата

Изм.	Лист	№ докум.	Подп.	Дата

ПВ5К.12.01.00

Лист 2

Формат А4

Формат	Зона	Поз.	Обозначение	Наименование	Кол.	Примечание
				Документация		
12			ПВ5К.12.02.00СБ	Сборочный чертеж		
				Детали		
В1		1	ПВ5К.12.02.01	Пластина		
				Полоса 6×110 ГОСТ 103-76		
				Ст3 ГОСТ 535-79		
				L = 200	2	1,0 кг
Б4		2	ПВ5К.12.02.02	Пластина		
				Лист Б-12 ГОСТ 19903-74		
				Ст3 ГОСТ 14637-79		
				200×240	1	5,4 кг

Инв.№ подл. | Подп. и дата | Взам. инв.№ | Инв.№ дубл. | Подп. и дата

Изм.	Лист	№ докум.	Подп.	Дата
Разраб.		Числова		04.83
Пров.		Кузьмина		3.83
ГИП		Тюрин		4.83
Н. контр.		Панова		04.83
Утв.		Кузнецов		4.83

ПВ5К.12.02.00

Упор

Лит.	Лист	Листов
И		1

Гипронефтеспецмонтаж г. Москва

Формат	Зона	Поз.	Обозначение	Наименование	Кол.	Примечание
				Документация		
12			ПВ5К.12.00.00СБ	Сборочный чертеж		
				Сборочные единицы		
11		1	ПВ5К.12.01.00	Корпус	1	
11		2	ПВ5К.12.02.00	Упор	1	
				Детали		
12		3	ПВ5К.12.00.01	Винт	1	
11		4	ПВ5К.12.00.02	Подпятник	1	
11		5	ПВ5К.12.00.03	Кольцо запорное	1	
				Материалы		
		6		Проволока Ф1 ГОСТ 3282-74		0,10 кг

Инв.№ подл. | Подп. и дата | Взам. инв.№ | Инв.№ дубл. | Подп. и дата

Изм.	Лист	№ докум.	Подп.	Дата
Разраб.		Числова		04.83
Пров.		Кузьмина		3.83
ГИП		Тюрин		4.83
Н. контр.		Панова		04.83
Утв.		Кузнецов		4.83

ПВ5К.12.00.00

Захват для подъема рулонов массой до 45 т краном

Лит.	Лист	Листов
И		

Гипронефтеспецмонтаж г. Москва

т.пр. 4.04-1-167.84 а.в

ПВ5К.12.01.00СБ

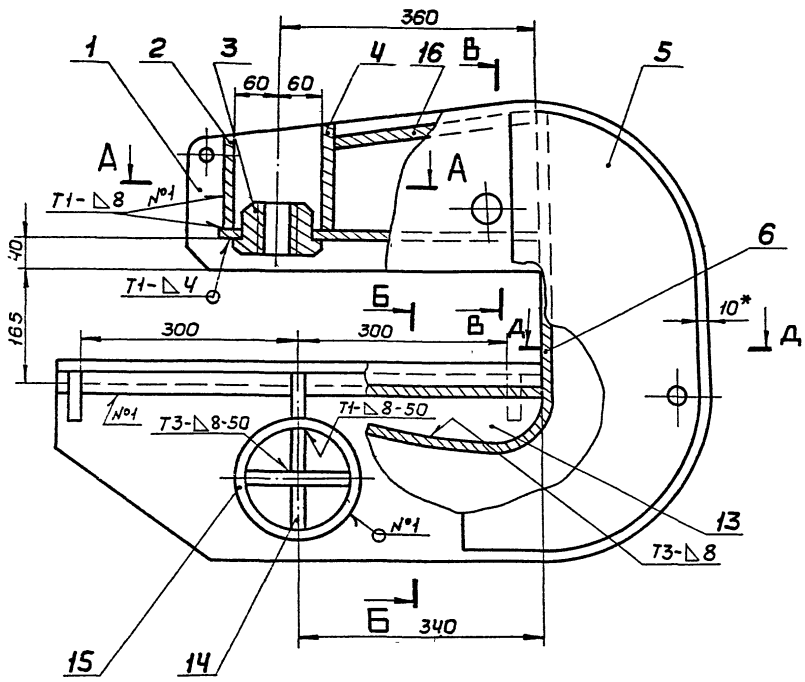

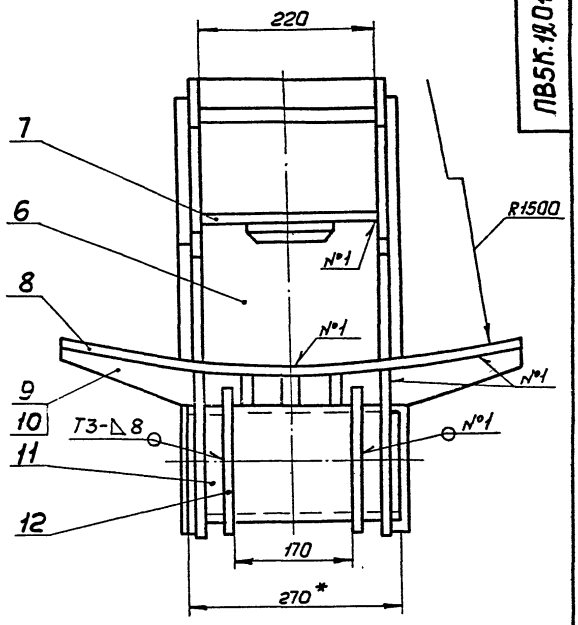

А-А

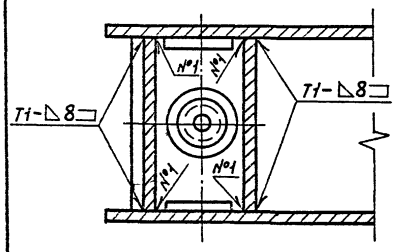

В-В

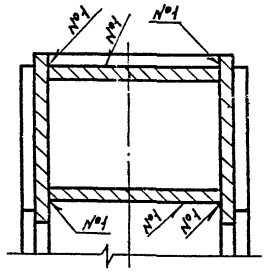

Б-Б

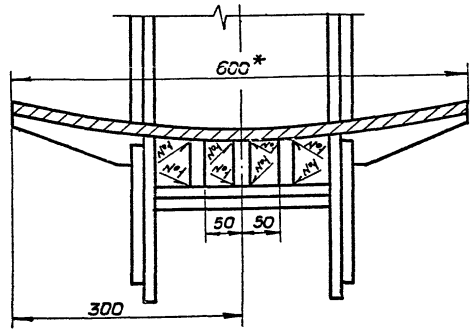

Д-Д

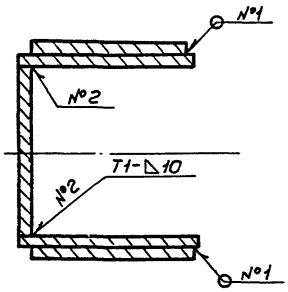

1. Сварные швы по ГОСТ 5264-80.
   Электроды типа Э42А ГОСТ 9467-75.
2. Приварку дет. поз. 6 выполнить после приварки 3х деталей поз. 13 к дет. поз. 8.
3. Неуказанные предельные отклонения размеров: отверстий - H16, валов - h16, остальных $\pm \frac{JT16}{2}$
4. Шероховатость поверхностей реза для дет. Б4 $\sqrt[25]{}$.
5. * Размеры для справок.

Изм.	Лист	№ докум.	Подп.	Дата	ПВ5К.12.01.00СБ		
Разраб.	Кузьмина			4.83	Корпус	Лит. И	Масса 160,0	Масшт 1:5
Пров.	Числова			04.83	Сборочный чертеж	Лист	Листов 1
Т.контр.						Гипранефтеспецмонтаж г. Москва	
ГИП	Тюрин			4.83			
Н.контр.	Панова			4.83			
Утв.	Кузнецов			4.83			

Формат 22

Инв. № подл. | Подп. и дата | Взам. инв. № | Инв. № дубл. | Подп. и дата

т.пр. 704-1-167:84 ав

ПВ5К.12.01.06

50 V(√)

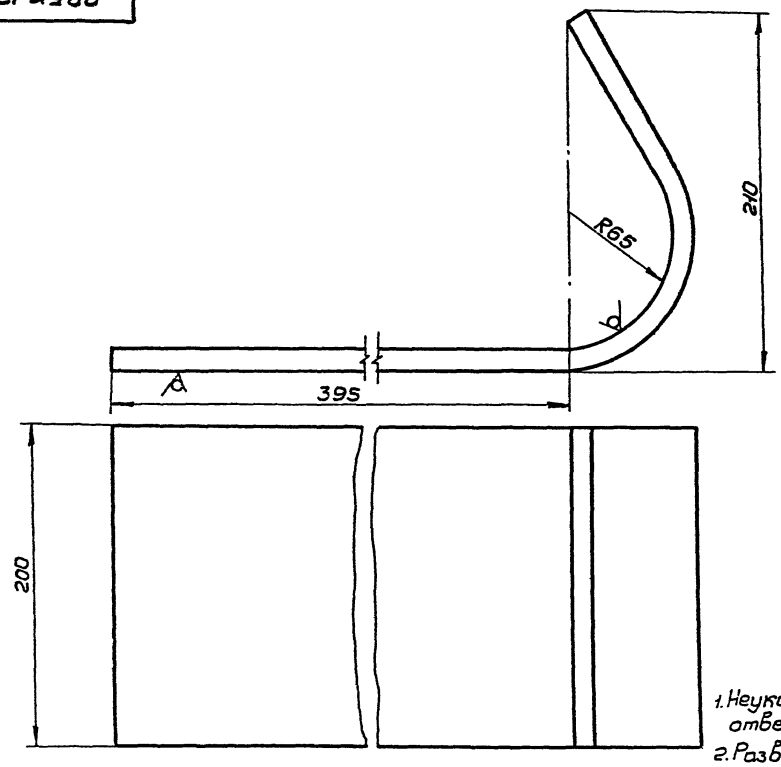

1. Неуказанные предельные отклонения размеров: отверстий - H16, валов - h16, остальных $\pm \frac{IT16}{2}$
2. Развернутая длина заготовки 700 ± 2,5 мм

ПВ5К.12.01.06							
Изм.	Лист	№ докум.	Подп.	Дата	Стенка	Лит.	Масса	Масшт.
Разраб.		Числова		04.83		И	14,0	1:2
Пров.		Кузьмина		3.83		Лист	Листов 1
Т.контр.						Гипронефтеспецмонтаж г. Москва	
ГИП		Тюрин		4.83	Лист Б10 ГОСТ 19903-74 / Ст3 ГОСТ 14637-79		
Н.контр.		Панова		4.83			
Утв.		Кузнецов		4.83			

Формат 12

ПВ5К.12.01.01

25 V(√)

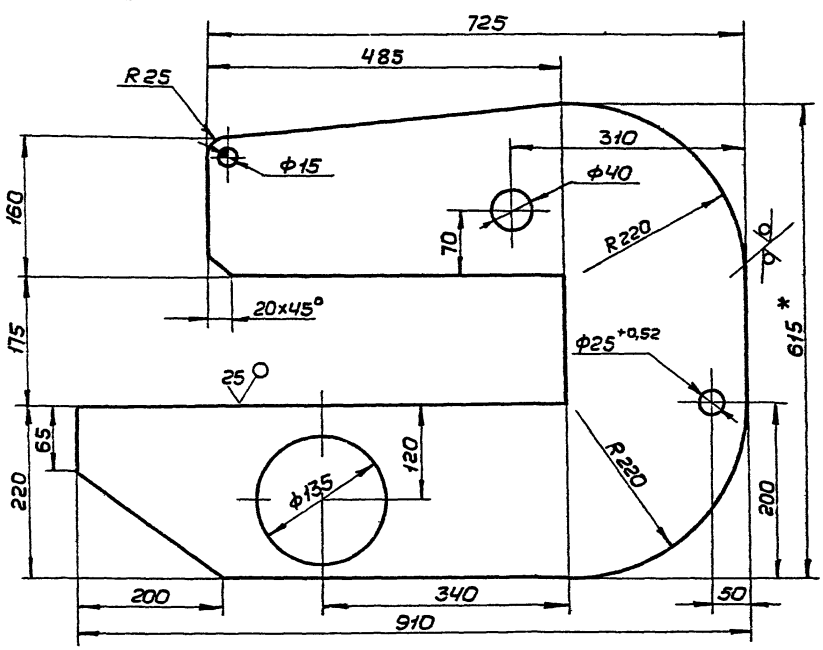

1. Неуказанные предельные отклонения размеров: отверстий - H16, валов - h16, остальных $\pm \frac{IT16}{2}$.
2. * Размер для справок.

ПВ5К.12.01.01							
Изм.	Лист	№ докум.	Подп.	Дата	Щека	Лит.	Масса	Масшт.
Разраб.		Числова		04.83		И	38,0	1:5
Пров.		Кузьмина		3.83		Лист	Листов 1
Т.контр.						Гипронефтеспецмонтаж г. Москва	
ГИП		Тюрин		4.83	Лист Б14 ГОСТ 19903-74 / Ст3 ГОСТ 14637-79		
Н.контр.		Панова		4.83			
Утв.		Кузнецов		4.83			

Формат 12

Инв. № подл. | Подп. и дата | Взам. инв. № | Инв. № дубл. | Подп. и дата

Инв. № подл. | Подп. и дата | Взам. инв. № | Инв. № дубл. | Подп. и дата

т.пр. 4011-1-164.84 а-в

т.пр. 704-1-167 84 а в

ПВ5К.12.01.11

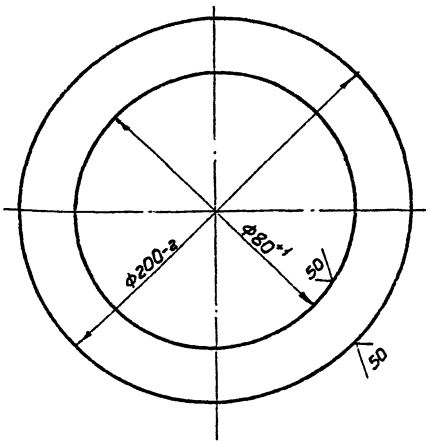

Изм	Лист	№ докум.	Подп.	Дата
Разраб.		Числова		04.83
Пров.				
Т.контр.				
ГИП		Тюрин		4.83
Н.контр.		Панова		04.83
Утв.		Кузнецов		4.83

ПВ5К.12.01.11

Фланец

Лит.	Масса	Масшт.
И	1,0	1:2

Лист | Листов 1

Лист Б-8 ГОСТ 19903-74 / Ст 3 ГОСТ 14637-79

Гипронефтеспецмонтаж г. Москва

Формат 11

ПВ5К.12.01.09

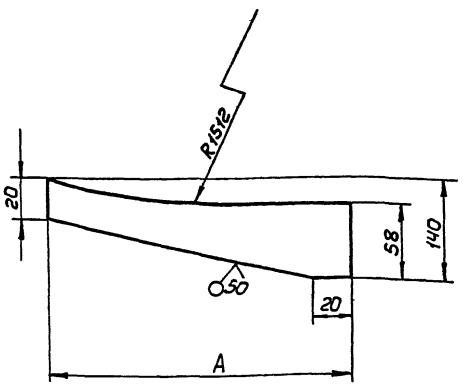

Обозначение	A, мм	Масса, кг
ПВ5К.11.01.09	185	0,62
-01	170	0,58

Неуказанные предельные отклонения размеров: отверстий - H16, валов - h16, остальных $\pm \frac{JT16}{2}$

Изм	Лист	№ докум.	Подп.	Дата
Разраб.		Числова		04.83
Пров.				
Т.контр.				
ГИП		Тюрин		4.83
Н.контр.		Панова		04.83
Утв.		Кузнецов		4.83

ПВ5К.12.01.09

Ребро

Лит.	Масса	Масшт.
И	См. табл.	—

Лист | Листов 1

Полоса 10×15 ГОСТ 103-76 / Ст 3 ГОСТ 535-79

Гипронефтеспецмонтаж г. Москва

Формат 11

ПВ5К.12.01.07

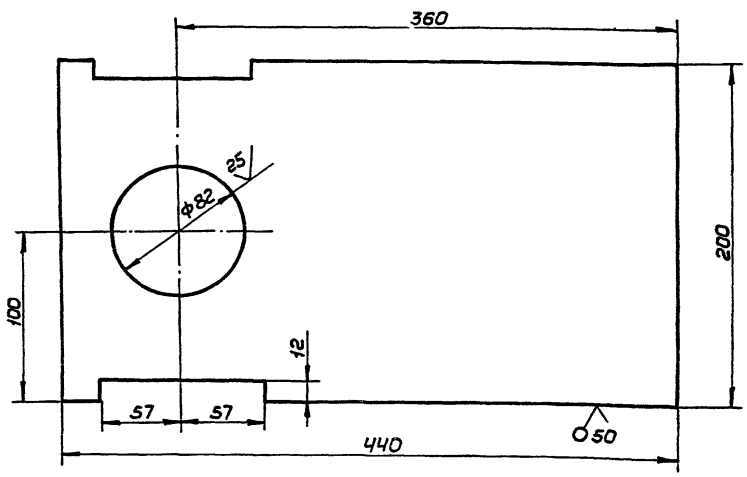

Неуказанные предельные отклонения размеров: отверстий - H16, валов - h16, остальных $\pm \frac{JT16}{2}$

Изм	Лист	№ докум.	Подп.	Дата
Разраб.		Числова		04.83
Пров.				
Т.контр.				
ГИП		Тюрин		4.83
Н.контр.		Панова		04.83
Утв.		Кузнецов		4.83

ПВ5К.12.01.07

Пластина

Лит.	Масса	Масшт.
И	8,5	1:2,5

Лист | Листов 1

Лист Б-10 ГОСТ 19903-74 / Ст 3 ГОСТ 14637-79

Гипронефтеспецмонтаж г. Москва

Инв. № подл. | Подп. и дата | Взам. инв. № | Инв. № дубл. | Подп. и дата

ПВ5К.12.01.03

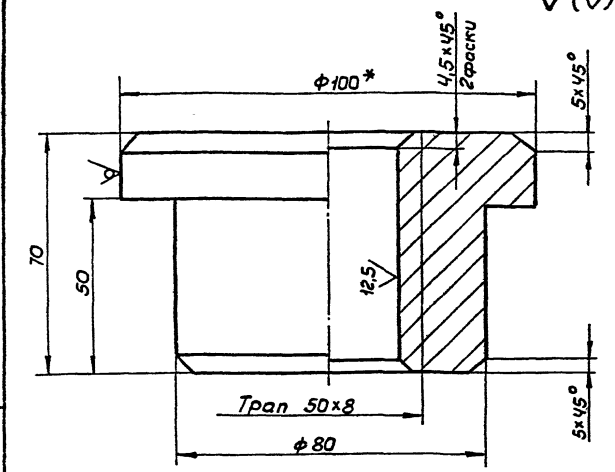

1. Неуказанные предельные отклонения размеров: валов - h16, остальных ± JT16/2
2. * Размер для справок.

Изм.	Лист	№ докум.	Подп.	Дата	ПВ5К.12.01.03		
Разраб.		Числова		04.83	Гайка	Лит.	Масса	Масшт.
Пров.		Кузьмина		3.83		И	2,1	1:1
Т.контр.						Лист	Листов 1
ГИП		Тюрин		4.83	Круг В-100 ГОСТ 2590-71 / Ст 3 ГОСТ 535-79	Гипронефтеспецмонтаж г. Москва	
Н.контр.		Панова		4.83			
Утв.		Кузнецов		5.83			

Инв.№ подл. | Подп. и дата | Взам. инв.№ | Инв.№ дубл. | Подп. и дата

Формат 11

ПВ5К.12.01.13

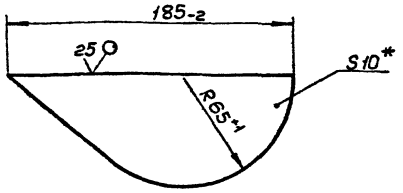

Размер для справок.

Изм.	Лист	№ докум.	Подп.	Дата	ПВ5К.12.01.13		
Разраб.		Числова		04.83	Ребро	Лит.	Масса	Масшт.
Пров.		Кузьмина		3.83		И	1,2	1:1
Т.контр.						Лист	Листов 1
ГИП		Тюрин		4.83	Лист Б-10 ГОСТ 19903-74 / Ст 3 ГОСТ 14637-79	Гипронефтеспецмонтаж г. Москва	
Н.контр.		Панова		4.83			
Утв.		Кузнецов		5.83			

Инв.№ подл. | Подп. и дата | Взам. инв.№ | Инв.№ дубл. | Подп. и дата

Формат 11

ПВ5К.12.01.05

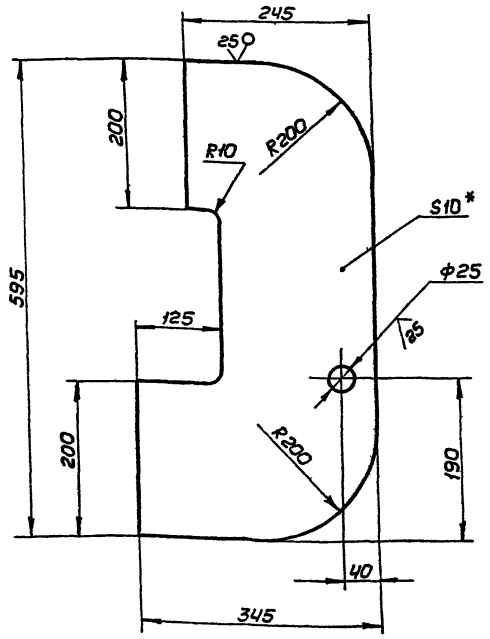

1. Неуказанные предельные отклонения размеров: отверстий - H16, валов - h16, остальных ± JT16/2
2. * Размер для справок.

Изм.	Лист	№ докум.	Подп.	Дата	ПВ5К.12.01.05		
Разраб.		Числова		04.83	Накладка	Лит.	Масса	Масшт.
Пров.		Кузьмина		3.83		И	11,0	1:5
Т.контр.						Лист	Листов 1
ГИП		Тюрин		4.83	Лист Б-10 ГОСТ 19903-74 / Ст 3 ГОСТ 14637-79	Гипронефтеспецмонтаж г. Москва	
Н.контр.		Панова		4.83			
Утв.		Кузнецов		5.83			

Инв.№ подл. | Подп. и дата | Взам. инв.№ | Инв.№ дубл. | Подп. и дата

Формат 12

т.мар. 404-1-167.84 а.в.

ПВ5К.12.00.02

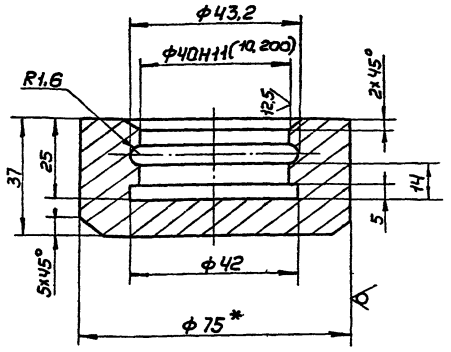

1. Неуказанные предельные отклонения размеров: отверстий - H16, валов - h16, остальных ± JT16/2
2. * Размер для справок.

Изм.	Лист	№ докум.	Подп.	Дата
Разраб.		Числова		04.83
Пров.				
Т.контр.				
ГИП		Тюрин		4.83
Н.контр.		Панова		04.83
Утв.		Кузнецов		4.83

ПВ5К.12.00.02

Подпятник

Лит.	Масса	Масшт.
И	0,7	1:1
Лист	Листов 1	

Круг 875 ГОСТ 2590-71 / Ст 3 ГОСТ 535-79

Гипронефтеспецмонтаж г. Москва

Формат 11

ПВ5К.12.00.03

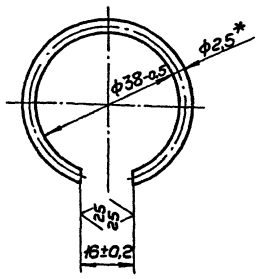

1. Развернутая длина заготовки 104±0,5 мм.
2. * Размер для справок.

Изм.	Лист	№ докум.	Подп.	Дата
Разраб.		Числова		04.83
Пров.				
Т.контр.				
ГИП		Тюрин		4.83
Н.контр.		Панова		04.83
Утв.		Кузнецов		4.83

ПВ5К.12.00.03

Кольцо запорное

Лит.	Масса	Масшт.
И	0,07	1:1
Лист	Листов 1	

Проволока II-2,5 ГОСТ 9389-75

Гипронефтеспецмонтаж г. Москва

Формат 11

ПВ5К.12.00.01

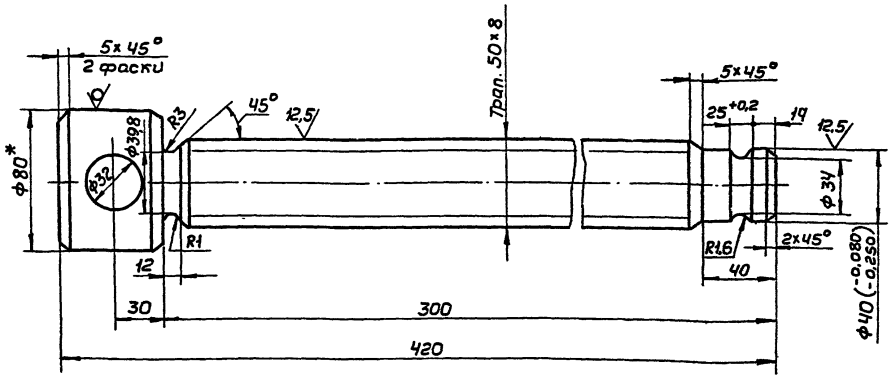

1. Неуказанные предельные отклонения размеров: отверстий - H16, валов - h16, остальных ± JT16/2
2. * Размер для справок.

Изм.	Лист	№ докум.	Подп.	Дата
Разраб.		Числова		04.83
Пров.				
Т.контр.				
ГИП		Тюрин		4.83
Н.контр.		Панова		04.83
Утв.		Кузнецов		4.83

ПВ5К.12.00.01

Винт

Лит.	Масса	Масшт.
И	5,0	1:2
Лист	Листов 1	

Круг 880 ГОСТ 2590-71 / Ст 5 ГОСТ 535-79

Гипронефтеспецмонтаж г. Москва

Инв.№ подл. | Подп. и дата | Взам. инв.№ | Инв.№ дубл. | Подп. и дата

Инв.№ подл. | Подп. и дата | Взам. инв.№ | Инв.№ дубл. | Подп. и дата

Инв.№ подл. | Подп. и дата | Взам. инв.№ | Инв.№ дубл. | Подп. и дата

т.мр. 704-1-167.84 ал 8

ПВ3.02.00.00СБ

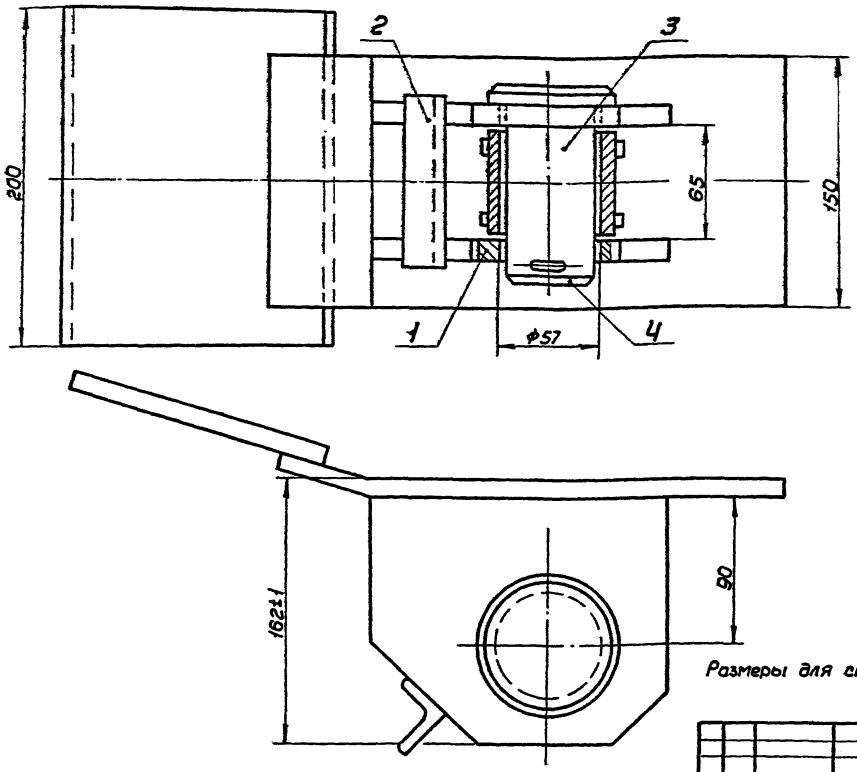

Размеры для справок.

Изм.	Лист	№ докум.	Подп.	Дата
Разраб.		Кузьмина		4.83
Пров.		Числова		04.83
Т.контр.				
ГИП		Тюрин		4.83
Н.контр.		Панова		04.83
Утв.		Кузнецов		4.83

ПВ3.02.00.00СБ

Скоба для развертывания рулонов

Сборочный чертеж

Лит.	Масса	Масштаб
И	130	1:2

Лист | Листов 1

Нитронефтеспецмонтаж г. Москва

Формат 12

ПВ3.02.00.01

12,5

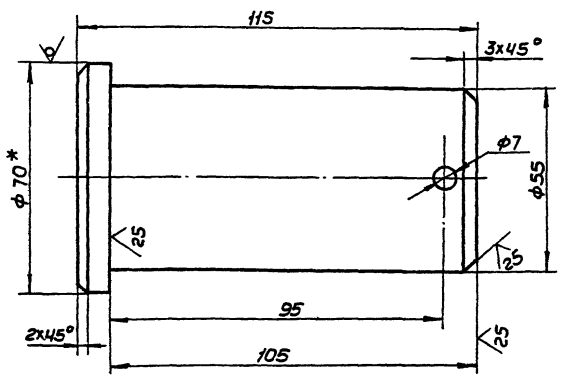

1. Неуказанные предельные отклонения размеров: отверстий - H16, валов - h16, остальных ± IT16/2
2. * Размер для справок.

Изм.	Лист	№ докум.	Подп.	Дата
Разраб.		Кузьмина		4.83
Пров.		Числова		04.83
Т.контр.				
ГИП		Тюрин		4.83
Н.контр.		Панова		04.83
Утв.		Кузнецов		4.83

ПВ3.02.00.01

Палец

Круг В-70 ГОСТ 2590-71 / Вст.5 ГОСТ 535-79

Лит.	Масса	Масштаб
И	2,2	1:1

Лист | Листов 1

Нитронефтеспецмонтаж г. Москва

Формат 11

Формат	Зона	Поз.	Обозначение	Наименование	Кол.	Примечание
				Документация		
12			ПВ3.02.00.00СБ	Сборочный чертеж		
				Сборочные единицы		
Н		1	ПВ3.02.01.00	Втулка	1	
Н		2	ПВ3.02.02.00	Корпус	1	
				Детали		
Н		3	ПВ3.02.00.01	Палец	1	
				Стандартные изделия		
		4		Шплинт 6,3×15.002 ГОСТ 397-79	1	0,02 кг

Изм.	Лист	№ докум.	Подп.	Дата
Разраб.		Кузьмина		4.83
Пров.		Числова		04.83
ГИП		Тюрин		4.83
Н.контр.		Панова		04.83
Утв.		Кузнецов		4.83

ПВ3.02.00.00

Скоба для развертывания рулонов

Лит.	Лист	Листов
И	1	1

Нитронефтеспецмонтаж г. Москва

Формат 11

Инв. № подл. | Подп. и дата | Взам. инв. № | Инв. № дубл. | Подп. и дата

ПВ3.02.02.00СБ

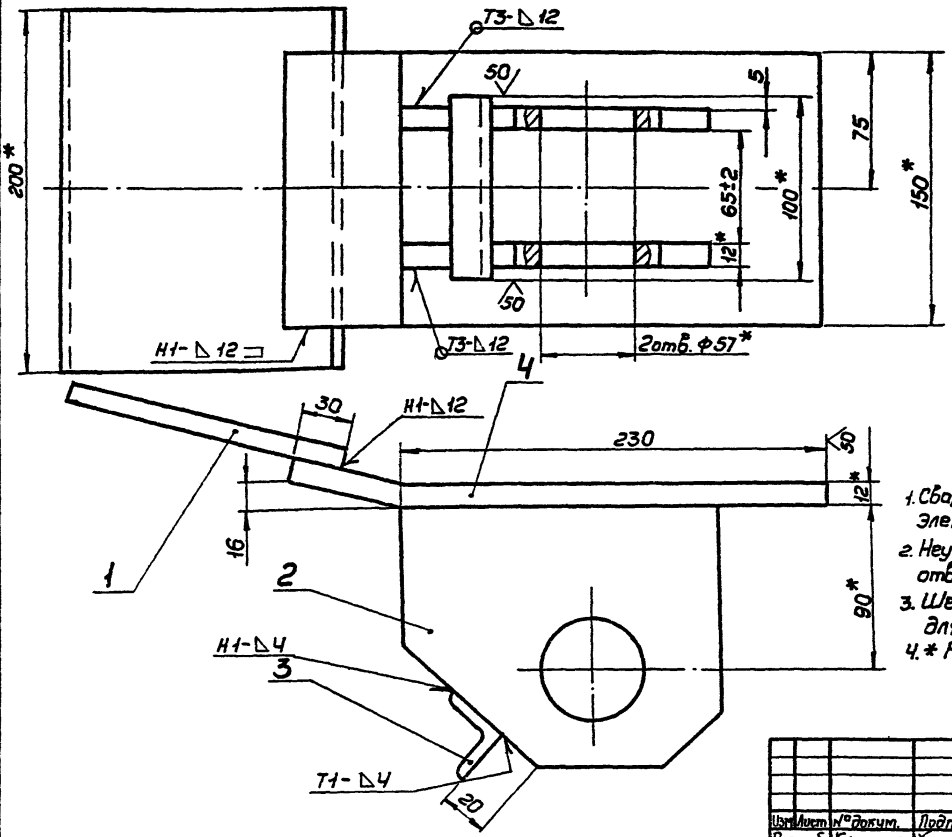

1. Сварные швы по ГОСТ 5264-80. Электроды типа Э42А ГОСТ 9467-75.
2. Неуказанные предельные отклонения размеров: отверстий - H16, валов - h16, остальных $\pm \frac{JT16}{2}$
3. Шероховатость поверхностей реза для дет. Б4 $\frac{50}{}$.
4. * Размеры для справок.

Изм.	Лист	№ докум.	Подп.	Дата
Разраб.		Кузьмина		4.83
Пров.		Числова		04.83
Т.контр.				
ГИП		Тюрин		4.83
Н.контр.		Панова		04.83
Утв.		Кузнецов		4.83

ПВ3.02.02.00СБ

Корпус

Сборочный чертеж

Лит.	Масса	Масшт.
И	100	1:2

Лист | Листов 1

Гипронефтеспецмонтаж г. Москва

Формат 12

ПВ3.02.02.02

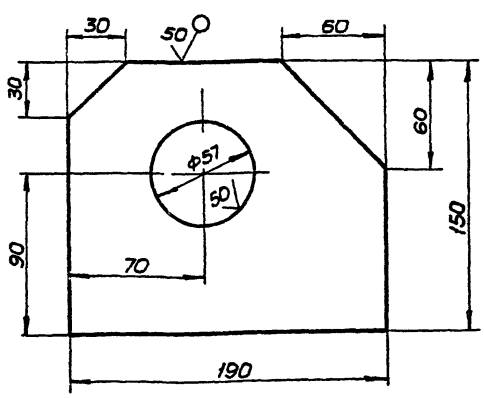

Неуказанные предельные отклонения размеров: отверстий - H16, валов - h16, остальных $\pm \frac{JT16}{2}$

Изм.	Лист	№ докум.	Подп.	Дата
Разраб.		Кузьмина		4.83
Пров.		Числова		04.83
Т.контр.				
ГИП		Тюрин		4.83
Н.контр.		Панова		04.83
Утв.		Кузнецов		4.83

ПВ3.02.02.02

Щека

Лит.	Масса	Масшт.
И	2,5	1:2

Лист | Листов 1

Полоса 12×150 ГОСТ 103-76 / Ст3 ГОСТ 535-79

Гипронефтеспецмонтаж г. Москва

Формат 11

Формат	Зона	Поз.	Обозначение	Наименование	Кол.	Примечание
				Документация		
12			ПВ3.02.02.00СБ	Сборочный чертеж		
				Детали		
Б4		1	ПВ3.02.02.01	Пластина		
				Полоса 12×150 ГОСТ 103-76		
				Ст3 ГОСТ 535-79		
				L = 200	1	3,0 кг
Н		2	ПВ3.02.02.02	Щека	2	
Б4		3	ПВ3.02.02.03	Перекладина		
				Уголок Б-32×32×4 ГОСТ 8509-72		
				Ст3 ГОСТ 535-79		
				L = 100	1	0,20 кг
Б4		4	ПВ3.02.02.04	Пластина		
				Полоса 12×150 ГОСТ 103-76		
				Ст3 ГОСТ 535-79		
				L = 300	1	4,20 кг

Изм.	Лист	№ докум.	Подп.	Дата
Разраб.		Кузьмина		4.83
Пров.		Числова		04.83
ГИП		Тюрин		4.83
Н.контр.		Панова		04.83
Утв.		Кузнецов		4.83

ПВ3.02.02.00

Корпус

Лит.	Лист	Листов
А1	1	1

Гипронефтеспецмонтаж г. Москва

Формат 11

Инв. № подл. | Подп. и дата | Взам. инв. № | Инв. № дубл. | Подп. и дата

т.пр. 704-1-167.84 а 8

ПВ3.02.01.01

50 V(√)

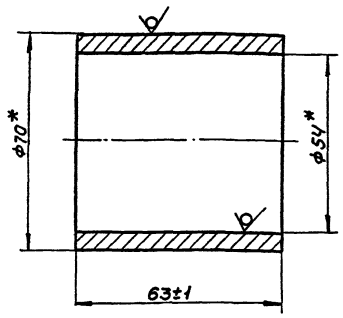

* Размеры для справок.

Изм.	Лист	№ докум.	Подп.	Дата
Разраб.		Числова		04.83
Пров.		Кузьмина		4.83
Т.контр.				
ГИП		Тюрин		4.83
Н.контр.		Панова		04.83
Утв.		Кузнецов		4.83

ПВ3.02.01.01

Втулка

Лит.	Масса	Масшт.
И	0,7	1:1

Труба 70×8 ГОСТ 8732-78 / В10 ГОСТ 8731-74

Лист 1 Листов 1

Гипронефтеспецмонтаж г. Москва

Формат 11

ПВ3.02.01.02

25 V(√)

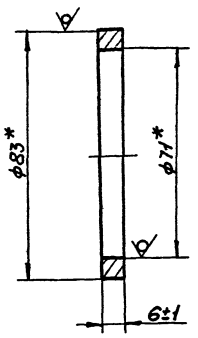

* Размеры для справок.

Изм.	Лист	№ докум.	Подп.	Дата
Разраб.		Числова		04.83
Пров.		Кузьмина		4.83
Т.контр.				
ГИП		Тюрин		4.83
Н.контр.		Панова		04.83
Утв.		Кузнецов		4.83

ПВ3.02.01.02

Кольцо

Лит.	Масса	Масшт.
И	0,15	1:1

Труба 83×6 ГОСТ 8732-78 / Ст 3 ГОСТ 8731-74

Лист 1 Листов 1

Гипронефтеспецмонтаж г. Москва

Формат 11

ПВ3.02.01.00СБ

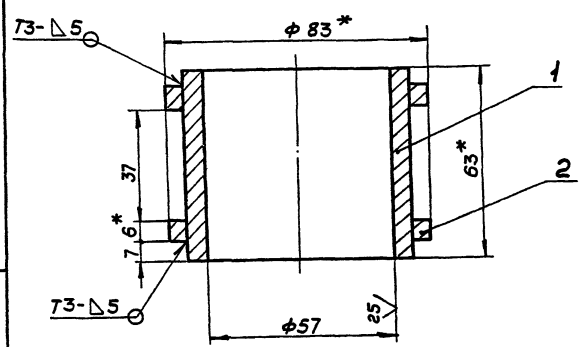

1. Сварные швы по ГОСТ 5264-80. Электроды типа Э42А ГОСТ 9467-75.
2. Неуказанные предельные отклонения размеров: отверстий - $H16$, остальных $\pm \frac{IT16}{2}$.
3. * Размеры для справок.

Изм.	Лист	№ докум.	Подп.	Дата
Разраб.		Числова		04.83
Пров.		Кузьмина		4.83
Т.контр.				
ГИП		Тюрин		4.83
Н.контр.		Панова		04.83
Утв.		Кузнецов		4.83

ПВ3.02.01.00СБ

Втулка

Сборочный чертеж

Лит.	Масса	Масшт.
И	1,2	1:1

Лист 1 Листов 1

Гипронефтеспецмонтаж г. Москва

Формат 11

Формат	Зона	Поз.	Обозначение	Наименование	Кол.	Примечание
				Документация		
11			ПВ3.02.01.00СБ	Сборочный чертеж		
				Детали		
11		1	ПВ3.02.01.01	Втулка	1	
11		2	ПВ3.02.01.02	Кольцо	2	

Изм.	Лист	№ докум.	Подп.	Дата
Разраб.		Числова		04.83
Пров.		Кузьмина		4.83
ГИП		Тюрин		4.83
Н.контр.		Панова		04.83
Утв.		Кузнецов		4.83

ПВ3.02.01.00

Втулка

Лит.	Лист	Листов
И	1	1

Гипронефтеспецмонтаж г. Москва

Формат 11

ПВ12.01.00.00

25 √(√)

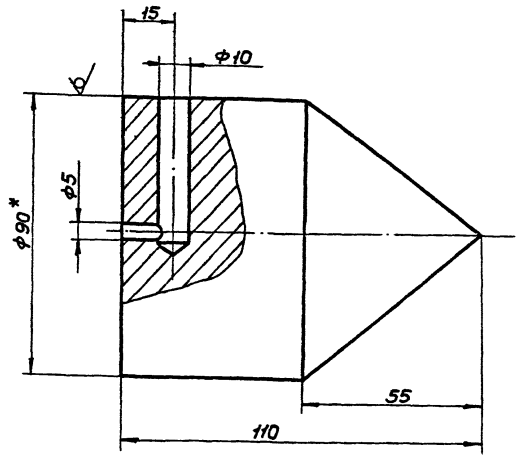

1. Неуказанные предельные отклонения размеров: отверстий - H16, остальных ± JT16/2.
2. * Размер для справок.

Изм.	Лист	№ докум.	Подп.	Дата	I ПВ12.01.00.00		
Разраб.		Кузьмина		4.83	Отвес	Лит.	Масса	Масшт.
Пров.		Числова		04.83		И	4,0	1:1
Т.контр.						Лист	Листов 1
ГИП		Тюрин		4.83	Круг В-90 ГОСТ 2590-71 / Ст3 ГОСТ 535-79	Гипронефтеспецмонтаж г. Москва
Н.контр.		Панова		04.83		
Утв.		Кузнецов		4.83		

Формат 11

ПВ12.02.00.00

√(√)

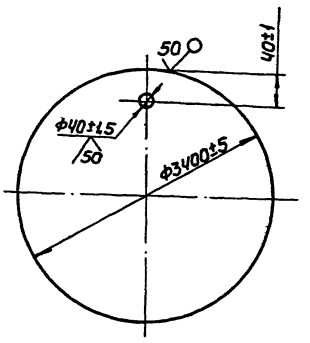

Изм.	Лист	№ докум.	Подп.	Дата	ПВ12.02.00.00		
Разраб.		Кузьмина		4.83	Поддон	Лит.	Масса	Масшт.
Пров.		Числова		04.83		И	570	1:20
Т.контр.						Лист	Листов 1
ГИП		Тюрин		4.83	Лист Б-8 ГОСТ 19903-74 / Ст3 ГОСТ 14637-79	Гипронефтеспецмонтаж г. Москва
Н.контр.		Панова		04.83		
Утв.		Кузнецов		4.83		

Формат 11

ПВ81.04.00.000СБ

50 √(√)

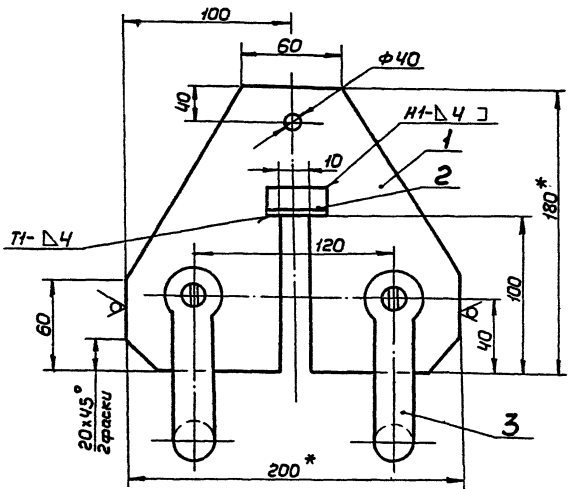

1. Сварные швы по ГОСТ 5264-80. Электроды сварочные типа Э42А ГОСТ 9467-75.
2. Неуказанные предельные отклонения размеров: отверстий - H16, валов - h16, остальных ± JT16/2.
3. * Размеры для справок.

Изм.	Лист	№ докум.	Подп.	Дата	ПВ81.04.00.000СБ		
Разраб.		Кузьмина		4.83	Кронштейн для расцалок	Лит.	Масса	Масшт.
Пров.		Числова		04.83		И	4,14	1:2
Т.контр.					Сборочный чертеж	Лист	Листов 1
ГИП		Тюрин		4.83		Гипронефтеспецмонтаж г. Москва
Н.контр.		Панова		04.83		
Утв.		Кузнецов		4.83		

Формат 11

Формат	Зона	Поз.	Обозначение	Наименование	Кол.	Примечание
				Документация		
А1			ПВ81.04.00.000СБ	Сборочный чертеж		
				Детали		
Б4		1	ПВ81.04.00.01	Пластина. Лист Б-10 ГОСТ 19903-74 / Ст3 ГОСТ 14637-79 / 180×200	1	3кг
Б4		2	ПВ81.04.00.02	Опора. Уголок Б-45×45×4 ГОСТ 8509-72 / Ст3 ГОСТ 535-79 / L=50	2	0,1кг
				Стандартные изделия		
				Скоба СА-2,1 ОСТ 5.2312-79	2	

Изм.	Лист	№ докум.	Подп.	Дата	ПВ81.04.00.00		
Разраб.		Кузьмина		4.83	Кронштейн для расцалок	Лит.	Лист	Листов
Пров.		Числова		04.83		И	1	1
ГИП		Тюрин		4.83		Гипронефтеспецмонтаж г. Москва
Н.контр.		Панова		04.83		
Утв.		Кузнецов		4.83		

Формат 11

ПВ8.05.00.00СБ

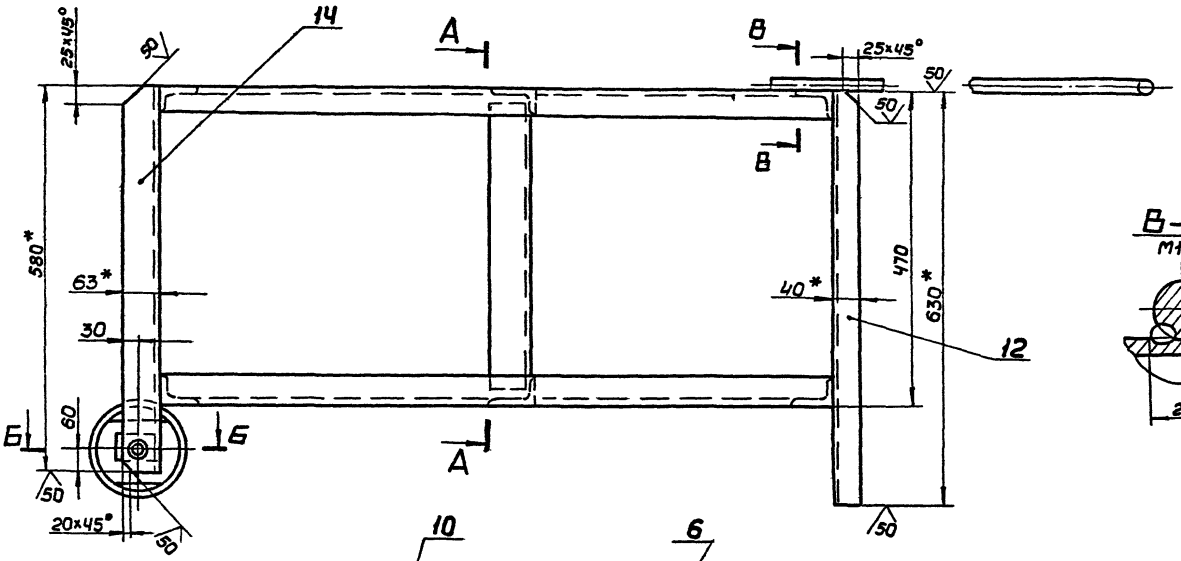

В-В
М1:1

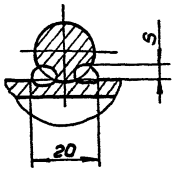

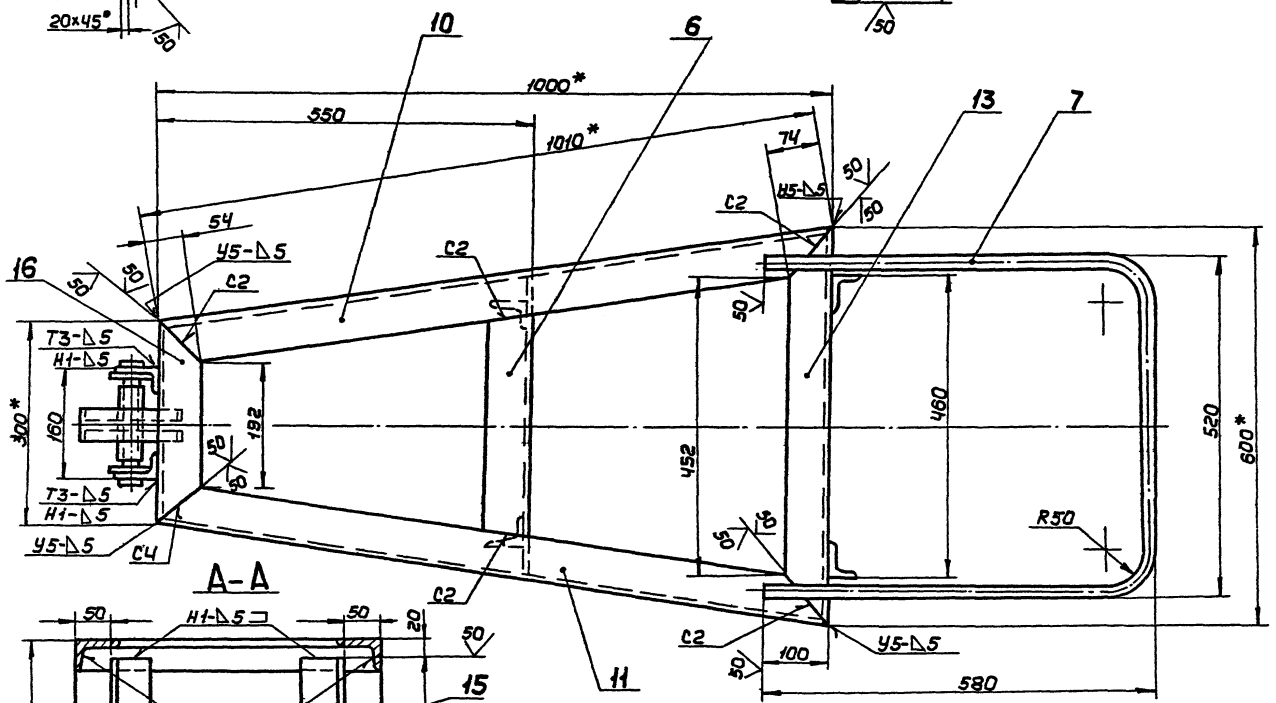

А-А

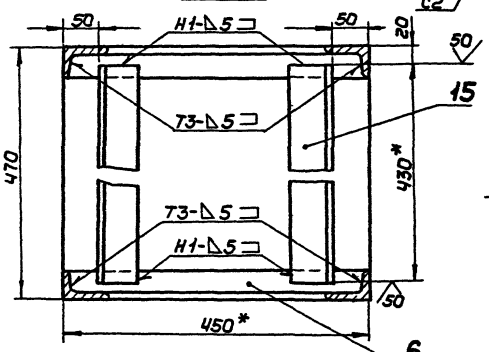

Вид Г
М1:25

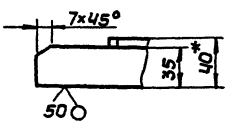

Дет. поз. 6
М1:25

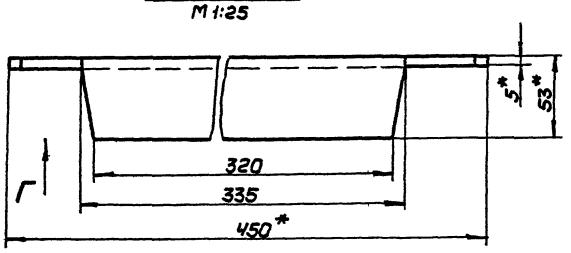

Б-Б
М1:2

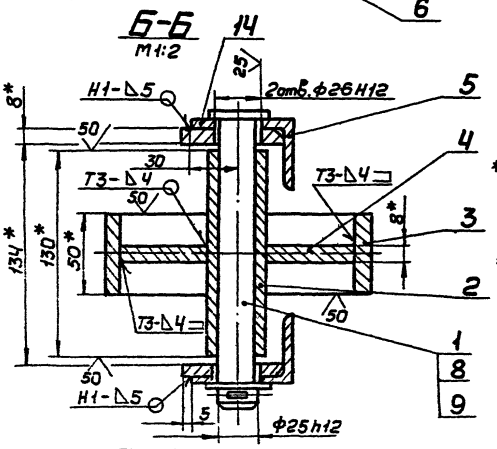

Дет. поз. 5
М1:2

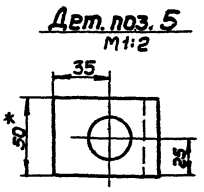

1. Сварные швы по ГОСТ 5264-80. Электроды типа Э42А ГОСТ 9467-75. Шов Н1- сварка ручная электродуговая.
2. Неуказанные предельные отклонения размеров: отверстий - Н14, валов - h14, остальных $\pm \frac{JT16}{2}$.
3. * Размеры для справок.
4. ** Отверстие ф 25 в дет. поз. 5 сверлить после сварки.

					ПВ8.05.00.00СБ	
Изм.	Лист	№ докум.	Подп.	Дата	Упор клиновой	Лит. / Масса / Масшт.
Разраб.		Курьянов		4.83		И / 46,5 / 1:5
Пров.		Числова		4.83		
Т.контр.					Сборочный чертеж	Лист / Листов 1
ГИП		Тюрин		4.83		Гипронефтеспецмонтаж г. Москва
Н.контр.		Панова		4.83		
Утв.		Кузнецов		4.83		

Формат А2

Инв.№ подл. | Подп. и дата | Взам.инв.№ | Инв.№ дубл. | Подп. и дата

ПВ8.05.00.04

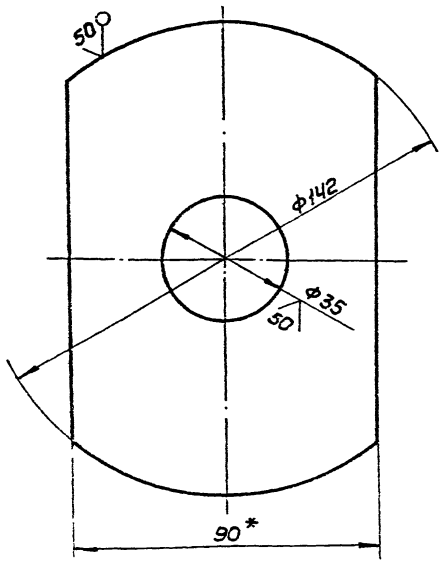

1. Неуказанные предельные отклонения размеров: отверстий - H16, валов - h16, остальных ± JT16/2
2. * Размер для справок.

Изм.	Лист	№ докум.	Подп.	Дата
Разраб.		Кузьмина		4.83
Пров.		Числова		04.83
Т.контр.				
ГИП		Тюрин		4.83
Н.контр.		Панова		4.83
Утв.		Кузнецов		7.83

ПВ8.05.00.04

Диафрагма

Лит.	Масса	Масштаб
И	0,65	1:1

Лист | Листов 1

Полоса Б-8×90 ГОСТ 103-76 / Ст3 ГОСТ 535-79

Гипронефтеспецмонтаж г. Москва

Формат 11

ПВ8.05.00.01

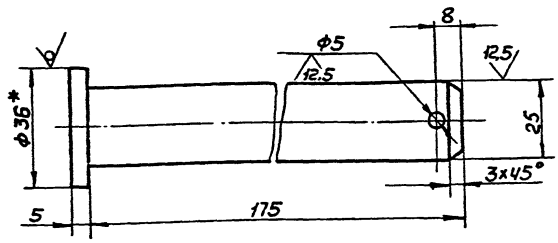

1. Неуказанные предельные отклонения размеров: отверстий - H16, валов - h16, остальных ± JT16/2
2. * Размер для справок.

Изм.	Лист	№ докум.	Подп.	Дата
Разраб.		Кузьмина		4.83
Пров.		Числова		04.83
Т.контр.				
ГИП		Тюрин		4.83
Н.контр.		Панова		4.83
Утв.		Кузнецов		7.83

ПВ8.05.00.01

Ось

Лит.	Масса	Масштаб
И	0,70	1:1

Лист | Листов 1

Круг В-36 ГОСТ 2590-71 / Ст3 ГОСТ 535-79

Гипронефтеспецмонтаж г. Москва

Формат 11

Формат	Зона	Поз.	Обозначение	Наименование	Кол.	Примечание
5И		11	ПВ8.05.00.09	Уголок		
				Уголок Б-63×40×5 ГОСТ 8510-72		
				Ст3 ГОСТ 535-79		
				L=1010	2	3,95 кг
БЧ		12	ПВ8.05.00.10	Уголок		
				Уголок Б-63×40×5 ГОСТ 8510-72		
				Ст3 ГОСТ 535-79		
				L=630	2	2,46 кг
БЧ		13	ПВ8.05.00.11	Уголок		
				Уголок Б-63×40×5 ГОСТ 8510-72		
				Ст3 ГОСТ 535-79		
				L=600	2	2,35 кг
БЧ		14	ПВ8.05.00.12	Уголок		
				Уголок Б-63×40×5 ГОСТ 8510-72		
				Ст3 ГОСТ 535-79		
				L=580	2	2,27 кг
БЧ		15	ПВ8.05.00.13	Уголок		
				Уголок Б-63×40×5 ГОСТ 8510-72		
				Ст3 ГОСТ 535-79		
				L=430	2	1,68 кг
БЧ		16	ПВ8.05.00.14	Уголок		
				Уголок Б-63×40×5 ГОСТ 8510-72		
				Ст3 ГОСТ 535-79		
				L=300	2	1,17 кг
				Стандартные изделия		
		8		Шайба 25.04.016		
				ГОСТ 11371-78	1	0,02 кг
		9		Шплинт 5×50.002		
				ГОСТ 397-79	1	0,01 кг

Изм.	Лист	№ докум.	Подп.	Дата

ПВ8.05.00.00

Лист 2

Формат 11

Формат	Зона	Поз.	Обозначение	Наименование	Кол.	Примечание
				Документация		
БЧ			ПВ8.05.00.00 СБ	Сборочный чертеж		
				Детали		
11		1	ПВ8.05.00.01	Ось		
БЧ		2	ПВ8.05.00.02	Ступица		
				Труба 25×3,2 ГОСТ 3262-75		
				L=130	1	0,38 кг
БЧ		3	ПВ8.05.00.03	Обод		
				Труба 159×8 ГОСТ 8732-78		
				В-10 ГОСТ 8731-74		
				L=50	1	1,50 кг
11		4	ПВ8.05.00.04	Диафрагма	1	
БЧ		5	ПВ8.05.00.05	Накладка		
				Полоса Б-8×50 ГОСТ 103-76		
				Ст3 ГОСТ 535-79		
				L=62	2	0,16 кг
БЧ		6	ПВ8.05.00.06	Переkладина		
				Уголок Б×63×40×5 ГОСТ 8509-72		
				Ст3 ГОСТ 535-79		
				L=450	2	1,52 кг
БЧ		7	ПВ8.05.00.07	Ручка		
				Круг В-16 ГОСТ 2590-71		
				Ст3 ГОСТ 535-79		
				L=1600	1	2,50 кг
БЧ		10	ПВ.05.00.08	Уголок L=1010		
				Уголок Б-63×40×5 ГОСТ 8510-72		
				Ст3 ГОСТ 535-79	2	3,95 кг

Изм.	Лист	№ докум.	Подп.	Дата
Разраб.		Кузьмина		4.83
Пров.		Числова		04.83
ГИП		Тюрин		4.83
Н.контр.		Панова		4.83
Утв.		Кузнецов		7.83

ПВ8.05.00.00

Упор клиновой

Лит.	Лист	Листов
И	1	2

Гипронефтеспецмонтаж г. Москва

Формат 11

Инв. № подл. | Подп. и дата | Взам. инв. № | Инв. № дубл. | Подп. и дата

т. мр. 704-1-164.84 ал

ПВ4.05.00.03

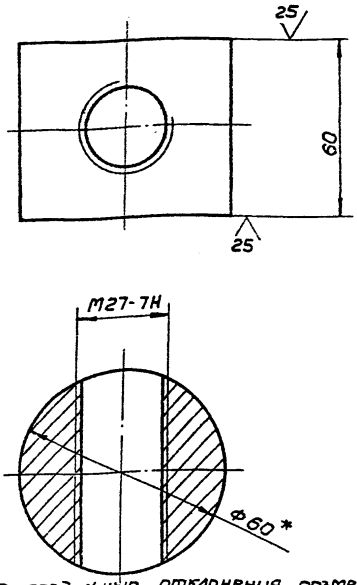

1. Неуказанные предельные отклонения размеров: отверстий - H16, валов - h16, остальных $\pm \frac{JT16}{2}$.
2. * Размер для справок.

Изм.	Лист	№ докум.	Подп.	Дата	ПВ4.05.00.03	
Разраб.		Кузьмина		4.83	Гайка	Лит. И; Масса 1,2; Масшт. 1:1
Пров.						Лист; Листов 1
Т.контр.						Гипронефтеспецмонтаж г. Москва
ГИП		Тюрин		4.83	Круг В60 ГОСТ 2590-71 / Ст3 ГОСТ 535-79	
Н.контр.		Панова		4.83		
Утв.		Кузнецов		4.83		

Инв.№ подл. | Подп. и дата | Взам. инв.№ | Инв.№ дубл. | Подп. и дата

Формат 11

ПВ4.05.01.01

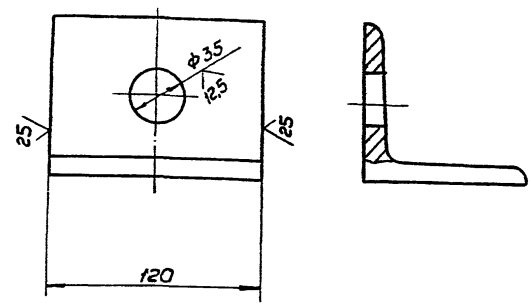

Неуказанные предельные отклонения размеров: отверстий - H16, остальных $\pm \frac{JT16}{2}$.

Изм.	Лист	№ докум.	Подп.	Дата	ПВ4.05.01.01	
Разраб.		Кузьмина		4.83	Уголок	Лит. И; Масса 1,25; Масшт. 1:2
Пров.						Лист; Листов 1
Т.контр.						Гипронефтеспецмонтаж г. Москва
ГИП		Тюрин		4.83	Уголок 90×90×8 ГОСТ 8509-72 / Ст3 ГОСТ 535-79	
Н.контр.		Панова		4.83		
Утв.		Кузнецов		4.83		

Инв.№ подл. | Подп. и дата | Взам. инв.№ | Инв.№ дубл. | Подп. и дата

Формат 11

ПВ4.05.00.00СБ

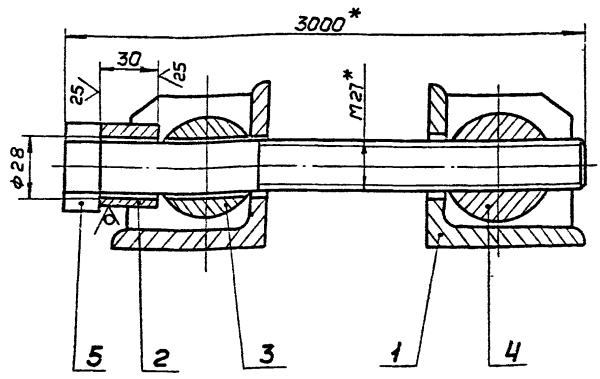

1. Неуказанные предельные отклонения размеров $\pm \frac{JT16}{2}$.
2. * Размеры для справок.

Изм.	Лист	№ докум.	Подп.	Дата	ПВ4.05.00.00СБ	
Разраб.		Кузьмина		4.83	Стяжное приспособление	Лит. И; Масса 7,6; Масшт. 1:2
Пров.					Сборочный чертеж	Лист; Листов 1
Т.контр.						Гипронефтеспецмонтаж г. Москва
ГИП		Тюрин		4.83		
Н.контр.		Панова		4.83		
Утв.		Кузнецов		4.83		

Инв.№ подл. | Подп. и дата | Взам. инв.№ | Инв.№ дубл. | Подп. и дата

Формат 11

ПВ4.05.01.02

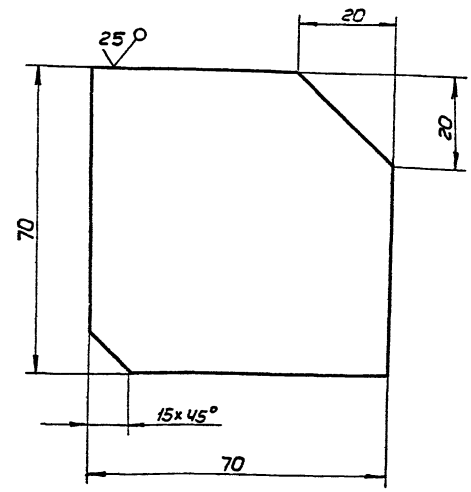

Неуказанные предельные отклонения размеров $\pm \frac{JT16}{2}$.

Изм.	Лист	№ докум.	Подп.	Дата	ПВ4.05.01.02	
Разраб.		Кузьмина		4.83	Ребро	Лит. И; Масса 0,3; Масшт. 1:1
Пров.						Лист; Листов 1
Т.контр.						Гипронефтеспецмонтаж г. Москва
ГИП		Тюрин		4.83	Лист Б 8 ГОСТ 19903-74 / Ст3 ГОСТ 14637-79	
Н.контр.		Панова		4.83		
Утв.		Кузнецов		4.83		

Инв.№ подл. | Подп. и дата | Взам. инв.№ | Инв.№ дубл. | Подп. и дата

Формат 11

Формат	Зона	Поз.	Обозначение	Наименование	Кол.	Примечание
				Документация		
А4			ПВ4.05.01.00СБ	Сборочный чертеж		
				Детали		
А4		1	ПВ4.05.01.01	Ребро	2	
А4		2	ПВ4.05.01.02	Уголок	1	

Изм.	Лист	№ докум.	Подп.	Дата
Разраб.		Кузьмина		4.83
Пров.				
ГИП		Тюрин		4.83
Н. контр.		Панова		4.83
Утв.		Кузнецов		4.83

ПВ4.05.01.00

Кронштейн

Лит	Лист	Листов
И		1

Гипронефтеспецмонтаж № 1
г. Москва

Формат А1

Инв. № подл. | Подп. и дата | Взам. инв. № | Инв. № дубл. | Подп. и дата

ПВ4.05.00.02

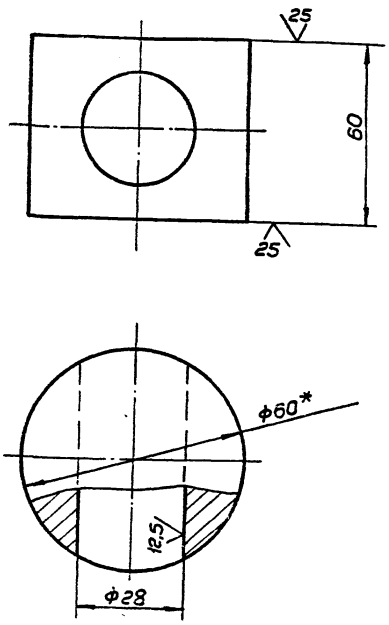

1. Неуказанные предельные отклонения размеров: отверстий - H16, валов - h16, остальных ± JT16/2.
2. * Размер для справок.

Изм.	Лист	№ докум.	Подп.	Дата
Разраб.		Кузьмина		4.83
Пров.				
Т.контр.				
ГИП		Тюрин		4.83
Н.контр.		Панова		4.83
Утв.		Кузнецов		4.83

ПВ4.05.00.02

Сухарь

Круг В60 ГОСТ 2590-71 / Ст 3 ГОСТ 535-79

Лит	Масса	Масштаб
И	1,2	1:1
Лист	Листов 1	

Гипронефтеспецмонтаж
г. Москва

Формат А1

Инв. № подл. | Подп. и дата | Взам. инв. № | Инв. № дубл. | Подп. и дата

Формат	Зона	Поз.	Обозначение	Наименование	Кол.	Примечание
				Документация		
А1			ПВ4.05.00.00СБ	Сборочный чертеж		
				Сборочные единицы		
А1		1	ПВ4.05.01.00	Кронштейн	2	
				Детали		
Б4		2	ПВ4.05.00.01	Втулка		
				Круг В45 ГОСТ 2590-71		
				Ст 3 ГОСТ 535-79		
				l = 30	1	0,15 кг
А1		3	ПВ4.05.00.02	Сухарь	1	
А1		4	ПВ4.05.00.03	Гайка	1	
				Стандартные изделия		
		5		Болт М27×300×58.026 ГОСТ 7798-70	1	

Изм.	Лист	№ докум.	Подп.	Дата
Разраб.		Кузьмина		4.83
Пров.				
ГИП		Тюрин		4.83
Н. контр.		Панова		4.83
Утв.		Кузнецов		4.83

ПВ4.05.00.00

Стяжное приспособление

Лит	Лист	Листов
И		1

Гипронефтеспецмонтаж
г. Москва

Инв. № подл. | Подп. и дата | Взам. инв. № | Инв. № дубл. | Подп. и дата

ПВ4.05.01.00СБ

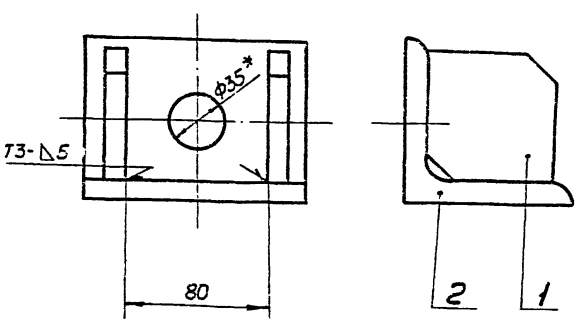

1. Сборку производить по ГОСТ 5264-80.
Электроды сварочные типа Э42А ГОСТ 9467-75.
2. Неуказанные предельные отклонения размеров: ± JT16/2.
3. * Размер для справок.

Изм.	Лист	№ докум.	Подп.	Дата
Разраб.		Кузьмина		4.83
Пров.				
Т.контр.				
ГИП		Тюрин		4.83
Н.контр.		Панова		4.83
Утв.		Кузнецов		4.83

ПВ4.05.01.00СБ

Кронштейн

Сборочный чертеж

Лит	Масса	Масштаб
И	1,85	1:2
Лист	Листов 1	

Гипронефтеспецмонтаж
г. Москва

Инв. № подл. | Подп. и дата | Взам. инв. № | Инв. № дубл. | Подп. и дата

Позиция	Зона	Поз.	Обозначение	Наименование	Кол.	Примечание
				Документация		
12			ПВ7.11.00.00СБ	Сборочный чертеж		
				Детали		
Н		1	ПВ7.11.00.01	Уголок	2	

Инв.№ подл. | Подп. и дата | Взам.инв.№ | Инв.№ дубл. | Подп. и дата

Изм.	Лист	№ докум.	Подп.	Дата
Разраб.	Числова			04.83
Пров.	Кузьмина			4.83
ГИП	Тюрин			4.83
Н.контр.	Панова			04.83
Утв.	Кузнецов			4.83

ПВ7.11.00.00

Клин

Лит	Лист	Листов
И		1

Гипронефтеспецмонтаж г. Москва

Формат А1

ПВ7.11.00.01

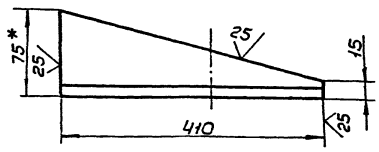

1. Неуказанные предельные отклонения размеров: валов - h16.
2. * Размер для справок.

Изм.	Лист	№ докум.	Подп.	Дата
Разраб.	Числова			04.83
Пров.	Кузьмина			4.83
Т.контр.				
ГИП	Тюрин			4.83
Н.контр.	Панова			04.83
Утв.	Кузнецов			4.83

ПВ7.11.00.01

Уголок

Уголок Б-75х75х8 ГОСТ 8509-72 / Ст3 ГОСТ 535-79

Лит	Масса	Масшт.
И	3,6	1:5
Лист	Листов 1	

Гипронефтеспецмонтаж г. Москва

Формат А1

ПВ7.11.00.00СБ

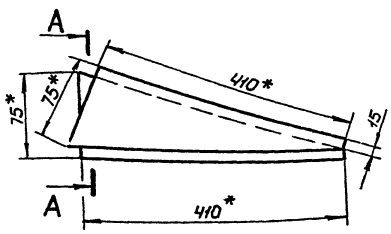

А-А
М1:5

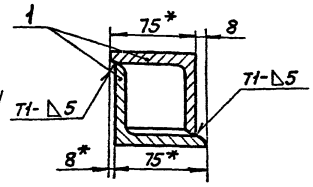

1. Сварные швы по ГОСТ 5264-80. Электроды сварочные типа Э42А ГОСТ 9467-75
2. Неуказанные предельные отклонения размеров: остальных ± IT16/2.
3. * Размеры для справок.

Изм.	Лист	№ докум.	Подп.	Дата
Разраб.	Кузьмина			4.83
Пров.	Числова			04.83
Т.контр.				
ГИП	Тюрин			4.83
Н.контр.	Панова			04.83
Утв.	Кузнецов			4.83

ПВ7.11.00.00СБ

Клин

Сборочный чертеж

Лит.	Масса	Масшт.
И	40	1:5
Лист	Листов 1	

Гипронефтеспецмонтаж г. Москва

ПВ51.06.00.01

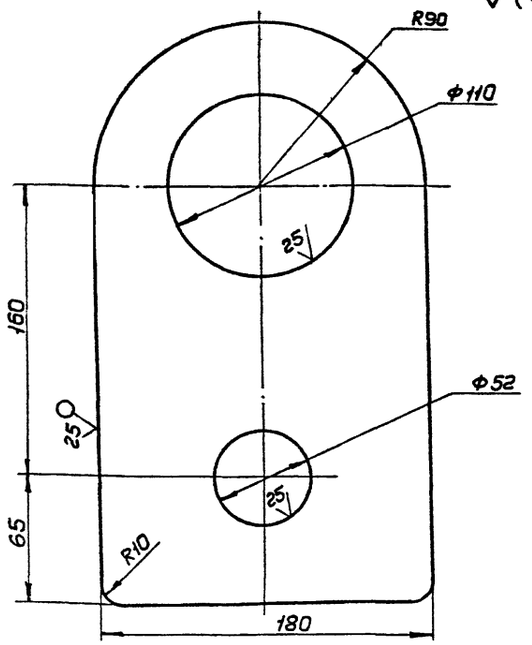

Неуказанные предельные отклонения размеров, отверстий - H16, валов - h16, остальных ± JT16/2.

				ПВ51.06.00.01			
Изм.	Лист	№ докум.	Подп.	Дата	Ухо	Лит.	Масса	Масшт.
Разраб.		Кузьмина		4.83		И	5,0	1:2
Пров.		Числова		04.83		Лист	Листов 1
Т.контр.							
ГИП		Тюрин		4.83	Лист Б-ПН-18 ГОСТ 19903-74 / ВСт3сп5 ГОСТ 14637-79	Гипронефтеспецмонтаж г. Москва	
Н.контр.		Панова		04.83			
Утв.		Кузнецов		4.83			

Формат 11

ПВ51.06.00.02

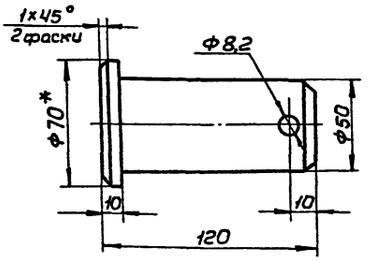

1 Неуказанные предельные отклонения размеров: отверстий - H16, валов - h16, остальных ± JT16/2

2 * Размеры для справок.

				ПВ51.06.00.02			
Изм.	Лист	№ докум.	Подп.	Дата	Палец	Лит.	Масса	Масшт.
Разраб.		Кузьмина		4.83		И	1,5	1:2
Пров.		Числова		04.83		Лист	Листов 1
Т.контр.							
ГИП		Тюрин		4.83	Круг В72 ГОСТ 2590-71 / ВСт3сп5 ГОСТ 535-79	Гипронефтеспецмонтаж г. Москва	
Н.контр.		Панова		04.83			
Утв.		Кузнецов		4.83			

Формат 11

ПВ51.06.00.00СБ

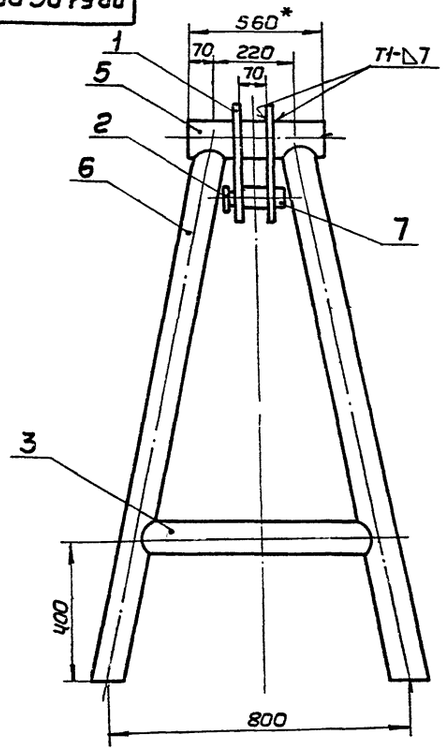

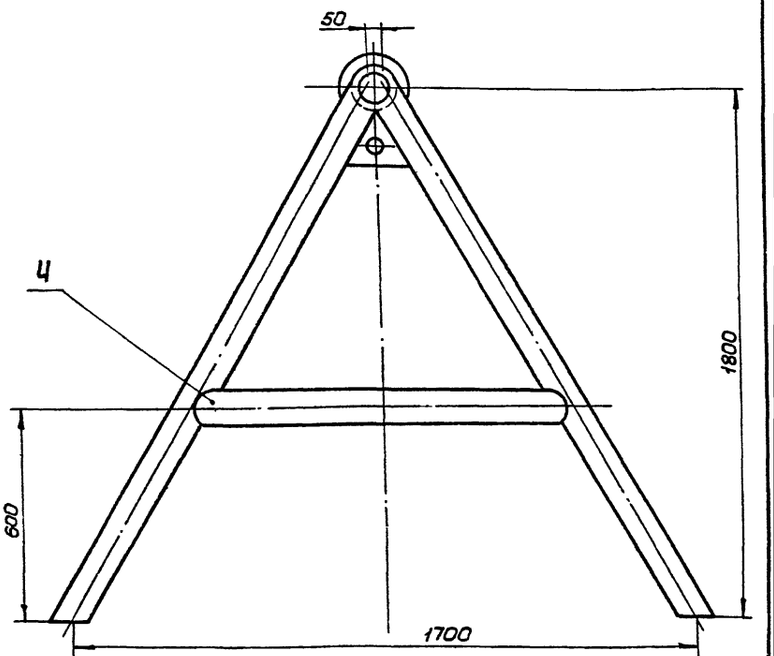

1. Сварные швы по ГОСТ 5264-80. Электроды сварочные типа Э42А ГОСТ 9467-75.

2. Неуказанные предельные отклонения размеров: отверстий - H16, валов - h16, остальных ± JT16/2

3. Шероховатость поверхностей реза для деталей 6Ч 50.

4.* Размер для справок.

				ПВ51.06.00.00СБ			
Изм.	Лист	№ докум.	Подп.	Дата	Козлы для демонтажа монтажной стойки	Лит.	Масса	Масшт.
Разраб.		Кузьмина		4.83		И	112,0	1:10
Пров.		Числова		04.83	Сборочный чертеж	Лист	Листов 1
Т.контр.							
ГИП		Тюрин		4.83		Гипронефтеспецмонтаж г. Москва	
Н.контр.		Панова		04.83			
Утв.		Кузнецов		4.83			

Формат 12

Инв. № подл. | Подп. и дата | Взам. инв. № | Инв. № дубл. | Подп. и дата

ПВ5.52.00.00СБ

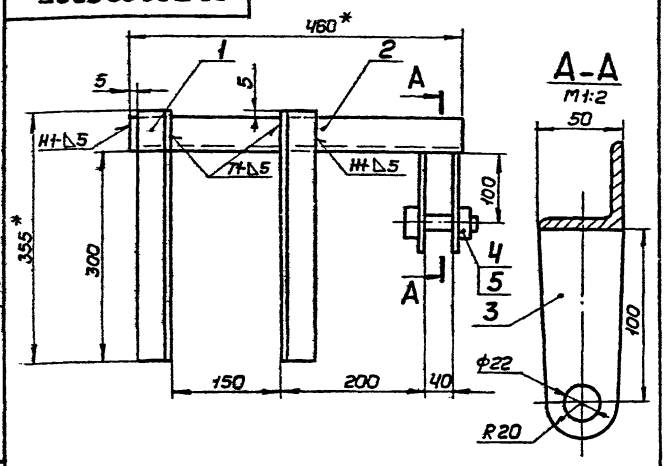

1. Сварные швы по ГОСТ 5264-80.
   Электроды сварочные типа Э42А ГОСТ 9467-75.
2. Неуказанные предельное отклонения размеров: отверстий - H16, валов - h16, остальных $\pm \frac{JT16}{2}$.
3. Шероховатость поверхностей реза для деталей БЧ 50/.
4. * Размеры для справок.

Изм.	Лист	№ докум.	Подп.	Дата
Разраб.		Кузьмина		4.83
Пров.		Числова		04.83
Т.контр.				
ГИП		Тюрин		4.83
Н.контр.		Панова		04.83
Утв.		Кузнецов		4.83

ПВ5.52.00.00СБ

Скоба для навешивания блока

Сборочный чертеж

Лит.	Масса	Масшт.
И	6,0	1:2
Лист	Листов 1	

Гипронефтеспецмонтаж г. Москва

Формат А1

Формат	Зона	Поз.	Обозначение	Наименование	Кол.	Примечание
				Документация		
А1			ПВ5.52.00.00СБ	Сборочный чертеж		
				Детали		
БЧ		1	ПВ5.52.00.01	Уголок		
				Уголок Б-50×50×5 ГОСТ 8509-72		
				Ст3 ГОСТ 535-79		
				L=355	2	1,3 кг
БЧ		2	ПВ5.52.00.02	Уголок		
				Уголок Б-50×50×5 ГОСТ 8509-72		
				Ст3 ГОСТ 535-79		
				L=460	1	1,7 кг
БЧ		3	ПВ5.52.00.03	Щека		
				Лист Б-8 ГОСТ 19903-74		
				Ст3 ГОСТ 14637-79		
				50×120	2	0,4 кг
				Стандартные изделия		
		4		Болт М20×75.58		
				ГОСТ 7798-70		
		5		Гайка М20 ГОСТ 5815-70		

ПВ5.52.00.00

Скоба для навешивания блока

Лит.	Лист	Листов
И1		1

Гипронефтеспецмонтаж г. Москва

Формат А1

ПВ51.06.00.03

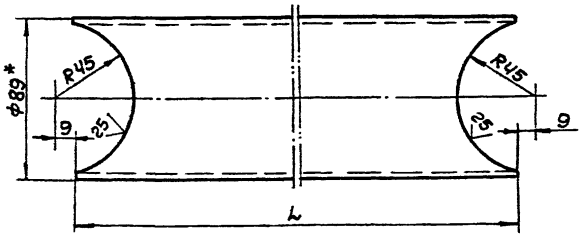

Обозначение	L, мм	Масса, кг
ПВ51.06.00.03	650	5,45
ПВ51.06.00.03-01	1170	9,0

1. Неуказанные предельные отклонения размеров: отверстий - H16, валов - h16, остальных $\pm \frac{JT16}{2}$.
2. * Размер для справок.

Изм.	Лист	№ докум.	Подп.	Дата
Разраб.		Кузьмина		4.83
Пров.		Числова		04.83
Т.контр.				
ГИП		Тюрин		4.83
Н.контр.		Панова		04.83
Утв.		Кузнецов		4.83

ПВ51.06.00.03

Труба

Лит.	Масса	Масшт.
И	Ст. табл.	1:2
Лист	Листов 1	

Гипронефтеспецмонтаж г. Москва

Труба 89×4 ГОСТ 8732-78 В-10 ГОСТ 8731-74

Формат

Формат	Зона	Поз.	Обозначение	Наименование	Кол.	Примечание
				Документация		
А1		12	ПВ51.06.00.00СБ	Сборочный чертеж		
				Детали		
Н		1	ПВ51.06.00.01	Ухо	2	
Н		2	ПВ51.06.00.02	Палец	1	
Н		3	ПВ51.06.00.03	Труба	2	
		4	ПВ51.06.00.03-01	Труба	2	
БЧ		5	ПВ51.06.00.04	Труба		
				Труба 105×7 ГОСТ 8732-78		
				В-10 ГОСТ 8731-74		
				L=360	1	3,0 кг
БЧ		6	ПВ51.06.00.05	Стойка		
				Труба 89×4 ГОСТ 8732-78		
				В-10 ГОСТ 8731-74		
				L=2000	4	17,0 кг
				Стандартные изделия		
		7		Шплинт 8×55		
				ГОСТ 397-79	1	

ПВ51.06.00.00

Козлы для демонтажа монтажной стойки

Лит.	Лист	Листов
И1		1

Гипронефтеспецмонтаж г. Москва

Формат А1

Инв.№ подл. | Подп. и дата | Взам.инв.№ | Инв.№ дубл. | Подп. и дата

ПВ5.07.00.04

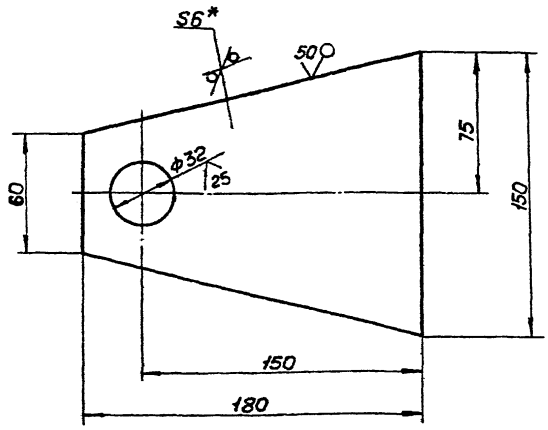

1. Неуказанные предельные отклонения размеров: отверстий - H16, валов - h16, остальных ± JT16/2.
2. * Размер для справок.

Изм.	Лист	№ докум.	Подп.	Дата
Разраб.	Кузьмина			4.83
Пров.	Числова			04.83
Т.контр.				
ГИП	Тюрин			4.83
Н.контр.	Панова			04.83
Утв.	Кузнецов			4.83

ПВ5.07.00.04

Щека

Лит	Масса	Масштаб
И	0,75	1:2

Лист | Листов 1

Лист 66 ГОСТ 19903-74 / Ст 3 ГОСТ 14637-79

Гипронефтеспецмонтаж г. Москва

Формат 11

Формат	Зона	Поз.	Обозначение	Наименование	Кол.	Примечание
				Документация		
А2			ПВ5.07.00.00 СБ	Сборочный чертеж		
				Детали		
Б4		1	ПВ5.07.00.01	Фланец		
				Лист Б-5 ГОСТ 19903-74		
				Ст 3 ГОСТ 14637-79		
				D=220; d=32	2	3,54 кг
Б4		2	ПВ5.07.00.02	Труба L=90		
				Труба 133×6 ГОСТ 8732-78		
				В10 ГОСТ 8731-74		
Б4		3	ПВ5.07.00.03	Шайба		
				d=32; D=50		
				Круг В-50 ГОСТ 2590-71		
				Ст 3 ГОСТ 535-79		
				L=4		
А1		4	ПВ5.07.00.04	Щека	2	
Б4		5	ПВ5.07.00.05	Ось		
				Круг В-30 ГОСТ 2590-71		
				Ст 3 ГОСТ 535-79		
				D=30; L=130	1	0,7 кг

ПВ5.07.00.00

Ролик отводной для демонтажа монтажной стойки

Лит	Лист	Листов
И		1

Гипронефтеспецмонтаж г. Москва

Формат 11

Инв. № подл. | Подп. и дата | Взам. инв. № | Инв. № дубл. | Подп. и дата

ПВ5.07.00.00СБ

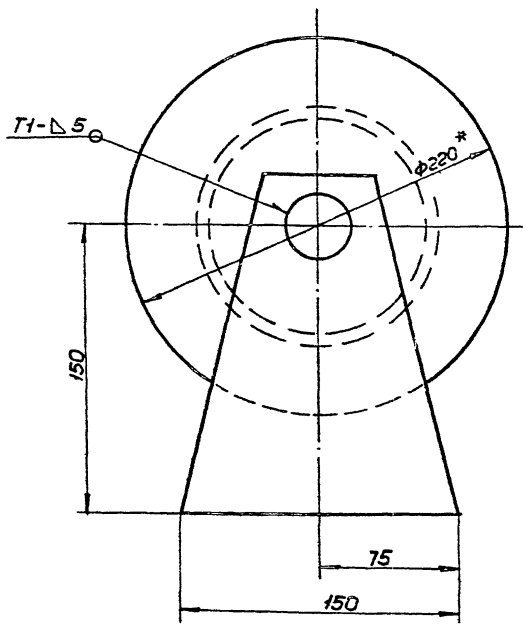

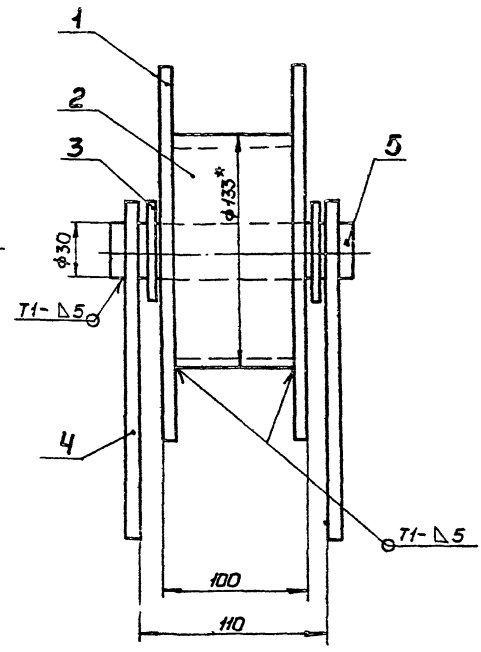

1. Сварные швы по ГОСТ 5264-80. Электроды сварочные типа Э42А ГОСТ 9467-75.
2. Неуказанные предельные отклонения размеров: отверстий - H16, валов - h16, остальных ± JT16/2.
3. Шероховатость поверхностей реза для деталей Б4 50.
4. * Размеры для справок.

Изм.	Лист	№ докум.	Подп.	Дата
Разраб.	Кузьмина			4.83
Пров.	Числова			04.83
Т.контр.				
ГИП	Тюрин			4.83
Н.контр.	Панова			04.83
Утв.	Кузнецов			4.83

ПВ5.07.00.00СБ

Ролик отводной для демонтажа монтажной стойки

Сборочный чертеж

Лит.	Масса	Масштаб
И	7,6	1:2

Лист | Листов 1

Гипронефтеспецмонтаж г. Москва

Формат 12

ПВ6.07.00.00СБ

Инв.№ подл. | Подп. и дата | Взам.инв.№ | Инв.№ дубл. | Подп. и дата

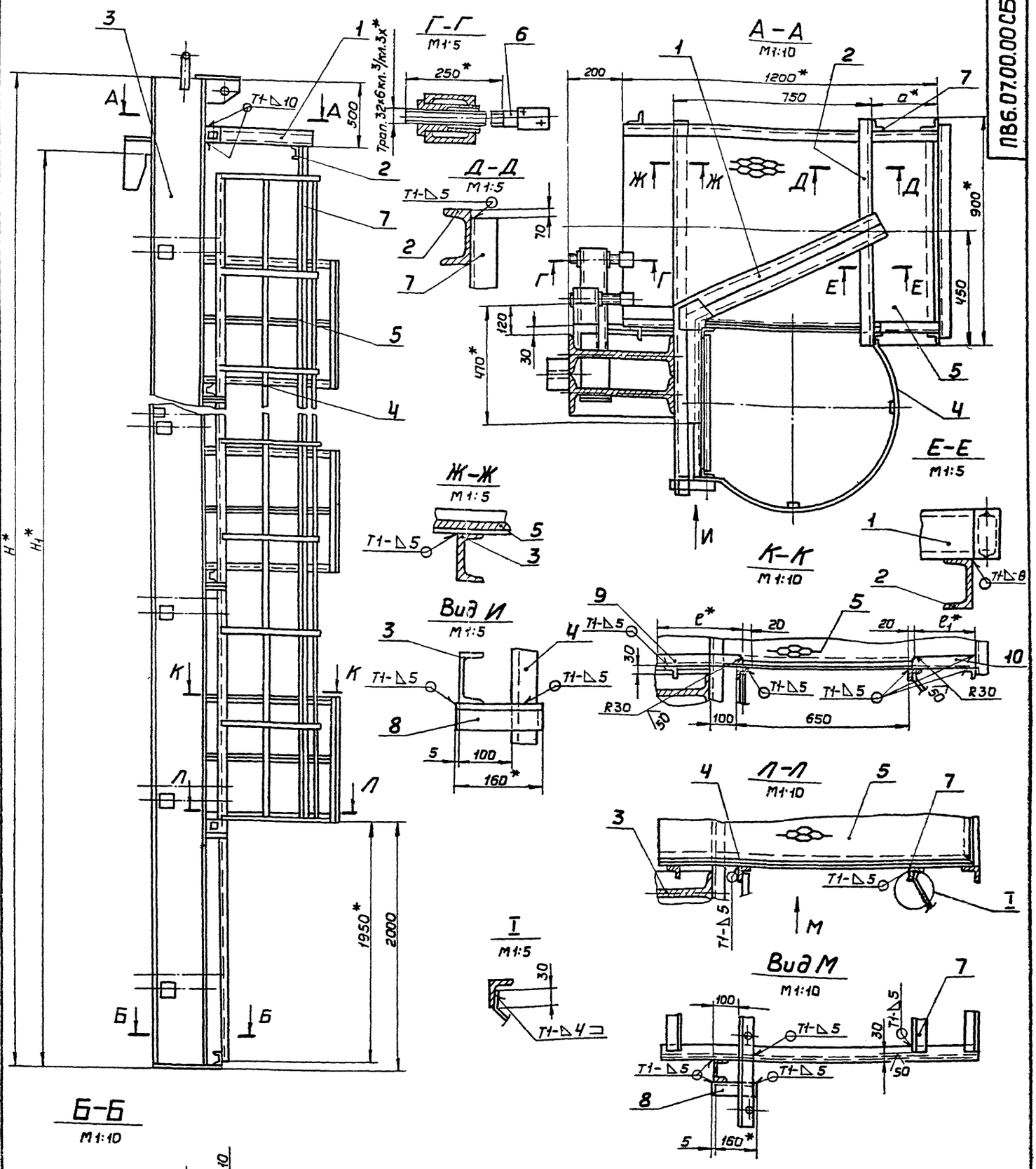

Обозначение	Размеры, мм					Масса, кг	Примечание
	H	H1	d	e	e1		
ПВ6 07.00.00	18520	17880	150	430	130	4587.0	для РВС с высотой стенки 18 м
-01	12520	11920	290	290	270	2200.0	" 12 м
-02	10520	8940	350	230	330	1530.0	" 9 м
-03	8520	7450	410	170	390	1100.0	" 7.5 м
-04	6520	5950	410	170	390	830.0	" 6 м

1 Сварку производить электродами типа Э42А ГОСТ 9467-75. Сварные швы по ГОСТ 5264-80

2 Неуказанные предельные отклонения размеров: отверстий - H16, валов - h16, остальных ± IT16/2.

3 Шероховатость поверхностей реза для дет БЧ 25.

4 * Размеры для справок.

ПВ6.07.00.00 СБ

Изм.	Лист	№ докум.	Подп.	Дата
Разраб.		Числова		9.83
Пров.		Кузьмина		9.83
Т.контр.				
ГИП		Тюрин		9.83
Н.контр.		Панова		9.83
Утв.		Кузнецов		9.83

Приспособление для замыкания вертикального монтажного стыка

Сборочный чертеж

Лит.	Масса	Масшт.
И	См. табл.	1:20

Лист | Листов 1

Гипронефтеспецмонтаж г. Москва

Формат	Зона	Поз	Обозначение	Наименование	Кол	Примечание
Б4		9	ПВ6.07.00.05	Уголок		
				Уголок Б-50×50×5 ГОСТ 8509-72		
				Ст3 ГОСТ 535-79		
				L=250	4	1,1 кг
Б4		10	ПВ6.07.00.06	Уголок		
				Уголок Б-50×50×5 ГОСТ 8509-72		
				Ст3 ГОСТ 535-79		
				L=330	4	1,0 кг
				ПВ6.07.00.00.03 см СБ		
				Сборочные единицы		
11		3	ПВ6.07.02.00-03	Балка	1	
11		4	ПВ6.07.03.00-03	Лестница	1	
11		5	ПВ6.07.04.00	Площадка	3	
				Детали		
11		6	ПВ6.07.00.02	Винт	10	
Б4		7	ПВ6.07.00.03	Уголок		
				Уголок Б-50×50×5 ГОСТ 8509-72		
				Ст3 ГОСТ 535-79		
				L=5000	2	22,6 кг
Б4		8	ПВ6.07.00.04	Уголок		
				Уголок Б-50×50×5 ГОСТ 8509-72		
				Ст3 ГОСТ 535-79		
				L=160	6	0,6 кг
Б4		9	ПВ6.07.00.05	Уголок		
				Уголок Б-50×50×5 ГОСТ 8509-72		
				Ст3 ГОСТ 535-79		
				L=170	3	0,64 кг

Изм | Лист | № докум | Подп | Дата

ПВ6.07.00.00

Лист 4

Формат 11

Формат	Зона	Поз	Обозначение	Наименование	Кол.	Примечание
Б4		8	ПВ6.07.00.04	Уголок		
				Уголок Б-50×50×5 ГОСТ 8509-72		
				Ст3 ГОСТ 535-79		
				L=160	10	0,6 кг
Б4		9	ПВ6.07.00.05	Уголок		
				Уголок Б-50×50×5 ГОСТ 8509-72		
				Ст3 ГОСТ 535-79		
				L=250	5	1,1 кг
Б4		10	ПВ6.07.00.06	Уголок		
				Уголок Б-50×50×5 ГОСТ 8509-72		
				Ст.3 ГОСТ 535-79		
				L=270	5	1,0 кг
				ПВ6.07.00.00-02 см. СБ		
				Сборочные единицы		
11		3	ПВ6.07.02.00-02	Балка	1	
11		4	ПВ6.07.03.00-02	Лестница	1	
11		5	ПВ6.07.04.00	Площадка	4	
				Детали		
11		6	ПВ6.07.00.02	Винт	12	
Б4		7	ПВ6.07.00.03	Уголок		
				Уголок Б-50×50×5 ГОСТ 8509-72		
				Ст3 ГОСТ 535-79		
				L=800	2	30,2 кг
Б4		8	ПВ6.07.00.04	Уголок		
				Уголок Б-50×50×5 ГОСТ 8509-72		
				Ст3 ГОСТ 535-79		
				L=160	8	0,6 кг

Изм | Лист | № докум | Подп | Дата

ПВ6.07.00.00

Лист 3

Формат 11

Формат	Зона	Поз	Обозначение	Наименование	Кол	Примечание
Б4		7	ПВ6.07.00.03	Уголок		
				Уголок Б-50×50×5 ГОСТ 8509-72		
				Ст3 ГОСТ 535-79		
				L=15000	2	60,0 кг
Б4		8	ПВ6.07.00.04	Уголок		
				Уголок Б-50×50×5 ГОСТ 8509-72		
				Ст3 ГОСТ 535-79		
				L=160	15	0,6 кг
Б4		9	ПВ6.07.00.05	Уголок		
				Уголок Б-50×50×5 ГОСТ 8509-72		
				Ст3 ГОСТ 535-79		
				L=430	8	1,5 кг
Б4		10	ПВ6.07.00.06	Уголок		
				Уголок Б-50×50×5 ГОСТ 8509-72		
				Ст3 ГОСТ 535-79		
				L=130	8	0,5 кг
				ПВ6.07.00.00-01 см СБ		
				Сборочные единицы		
11		3	ПВ6.07.02.00-01	Балка	1	
11		4	ПВ6.07.03.00-01	Лестница	1	
11		5	ПВ6.07.04.00	Площадка	5	
				Детали		
11		6	ПВ6.07.00.02	Винт	16	
Б4		7	ПВ6.07.00.03	Уголок		
				Уголок Б-50×50×5 ГОСТ 8509-72		
				Ст3 ГОСТ 535-79		
				L=10000	2	37,7 кг

Изм | Лист | № докум | Подп | Дата

ПВ6.07.00.00

Лист 2

Формат	Зона	Поз.	Обозначение	Наименование	Кол.	Примечание
				Документация		
22			ПВ6.07.00.00 СБ	Сборочный чертеж		
				Сборочные единицы		
11		1	ПВ6.07.01.00	Кронштейн	1	
				Детали		
Б4		2	ПВ6.07.00.01	Швеллер		
				Швеллер 10 ГОСТ 8240-72		
				Ст3 ГОСТ 535-79		
				L=900	1	7,7 кг
			Переменные данные	для исполнений		
				ПВ6.07.00.00 см. СБ		
				Сборочные единицы		
11		3	ПВ6.07.02.00	Балка	1	
11		4	ПВ6.07.03.00	Лестница	1	
11		5	ПВ6.07.04.00	Площадка	8	
				Детали		
11		6	ПВ6.07.00.02	Винт	24	

Изм | Лист | № докум | Подп | Дата

ПВ6.07.00.00

Разраб	Кузьмина			
Пров	Чистова			
ГИП	Тюрин			
Н контр	Панова			
Утв	Кузнецов			

Приспособление для замыкания вертикального монтажного стыка

Лит	Лист	Листов
И	1	5

Гипронефтеспецмонтаж г. Москва

Инв № подл. | Подп и дата | Взам инв № | Инв № дубл. | Подп и дата

т.пр. 104-1-157.84 а.в

Формат	Зона	Поз.	Обозначение	Наименование	Кол.	Примечание
А4		10	ПВ6.07.01.06	Уголок		
				Уголок Б-50×50×5 ГОСТ 8509-72		
				Ст3 ГОСТ 535-79		
				L=320	3	1,5 кг
				ПВ6.07.00.00.04 СБ		
				Сборочные единицы		
А1		3	ПВ6.07.02.00-04	Балка	1	
А1		4	ПВ6.07.03.00-03	Лестница	1	
А1		5	ПВ6.07.04.00	Площадка	2	
				Детали		
А1		6	ПВ6.07.00.02	Винт	6	
А4		7	ПВ6.07.00.03	Уголок		
				Уголок Б-50×50×5 ГОСТ 8509-72		
				Ст3 ГОСТ 535-79		
				L=4000	2	15,1 кг
А4		8	ПВ6.07.00.04	Уголок		
				Уголок Б-50×50×5 ГОСТ 8509-72		
				Ст3 ГОСТ 535-79		
				L=160	4	0,6 кг
А4		9	ПВ6.07.00.05	Уголок		
				Уголок Б-50×50×5 ГОСТ 8509-72		
				Ст3 ГОСТ 535-79		
				L=170	2	0,54 кг
А4		10	ПВ6.07.00.06	Уголок		
				Уголок Б-50×50×5 ГОСТ 8509-72		
				Ст3 ГОСТ 535-79		
				L=390	2	1,5 кг

Изм. Лист № докум. Подп. Дата

ПВ6.07.00.00

Лист 5

Формат А1

Инв. № подл. | Подп. и дата | Взам. инв. № | Инв. № дубл. | Подп. и дата

ПВ6.07.02.02

$\sqrt{V}$

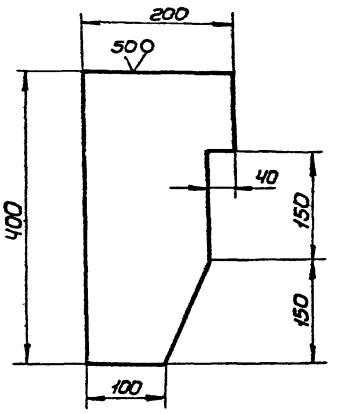

Неуказанные предельные отклонения размеров: валов - h16, остальных $\pm \frac{JT16}{2}$.

Изм.	Лист	№ докум.	Подп.	Дата
Разраб.		Кузьмина		4.83
Пров.		Числова		04.83
Т.контр.				
ГИП		Тюрин		4.83
Н.контр.		Панова		04.83
Утв.		Кузнецов		4.83

ПВ6.07.02.02

Ловитель

Лит.	Масса	Масштаб
И	8,0	1:5

Лист | Листов 1

Лист $\frac{5-14\ ГОСТ\ 19903-74}{Ст3\ ГОСТ\ 14637-79}$

Нитронефтеспецмонтаж г. Москва

Формат А1

Инв. № подл. | Подп. и дата | Взам. инв. № | Инв. № дубл. | Подп. и дата

ПВ6.07.02.01

$\sqrt{V}$

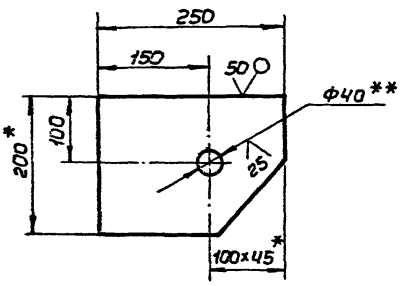

1. Неуказанные предельные отклонения размеров: отверстий - H16, валов - h16, остальных $\pm \frac{JT16}{2}$.
2. ** Острые кромки отв. Ф40 скруглить радиусом 5 мм.
3. * Размеры для справок.

Изм.	Лист	№ докум.	Подп.	Дата
Разраб.		Кузьмина		4.83
Пров.		Числова		04.83
Т.контр.				
ГИП		Тюрин		4.83
Н.контр.		Панова		04.83
Утв.		Кузнецов		4.83

ПВ6.07.02.01

Кронштейн

Лит.	Масса	Масштаб
И	4,8	1:5

Лист | Листов 1

Полоса $\frac{14 \times 200\ ГОСТ\ 103-76}{Ст3\ ГОСТ\ 535-79}$

Нитронефтеспецмонтаж г. Москва

Формат А1

Инв. № подл. | Подп. и дата | Взам. инв. № | Инв. № дубл. | Подп. и дата

ПВ6.07.02.03

$\sqrt{V}$

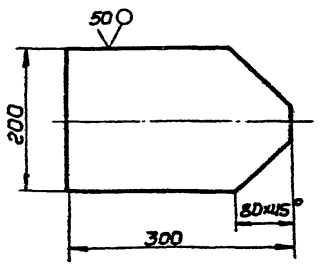

Неуказанные предельные отклонения размеров: валов - h16, остальных $\pm \frac{JT16}{2}$.

Изм.	Лист	№ докум.	Подп.	Дата
Разраб.		Кузьмина		4.83
Пров.		Числова		04.83
Т.контр.				
ГИП		Тюрин		4.83
Н.контр.		Панова		04.83
Утв.		Кузнецов		4.83

ПВ6.07.02.03

Пластина

Лит.	Масса	Масштаб
И	6,0	1:5

Лист | Листов 1

Лист $\frac{5-14\ ГОСТ\ 19903-74}{Ст3\ ГОСТ\ 14637-79}$

Нитронефтеспецмонтаж г. Москва

Формат А1

Инв. № подл. | Подп. и дата | Взам. инв. № | Инв. № дубл. | Подп. и дата

ПВ6.07.02.00СБ

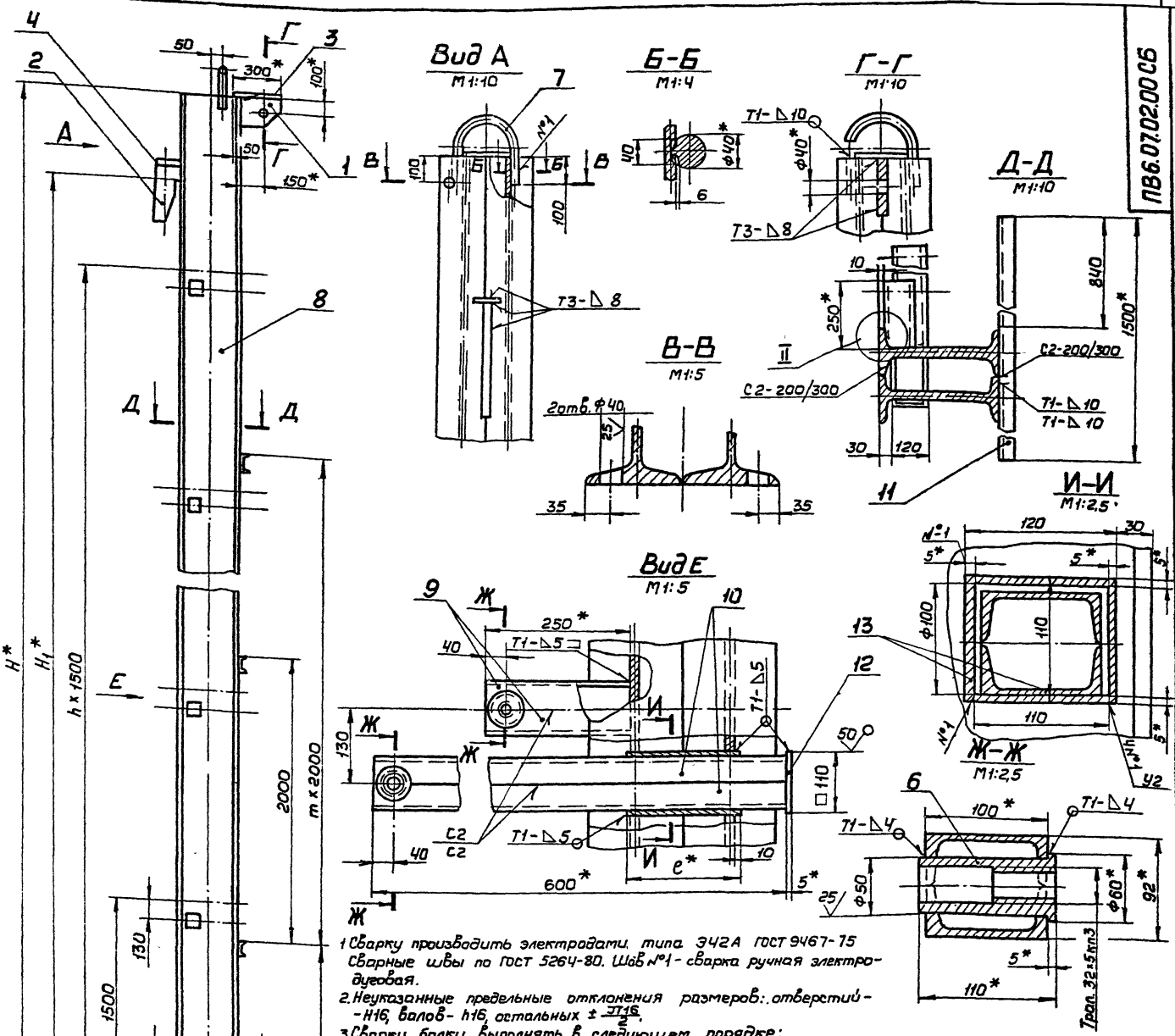

1. Сварку производить электродами типа Э42А ГОСТ 9467-75 Сварные швы по ГОСТ 5264-80. Шов №1 - сварка ручная электродуговая.
2. Неуказанные предельные отклонения размеров: отверстий - $H16$, валов - $h16$, остальных $\pm \frac{IT16}{2}$.
3. Сварку балки выполнять в следующем порядке:
   а) сварить между собой две дет поз. 8;
   б) в изготовленном элементе прорезать окно (см. И-И);
   в) детали поз. 13 сварить в коробку (см. И-И);
   г) коробки установить в подготовительные окна и приварить (см. Вид Е),
   д) сварить между собой попарно детали поз. 10 (см Вид Е), вырезать отверстие ф50, вставить и приварить гайку дет. поз. 6 (см Ж-Ж);
   е) завести готовые элементы (поз. 6) в коробки, установить и приварить пластину дет. поз. 12;
   ж) сварить между собой попарно детали поз. 9 (см. Вид Е), вырезать отв. ф50, вставить и приварить гайку дет. 6 (см. Ж-Ж): Готовые элементы обрезать по контуру сопрягаемой детали (см. II). Установить их и приварить,
   з) произвести установку и приварку всех остальных дет. балки;
4. Шероховатость поверхностей реза для дет. БЧ $\frac{25}{}$.
5. * Размеры для справок.

Примечания:
1. При сборке обеспечить меры, исключающие сварочную деформацию узлов балки.
2. После окончания сборки трущиеся поверхности узлов смазать солидолом.

Обозначение	Размеры, мм												n	m	Масса, кг	Примечание
	H	H1	B	B1	L	L1	e	a	h	h1	c	z				
ПВ6.07.02.00	18580	17880	340	370	500	610	200	80	12	20,5	12	3,5	11	7	3437,0	Для РВс с высотой стенки 18 м
-01	12520	11920	290	320	360	470	175	68	10	17	8	3	7	4	1496,0	—"— 12 м
-02	10520	8940	270	300	300	410	165	64	7,5	14,5	7	2,5	5	3	987,0	—"— 9м
-03	8520	7450	250	280	240	350	140	55	7,5	13,5	6	2	4	2	645,0	—"— 7,5м
-04	6520	5960	250	260	240	350	140	55	7,5	13,5	6	2	3	1	505,0	—"— 6м

Изм.	Лист	№ докум.	Подп.	Дата	ПВ6.07.02.00СБ			
Разраб.		Числова			Балка	Лит.	Масса	Масшт.
Пров.		Кузьмина			Общий чертеж	И	См. табл.	1:20
Гл.инж.						Лист	Листов 1	
ГИП		Тюрин				Гипронефтеспецмонтаж г. Москва		
Н.контр.		Панова						
Утв.		Кузнецов						

Инв.№ подл. | Подп. и дата | Взам.инв.№ | Инв.№ дубл. | Подп. и дата

т.п. 704-1-167.84 п.8

Формат	Зона	Поз.	Обозначение	Наименование	Кол.	Примечание
А4		7	ПВ6.07.02.07-02	Скоба	1	
Б4		8	ПВ6.07.02.08	Стойка		
				Двутавр 30 ГОСТ 8239-72		
				Ст3 ГОСТ 535-79		
				L = 10500	2	383,0 кг
Б4		9	ПВ6.07.02.09	Швеллер		
				Швеллер 10 ГОСТ 8240-72		
				Ст3 ГОСТ 535-79		
				L = 250	12	2,15 кг
Б4		10	ПВ6.07.02.10	Швеллер		
				Швеллер 10 ГОСТ 8240-72		
				Ст3 ГОСТ 535-79		
				L = 600	12	5,20 кг
Б4		11	ПВ6.07.02.11	Швеллер		
				Швеллер 10 ГОСТ 8240-72		
				Ст3 ГОСТ 535-79		
				L = 1500	4	12,85 кг
Б4		12	ПВ6.07.02.12	Полоса		
				Полоса 5х110 ГОСТ 103-76		
				Ст3 ГОСТ 535-79		
				L = 110	6	0,5 кг
Б4		13	ПВ6.07.02.13	Полоса		
				Полоса 5х110 ГОСТ 103-76		
				Ст3 ГОСТ 535-79		
				L = 165	24	0,7 кг
Б4		14	ПВ6.07.02.14	Косынка		
				Лист Б-20 ГОСТ 19903-74		
				Ст3 ГОСТ 14637-79		
				300х410	1	19,3 кг

Изм. Лист № докум. Подп. Дата — ПВ6.07.02.00 — Лист 4

Формат 11

Формат	Зона	Поз.	Обозначение	Наименование	Кол.	Примечание
				Двутавр 36 ГОСТ 8239-72		
				Ст3 ГОСТ 535-79		
				L = 12500	2	608,0 кг
Б4		9	ПВ6.07.02.09	Швеллер		
				Швеллер 10 ГОСТ 8240-72		
				Ст3 ГОСТ 535-79		
				L = 250	16	2,15 кг
Б4		10	ПВ6.07.02.10	Швеллер		
				Швеллер 10 ГОСТ 8240-72		
				Ст3 ГОСТ 535-79		
				L = 600	16	5,2 кг
Б4		11	ПВ6.07.02.11	Швеллер		
				Швеллер 10 ГОСТ 8240-72		
				Ст3 ГОСТ 535-79		
				L = 1500	5	12,85 кг
Б4		12	ПВ6.07.02.12	Полоса		
				Полоса 5х110 ГОСТ 103-76		
				Ст3 ГОСТ 535-79		
				L = 110	8	0,5 кг
Б4		13	ПВ6.07.02.13	Полоса		
				Полоса 5х110 ГОСТ 103-76		
				Ст3 ГОСТ 535-79		
				L = 175	32	0,75 кг
Б4		14	ПВ6.07.02.14	Косынка		
				Лист Б-20 ГОСТ 19903-74		
				Ст3 ГОСТ 14637-79		
				320х470	1	23,6 кг
				ПВ6.07.02.00-02 см. СБ		
				Детали		
11		6	ПВ6.07.02.06	Гайка	12	

Изм. Лист № докум. Подп. Дата — ПВ6.07.02.00 — Лист 3

Формат 11

Формат	Зона	Поз.	Обозначение	Наименование	Кол.	Примечание
Б4		9	ПВ6.07.02.09	Швеллер		
				Швеллер 10 ГОСТ 8240-72		
				Ст3 ГОСТ 535-79		
				L = 250	24	2,15 кг
Б4		10	ПВ6.07.02.10	Швеллер		
				Швеллер 10 ГОСТ 8240-72		
				Ст3 ГОСТ 535-79		
				L = 600	24	5,2 кг
Б4		11	ПВ6.07.02.11	Швеллер		
				Швеллер 10 ГОСТ 8240-72		
				Ст3 ГОСТ 535-79		
				L = 1500	8	12,85 кг
Б4		12	ПВ6.07.02.12	Полоса		
				Полоса 5х110 ГОСТ 103-76		
				Ст3 ГОСТ 535-79		
				L = 110	12	0,5 кг
Б4		13	ПВ6.07.02.13	Полоса		
				Полоса 5х110 ГОСТ 103-76		
				Ст3 ГОСТ 535-79		
				L = 200	48	0,86 кг
Б4		14	ПВ6.07.02.14	Косынка		
				Лист Б-20 ГОСТ 19903-74		
				Ст3 ГОСТ 14637-79		
				370х610	1	35,5 кг
				ПВ6.07.02.00-01 см. СБ		
				Детали		
11		6	ПВ6.07.02.06	Гайка	16	
11		7	ПВ6.07.02.07-01	Скоба		
Б4		8	ПВ6.07.02.08	Стойка		

Изм. Лист № докум. Подп. Дата — ПВ6.07.02.00 — Лист 2

Формат 11

Формат	Зона	Поз.	Обозначение	Наименование	Кол.	Примечание
				Документация		
22			ПВ6.07.02.00 СБ	Сборочный чертеж		
				Детали		
11		1	ПВ6.07.02.01	Кронштейн	1	
11		2	ПВ6.07.02.02	Ловитель	1	
11		3	ПВ6.07.02.03	Пластина	1	
Б4		4	ПВ6.07.02.04	Ребро		
				Полоса 14х100 ГОСТ 103-76		
				Ст3 ГОСТ 535-79		
				L = 200	1	22 кг
Б4		5	ПВ6.07.02.05	Перекладина		
				Швеллер 10 ГОСТ 8240-72		
				Ст3 ГОСТ 535-79		
				L = 620	1	5,35 кг
			Переменные данные	для исполнений		
				ПВ6.07.02.00 см. СБ		
				Детали		
11		6	ПВ6.07.02.06	Гайка		
11		7	ПВ6.07.02.07	Скоба		
Б4		8	ПВ6.07.02.08	Стойка		
				Двутавр 50 ГОСТ 8239-72		
				Ст3 ГОСТ 535-79		
				L = 18500	2	1424,0 кг

Изм. Лист № докум. Подп. Дата — ПВ6.07.02.00

Разраб.	Кузьмина		4.83
Пров.	Числова		4.83
ГИП	Тарин		4.83
Н.контр.	Панова		04.83
Утв.	Кузнецов		4.83

Балка

Лит. | Лист 1 | Листов 6

Гипронефтеспецмонтаж г. Москва

Формат 11

Инв. № подл. | Подп. и дата | Взам. инв. № | Инв. № дубл. | Подп. и дата

т. п. 704-1-167.84 а в

Формат	Зона	Поз.	Обозначение	Наименование	Кол.	Примечание
				ПВ6.07.02.00-04 см. СБ		
				Детали		
А		6	ПВ6.07.02.06	Гайка		
А		7	ПВ6.07.02.07-04	Скоба		
БЧ		8	ПВ6.07.02.08	Стойка		
				Двутавр 24 ГОСТ 8239-72		
				Ст3 ГОСТ 535-79		
				L=6500	2	178,0 кг
БЧ		9	ПВ6.07.02.09	Швеллер		
				Швеллер 10 ГОСТ 8240-72		
				Ст3 ГОСТ 535-79		
				L=250	8	2,15 кг
БЧ		10	ПВ6.07.02.10	Швеллер		
				Швеллер 10 ГОСТ 8240-72		
				Ст3 ГОСТ 535-79		
				L=600	8	5,2 кг
БЧ		11	ПВ6.07.02.11	Швеллер		
				Швеллер 10 ГОСТ 8240-72		
				Ст3 ГОСТ 535-79		
				L=1500	2	12,85 кг
БЧ		12	ПВ6.07.02.12	Полоса		
				Полоса Б-5×110 ГОСТ 103-76		
				Ст3 ГОСТ 535-79		
				L=110	4	0,5 кг
БЧ		13	ПВ6.07.02.13	Полоса		
				Полоса Б-5×110 ГОСТ 103-76		
				Ст3 ГОСТ 535-79		
				L=140	16	0,6 кг
БЧ		14	ПВ6.07.02.14	Косынка		
				Лист Б-20 ГОСТ 19903-74		
				Ст3 ГОСТ 14637-79		
				250×350	1	14,3 кг

Инв. № подл. | Подп. и дата | Взам. инв. № | Инв. № дубл. | Подп. и дата

Изм. Лист № докум. Подп. Дата

ПВ6.07.02.00

Лист 6

Формат 11

Формат	Зона	Поз.	Обозначение	Наименование	Кол.	Примечание
				ПВ6.07.02.00-03 см. СБ		
				Детали		
А		6	ПВ6.07.02.06	Гайка	10	
А		7	ПВ6.07.02.07-03	Скоба	1	
БЧ		8	ПВ6.07.02.08	Стойка		
				Двутавр 24 ГОСТ 8239-72		
				Ст3 ГОСТ 535-79		
				L=8500	2	232,0 кг
БЧ		9	ПВ6.07.02.09	Швеллер		
				Швеллер 10 ГОСТ 8240-72		
				Ст3 ГОСТ 535-79		
				L=250	10	2,15 кг
БЧ		10	ПВ6.07.02.10	Швеллер		
				Швеллер 10 ГОСТ 824 -72		
				Ст3 ГОСТ 535-79		
				L=600	10	5,20 кг
БЧ		11	ПВ6.07.02.11	Швеллер		
				Швеллер 10 ГОСТ 8240-72		
				Ст3 ГОСТ 535-79		
				L=1500	3	12,85 кг
БЧ		12	ПВ6.07.02.12	Полоса		
				Полоса Б-5×110 ГОСТ 103-76		
				Ст3 ГОСТ 535-79		
				L=110	5	0,50 кг
БЧ		13	ПВ6.07.02.13	Полоса		
				Полоса Б-5×110 ГОСТ 103-76		
				Ст3 ГОСТ 535-79		
				L=140	20	0,50 кг
БЧ		14	ПВ6.07.02.14	Косынка		
				Лист Б-20 ГОСТ 19903-74		
				Ст3 ГОСТ 14637-79		
				260×350	1	14,3 кг

Инв. № подл. | Подп. и дата | Взам. инв. № | Инв. № дубл. | Подп. и дата

Изм. Лист № докум. Подп. Дата

ПВ6.07.02.00

Лист 5

Формат 11

ПВ6.07.03.00СБ

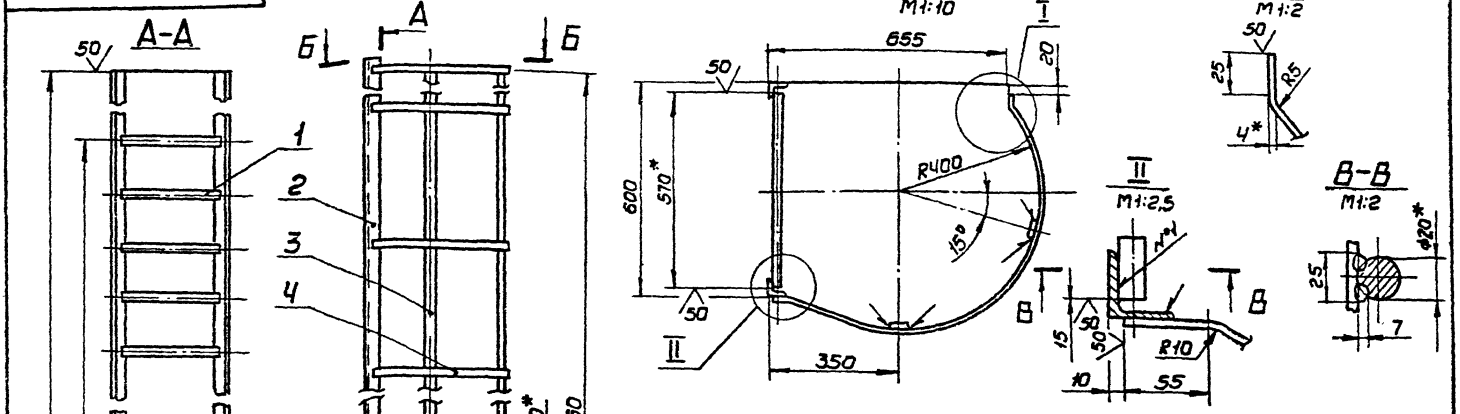

1. Шов №1 - сварка ручная электродуговая. Сварку производить электродами типа Э42А ГОСТ 9467-75. Сварные швы Т1 - Δ4 по ГОСТ 5264-80.
2. Неуказанные предельные отклонения размеров: отверстий - H16, валов - h16, остальных ± $\frac{JT16}{2}$.
3. * Размеры для справок.

Обозначение	Н, мм	n	m	Масса, кг	Примечание
ПВ6.07.03.00	17750	56	21	310,0	для РВС с высотой стенки 18м
-01	11750	36	13	210,0	— " — 12м
-02	9500	29	10	162,0	— " — 9м
-03	7250	21	7	120,0	— " — 7,5м
-04	5750	16	5	94,0	— " — 6м

Изм.	Лист	№ докум.	Подп.	Дата
Разраб.		Кузьмина		4.93
Пров.		Числова		04.93
Т.контр.				
ГИП		Тюрин		4.93
Н.контр.		Панова		04.93
Утв.		Кузнецов		4.93

ПВ6.07.03.00СБ

Лестница

Сборочный чертеж

Лит.	Масса	Масшт.
И	См. табл.	1:20

Лист | Листов 1

Гипронефтеспецмонтаж г. Москва

Формат 12

ПВ6.07.02.06

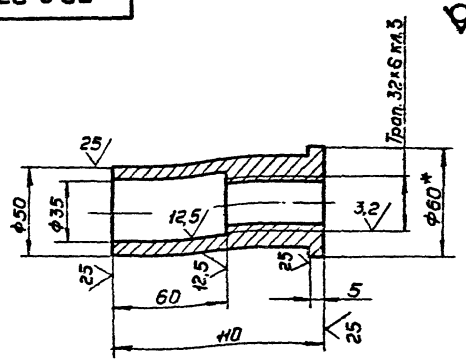

1. Неуказанные предельные отклонения размеров: отверстий - H16, валов - h16, остальных ± $\frac{JT16}{2}$.
2. Допуск на резьбу - по ГОСТ 9562-81.
3. * Размер для справок.

Изм.	Лист	№ докум.	Подп.	Дата
Разраб.		Кузьмина		4.93
Пров.		Числова		04.93
Т.контр.				
ГИП		Тюрин		4.93
Н.контр.		Панова		04.93
Утв.		Кузнецов		4.93

ПВ6.07.02.06

Гайка

Лит.	Масса	Масшт.
И	0,5	1:2

Лист | Листов 1

Круг В-60 ГОСТ 2590-71 / Ст3 ГОСТ 535-79

Гипронефтеспецмонтаж г. Москва

ПВ6.07.02.07

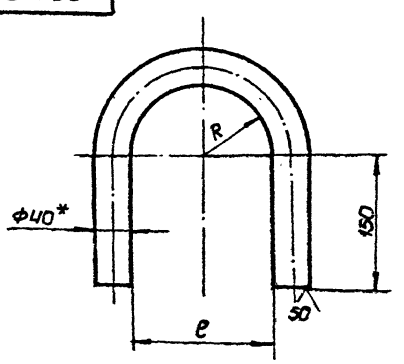

1. Неуказанные предельные отклонения размеров: отверстий - H16, валов - h16, остальных ± $\frac{JT16}{2}$.
2. * Размер для справок.

Обозначение	Размеры, мм B	Размеры, мм e	Масса, кг	Примечание
ПВ6.07.01.07	92+3,5	184+4,6	5,8	Длина заготовки L = 655±2,2
-01	78+3,0	156+4,0	5,3	— " — 610±2,2мм
-02	72+3,0	144+4,0	5,2	— " — 550±2,2мм
-03	62+3,0	124+4,0	4,9	— " — 660±2,2мм
-04	62+3,0	124+4,0	4,9	— " — 560±2,2мм

Изм.	Лист	№ докум.	Подп.	Дата
Разраб.		Кузьмина		4.93
Пров.		Числова		04.93
Т.контр.				
ГИП		Тюрин		4.93
Н.контр.		Панова		04.93
Утв.		Кузнецов		4.93

ПВ6.07.02.07

Скоба

Лит.	Масса	Масшт.
И	См. табл.	-

Лист | Листов 1

Круг В-40 ГОСТ 2590-71 / Ст3 ГОСТ 535-79

Гипронефтеспецмонтаж г. Москва

Инв.№ подл. | Подп. и дата | Взам.инв.№ | Инв.№ дубл. | Подп. и дата

Формат	Зона	Поз.	Обозначение	Наименование	Кол.	Примечание
БЧ		2	ПВ6.07.03.02	Уголок		
				Уголок Б-50×50×5 ГОСТ 8509-72		
				Ст 3 ГОСТ 535-79		
				L = 9500	2	36,0 кг
БЧ		3	ПВ6.07.03.03	Полоса		
				Полоса 4×30 ГОСТ 103-76		
				Ст 3 ГОСТ 535-79		
				L = 7520	2	7,0 кг
БЧ		4	ПВ6.07.03.04	Полоса		
				Полоса 4×30 ГОСТ 103-76		
				Ст 3 ГОСТ 535-79		
				L = 1350	14	1,3 кг
				ПВ6.07.03.00-03 см СБ		
				Детали		
БЧ		1	ПВ6.07.03.01	Круг		
				Круг В-20 ГОСТ 2590-71		
				Ст 3 ГОСТ 535-79		
				L = 570	22	1,95 кг
БЧ		2	ПВ6.07.03.02	Уголок		
				Уголок Б-50×50×5 ГОСТ 8509-72		
				Ст 3 ГОСТ 535-79		
				L = 7250	2	27,3 кг
БЧ		3	ПВ6.07.03.03	Полоса		
				Полоса 4×30 ГОСТ 103-76		
				Ст 3 ГОСТ 535-79		
				L = 5270	2	5,0 кг

Инв. № подл. | Подп. и дата | Инв. № дубл. | Взам. инв. № | Подп. и дата

Изм. | Лист | № докум. | Подп. | Дата

ПВ6.07.03.00 — Лист 3

Формат А4

Формат	Зона	Поз.	Обозначение	Наименование	Кол.	Примечание
				ПВ6.07.03.00-01 см СБ		
				Детали		
БЧ		1	ПВ6.07.03.01	Круг		
				Круг В-20 ГОСТ 2590-71		
				Ст 3 ГОСТ 535-79		
				L = 570	37	1,95 кг
БЧ		2	ПВ6.07.03.02	Уголок		
				Уголок Б-50×50×5 ГОСТ 8509-72		
				Ст 3 ГОСТ 535-79		
				L = 11750	2	44,3 кг
БЧ		3	ПВ6 07.03.03	Полоса		
				Полоса 4×30 ГОСТ 103-76		
				Ст 3 ГОСТ 535-79		
				L = 9770	2	9,2 кг
БЧ		4	ПВ6.07.03.04	Полоса		
				Полоса 4×30 ГОСТ 103-76		
				Ст 3 ГОСТ 535-79		
				L = 1350	14	1,3 кг
				ПВ6.07.03.00-02 см. СБ		
				Детали		
БЧ		1	ПВ6.07.03.01	Круг		
				Круг В-20 ГОСТ 2590-71		
				Ст 3 ГОСТ 535-79		
				L = 570	30	1,95 кг

Инв. № подл. | Подп. и дата | Взам. инв. № | Инв. № дубл. | Подп. и дата

Изм. | Лист | № докум. | Подп. | Дата

ПВ6.07.03.00 — Лист 2

Формат А4

Формат	Зона	Поз.	Обозначение	Наименование	Кол.	Примечание
БЧ		4	ПВ6 07.03.04	Полоса		
				Полоса 4×30 ГОСТ 103-76		
				Ст 3 ГОСТ 535-79		
				L = 1350	8	1,3 кг
				ПВ6.07.03.00-04 см. СБ		
				Детали		
БЧ		1	ПВ6.07.03.01	Круг		
				Круг В-20 ГОСТ 2590-71		
				Ст 3 ГОСТ 535-79		
				L = 570	17	1,95 кг
БЧ		2	ПВ6.07.03.02	Уголок		
				Уголок Б-50×50×5 ГОСТ 8509-72		
				Ст 3 ГОСТ 535-79		
				L = 5750	2	22,0 кг
БЧ		3	ПВ5.07.03.03	Полоса		
				Полоса 4×30 ГОСТ 103-76		
				Ст 3 ГОСТ 535-79		
				L = 3770	2	3,5 кг
БЧ		4	ПВ6.07.03.04	Полоса		
				Полоса 4×30 ГОСТ 103-76		
				Ст 3 ГОСТ 535-79		
				L = 1350	6	1,3 кг

Инв. № подл. | Подп. и дата | Инв. № дубл. | Взам. инв. № | Подп. и дата

Изм. | Лист | № докум. | Подп. | Дата

ПВ6.07.03.00 — Лист 4

Формат	Зона	Поз.	Обозначение	Наименование	Кол.	Примечание
				Документация		
12			ПВ6.07.03.00 СБ	Сборочный чертеж		
			Переменные данные	для изменений		
				ПВ6.07.03.00 см. СБ		
				Детали		
БЧ		1	ПВ6.07.03.01	Круг		
				Круг В-20 ГОСТ 2590-71		
				Ст 3 ГОСТ 535-79		
				L = 570	57	1,95 кг
БЧ		2	ПВ6.07.03.02	Уголок		
				Уголок Б-50×50×5 ГОСТ 8509-72		
				Ст 3 ГОСТ 535-79		
				L = 17750	2	67,0 кг
БЧ		3	ПВ6.07.03.03	Полоса		
				Полоса 4×30 ГОСТ 103-67		
				Ст 3 ГОСТ 535-79		
				L = 15770	2	15,0 кг
БЧ		4	ПВ6.07.03.04	Полоса		
				Полоса 4×30 ГОСТ 103-76		
				Ст 3 ГОСТ 535-79		
				L = 1350	22	1,3 кг

Инв. № подл. | Подп. и дата | Взам. инв. № | Инв. № дубл. | Подп. и дата

Изм.	Лист	№ докум.	Подп.	Дата
Разраб.		Кузьмина		4.93
Пров.		Числова		04.93
ГИП		Тюрин		4.93
Н. контр.		Панова		04.93
Утв.		Кузнецов		2.93

ПВ6.07.03.00 СБ

Лестница

Лит.	Лист	Листов
И	1	4

Стронефтеспецмонтаж г. Москва

ПВ6.07.01.00СБ

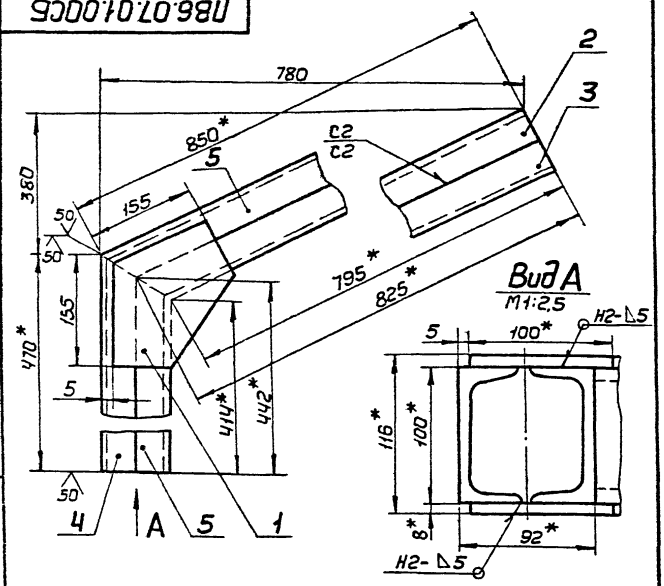

1. Сварку производить электродами типа Э42А ГОСТ 9467-75. Сварные швы по ГОСТ 5264-80.
2. Неуказанные предельные отклонения размеров: отверстий - H16, валов - h16, остальных $\pm \frac{JT16}{2}$.
3. * Размеры для справок.

				ПВ6.07.01.00СБ		
Изм.	Лист	№ докум.	Подп.	Дата		
Разраб.		Кузьмина		4.83	Кронштейн	
Пров.		Числова		01.83	Сборочный чертеж	
Т.контр.						
ГИП		Тюрин		4.83		
Н.контр.		Панова		04.83		
Утв.		Кузнецов		5.83		

Лит.	Масса	Масшт.
И	25,50	1:5
Лист	Листов 1	
Гипронефтеспецмонтаж г. Москва		

Формат 11

ПВ6.07.01.01

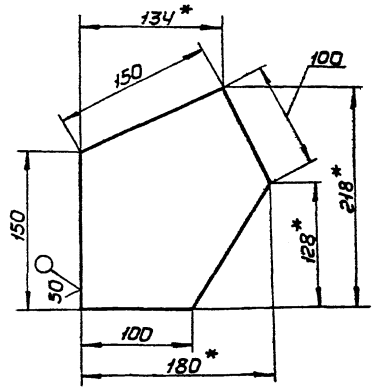

1. Неуказанные предельные отклонения размеров: валов - h16, остальных $\pm \frac{JT16}{2}$.
2. * Размеры для справок.

				ПВ6.07.01.01		
Изм.	Лист	№ докум.	Подп.	Дата		
Разраб.		Кузьмина		4.83	Косынка	
Пров.		Числова		04.83		
Т.контр.						
ГИП		Тюрин		4.83	Лист 6-8 ГОСТ 19903-74 Ст3 ГОСТ 14637-79	
Н.контр.		Панова		04.83		
Утв.		Кузнецов		5.83		

Лит.	Масса	Масшт.
И	1,30	1:2,5
Лист	Листов 1	
Гипронефтеспецмонтаж г. Москва		

Формат 11

ПВ6.07.00.02

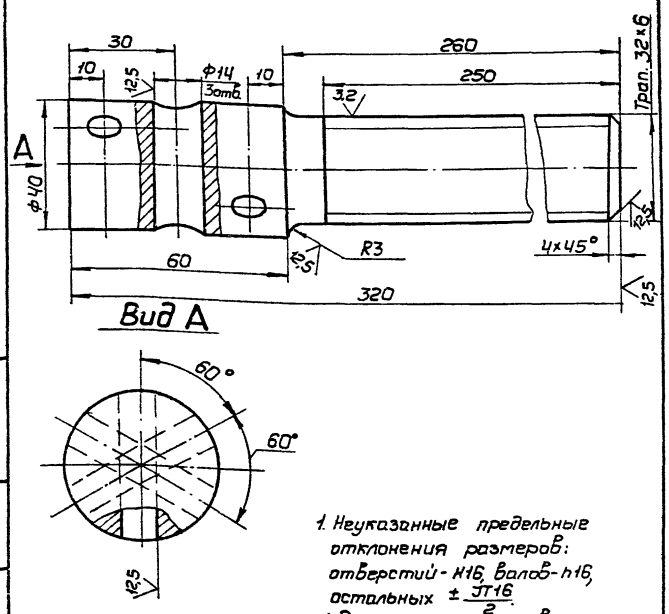

1. Неуказанные предельные отклонения размеров: отверстий - H16, валов - h16, остальных $\pm \frac{JT16}{2}$.
2. * Размеры для справок.

				ПВ6.07.00.02		
Изм.	Лист	№ докум.	Подп.	Дата		
Разраб.		Кузьмина		4.83	Винт	
Пров.		Числова		04.83		
Т.контр.						
ГИП		Тюрин		4.83	Круг В-40 ГОСТ 2590-71 Ст5 ГОСТ 535-79	
Н.контр.		Панова		04.83		
Утв.		Кузнецов		5.83		

Лит.	Масса	Масшт.
И	2,2	1:1
Лист	Листов 1	
Гипронефтеспецмонтаж г. Москва		

Формат 11

Формат	Зона	Поз.	Обозначение	Наименование	Кол.	Примечание
				Документация		
А4			ПВ6.07.01.00СБ	Сборочный чертеж		
				Детали		
А4		1	ПВ6.07.01.01	Косынка	2	
Б4		2	ПВ6.07.01.02	Швеллер		
				Швеллер 10 ГОСТ 8240-72		
				Ст3 ГОСТ 535-79		
				L=850	1	7,3 кг
Б4		3	ПВ6.07.01.03	Швеллер		
				Швеллер 10 ГОСТ 8240-72		
				Ст3 ГОСТ 535-79		
				L=825	1	7,1 кг
Б4		4	ПВ6.07.01.04	Швеллер		
				Швеллер 10 ГОСТ 8240-72		
				Ст3 ГОСТ 535-79		
				L=470	1	4,0 кг
Б4		5	ПВ6.07.01.05	Швеллер		
				Швеллер 10 ГОСТ 8240-72		
				Ст3 ГОСТ 535-79		
				L=442	1	3,8 кг

				ПВ6.07.01.00		
Изм.	Лист	№ докум.	Подп.	Дата		
Разраб.		Кузьмина		4.83	Кронштейн	
Пров.		Числова		04.83		
ГИП		Тюрин		4.83		
Н.контр.		Панова		04.83		
Утв.		Кузнецов		5.83		

Лит.	Лист	Листов
И1		1
Гипронефтеспецмонтаж г. Москва		

Формат 11

Инв.№ подл. | Подп. и дата | Взам. инв.№ | Инв.№ дубл. | Подп. и дата

ПВ6.07.04.00СБ

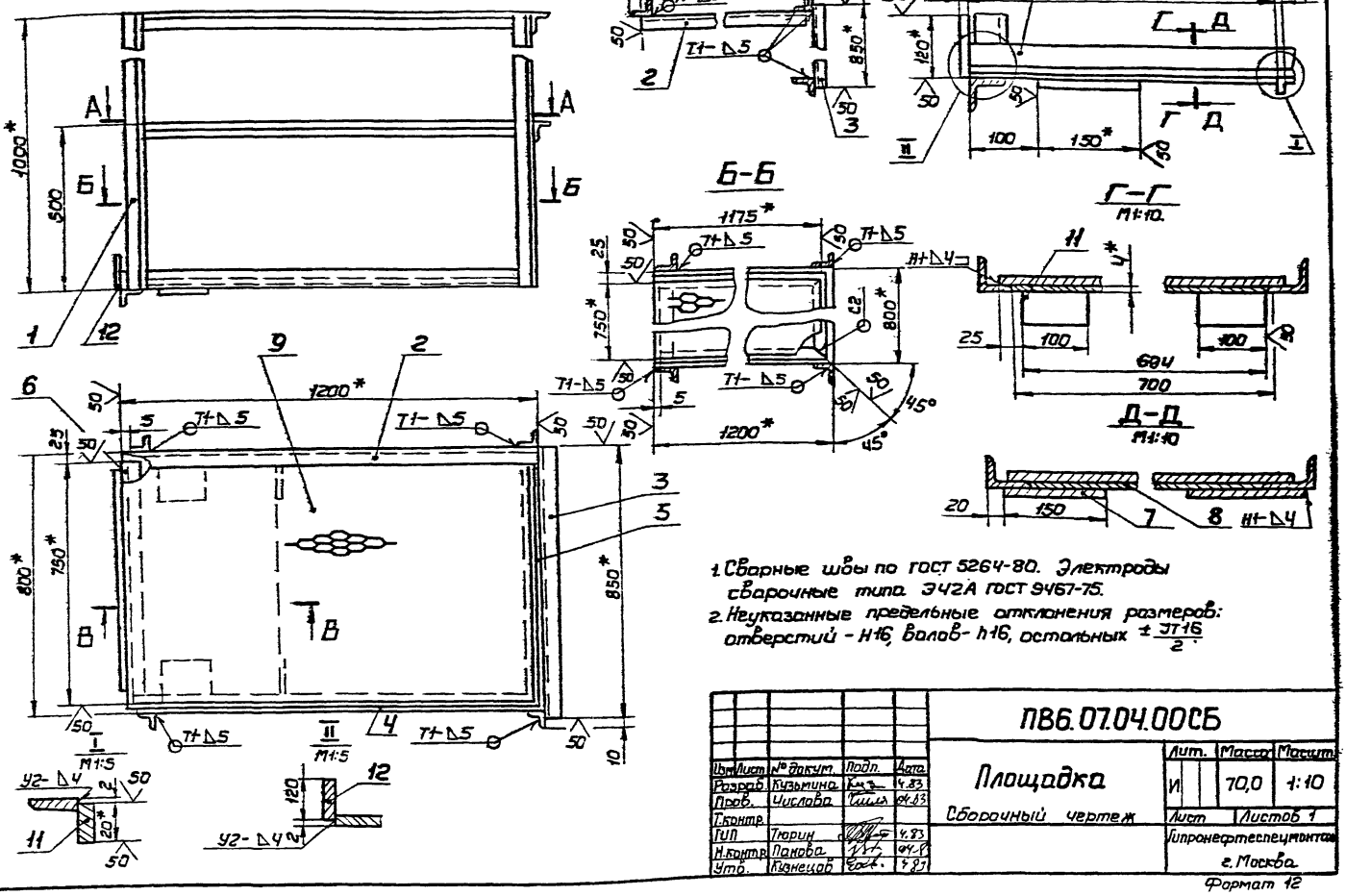

1. Сварные швы по ГОСТ 5264-80. Электроды сварочные типа Э42А ГОСТ 9467-75.
2. Неуказанные предельные отклонения размеров: отверстий - H16, валов - h16, остальных $\pm \frac{IT16}{2}$.

Изм.	Лист	№ докум.	Подп.	Дата
Разраб.		Кузьмина		4.83
Пров.		Числова		04.83
Т.контр.				
ГИП		Тюрин		4.83
Н.контр.		Панова		04.83
Утв.		Кузнецов		4.83

ПВ6.07.04.00СБ

Площадка

Сборочный чертеж

Лит.	Масса	Масшт.
И	70,0	1:10
Лист	Листов 1	

Гипронефтеспецмонтаж г. Москва

Формат 12

Формат	Зона	Поз.	Обозначение	Наименование	Кол.	Примечание
				Документация		
А4			ПВ6.07.04.00СБ	Сборочный чертеж		
				Детали		
Б4		1	ПВ6.07.04.01	Стойка		
				Уголок Б-50×50×5 ГОСТ 8509-72		
				Ст3 ГОСТ 535-79		
				L = 1000	4	3,77 кг
Б4		2	ПВ6.07.04.02	Перекладина		
				Уголок Б-50×50×5 ГОСТ 8509-72		
				Ст3 ГОСТ 535-79		
				L = 1200	2	4,5 кг
Б4		3	ПВ6.07.04.03	Поперечина		
				Уголок Б-50×50×5 ГОСТ 8509-72		
				Ст3 ГОСТ 535-79		
				L = 850	2	3,2 кг
Б4		4	ПВ6.07.04.04	Уголок		
				Уголок Б-50×50×5 ГОСТ 8509-72		
				Ст3 ГОСТ 535-79		
				L = 1200	2	4,5 кг
Б4		5	ПВ6.07.04.05	Уголок		
				Уголок Б-50×50×5 ГОСТ 8509-72		
				Ст3 ГОСТ 535-79		
				L = 800	1	3,0 кг

Инв. № подл. | Подп. и дата | Взам. инв. № | Инв. № дубл. | Подп. и дата

Изм.	Лист	№ докум.	Подп.	Дата
Разраб.		Кузьмина		4.83
Пров.		Числова		04.83
ГИП		Тюрин		4.83
Н.контр.		Панова		04.83
Утв.		Кузнецов		4.83

ПВ6.07.04.00

Площадка

Лит.	Лист	Листов
И	1	2

Гипронефтеспецмонтаж г. Москва

Формат	Зона	Поз.	Обозначение	Наименование	Кол.	Примечание
Б4		6	ПВ6.07.04.06	Уголок		
				Уголок Б-50×50×5 ГОСТ 8509-72		
				Ст3 ГОСТ 535-79		
				L = 750	1	2,8 кг
Б4		7	ПВ6.07.04.07	Косынка		
				Лист Б-Ч ГОСТ 19903-74		
				Ст3 ГОСТ 14637-79		
				150×150	1	0,7 кг
Б4		8	ПВ6.07.04.08	Лист		
				Лист Б-Ч ГОСТ 19903-74		
				Ст3 ГОСТ 14637-79		
				694×450	1	1,0 кг
Б4		9	ПВ6.07.04.09	Настил		
				Лист ПВ506×750×1125		
				ГОСТ 8706-79	1	13,8 кг
Б4		10	ПВ6.07.04.10	Лист		
				Лист Б-2 ГОСТ 19903-74		
				Ст3 ГОСТ 16523-70		
				100×3200	1	5,0 кг
Б4		11	ПВ6.07.04.11	Лист		
				Лист Б-Ч ГОСТ 19903-74		
				Ст3 ГОСТ 14637-79		
				100×20	2	0,5 кг
Б4		12	ПВ6.07.04.12	Лист		
				Лист Б-Ч ГОСТ 19903-74		
				Ст3 ГОСТ 14637-79		
				120×700	1	2,6 кг

Инв. № подл. | Подп. и дата | Взам. инв. № | Инв. № дубл. | Подп. и дата

ПВ6.07.04.00

Лист 2

ПВ9.10.00.00СБ

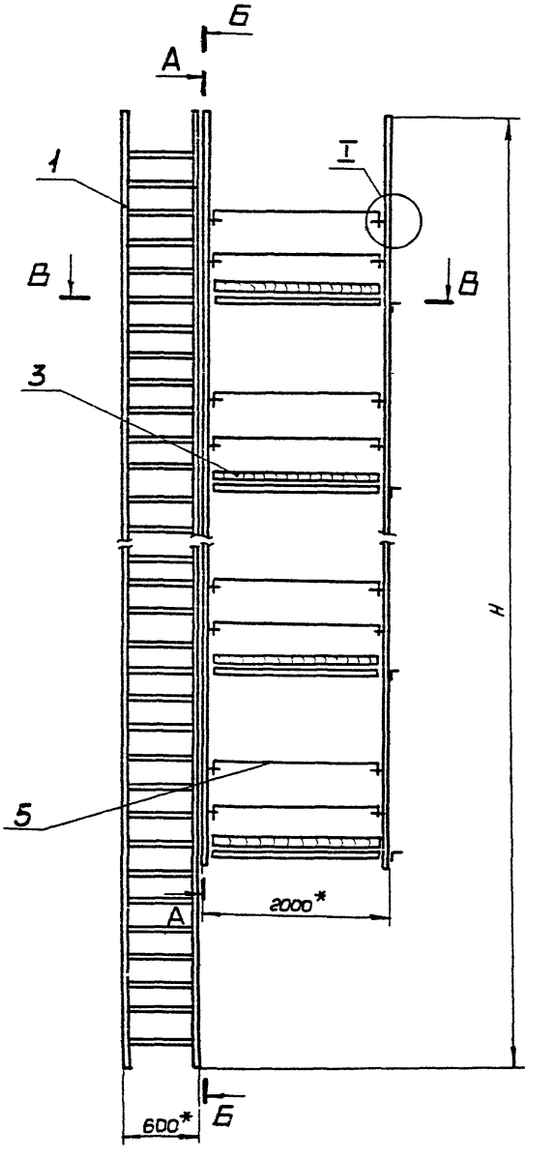

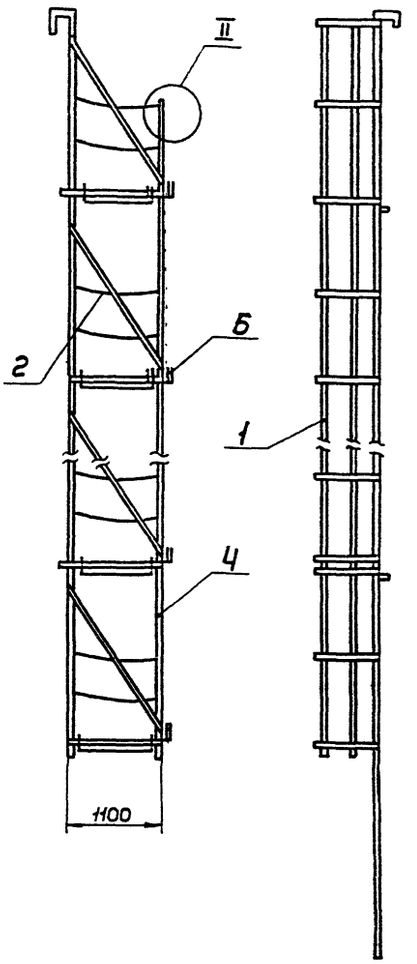

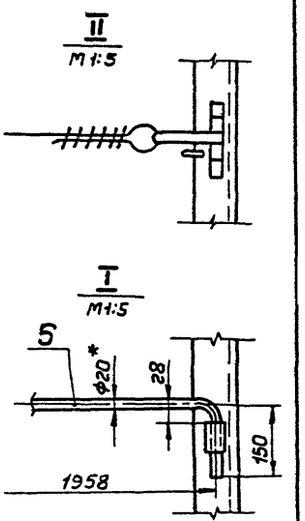

Обозначение	H, мм	Масса, кг
ПВ9.10.00.00	18000	1016,0
-01	12000	662,0
-02	9000	530,0
-03	7500	383,0
-04	6000	258,0

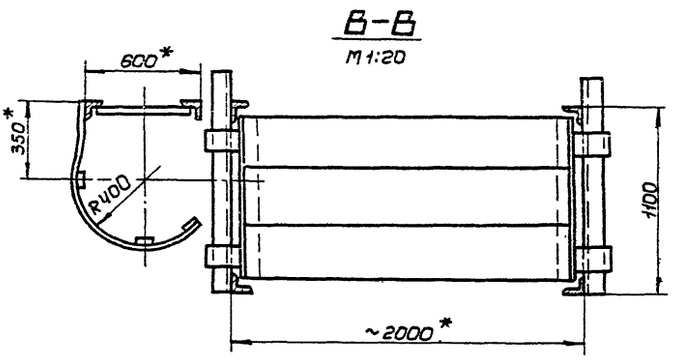

1. Сварные швы по ГОСТ 5264-80. Электроды сварочные типа Э42А ГОСТ 9467-75.
2. Неуказанные предельные отклонения размеров: отверстий - H16, валов - h16, остальных $\pm \frac{JT16}{2}$.
3. Испытать на статическую нагрузку силой P=550 кг.
4. В местах выхода на площадку поз. 3 ограждение на лестнице поз. 1 срезать (см. В-В).

					ПВ9.10.00.00СБ			
Изм	Лист	№ докум.	Подп	Дата	Леса навесные для замыкания вертикального монтажного стыка стецки	Лит	Масса	Масшт
Разраб.		Кузьмина	Куз	4.83		И	См. табл.	1:40
Пров.		Числова	[illegible]	04.83	Сборочный чертеж	Лист	Листов 1	
Т.контр.						Гипронефтеспецмонтаж г. Москва		
ГИП		Тюрин	[illegible]	4.83				
Н.контр.		Панова	[illegible]	04.83				
Утв		Кузнецов	[illegible]	4.83				

Инв.№ подл. | Подп. и дата | Взам. инв.№ | Инв.№ дубл. | Подп. и дата

ПВ9.10.04.00СБ

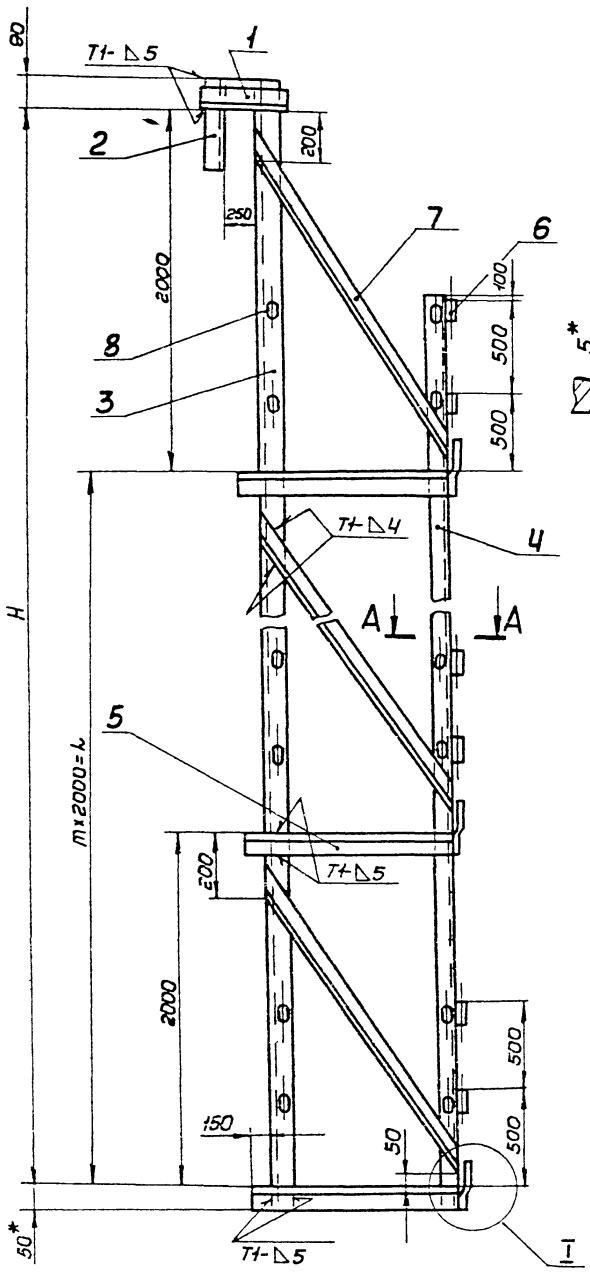

Б-Б
М2:1

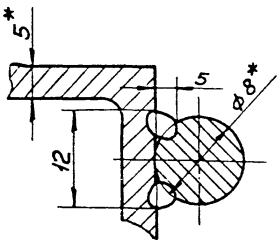

А-А
М1:2

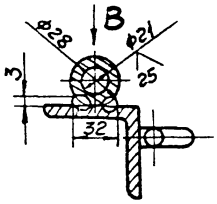

Вид В
М1:2

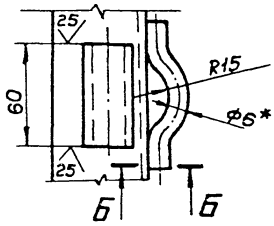

Обозначение	Размеры, мм		m	Масса, кг
	H	L		
ПВ9.10.04.00	15000	14000	7	219,0
-01	10000	8000	4	138,0
-02	8000	6000	3	110,0
-03	6000	4000	2	73,0
-04	4000	2000	1	56,0

I
М1:2

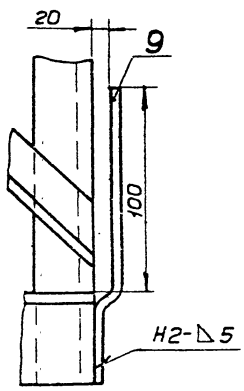

1. Сварные швы по ГОСТ 5264-80. Электроды сварочные типа Э42А ГОСТ 9467-75.
2. Неуказанные предельные отклонения размеров: отверстий - H16, валов - h16, остальных ± $\frac{JT16}{2}$.
3. Шероховатость поверхностей реза для деталей Б4 $\frac{25}{V}$.
4. * Размер для справок.

Изм.	Лист	№ докум.	Подп.	Дата	ПВ9.10.04.00СБ
Разраб.		Кузьмина		4.83	Боковина
Пров.		Чиглова		4.83	Сборочный чертеж
Т.контр.					
ГИП		Тюрин		4.83	
Н.контр.		Панова		04.83	
Утв.		Кузнецов		7.83	

Лит.	Масса	Масштаб
И	Ст. табл.	1:20

Лист | Листов 1

Гипронефтеспецмонтаж г. Москва

Инв.№ подл. | Подп. и дата | Взам.инв.№ | Инв.№ дубл. | Подп. и дата

ПВ9.10.01.00СБ

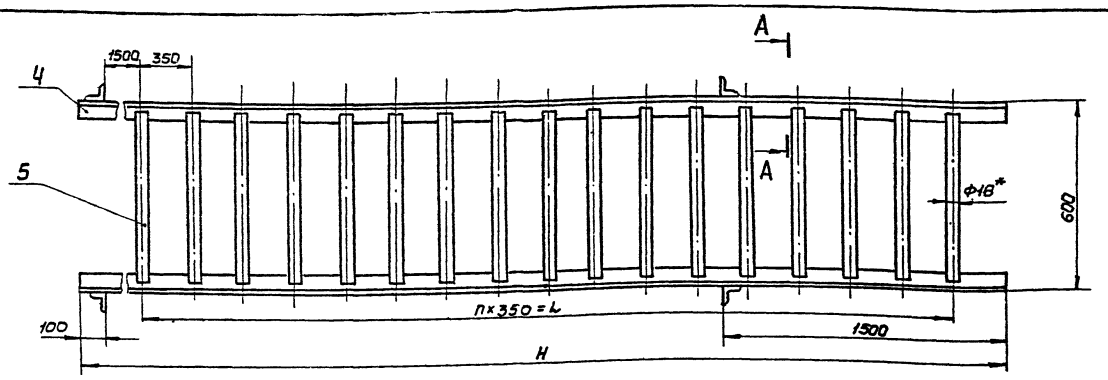

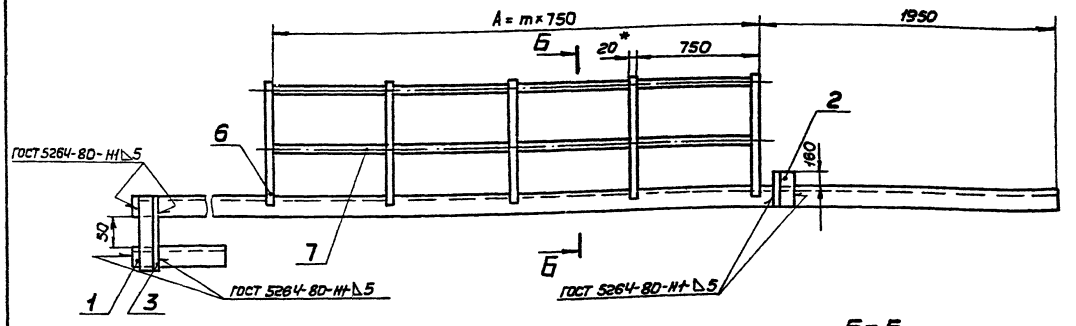

А – А
М1:2,5

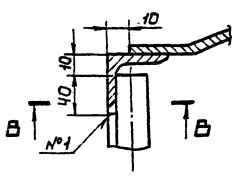

В-В
М1:1

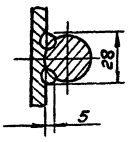

Б-Б
М1:10

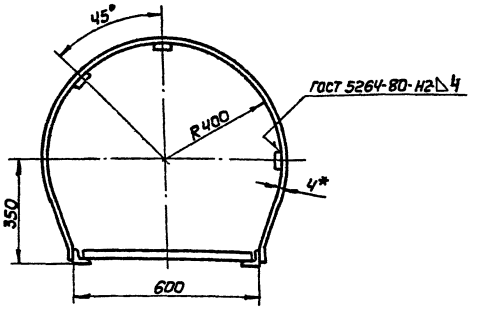

Обозначение	Размеры, мм			n	m	Масса,кг
	H	L	A			
ПВ9.10.01.00	18000	16100	15750	46	21	151,0
-01	12000	10150	9750	29	13	111,0
-02	9000	7000	6750	20	9	82,0
-03	7500	5600	5250	16	7	61,0
-04	6000	4200	3750	12	5	42,0

1. Шов №1 - сварка ручная электродуговая. Сварные швы по ГОСТ 5264-80. Электроды сварочные типа Э42А ГОСТ 9467-75.
2. Неуказанные предельные отклонения размеров: отверстий - H16, валов - h16, остальных ± JT16/2.
3. Шероховатость поверхностей реза для дет. Б4 50.
4. * Размер для справок.

Изм.	Лист	№ докум.	Подп.	Дата	
Разраб.		Числова			
Пров.					
Т.контр.					
ГИП		Тюрин			
Н.контр.		Панова			
Утв.		Кузнецов			

ПВ9.10.01.00СБ

Лестница

Сборочный чертеж

Лит.	Масса	Масштаб
И	См. табл.	1:10
Лист	Листов	
Гипронефтеспецмонтаж г. Москва		

Формат А2

Инв.№ подл. | Подп. и дата | Взам.инв.№ | Инв.№ дубл. | Подп. и дата

Формат	Зона	Поз.	Обозначение	Наименование	Кол.	Примечание
				ПВ9.10.00.00-04 см СБ		
				Сборочные единицы		
11		1	ПВ9.10.01.00-04	Лестница		
11		2	ПВ9.10.02.00	Ограждение мягкое		
11		3	ПВ9.10.03.00	Площадка		
11		4	ПВ9.10.04.00-04	Боковина		
				Детали		
11		5	ПВ9.10.00.01	Ограждение жесткое	4	
БЧ		6	ПВ9.00.00.02	Доска бортовая		
				Сосна 15×150		
				ГОСТ 8486-66		
				L=1950	2	6,1 кг

ПВ9.10.00.00

Изм. Лист № докум. Подп. Дата

Лист 3

Формат 11

Формат	Зона	Поз.	Обозначение	Наименование	Кол.	Примечание
БЧ		6	ПВ9.10.00.02	Доска бортовая		
				Сосна 15×150		
				ГОСТ 8486-66		
				L=1950	5	6,1 кг
				ПВ9.10.00.00-02 см СБ		
				Сборочные единицы		
11		1	ПВ9.10.01.00-02	Лестница	1	
11		2	ПВ9.10.02.00	Ограждение мягкое	8	
11		3	ПВ9.10.03.00	Площадка	4	
11		4	ПВ9.10.04.00-02	Боковина	2	
				Детали		
11		5	ПВ9.10.00.01	Ограждение жесткое	8	
БЧ		6	ПВ9.10.00.02	Доска бортовая		
				Сосна 15×150		
				ГОСТ 8486-66		
				L=1950	4	6,1 кг
				ПВ9.10.00.00-03 см СБ		
				Сборочные единицы		
11		1	ПВ9.10.01.00-03	Лестница	1	
11		2	ПВ9.10.02.00	Ограждение мягкое	6	
11		3	ПВ9.10.03.00	Площадка	3	
11		4	ПВ9.10.04.00-04	Боковина	2	
				Детали		
11		5	ПВ9.10.00.01	Ограждение жесткое	6	
БЧ		6	ПВ9.10.00.02	Доска бортовая		
				Сосна 15×150		
				ГОСТ 8486-66		
				L=1950	3	6,1

ПВ9.10.00.00

Изм. Лист № докум. Подп. Дата

Лист 2

Формат 11

ПВ9.10.03.04

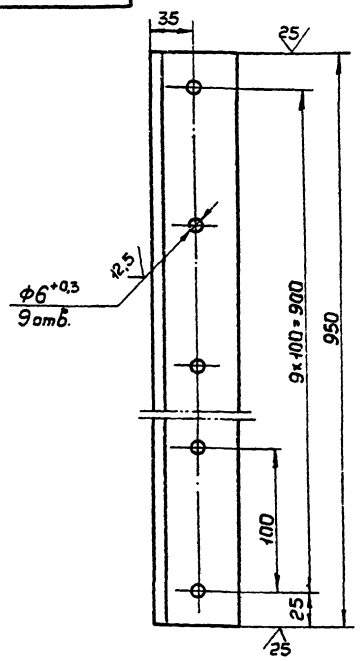

Неуказанные предельные отклонения размеров: отверстий - H16, валов - h16, остальных $\pm \frac{JT16}{2}$.

ПВ9.10.03.04

Полка

Изм.	Лист	№ докум.	Подп.	Дата
Разраб.		Кузьмина		4.83
Пров.		Числова		04.83
Т.контр.				
ГИП		Юрин		4.83
Н.контр.		Панова		04.83
Утв.		Кузнецов		4.83

Лит.	Масса	Масштаб
И	5,8	1:5

Лист Листов 1

Уголок Б-63×63×5 ГОСТ 8509-72 / Ст3 ГОСТ 535-79

Гипронефтеспецмонтаж г. Москва

Формат 11

Формат	Зона	Поз.	Обозначение	Наименование	Кол.	Примечание
				ПВ9.10.04.00-04 см СБ		
				Детали		
БЧ		3	ПВ9.10.04.03	Стойка		
				Уголок Б-63×63×5 ГОСТ 8509-72		
				Ст3 ГОСТ 535-79		
				L=4140	1	20 кг
				Уголок		
				Уголок Б-50×50×5 ГОСТ 8509-72		
				Ст3 ГОСТ 535-79		
БЧ		4	ПВ9.10.04.04	L=3150	1	12 кг
БЧ		5	ПВ9.10.04.05	L=1150	2	4 кг
БЧ		6	ПВ9.10.04.06	Круг		
				Круг В-28 ГОСТ 2590-71		
				Ст3 ГОСТ 535-79		
				L=60	4	0,4 кг
БЧ		7	ПВ9.10.04.07	Подкосы		
				Уголок Б-40×40×4 ГОСТ 8509-72		
				Ст3 ГОСТ 535-79		
				L=2100	2	5,1 кг
БЧ		8	ПВ9.10.04.08	Петля		
				Круг В-8 ГОСТ 2590-71		
				Ст3 ГОСТ 535-79		
				L=100	8	0,04 кг
БЧ		9	ПВ9.10.04.09	Полоса		
				Полоса 5×40 ГОСТ 103-76		
				Ст3 ГОСТ 535-79		
				L=170	2	0,3 кг

ПВ9.10.04.00

Изм. Лист № докум. Подп. Дата

Лист 5

Формат 11

Формат	Зона	Поз.	Обозначение	Наименование	Кол.	Примечание
БЧ		7	ПВ9.10.01.07	L=6750	3	4,35 кг
				ПВ9.10.01.00.03 см. СБ		
				Детали		
БЧ	4		ПВ9.10.01.04	Уголок		
				Уголок Б-40×40×4 ГОСТ 8509-72		
				Ст3 ГОСТ 535-79		
				L=7500	2	18,3 кг
БЧ	5		ПВ9.10.01.05	Круг		
				Круг В-18 ГОСТ 2590-71		
				Ст3 ГОСТ 535-79		
				L=580	17	0,435 кг
				Полоса		
				Полоса Б-4×20 ГОСТ 103-76		
				Ст3 ГОСТ 535-79		
БЧ	6		ПВ9.10.01.06	L=1950	8	1,25 кг
БЧ	7		ПВ9.10.01.07	L=5250	3	3,35 кг
				ПВ9.10.01.00-04 см. СБ		
				Детали		
БЧ	4		ПВ9.10.01.04	Уголок		
				Уголок Б-40×40×4 ГОСТ 8509-72		
				Ст3 ГОСТ 535-79		
				L=6000	2	9,7 кг
БЧ	5		ПВ9.10.01.05	Круг		
				Круг В-18 ГОСТ 2590-71		
				Ст3 ГОСТ 535-79		
				L=580	13	0,435 кг
				Полоса		
				Полоса Б-4×20 ГОСТ 103-76		
				Ст3 ГОСТ 535-79		
БЧ	6		ПВ9.10.01.06	L=1950	6	1,23 кг
БЧ	7		ПВ9.10.01.07	L=3750	3	2,4 кг

Инв.№ подл. | Подп. и дата | Взам. инв.№ | Инв.№ дубл. | Подп. и дата

Изм.	Лист	№ докум.	Подп.	Дата

ПВ9.10.01.00

Лист 3

Формат 11

Формат	Зона	Поз.	Обозначение	Наименование	Кол.	Примечание
				Документация		
22			ПВ9.10.01.00 СБ	Сборочный чертеж		
				Детали		
				Уголки		
				Уголок Б-40×40×4 ГОСТ 8509-72		
				Ст3 ГОСТ 535-79		
БЧ	1		ПВ9.10.01.01	L=300	2	0,95 кг
БЧ	2		ПВ9.10.01.02	L=200	2	0,1 кг
БЧ	3		ПВ9.10.01.03	L=170	2	0,45 кг
			Переменные данные	для исполнений		
				ПВ9.10.01.00 см. СБ		
				Детали		
БЧ	4		ПВ9.10.01.04	Уголок		
				Уголок Б-40×40×4 ГОСТ 8509-72		
				Ст3 ГОСТ 535-79		
				L=18000	2	43,5 кг
БЧ	5		ПВ9.10.01.05	Круг		
				Круг В-18 ГОСТ 2590-71		
				Ст3 ГОСТ 535-79		
				L=580	47	0,435 кг
				Полоса		
				Полоса Б-4×20 ГОСТ 103-76		
				Ст3 ГОСТ 535-79		
БЧ	6		ПВ9.10.01.06	L=1950	22	1,23 кг

Инв.№ подл. | Подп. и дата | Взам. инв.№ | Инв.№ дубл. | Подп. и дата

Изм.	Лист	№ докум.	Подп.	Дата
Разраб.		Кузьмина		9.83
Пров.		Числова		09.83
ГИП		Тюрин		9.83
Н. контр.		Панова		09.83
Утв.		Кузнецов		9.83

ПВ9.10.01.00

Лестница

Лит.	Лист	Листов
И	1	3

Нефтеспецмонтаж г. Москва

Формат 11

Формат	Зона	Поз.	Обозначение	Наименование	Кол.	Примечание
БЧ		7	ПВ9.10.01.07	L=16100	3	
				ПВ9.10.01.00-01 см. СБ		
				Детали		
БЧ	4		ПВ9.10.01.04	Уголок		
				Уголок Б-40×40×4 ГОСТ 8509-72		
				Ст3 ГОСТ 535-79		
				L=12000	2	29,0 кг
БЧ	5		ПВ9.10.01.05	Круг		
				Круг В-18 ГОСТ 2590-71		
				Ст3 ГОСТ 535-79		
				L=580	30	0,435 кг
				Полоса		
				Полоса Б-4×20 ГОСТ 103-76		
				Ст3 ГОСТ 535-79		
БЧ	6		ПВ9.10.01.06	L=1950	14	1,23 кг
БЧ	7		ПВ9.10.01.07	L=10150	3	6,3 кг
				ПВ9.10.01.00-02 см. СБ		
				Детали		
БЧ	4		ПВ9.10.01.04	Уголок		
				Уголок Б-40×40×4 ГОСТ 8509-72		
				Ст3 ГОСТ 535-79		
				L=9000	2	21,8 кг
БЧ	5		ПВ9.10.01.05	Круг		
				Круг В-18 ГОСТ 2590-71		
				Ст3 ГОСТ 535-79		
				L=580	21	0,435 кг
				Полоса		
				Полоса Б-4×20 ГОСТ 103-76		
				Ст3 ГОСТ 535-79		
БЧ	6		ПВ9.10.01.06	L=1950	10	1,23 кг

Инв.№ подл. | Подп. и дата | Взам. инв.№ | Инв.№ дубл. | Подп. и дата

ПВ9.10.01.00

Лист 2

Формат 11

ПВ9.10.00.01

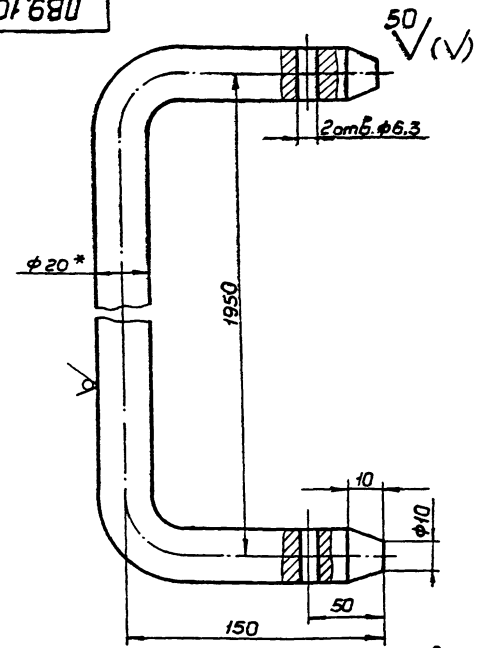

1. Неуказанные предельные отклонения размеров: отверстий - H16, валов - h16, остальных ± IT16/2.
2. * Размер для справок.

Изм.	Лист	№ докум.	Подп.	Дата
Разраб.		Кузьмина		9.83
Пров.		Числова		09.83
Т. контр.				
ГИП		Тюрин		9.83
Н. контр.		Панова		09.83
Утв.		Кузнецов		9.83

ПВ9.10.00.01

Ограждение жесткое

Лит.	Масса	Масштаб
И	3,1	1:1

Лист | Листов 1

Круг В-20 ГОСТ 2590-71
Ст 3 ГОСТ 535-79

Нефтеспецмонтаж г. Москва

Формат 11

Формат	Зона	Поз.	Обозначение	Наименование	Кол.	Примечание
				Документация		
12			ПВ9.10.02.00СБ	Сборочный чертеж		
				Детали		
БЧ		1	ПВ9.10.02.01	Круг В6 ГОСТ 2590-71		
				Ст3 ГОСТ 535-79		
				L=240	2	0,1 кг
				Материалы		
		2		Канат 8,1-Г-Т-1764-(180)		
				ГОСТ 7668-80		
				L=1300	1	0,5 кг
		3		Проволока 1,6		
				ГОСТ 3282-74		0,5 кг

Изм.	Лист	№ докум.	Подп.	Дата
Разраб.		Кузьмина		4.83
Пров.		Числова		04.83
ГИП		Тюрин		4.83
Н.контр.		Панова		04.83
Утв.		Кузнецов		4.83

ПВ9.10.02.00

Ограждение мягкое

Лит.	Лист	Листов
И		1

Гипронефтеспецмонтаж г. Москва

Формат 11

Формат	Зона	Поз.	Обозначение	Наименование	Кол.	Примечание
				Документация		
22			ПВ9.10.00.00СБ	Сборочный чертеж		
			Переменные данные	для исполнений		
				ПВ9.10.00.00 см СБ		
				Сборочные единицы		
11		1	ПВ9.10.01.00	Лестница	1	
11		2	ПВ9.10.02.00	Ограждение мягкое	16	
11		3	ПВ9.10.03.00	Площадка	8	
11		4	ПВ9.10.04.00	Боковина	2	
				Детали		
11		5	ПВ9.10.00.01	Ограждение жесткое	16	
БЧ		6	ПВ9.10.00.02	Доска бортовая		
				Сосна 15х150		
				ГОСТ 8486-66		
				L=1950		6,1 кг
				ПВ9.10.00.00-01 см СБ		
				Сборочные единицы		
11		1	ПВ9.10.01.00-01	Лестница	1	
11		2	ПВ9.10.02.00	Ограждение мягкое	10	
11		3	ПВ9.10.03.00	Площадка	5	
11		4	ПВ9.10.04.00-01	Боковина	2	
				Детали		
11		5	ПВ9.10.00.01	Ограждение жесткое	10	

Изм.	Лист	№ докум.	Подп.	Дата
Разраб.		Кузьмина		4.83
Пров.		Числова		04.83
ГИП		Тюрин		4.83
Н.контр.		Панова		04.83
Утв.		Кузнецов		4.83

ПВ9.10.00.00

Леса навесные для замыкания вертикального монтажного стыка стенки

Лит.	Лист	Листов
И	1	3

Гипронефтеспецмонтаж г. Москва

Формат 11

ПВ9.10.02.00СБ

50 √(∨)

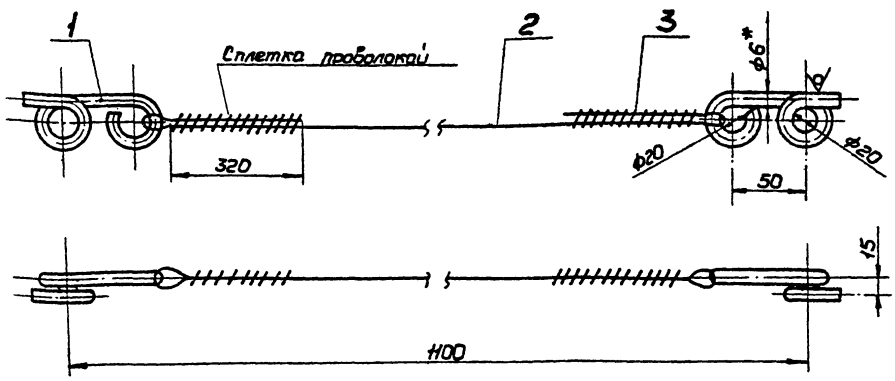

1. Неукаэанные предельные отклонения размеров: отверстий - H16, валов - h16, остальных ± JT16/2.
2. * Размер для справок.

Изм.	Лист	№ докум.	Подп.	Дата
Разраб.		Кузьмина		4.83
Пров.		Числова		04.83
Т.контр.				
ГИП		Тюрин		4.83
Н.контр.		Панова		04.83
Утв.		Кузнецов		4.83

ПВ9.10.02.00СБ

Ограждение мягкое

Сборочный чертеж

Лит.	Масса	Масшт.
И	0,4	1:2

Лист | Листов 1

Гипронефтеспецмонтаж г. Москва

Формат 11

Инв.№ подл. | Подп. и дата | Взам.инв.№ | Инв.№ дубл. | Подп. и дата

т. мр. 704-1; 167.84 а 8

Формат	Зона	Поз.	Обозначение	Наименование	Кол.	Примечание
БЧ		9	ПВ9.10.04.09	Полоса		
				Полоса 5×40 ГОСТ 103-76		
				Ст3 ГОСТ 535-79		
				L=170	4	0,3 кг
				ПВ9.10.04.00-03 см. СБ		
				Детали		
БЧ		3	ПВ9.10.04.03	Стойка		
				Уголок Б-63×63×5 ГОСТ 8509-72		
				Ст3 ГОСТ 535-59		
				L=6140	1	29 кг
				Уголок		
				Уголок Б-50×50×5 ГОСТ 8509-72		
				Ст3 ГОСТ 535-79		
БЧ		4	ПВ9.10.04.04	L=5150	1	19,5 кг
БЧ		5	ПВ9.10.04.05	L=1150	3	4 кг
БЧ		6	ПВ9.10.04.06	Круг		
				Круг В-28 ГОСТ 2590-71		
				Ст3 ГОСТ 535-79		
				L=60		
БЧ		7	ПВ9.10.04.07	Подкосы		
				Уголок Б-40×40×4 ГОСТ 8509-72		
				Ст3 ГОСТ 535-79		
				L=2100	3	5,1 кг
БЧ		8	ПВ9.10.04.08	Петля		
				Круг В-8 ГОСТ 2590-71		
				Ст3 ГОСТ 535-79		
				L=100	12	0,04 кг
БЧ		9	ПВ9.10.04.09	Полоса		
				Полоса 5×40 ГОСТ 103-76		
				Ст3 ГОСТ 535-79		
				L=170	3	0,3 кг

Подп. и дата | Инв. № дубл. | Взам. инв. № | Подп. и дата | Инв. № подл.

Изм | Лист | № докум. | Подп. | Дата

ПВ9.10.04.00 — Лист 4

Формат 11

Формат	Зона	Поз.	Обозначение	Наименование	Кол.	Примечание
БЧ		8	П9.10.04.08	Петля		
				Круг В-8 ГОСТ 2590-71		
				Ст3 ГОСТ 535-79		
				L=100	20	0,04 кг
БЧ		9	ПВ9.10.04.09	Полоса		
				Полоса 5×40 ГОСТ 103-76		
				Ст.3 ГОСТ 535-79		
				L=170	5	0,3 кг
				ПВ9.10.04.00-02 см. СБ		
				Детали		
БЧ		3	ПВ9.10.04.03	Стойка		
				Уголок Б-63×63×5 ГОСТ 8509-72		
				Ст3 ГОСТ 535-79		
				L=8140	1	0,9 кг
				Уголок		
				Уголок Б-50×50×5 ГОСТ 8509-72		
				Ст3 ГОСТ 535-79		
БЧ		4	ПВ9.10.04.04	L=7150	1	27 кг
БЧ		5	ПВ9.10.04.05	L=1150	4	4 кг
БЧ		6	ПВ9.10.04.06	Круг		
				Круг В-28 ГОСТ 2590-71		
				Вт3 ГОСТ 535-79		
				L=60	8	0,4 кг
БЧ		7	ПВ9.10.04.07	Подкосы		
				Уголок Б-40×40×4 ГОСТ 8509-72		
				Ст3 ГОСТ 535-79		
				L=2100	4	5,1 кг
БЧ		8	ПВ9.10.04.08	Петля		
				Круг В-8 ГОСТ 2590-71		
				Ст3 ГОСТ 535-79		
				L=100	16	0,04 кг

Подп. и дата | Инв. № дубл. | Взам. инв. № | Подп. и дата | Инв. № подл.

Изм | Лист | № докум. | Подп. | Дата

ПВ9.10.04.00 — Лист 3

Формат 11

Формат	Зона	Поз.	Обозначение	Наименование	Кол.	Примечание
БЧ		7	ПВ9.10.04.07	Подкосы		
				Уголок Б-40×40×4 ГОСТ 8509-72		
				Ст3 ГОСТ 535-79		
				L=2100	8	5,1 кг
БЧ		8	ПВ9.10.04.08	Петля		
				Круг В-8 ГОСТ 2590-71		
				Ст3 ГОСТ 535-79		
				L=100	32	0,04 кг
БЧ		9	ПВ9.10.04.09	Полоса		
				Полоса 5×40 ГОСТ 103-76		
				Ст3 ГОСТ 535-79		
				L=170	8	0,3 кг
				ПВ9.10.04.00-01 см. СБ		
				Детали		
БЧ		3	ПВ9.10.04.03	Стойка		
				Уголок Б-63×63×5 ГОСТ 8509-72		
				Ст3 ГОСТ 535-79		
				L=10140	1	48,2 кг
				Уголок		
				Уголок Б-50×50×5 ГОСТ 8509-72		
				Ст3 ГОСТ 535-79		
БЧ		4	ПВ9.10.04.04	L=9150	1	35 кг
БЧ		5	ПВ9.10.04.05	L=1150	5	4 кг
БЧ		6	ПВ9.10.04.06	Круг		
				Круг В-28 ГОСТ 2590-71		
				Ст3 ГОСТ 535-79		
				L=60	10	0,4 кг
БЧ		7	ПВ9.10.04.07	Подкосы		
				Уголок Б-40×40×4 ГОСТ 8509-72		
				Ст3 ГОСТ 535-79		
				L=2100	5	5,1 кг

Подп. и дата | Инв. № дубл. | Взам. инв. № | Подп. и дата | Инв. № подл.

Изм | Лист | № докум. | Подп. | Дата

ПВ9.10.04.00 — Лист 2

Формат 11

Формат	Зона	Поз.	Обозначение	Наименование	Кол.	Примечание
				Документация		
22			ПВ9.10.04.00 СБ	Сборочный чертеж		
				Детали		
				Захват		
				Швеллер 8 ГОСТ 8240-72		
				Ст3 ГОСТ 535-79		
БЧ		1	ПВ9.10.04.01	L=400	1	1,7 кг
БЧ		2	ПВ9.10.04.02	L=350	1	1,3 кг
			Переменные данные	для исполнений		
				ПВ9.10.04.00 см СБ		
				Детали		
БЧ		3	ПВ9.10.04.03	Стойка		
				Уголок Б-63×63×5 ГОСТ 8509-72		
				Ст3 ГОСТ 535-79		
				L=16140	1	75,6 кг
				Уголок		
				Уголок Б-50×50×5 ГОСТ 8509-72		
				Ст3 ГОСТ 535-79		
БЧ		4	ПВ9.10.04.04	L=15150	1	57,2 кг
БЧ		5	ПВ9.10.04.05	L=1150	8	4 кг
БЧ		6	ПВ9.10.04.06	Круг		
				Круг В-28 ГОСТ 2590-71		
				Ст3 ГОСТ 535-79		
				L=60	16	0,4 кг

Подп. и дата | Инв. № дубл. | Взам. инв. № | Подп. и дата | Инв. № подл.

Изм | Лист | № докум. | Подп. | Дата

ПВ9.10.04.00

Разраб.	Кузьмина	Куз.	4.83
Пров.	Числова	[illegible]	04.83
Гип.	Тюрин	[illegible]	4.83
Н.контр.	Панова	[illegible]	4.83
Утв.	Кузнецов	[illegible]	4.83

Боковина

Лит.	Лист	Листов
И	1	5

Гипронефтеспецмонтаж г. Москва

Формат 11

ПВ9.10.03.00СБ

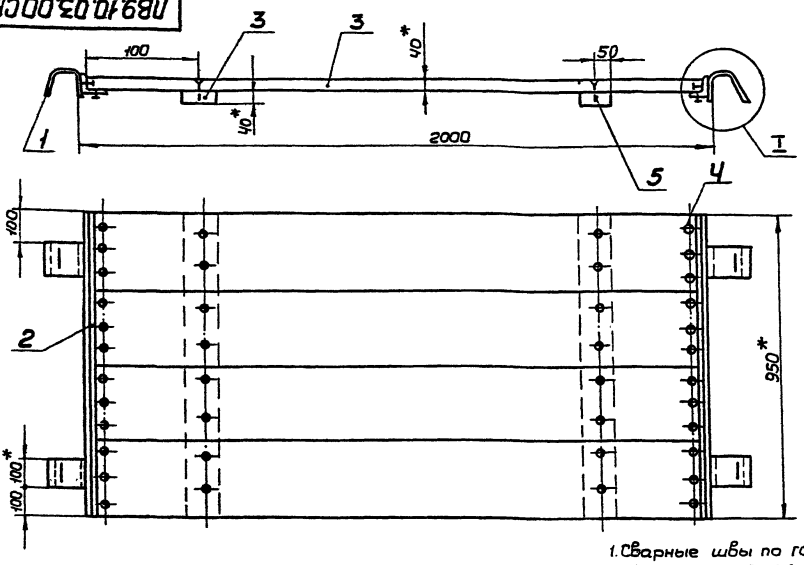

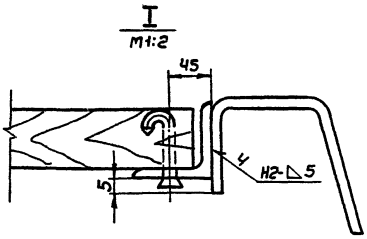

1. Сварные швы по гост 5264-80. Электроды сварочные типа Э42А гост 9467-75.
2. Неуказанные предельные отклонения размеров: отверстий - Н16, валов - h16, остальных $\pm \frac{IT16}{2}$.
3. * Размеры для справок.

Изм.	Лист	№ докум.	Подп.	Дата
Разраб.		Кузьмина		4.83
Пров.		Числова		04.83
Т.контр.				
ГИП		Тюрин		4.83
Н.контр.		Панова		4.83
Утв.		Кузнецов		4.83

ПВ9.10.03.00СБ

Площадка

Сборочный чертеж

Лит.	Масса	Масшт.
И	40,2	1:10
Лист	Листов 1	

Гипронефтеспецмонтаж г. Москва.

Формат 12

ПВ9.10.04.01

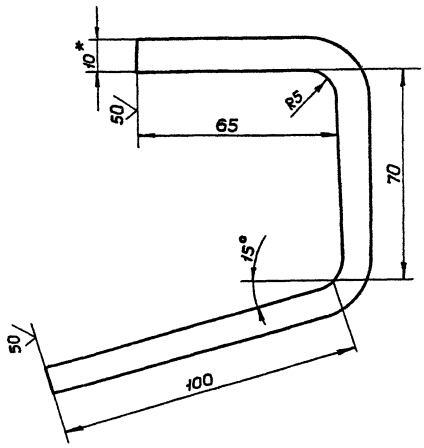

1. Неуказанные предельные отклонения размеров: отверстий - Н16, валов - h16, остальных $\pm \frac{IT16}{2}$.
2. * Размер для справок.

Изм.	Лист	№ докум.	Подп.	Дата
Разраб.		Кузьмина		4.83
Пров.		Числова		04.83
Т.контр.				
ГИП		Тюрин		4.83
Н.контр.		Панова		04.83
Утв.		Кузнецов		4.83

ПВ9.10.04.01

Крюк

Лит.	Масса	Масшт.
И	0,9	1:1
Лист	Листов 1	

Полоса Б10×100 ГОСТ 103-76 / Ст3 ГОСТ 535-79

Гипронефтеспецмонтаж г. Москва.

Формат 11

Формат	Зона	Поз.	Обозначение	Наименование	Кол.	Примечание
				Документация		
А2			ПВ9.10.03.00СБ	Сборочный чертеж		
				Детали		
А4		1	ПВ9.10.03.01	Крюк	4	
А4		2	ПВ9.10.03.02	Полка	2	
				Материалы		
				Пиломатериалы ГОСТ 8486-66		
		3		Доски 40	0,06	м³
				Стандартные изделия		
		4		Гвозди 6×50 ГОСТ 283-75	50	
		5		Гвозди 6×70 ГОСТ 283-75	50	

Изм.	Лист	№ докум.	Подп.	Дата
Разраб.		Кузьмина		4.83
Пров.		Числова		04.83
Т.контр.				
ГИП		Тюрин		4.83
Н.контр.		Панова		04.83
Утв.		Кузнецов		4.83

ПВ9.10.03.00

Площадка

Лит.	Лист	Листов
И1		1

Гипронефтеспецмонтаж г. Москва.

Формат А4

Инв.№подл. | Подп. и дата | Взам.инв.№ | Инв.№дубл. | Подп. и дата

ПВ7.76.00.00СБ

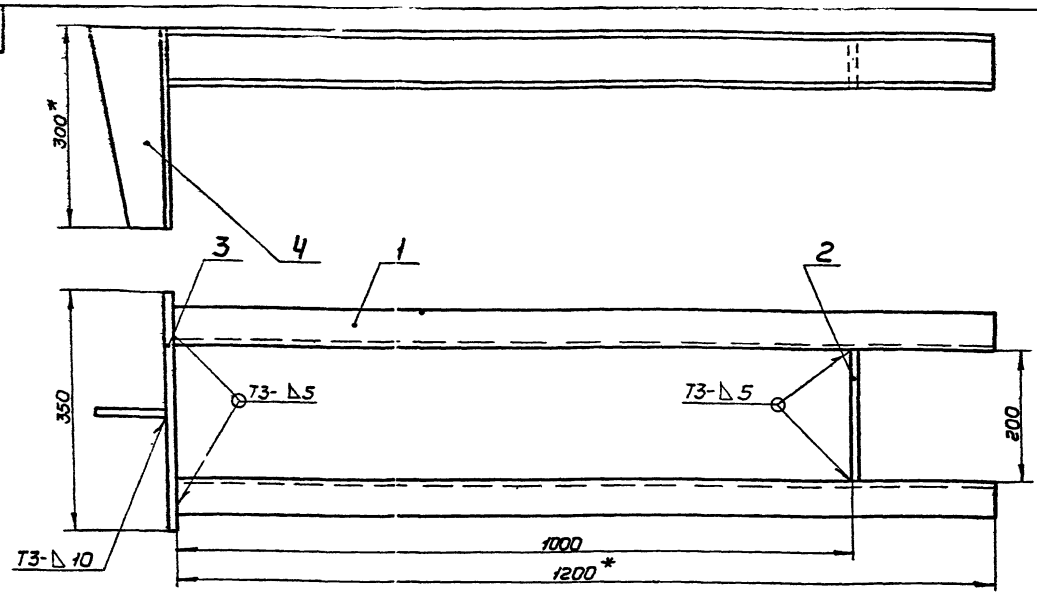

1. Сварку производить электродами Э42А по ГОСТ 9467-75. Сварные швы по ГОСТ 5264-80.
2. Неуказанные предельные отклонения размеров: отверстий - H16, валов - h16, остальных ± $\frac{JT16}{2}$.
3. Шероховатость поверхностей реза деталей 25 V.
4. * Размеры для справок.

Изм.	Лист	№ докум.	Подп.	Дата	ПВ7.76.00.00СБ			
Разраб.		Кузьмина		4.83	Рама	Лит.	Масса	Масшт.
Пров.		Числова		4.83		И	28,0	1:5
Т.контр.					Сборочный чертеж	Лист	Листов 1	
ГИП		Тюрин		4.83		Гипронефтеспецмонтаж г. Москва		
Н.контр.		Панова		4.83				
Утв.		Кузнецов		4.83				

Формат 12

ПВ7.76.00.01

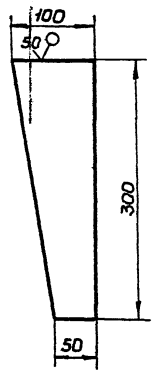

Неуказанные предельные отклонения размеров: валов - h16, остальных ± $\frac{JT16}{2}$

Изм.	Лист	№ докум.	Подп.	Дата	ПВ7.76.00.01			
Разраб.		Кузьмина		4.83	Ребро	Лит.	Масса	Масшт.
Пров.		Числова		4.83		И	1,8	1:4
Т.контр.					Полоса Б1Ф×100 ГОСТ 103-76 / Ст3 ГОСТ 535-79	Лист	Листов 1	
ГИП		Тюрин		4.83		Гипронефтеспецмонтаж г. Москва		
Н.контр.		Панова		4.83				
Утв.		Кузнецов		4.83				

Формат А4

Формат	Зона	Поз.	Обозначение	Наименование	Кол.	Примечание
				Документация		
А2			ПВ7.76.00.00	Сборочный чертеж		
				Детали		
Б4		1	ПВ7.76.00.01	Швеллер		
				Швеллер 8 ГОСТ 8240-72		
				Ст3 ГОСТ 535-79		
				L=1200	2	16,52кг
Б4		2	ПВ7.76.00.02	Лист		
				Лист Б-10 ГОСТ 19903-74		
				Ст3 ГОСТ 14637-79		
				80×200	1	1,26кг
Б4		3	ПВ7.76.00.03	Лист		
				Лист Б-10 ГОСТ 19903-74		
				Ст3 ГОСТ 14637-79		
				300×350	1	8,24кг
А1		4	ПВ7.76.00.04	Ребро		

Изм.	Лист	№ докум.	Подп.	Дата	ПВ7.76.00.00			
Разраб.		Кузьмина		4.83	Рама	Лит.	Лист	Листов
Пров.		Числова		4.83		И		1
ГИП		Тюрин		4.83		Гипронефтеспецмонтаж г. Москва		
Н.контр.		Панова		4.83				
Утв.		Кузнецов		4.83				

Формат А4

ПВ5.03.00.00СБ

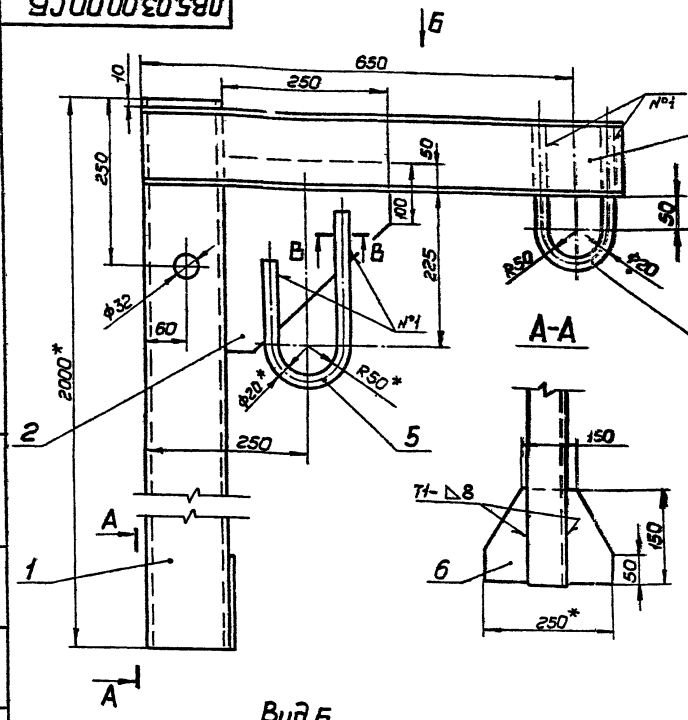

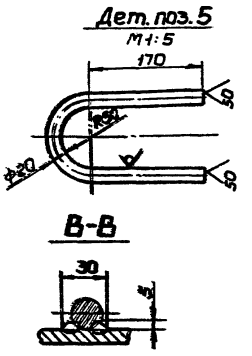

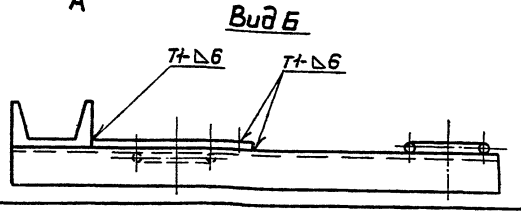

1. Сварку производить по ГОСТ 5264-80. Электроды сварочные типа. Э42А ГОСТ 9467-75. Шов №1 - сварка ручная электродуговая.
2. Неуказанные предельные отклонения размеров: отверстий - Н16, валов - h16, остальных $\pm \frac{JT16}{2}$.
3. Шероховатость поверхностей реза для дет. Б4 50/.
4. * Размеры для справок.

Изм	Лист	№ докум	Подп	Дата	ПВ5.03.00.00СБ			
Разраб.		Кузьмина		4.83	Укосина для монтажа понтона.	Лит.	Масса	Масшт.
Пров.		Числова		4.83	Сборочный чертеж	И	40,0	1:5
Т.контр.						Лист	Листов 1	
ГИП		Тюрин		4.83		Гипронефтеспецмонтаж		
Н.контр.		Панова		4.83		г. Москва		
Утв.		Кузнецов		4.83				

Формат 12

ПВ5.03.00.05

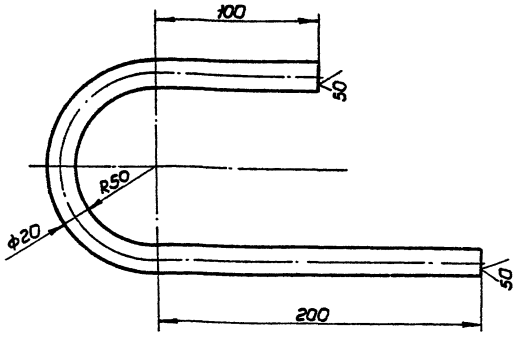

1. Неуказанные предельные отклонения размеров: отверстий - Н16, валов - h16, остальных $\pm \frac{JT16}{2}$.
2. Длина заготовки L = 490 мм.

Изм	Лист	№ докум.	Подп.	Дата	ПВ5.03.00.05			
Разраб.		Кузьмина		4.83	Скоба	Лит.	Масса	Масшт
Пров.		Числова		4.83		И	1,2	1:2
Т.контр.						Лист	Листов 1	
ГИП		Тюрин		4.83	Круг В-20 ГОСТ 2590-71	Гипронефтеспецмонтаж		
Н.контр.		Панова		4.83	Ст3 ГОСТ 535-79	г. Москва		
Утв.		Кузнецов		4.83				

Формат	Зона	Поз.	Обозначение	Наименование	Кол.	Примечание
				Документация		
			ПВ5.03.00.00СБ	Сборочный чертеж		
				Детали		
Б4		1	ПВ5.03.00.01	Стойка		
				Швеллер 12 ГОСТ 8240-72		
				Ст3 ГОСТ 535-79		
				L=2000	1	24,0 кг
Б4		2	ПВ5.03.00.02	Косынка		
				Лист Б-8 ГОСТ 19903-74		
				Ст3 ГОСТ 14637-79		
				275×250	1	2,5 кг
Б4		3	ПВ5.03.00.03	Швеллер		
				Швеллер 12 ГОСТ 8240-72		
				Ст3 ГОСТ 535-79		
				L=750	1	9,0 кг
Б4		4	ПВ5.03.00.04	Скоба		
				Круг В20 ГОСТ 2590-71		
				Ст3 ГОСТ 535-79		
				L=540	1	1,3 кг
11		5	ПВ5.03.00.05	Скоба	1	
Б4		6	ПВ5.03.00.06	Косынка	2	
				Лист Б-6 ГОСТ 19903-74		
				Ст3 ГОСТ 14637-79		
				150×250	1	2,0 кг

Изм	Лист	№ докум	Подп	Дата	ПВ5.03.00.00			
Разраб.		Кузьмина		4.83	Укосина для монтажа понтона	Лит	Лист	Листов
Пров.		Числова		4.83		И		1
ГИП		Тюрин		4.83		Гипронефтеспецмонтаж		
Н.контр.		Панова		4.83		г. Москва		
Утв.		Кузнецов		4.83				

Инв.№ подл. | Подп. и дата | Взам.инв.№ | Инв.№ дубл. | Подп. и дата

ПВЧ.13.00.03

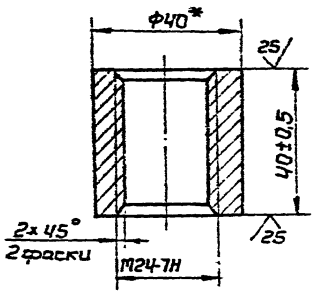

* Размер для справок.

Изм.	Лист	№ докум.	Подп.	Дата
Разраб.		Кузьмина		4.83
Пров.		Числова		04.83
Т.контр.				
ГИП		Тюрин		4.83
Н.контр.		Панова		04.83
Утв.		Кузнецов		4.83

ПВЧ.13.00.03

Гайка

Лит.	Масса	Масшт.
И	0,25	1:1

Круг В-40 ГОСТ 2590-71 / Ст3 ГОСТ 535-79

Лист	Листов 1

Гипронефтеспецмонтаж г. Москва

Формат А1

Формат	Зона	Поз.	Обозначение	Наименование	Кол.	Примечание
				Документация		
А2			ПВЧ.13.00.00	Сборочный чертеж		
				Детали		
А4		1	ПВЧ.13.00.01	Пластина	1	
А4		2	ПВЧ.13.00.02	Винт	1	
А4		3	ПВЧ.13.00.03	Гайка	1	
А4		4	ПВЧ.13.00.04	Пята	1	
А4		5	ПВЧ.13.00.05	Кольцо пружинное	1	

Изм.	Лист	№ докум.	Подп.	Дата
Разраб.		Кузьмина		4.83
Пров.		Числова		04.83
ГИП		Тюрин		4.83
Н.контр.		Панова		04.83
Утв.		Кузнецов		4.83

ПВЧ.13.00.00

Струбцина для монтажа понтона

Лит.	Лист	Листов
И		1

Гипронефтеспецмонтаж г. Москва

Формат А1

ПВЧ.13.00.00СБ

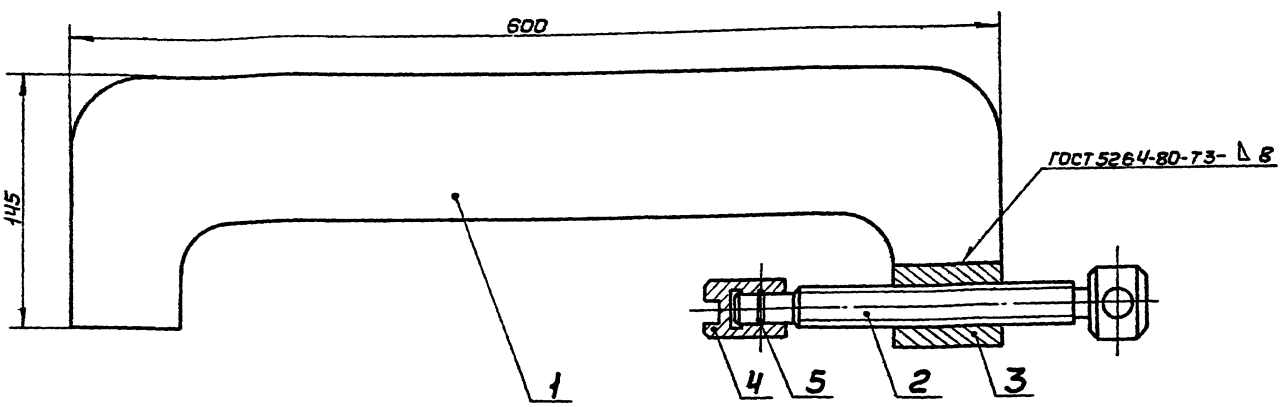

Изм.	Лист	№ докум.	Подп.	Дата
Разраб.		Кузьмина		4.83
Пров.		Числова		04.83
Т.контр.				
ГИП		Тюрин		4.83
Н.контр.		Панова		04.83
Утв.		Кузнецов		4.83

ПВЧ.13.00.00СБ

Струбцина для монтажа понтона

Сборочный чертеж

Лит.	Масса	Масшт.
И	9,2	1:2

Лист	Листов 1

Гипронефтеспецмонтаж г. Москва

Формат А2

Инв.№ подл. | Подп. и дата | Инв.№ дубл. | Взам. инв.№ | Инв.№ дубл. | Подп. и дата

ПВЧ.13.00.05

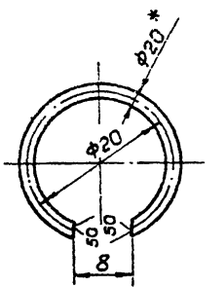

1. Неуказанные предельные отклонения размеров: отверстий - H16, валов - h16, остальных $\pm \frac{IT16}{2}$
2. * Размер для справок.

					ПВЧ.13.00.05		
Изм.	Лист	№ докум.	Подп.	Дата	Кольцо пружинное	Лит.	Масса	Масшт.
Разраб.		Кузьмина		4.83		И	0,2	2:1
Пров.		Числова		04.83		Лист	Листов 1
Т.контр.					Проволока II-2,0 ГОСТ 9389-75	Гипронефтеспецмонтаж г. Москва	
ГИП		Тюрин		4.83			
Н.контр.		Панова		04.83			
Утв.		Кузнецов		4.83			

Формат А4

ПВЧ.13.00.04

12,5 (√)

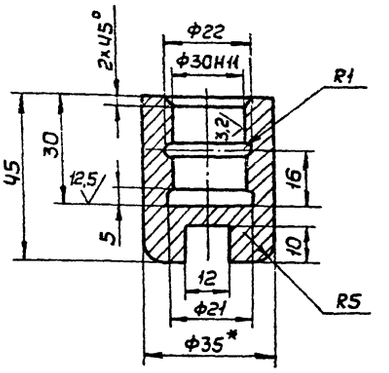

1. Неуказанные предельные отклонения размеров: отверстий - H16, валов - h16, остальных $\pm \frac{IT16}{2}$
2. * Размер для справок.

					ПВЧ.13.00.04		
Изм.	Лист	№ докум.	Подп.	Дата	Пята	Лит.	Масса	Масшт.
Разраб.		Кузьмина		4.83		И	0,4	1:1
Пров.		Числова		04.83		Лист	Листов 1
Т.контр.					Круг $\frac{B\text{-}35\ ГОСТ\ 2590\text{-}71}{Ст3\ ГОСТ\ 535\text{-}79}$	Гипронефтеспецмонтаж г. Москва	
ГИП		Тюрин		4.83			
Н.контр.		Панова		04.83			
Утв.		Кузнецов		4.83			

Формат А4

ПВЧ.13.00.01

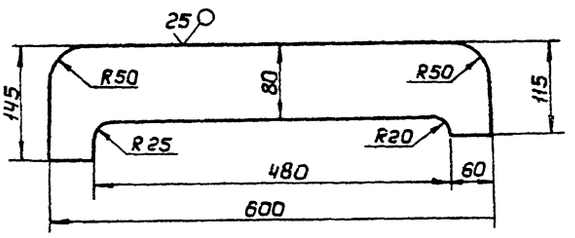

Неуказанные предельные отклонения размеров: отверстий - H16, валов - h16, остальных $\pm \frac{IT16}{2}$.

					ПВЧ.13.00.01		
Изм.	Лист	№ докум.	Подп.	Дата	Пластина	Лит.	Масса	Масшт.
Разраб.		Кузьмина		4.83		И	7,0	1:5
Пров.		Числова		04.83		Лист	Листов 1
Т.контр.					Лист $\frac{Б\text{-}16\ ГОСТ\ 19903\text{-}74}{Ст3\ ГОСТ\ 14637\text{-}79}$	Гипронефтеспецмонтаж г. Москва	
ГИП		Тюрин		4.83			
Н.контр.		Панова		04.83			
Утв.		Кузнецов		4.83			

ПВЧ.13.00.02

12,5 (√)

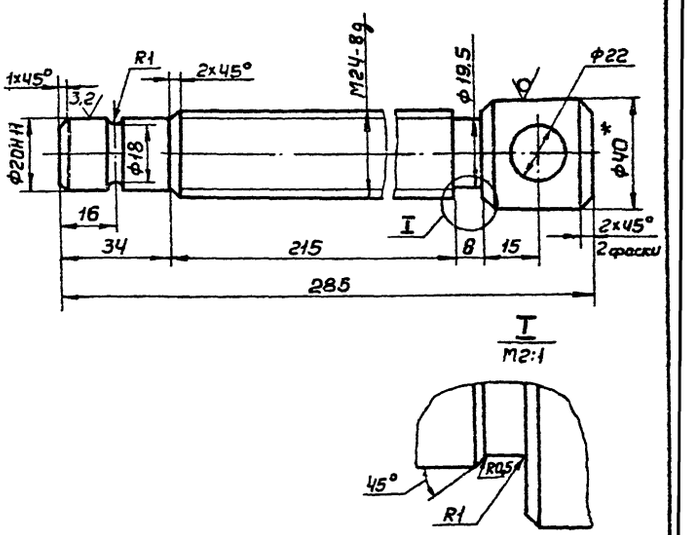

1. Неуказанные предельные отклонения размеров: отверстий - H16, валов - h16, остальных $\pm \frac{IT16}{2}$, резьбы по ГОСТ 16093-70.
2. * Размер для справок.

					ПВЧ.13.00.02		
Изм.	Лист	№ докум.	Подп.	Дата	Винт	Лит.	Масса	Масшт.
Разраб.		Кузьмина		4.83		И	1,3	1:2
Пров.		Числова		04.83		Лист	Листов 1
Т.контр.					Круг $\frac{B\text{-}40\ ГОСТ\ 2590\text{-}71}{Ст3\ ГОСТ\ 535\text{-}79}$	Гипронефтеспецмонтаж г. Москва	
ГИП		Тюрин		4.83			
Н.контр.		Панова		04.83			
Утв.		Кузнецов		4.83			

Инв. № подл. | Подп. и дата | Взам. инв. № | Инв. № дубл. | Подп. и дата

т. пр. 704-1-167.84 с. 8

Формат	Зона	Поз.	Обозначение	Наименование	Кол.	Примечание
				Документация		
12			ПВ4.03.01.00СБ	Сборочный чертеж		
				Детали		
Б4		1	ПВ4.03.01.01	Пластина		
				Лист Б-24 ГОСТ 19903-74		
				Ст3 ГОСТ 14637-79		
				130×260	1	3,8 кг
11		2	ПВ4.03.01.02	Гайка	1	

Изм.	Лист	№ докум.	Подп.	Дата
Разраб.		Кузьмина		4.83
Пров.		Числова		04.83
ГИП		Тюрин		4.83
Н.контр.		Панова		04.83
Утв.		Кузнецов		4.83

ПВ4.03.01.00

Корпус

Лит.	Лист	Листов
И		1

Гипронефтеспецмонтаж г. Москва

Формат 11

Формат	Зона	Поз.	Обозначение	Наименование	Кол.	Примечание
				Документация		
12			ПВ4.03.00.00СБ	Сборочный чертеж		
				Сборочные единицы		
11		1	ПВ4.03.01.00	Корпус	1	
				Детали		
Б4		2	ПВ4.03.00.01	Ручка		
				Кругъ В18 ГОСТ 2590-71		
				Ст3 ГОСТ 535-79		
				L=180	1	0,4 кг
11		3	ПВ4.03.00.02	Винт	1	

Изм.	Лист	№ докум.	Подп.	Дата
Разраб.		Кузьмина		4.83
Пров.		Числова		04.83
ГИП		Тюрин		4.83
Н.контр.		Панова		04.83
Утв.		Кузнецов		4.83

ПВ4.03.00.00

Струбцина для прижима обвязочного уголка

Лит.	Лист	Листов
И		1

Гипронефтеспецмонтаж г. Москва

Формат 11

ПВ4.03.00.00СБ

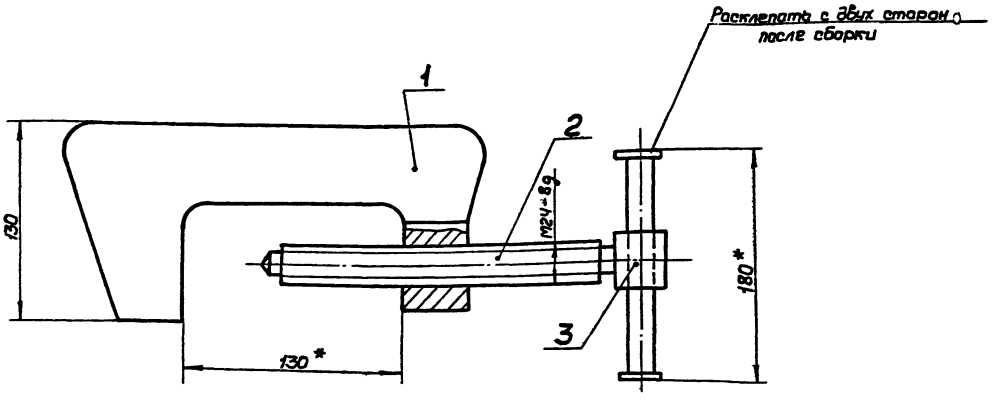

* Размеры для справок.

Изм.	Лист	№ докум.	Подп.	Дата
Разраб.		Кузьмина		4.83
Пров.		Числова		04.83
Т.контр.				
ГИП		Тюрин		4.83
Н.контр.		Панова		04.83
Утв.		Кузнецов		4.83

ПВ4.03.00.00СБ

Струбцина для прижима обвязочного уголка

Сборочный чертеж

Лит.	Масса	Масшт.
И	5,2	1:2
Лист	Листов 1	

Гипронефтеспецмонтаж г. Москва

Формат 12

т.пр. 704-1-167.84 а.8

ПВ4.03.01.02

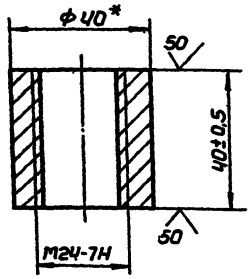

* Размер для справок.

Изм.	Лист	№ докум.	Подп.	Дата
Разраб.		Кузьмина		4.83
Пров.		Числова		04.83
Т.контр.				
ГИП		Тюрин		4.83
Н.контр.		Панова		04.83
Утв.		Кузнецов		4.83

ПВ4.03.01.02

Гайка

Лит.	Масса	Масшт.
И	0,25	1:1

Лист | Листов 1

Круг В-40 ГОСТ 2590-71 / Ст 3 ГОСТ 535-70

Гипронефтеспецмонтаж г. Москва

Формат 11

Инв. № подл. | Подп. и дата | Взам. инв. № | Инв. № дубл. | Подп. и дата

ПВ4.03.00.02

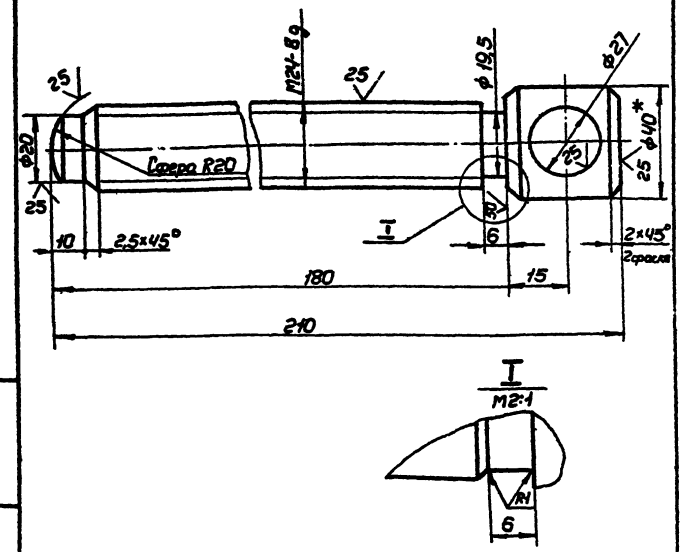

1. Неуказанные предельные отклонения размеров: отверстий- H16, валов- h16, остальных $\pm \frac{JT16}{2}$
2. * Размер для справок.

Изм.	Лист	№ докум.	Подп.	Дата
Разраб.		Кузьмина		4.83
Пров.		Числова		04.83
Т.контр.				
ГИП		Тюрин		4.83
Н.контр.		Панова		04.83
Утв.		Кузнецов		4.83

ПВ4.03.00.02

Винт

Лит	Масса	Масшт
И	0,8	1:1

Лист | Листов 1

Круг В-40 ГОСТ 2590-71 / Ст 3 ГОСТ 535-79

Гипронефтеспецмонтаж г. Москва

Формат 11

Инв. № подл. | Подп. и дата | Взам. инв. № | Инв. № дубл. | Подп. и дата

ПВ4.03.01.00СБ

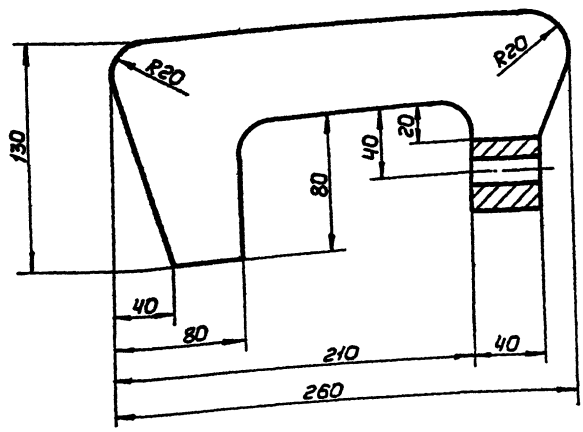

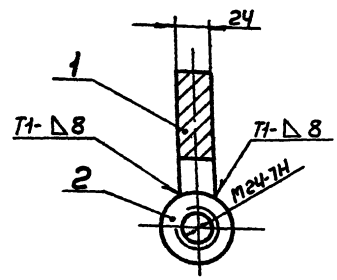

1. Сварные швы по ГОСТ 5264-80. Электроды сварочные типа Э42А ГОСТ 9467-75.
2. Неуказанные предельные отклонения размеров: отверстий- H16, валов- h16, остальных $\pm \frac{JT16}{2}$
3. * Размер для справок.

Изм.	Лист	№ докум.	Подп.	Дата
Разраб.		Кузьмина		4.83
Пров.		Числова		04.83
Т.контр.				
ГИП		Тюрин		4.83
Н.контр.		Панова		04.83
Утв.		Кузнецов		4.83

ПВ4.03.01.00СБ

Корпус

Сборочный чертеж

Лит	Масса	Масшт
И	4,0	1:2

Лист | Листов 1

Гипронефтеспецмонтаж г. Москва

Инв. № подл. | Подп. и дата | Взам. инв. № | Инв. № дубл. | Подп. и дата

ПВ72.78.00.00СБ

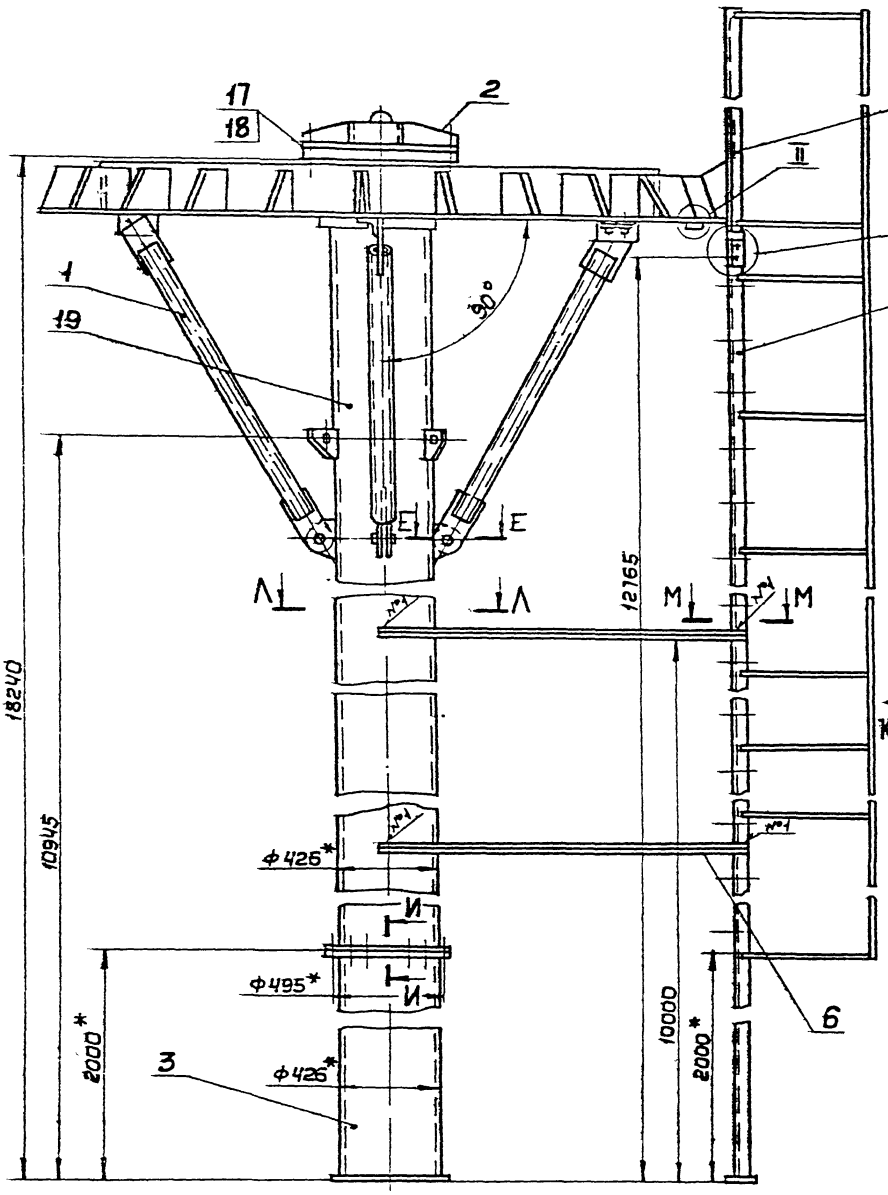

Б–Б
М1:10
повернуто

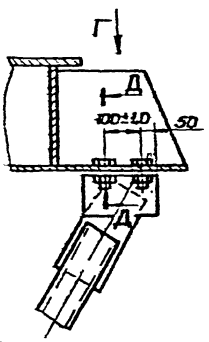

II
М1:2

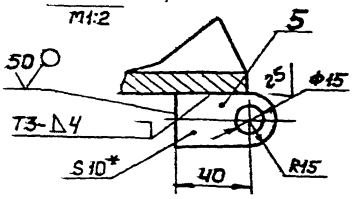

Вид Р

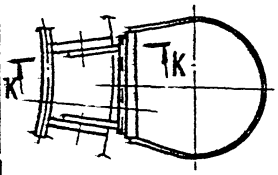

И–И
М1:2

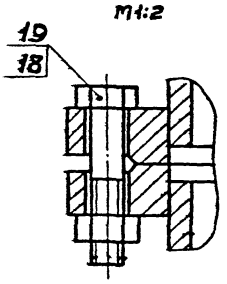

К–К
М1:10

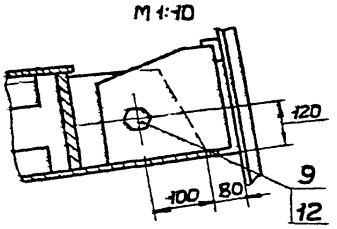

М–М
М1:10

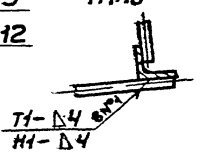

Л–Л

Д–Д
М1:2,5

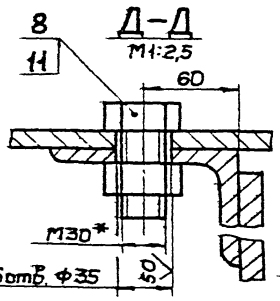

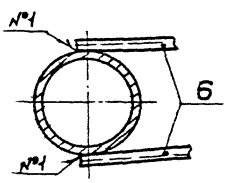

Е–Е
М1:5

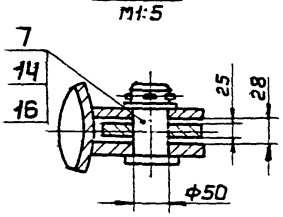

I
М1:2,5

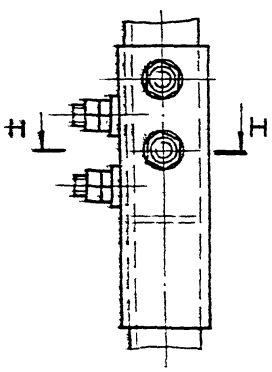

Н–Н
М1:2

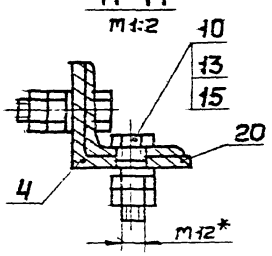

1. Сварочные швы по ГОСТ 5264-80. Электроды сварочные типа Э42А ГОСТ 9467-75.
2. Неуказанные предельные отклонения размеров: отверстий – Н16, валов – h16, остальных – $\pm \frac{IT16}{2}$.
3. Шероховатость поверхностей реза для дет. 6Ч 25.
4. * Размеры для справок.
5. Размер 13240 дан с учетом строительного подъема 40 мм.

					ПВ72.78.00.00СБ		
Изм.	Лист	№ докум.	Подп.	Дата	Стойка монтажная	Лит.	Масса	Масшт.
Разраб.		Числова		04.83		И	2490	1:10
Пров.					Сборочный чертеж	Лист 1	Листов 2
Т.контр.						Гипронефтеспецмонтаж г. Москва	
ГИП		Ткрин		5.83			
Н.контр.		Панова		04.83			
Утв.		Кузнецов		5.83			

Формат 22

Формат	Зона	Поз.	Обозначение	Наименование	Кол.	Примечание
				Гайки ГОСТ 5916-70		
		11		Гайка М80.6.013	6	0,23 кг
		12		Гайка М20.6.013	4	0,06 кг
		13		Гайка М12.6.013	16	0,02 кг
		14		Шайба 50.02.013		
				ГОСТ 9649-66	4	0,09 кг
		15		Шайба 12.01.013		
				ГОСТ 11371-78	6	0,01 кг
		16		Шплинт 8×60.002		
				ГОСТ 397-79	3	0,03 кг
		17		Болт М20×185.56.013		
				ГОСТ 7798-70	16	0,2 кг
		18		Гайка М20.6.013	32	0,06 кг

Инв.№ подл. | Подп. и дата | Инв.№ дубл. | Взам.инв.№ | Подп. и дата

Изм. Лист № докум. Подп. Дата

ПВ7.78.00.00 Лист 2

Формат 11

Формат	Зона	Поз.	Обозначение	Наименование	Кол.	Примечание
				Документация		
22			ПВ72.78.00.00 СБ	Сборочный чертеж		
				Сборочные единицы		
Н		1	ПВ72.78.01.00	Подкос	3	
Н		2	ПВ72.78.02.00	Оголовник	1	
Н		3	ПВ72.78.03.00	Стойка II	1	
Н		4	ПВ72.78.04.00	Лестница	1	
Н		19	ПВ72.78.05.00	Стойка I	1	
Н		20	ПВ72.78.06.00	Лестница II	1	
				Детали		
Б4		5	ПВ72.78.00.01	Кронштейн		
				Полоса Б-10×30 ГОСТ 103-76		
				Ст3 ГОСТ 535-79		
				L=55	3	0,25
Б4		6	ПВ72.78.00.02	Уголок		
				Уголок Б-32×32×4 ГОСТ 8509-72		
				Ст3 ГОСТ 535-79		
				L=1300	4	4,1 кг
				Стандартные изделия		
		7		Ось 22-50×85.45.Ц6		
				ГОСТ 9650-71	3	1,6 кг
				Болты ГОСТ 7798-70		
		8		Болт М30×60.56.013	6	0,58 кг
		9		Болт М20×60.56.013	18	0,22 кг
		10		Болт М12×40.56.013	8	0,05 кг

Инв.№ подл. | Подп. и дата | Взам.инв.№ | Инв.№ дубл. | Подп. и дата

Изм.	Лист	№ докум.	Подп.	Дата
Разраб.		Числова		04.83
Пров.		Кузьмина		3.83
ГИП		Тюрин		4.83
Н. контр.		Панова		04.83
Утв.		Кузнецов		4.83

ПВ72.78.00.00

Стойка монтажная

Лит.	Лист	Листов
И	1	2

Гипронефтеспецмонтаж г. Москва

Формат 11

Формат	Зона	Поз.	Обозначение	Наименование	Кол.	Примечание
				Документация		
12			ПВ72.78.04.00 СБ	Сборочный чертеж		
				Детали		
Б4		1	ПВ72.78.04.01	Кронштейн		
				Лист Б-16 ГОСТ 19903-74		
				Ст3 ГОСТ 14637-79		
				290×350	2	12,5 кг
Б4		2	ПВ72.78.04.02	Ограждение		
				Полоса Б-4×40 ГОСТ 103-76		
				Ст3 ГОСТ 535-79		
				L=2050	3	2,6 кг
Б4		3	ПВ72.78.04.03	Ограждение		
				Полоса Б-4×40 ГОСТ 103-76		
				Ст3 ГОСТ 535-79		
				L=1600	3	2,9 кг
Б4		4	ПВ72.78.04.04	Уголок		
				Уголок Б-50×50×5 ГОСТ 8509-72		
				Ст3 ГОСТ 535-79		
				L=1850	2	7,0 кг
Б4		5	ПВ72.78.04.05	Уголок		
				Уголок Б-50×50×5 ГОСТ 8509-72		
				Ст3 ГОСТ 535-79		
				L=590	2	2,2 кг
Б4		6	ПВ72.78.04.06	Уголок		
				Уголок Б-25×25×4 ГОСТ 8509-72		
				Ст3 ГОСТ 535-79		
				L=550	1	0,8 кг

Инв.№ подл. | Подп. и дата | Взам.инв.№ | Инв.№ дубл. | Подп. и дата

Изм.	Лист	№ докум.	Подп.	Дата
Разраб.		Числова		04.83
Пров.		Кузьмина		3.83
ГИП		Тюрин		4.83
Н. контр.		Панова		04.83
Утв.		Кузнецов		4.83

ПВ72.78.04.00

Лестница I

Лит.	Лист	Листов
И	1	2

Гипронефтеспецмонтаж г. Москва

Формат 11

Формат	Зона	Поз.	Обозначение	Наименование	Кол.	Примечание
Б4		7	ПВ72.78.04.07	Круг В20 ГОСТ 2590-71		
				Ст3 ГОСТ 535-79		
				L=570	1	1,5 кг

Инв.№ подл. | Подп. и дата | Взам.инв.№ | Инв.№ дубл. | Подп. и дата

Изм. Лист № докум. Подп. Дата

ПВ72.78.04.00 Лист 2

Формат 11

т.инф. 704-1-167.84 ал 8

ПВ72.78.05.00СБ

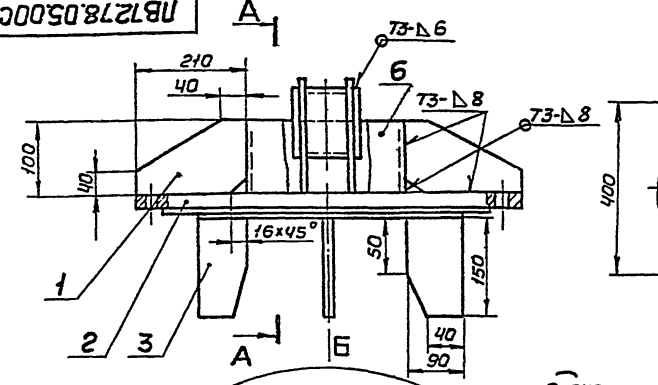

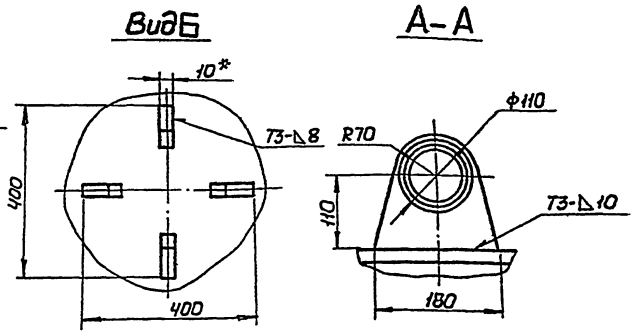

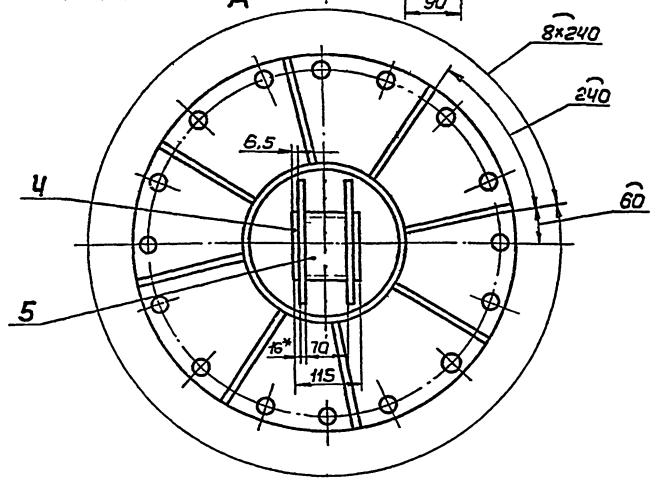

Дет. поз. 2

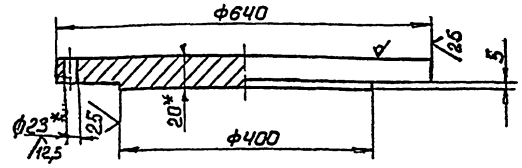

1 Сварные швы по ГОСТ 5264-80 Электроды типа Э42А ГОСТ 9467-75

2 Неуказанные предельные отклонения размеров: отверстий – H16, валов – h16, остальных ± IT16/2

3 Шероховатость поверхностей реза для дет Б4 25

4 * Размеры для справок.

5. ** Отверстия в дет. поз 2 согласовать с отверстиями во фланце центрального кольца

					ПВ72.78.05.00СБ		
Изм.	Лист	№ докум.	Подп.	Дата			
Разраб.		Числова			Оголовник	Лит.	Масса	Масшт.
Пров.						И	79,2	1:5
Т.контр.					Сборочный чертеж			
ГИП		Тюрин				Лист	Листов 1	
Н.контр.		Панова				Гипронефтеспецмонтаж г. Москва		
Утв.		Кузнецов						

Формат 12

Формат	Зона	Поз	Обозначение	Наименование	Кол.	Примечание
				Документация		
12			ПВ72.78.05.00СБ	Сборочный чертеж		
				Детали		
Б4		1	ПВ72.78.05.01	Косынка		
				Лист Б-10 ГОСТ 19903-74		
				Ст3 ГОСТ 14637-79		
				100×210	8	1,2 кг
Б4		2	ПВ72.78.05.02	Заглушка		
				Лист Б-20 ГОСТ 19903-74		
				Ст3 ГОСТ 14637-79	1	54,33 кг
Б4		3	ПВ72.78.05.03	Направляющая		
				Лист Б-10 ГОСТ 19903-74		
				Ст3 ГОСТ 14637-79		
				150×90	4	1 кг
Б4		4	ПВ72.78.05.04	Кронштейн		
				Лист Б-16 ГОСТ 19903-74		
				Ст3 ГОСТ 14637-79		
				180×180	2	2,3 кг
Б4		5	ПВ72.78.05.05	Захват		
				Труба 108×6 ГОСТ 8732-78		
				В10 ГОСТ 8731-74		
				L=115	1	1,75 кг
				Труба		
				Труба 219×8 ГОСТ 8732-78		
				В10 ГОСТ 8731-74		
				L=100	1	4,2 кг

					ПВ72.78.05.00		
Изм.	Лист	№ докум.	Подп.	Дата			
Разраб.		Числова			Оголовник	Лит.	Лист	Листов
Пров.						И	1	1
ПИП		Тюрин				Гипронефтеспецмонтаж г. Москва		
Н.контр.		Панова						
Утв.		Кузнецов						

Инв. № подл. | Подп. и дата | Взам. инв. № | Инв. № дубл. | Подп. и дата

ПВ72.78.04.00СБ

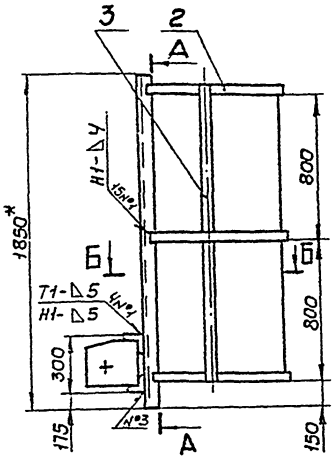

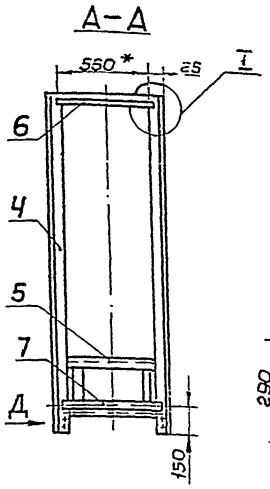

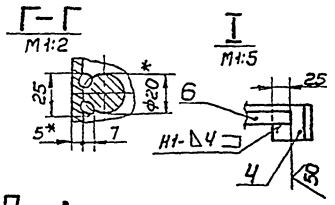

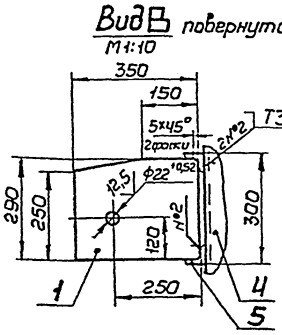

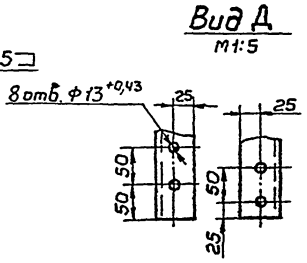

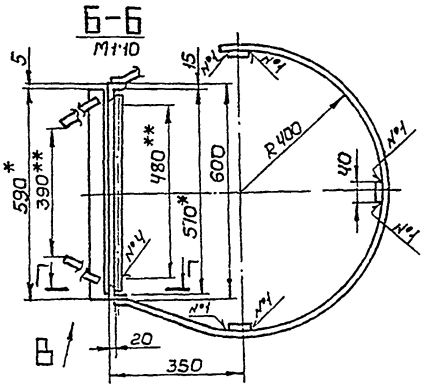

1 Сварные швы по ГОСТ 5264-80 Шов №4 сварка ручная электродуговая Электроды сварочные типа Э42А ГОСТ 9467-75.
2 Неуказанные предельные отклонения размеров: отверстий-H16, валов-h16, остальных $\pm \frac{IT16}{2}$.
3 Шероховатость поверхностей реза для деталей 6Ч $\frac{25}{}$.
4* Размеры для справок.
5** Размеры уточнить по месту.

						ПВ72.78.04.00СБ			
Изм.	Лист	№докум.	Подп.	Дата			Лит.	Масса	Масшт.
Разраб.		Числова		04.83	Лестница I		И	58,0	1:20
Пров.		Кузьмина		3.83					
Т.контр.					Сборочный чертеж		Лист	Листов 1	
ГИП		Тюрин		4.83			Гипронефтеспецмонтаж г. Москва		
Н.контр.		Понова		04.83					
Утв.		Кузнецов		5.83					

Формат 12

ПВ72.78.03.00СБ

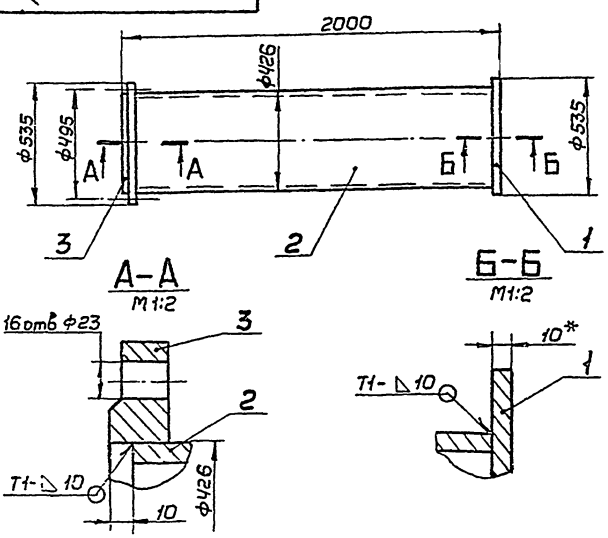

1 Сварочные швы по ГОСТ 5264-80. Электроды типа Э42А ГОСТ 9467-75.
2 Неуказанные предельные отклонения размеров: отверстий - H16, валов - h16, остальных $\pm \frac{IT16}{2}$.
3 * Размеры для справок

						ПВ72.78.03.00СБ			
Изм.	Лист	№докум.	Подп.	Дата			Лит.	Масса	Масшт.
Разраб.		Числова		4.83	Стойка II		И	244	1:20
Пров.		Кузьмина		3.83					
Т.контр.					Сборочный чертеж		Лист	Листов 1	
ГИП		Тюрин		4.83			Гипронефтеспецмонтаж г. Москва.		
Н.контр.		Понова		4.83					
Утв.		Кузнецов		5.83					

Формат 11

Формат	Зона	Поз.	Обозначение	Наименование	Кол.	Примечание
				Документация		
Н			ПВ72.78.03.00СБ	Сборочный чертеж		
				Детали		
БЧ		1	ПВ72.78.03.01	Основание		
				Лист Б-10 ГОСТ 19903-74		
				Ст3 ГОСТ 14637-79		
				D=535	1	22,2кг
БЧ		2	ПВ72.78.03.02	Труба		
				Труба 426х10 ГОСТ 8732-78		
				В10 ГОСТ 8731-74		
				L=1980	1	204кг
				Стандартные изделия		
		3		Фланец 400-6		
				ГОСТ 12820-80	1	19,7кг

						ПВ72.78.03.00			
Изм.	Лист	№докум.	Подп.	Дата			Лит.	Лист	Листов
Разраб.		Числова		4.83	Стойка II		11		1
Пров.		Кузьмина		3.83			Гипронефтеспецмонтаж г. Москва		
ГИП		Тюрин		4.83					
Н.контр.		Понова		4.83					
Утв.		Кузнецов		5.83					

Формат 11

ПВ72.78.06.00СБ

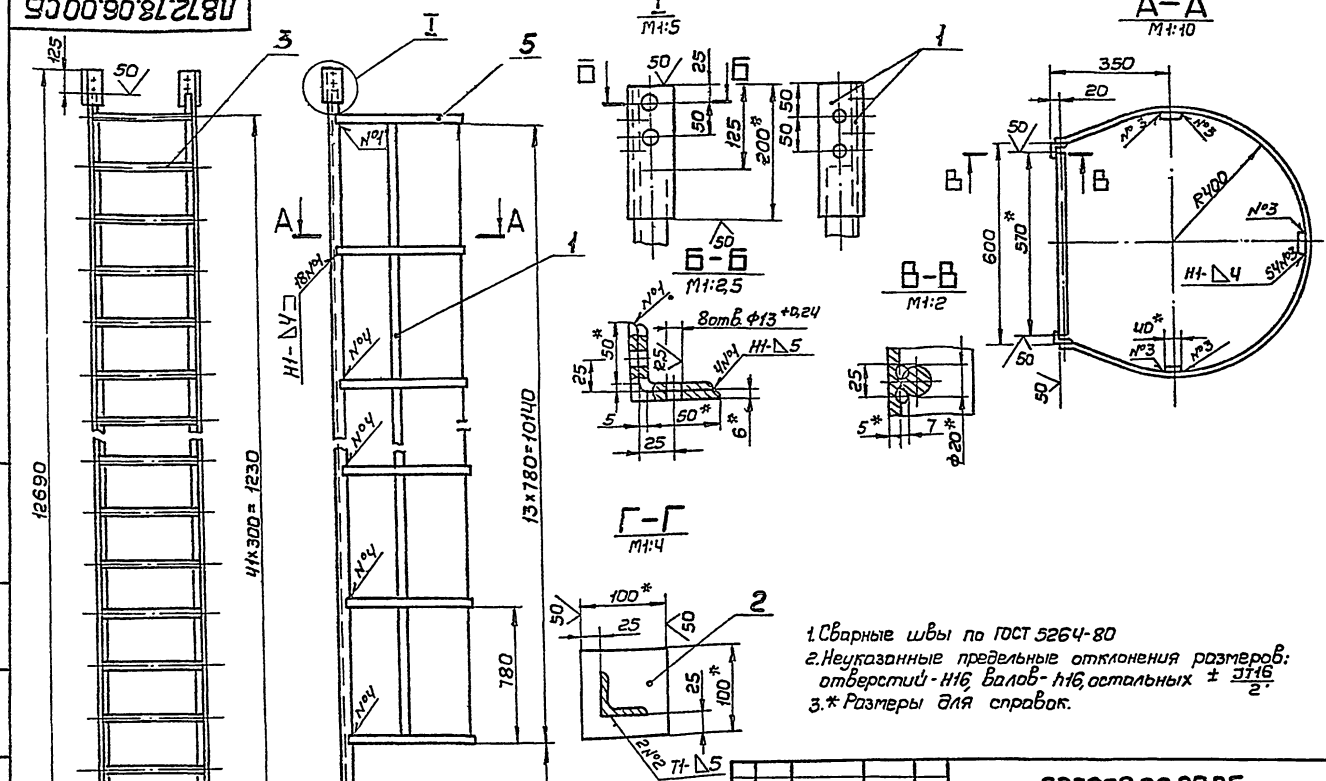

1. Сварные швы по ГОСТ 5264-80
2. Неуказанные предельные отклонения размеров: отверстий - Н16, валов - h16, остальных ± JT16/2.
3. * Размеры для справок.

Изм.	Лист	№ докум.	Подп.	Дата
Разраб.		Числова		04.83
Пров.				
Т.контр.				
ГИП		Тюрин		4.83
Н.контр.		Панова		04.83
Утв.		Кузнецов		2.83

ПВ72.78.06.00СБ

Лестница II

Сборочный чертеж

Лит.	Масса	Масштаб
И	2,10	1:20

Лист | Листов 1

Гипронефтеспецмонтаж г. Москва

Формат 12

Инв. № подл. | Подп. и дата | Взам. инв. № | Инв. № дубл. | Подп. и дата

Формат	Зона	Поз.	Обозначение	Наименование	Кол.	Примечание
				Документация		
А2			ПВ72.78.06.00СБ	Сборочный чертеж		
				Детали		
А4		1	ПВ72.78.06.01	Накладка		
				Уголок Б-63×63×5 ГОСТ 8509-72		
				Ст3 ГОСТ 535-79		
				L = 200	4	0,41 кг
А4		2	ПВ72.78.06.02	Плита		
				Полоса Б-10×100 ГОСТ 103-76		
				Ст3 ГОСТ 535-79		
				L = 100	2	0,80 кг
А4		3	ПВ7. 78.06.03	Перекладина		
				Круг В-20 ГОСТ 2590-71		
				Ст3 ГОСТ 535-79		
				L = 570	42	1,50 кг
А4		4	ПВ7 78.06.04	Стойка		
				Уголок Б-50×50×5 ГОСТ 8509-72		
				Ст3 ГОСТ 535-79		
				L = 12555	2	40,0 кг

Изм.	Лист	№ докум.	Подп.	Дата
Разраб.		Числова		04.83
Пров.				
ГИП		Тюрин		4.83
Н.контр.		Панова		04.83
Утв.		Кузнецов		2.83

ПВ72.78.06.00

Лестница II

Лит.	Лист	Листов
И	1	2

Гипронефтеспецмонтаж г. Москва

Формат 11

Формат	Зона	Поз.	Обозначение	Наименование	Кол.	Примечание
А4	5		ПВ72.78.06.05	Ограждение		
				Полоса Б-4×40 ГОСТ 103-76		
				Ст3 ГОСТ 535-79		
				L = 2050	14	2,60 кг
А4	6		ПВ72.78.06.06	Ограждение		
				Полоса Б-4×40 ГОСТ 103-76		
				Ст3 ГОСТ 535-79		
				L = 10140	3	13,80 кг

ПВ72.78.06.00

Лист 2

Формат 11

Инв. № подл. | Подп. и дата | Взам. инв. № | Инв. № дубл. | Подп. и дата

ПВ72.78.02.01

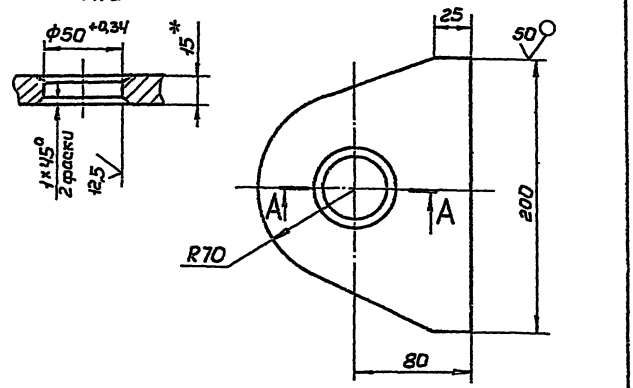

1 Неуказанные предельные отклонения размеров: валов - h16, остальных ± JT16/2.
2 * Размер для справок

					ПВ72.78.02.01				
Изм.	Лист	№ докум.	Подп.	Дата	Ушко	Лит.	Масса	Масштаб	
Разраб.		Числова				И	2,50	1:2,5	
Пров.		Кузьмина				Лист	Листов		
Т.контр.									
ГИП		Тюрин			Лист Б-16 ГОСТ 19903-74 Ст3 ГОСТ 14637-79	Гипронефтеспецмонтаж г. Москва			
Н.контр.		Панова							
Утв.		Кузнецов							

Инв. № подл. | Подп. и дата | Взам. инв. № | Инв. № дубл. | Подп. и дата

Формат А4

ПВ72.78.02.02

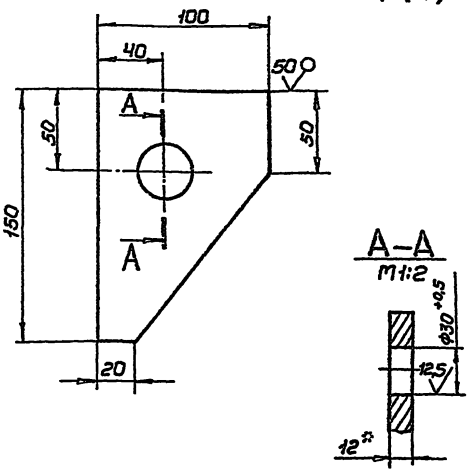

1 Неуказанные предельные отклонения размеров: валов - h16, остальных ± JT16/2.
2 * Размер для справок

					ПВ72.78.02.02				
Изм.	Лист	№ докум.	Подп.	Дата	Кронштейн	Лит.	Масса	Масштаб	
Разраб.		Числова				И	0,90	1:2	
Пров.		Кузьмина				Лист	Листов 1		
Т.контр.									
ГИП		Тюрин			Лист Б-12 ГОСТ 19903-74 Ст3 ГОСТ 14637-79	Гипронефтеспецмонтаж г. Москва			
Н.контр.		Панова							
Утв.		Кузнецов							

Инв. № подл. | Подп. и дата | Взам. инв. № | Инв. № дубл. | Подп. и дата

Формат А4

ПВ72.78.01.00СБ

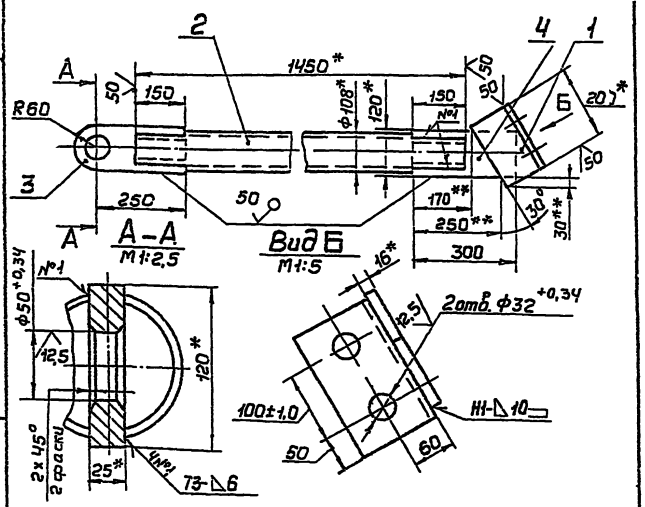

1 Сварные швы по ГОСТ 5264-80. Электроды сварочные типа Э42А ГОСТ 9467-75.
2 Неуказанные предельные отклонения размеров: валов - h16, остальных ± JT16/2.
3. ** Размеры уточнить по месту.
4. * Размеры для справок.

					ПВ72.78.01.00СБ				
Изм.	Лист	№ докум.	Подп.	Дата	Подкос	Лит.	Масса	Масштаб	
Разраб.		Числова				И	39,0	1:10	
Пров.		Кузьмина			Сборочный чертеж	Лист	Листов 1		
Т.контр.									
ГИП		Тюрин				Гипронефтеспецмонтаж г. Москва			
Н.контр.		Панова							
Утв.		Кузнецов							

Инв. № подл. | Подп. и дата | Взам. инв. № | Инв. № дубл. | Подп. и дата

Формат	Зона	Поз.	Обозначение	Наименование	Кол.	Примечание
				Документация		
А4			ПВ72.78.01.00СБ	Сборочный чертеж		
				Детали		
Б4		1	ПВ72.78.01.01	Уголок		
				Уголок 6-125×125×10 ГОСТ 8509-72		
				Ст3 ГОСТ 535-79		
				l = 200	1	0,3 кг
Б4		2	ПВ72.78.01.02	Труба		
				Труба 108×5 ГОСТ 8732-78		
				10 ГОСТ 8731-74		
				l = 1450	1	24 кг
Б4		3	ПВ72.78.01.03	Полоса		
				Полоса Б-25×120 ГОСТ 103-76		
				Ст3 ГОСТ 535-79		
				l = 310	1	6,4 кг
Б4		4	ПВ72.78.01.04	Полоса		
				Полоса Б-16×120 ГОСТ 103-76		
				Ст3 ГОСТ 535-79		
				l = 300	1	4,5 кг

					ПВ72.78.01.00				
Изм.	Лист	№ докум.	Подп.	Дата	Подкос	Лит.	Масса	Масштаб	
Разраб.		Числова							
Пров.		Кузьмина				Лист	Листов	Листов 3	
ГИП		Тюрин				Гипронефтеспецмонтаж г. Москва			
Н.контр.		Панова							
Утв.		Кузнецов							

Инв. № подл. | Подп. и дата | Взам. инв. № | Инв. № дубл. | Подп. и дата

ПВ72.78.02.00СБ

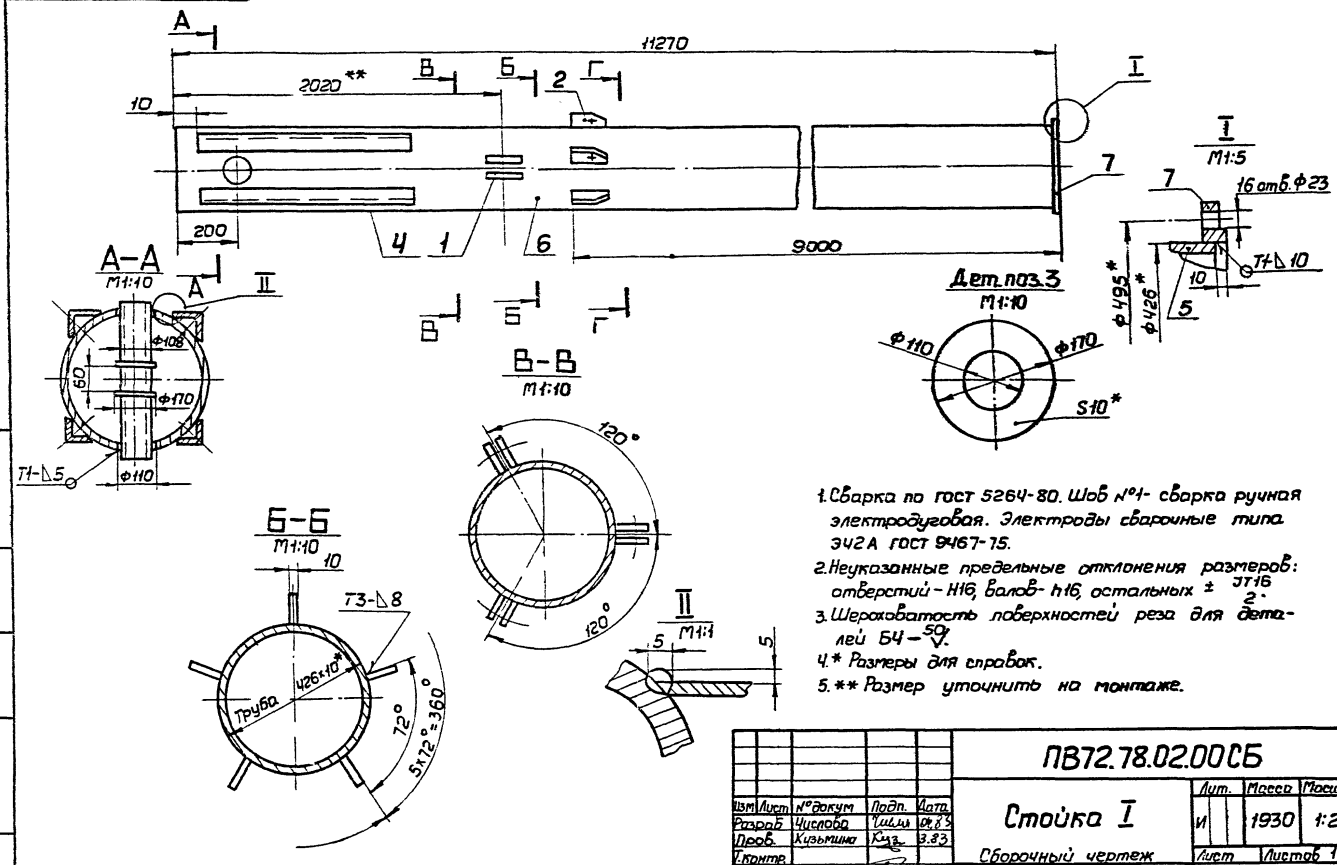

1. Сварка по ГОСТ 5264-80. Шов №1- сварка ручная электродуговая. Электроды сварочные типа Э42А ГОСТ 9467-75.
2. Неуказанные предельные отклонения размеров: отверстий - H16, валов - h16, остальных ± $\frac{IT16}{2}$.
3. Шероховатость поверхностей реза для деталей Б4 - $\sqrt{50}$.
4. * Размеры для справок.
5. ** Размер уточнить на монтаже.

Изм	Лист	N° докум	Подп.	Дата
Разраб		Числова		01.83
Пров.		Кузьмина		3.83
Т.контр.				
ГИП		Тюрин		1.83
Н.контр.		Панова		01.83
Утв.		Кузнецов		1.83

ПВ72.78.02.00СБ

Стойка I

Сборочный чертеж

Лит.	Масса	Масшт.
И	1930	1:20
Лист	Листов 1	

Стройнефтеспецмонтаж г. Москва

Формат 12

Инв. № подл. | Подп. и дата | Взам. инв. № | Инв. № дубл. | Подп. и дата

Формат	Зона	Поз.	Обозначение	Наименование	Кол.	Примечание
				Документация		
12			ПВ72.78.02.00СБ	Сборочный чертеж		
				Детали		
11		1	ПВ72.78.02.01	Ушко	5	
11		2	ПВ72.78.02.02	Кронштейн	5	
Б4		3	ПВ72.78.02.03	Ограничитель		
				Лист Б-10 ГОСТ 19903-74		
				Ст 3 ГОСТ 14637-79		
				D=170; d=110	2	0,3 кг
Б4		4	ПВ72.78.02.04	Направляющая		
				Уголок Б-56х56х5 ГОСТ 8509-72		
				Ст 3 ГОСТ 535-79		
				L=590	5	2,1 кг
Б4		5	ПВ72.78.02.05	Труба		
				Труба 108х6 ГОСТ 8732-78		
				В10 ГОСТ 8731-74		
				L=450	1	5,7 кг
Б4		7	ПВ72.78.02.08	Труба		
				Труба 426х10 ГОСТ 8732-78		
				В10 ГОСТ 8731-74		
				L=11250	1	1181,0 кг
				Стандартные изделия		
				Фланец 400-6 ГОСТ 12820-80	1	

Изм	Лист	N° докум	Подп	Дата
Разраб		Числова		01.83
Пров		Кузьмина		3.83
ГИП		Тюрин		1.83
Н.контр		Панова		01.83
Утв.		Кузнецов		1.83

ПВ72.78.02.00

Стойка I

Лит	Лист	Листов
И		1

Стройнефтеспецмонтаж г. Москва

Формат 11

ПВ51.58.00.00СБ

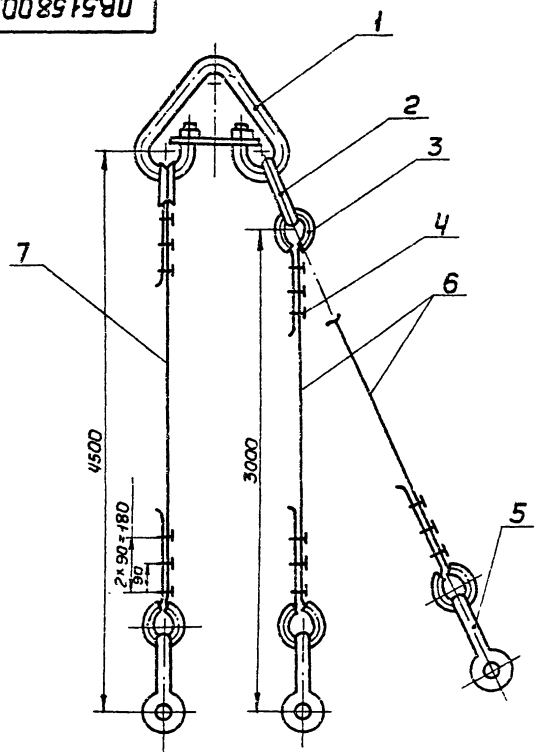

Изм.	Лист	№ докум.	Подп.	Дата
Разраб.	Шаламуно			
Пров.	Чистова			
Н. контр.	Ларин			
Гип	Ларин			
Н. контр.	Ларин			
Нач.	Кузнецов			

ПВ51.58.00.00 СБ

Строп 3х ветвевой

Сборочный чертеж

Лит	Масса	Масшт
И	42,5	-
Лист	Листов 1	

Гипронефтеспецмонтаж г. Москва

Формат 11

Формат	Зона	Поз	Обозначение	Наименование	Кол.	Примечание
				Документация		
11			ПВ51.58.00.00СБ	Сборочный чертеж		
				Стандартные изделия		
		1		Звено Рт I-10,0		
				ОСТ 24.090.49-79	1	22,4 кг
		2		Звено Рт I-1,6		
				ОСТ 24.090.49-79	1	1,69 кг
		3		Коуш 56		
				ГОСТ 2224-72	5	0,2 кг
		4		Зажим ЗК-16		
				ТУ 36 1839-75	15	0,3 кг
		5		Скоба СА0,8		
				ОСТ 5.2312-79	3	0,25 кг
				Материалы		
		6		Канат 15-Г-I-1764-(180)		
				ℓ=4000		
				ГОСТ 7668-80	2	3,4 кг
		7		Канат 15-Г-I-1764-(180)		
				ℓ=5500		
				ГОСТ 7668-80	1	4,7 кг

ПВ51.58.00.00

Строп 3х ветвевой

Изм.	Лист	№ докум.	Подп.	Дата
Разраб.	Шаламуно			
Пров.	Чистова			
Гип	Ларин			
Н. контр.	Ларин			
Нач.	Кузнецов			

Лит	Масса	Масшт
И		1
Лист	Листов 1	

Гипронефтеспецмонтаж г. Москва

Формат 11

Инв. № подл. | Подп. и дата | Взам. инв. № | Инв. № дубл. | Подп. и дата

Тип. пр. 704-1-167.84 Ал 8

Зона	Поз	Обозначение	Наименование	Кол.	Примечание
			Документация		
11		ПВ5А.3-0-0СБ	Сборочный чертеж		
			Детали		
БЧ	1	ПВ5А.3-0-01	Скоба		
			Круг В-30 ГОСТ 2590-71		
			Ст3 ГОСТ 535-79		
			L=700	1	3,9кг
11	2	ПВ5А.3-0-02	Пластина	1	

Изм.	Лист	№ докум.	Подп.	Дата
Разраб.		Кузьмина		4.83
Пров.		Числова		04.83
ГИП		Тюрин		4.83
Н.контр.		Панова		04.83
Утв.		Кузнецов		4.83

ПВ5А.3-0-0

Скоба для установки навесной лестницы

Лит	Лист	Листов
И		1

Гипронефтеспецмонтаж г. Москва

Формат А4

ПВ5А.3-0-0СБ

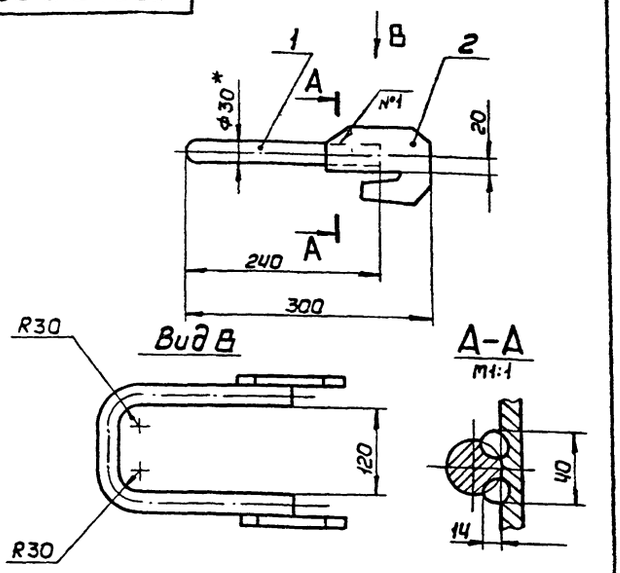

1. Шов №1 - сварка ручная электродуговая. Электроды сварочные Э42А ГОСТ 9467-75.
2. Неуказанные предельные отклонения размеров: отверстий - H16, валов - h16, остальных ± $\frac{JT16}{2}$.
3. * Размеры для справок.

Изм.	Лист	№ докум.	Подп.	Дата
Разраб.		Кузьмина		4.83
Пров.		Числова		04.83
Гконтр.				
ГИП		Тюрин		4.83
Н.контр.		Панова		04.83
Утв.		Кузнецов		4.83

ПВ5А.3-0-0СБ

Скоба для установки навесной лестницы

Сборочный чертеж

Лит.	Масса	Масшт.
И	5,5	1:5
Лист	Листов 1	

Гипронефтеспецмонтаж г. Москва

Формат А4

ПВ5А.3-0-2

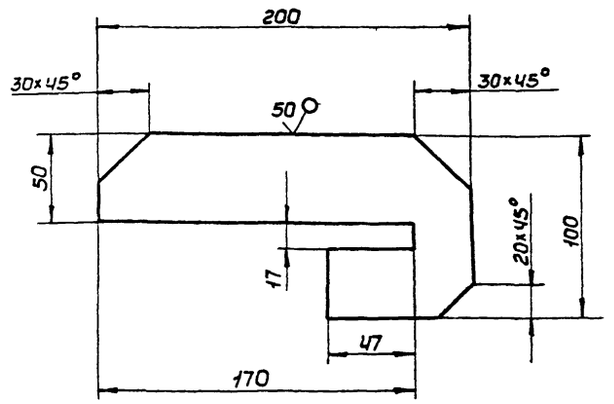

Предельные отклонения размеров: отверстий - H16, валов - h16, остальных ± $\frac{JT16}{2}$.

Изм.	Лист	№ докум.	Подп.	Дата
Разраб.		Кузьмина		4.83
Пров.		Числова		04.83
Гконтр.				
ГИП		Тюрин		4.83
Н.контр.		Панова		04.83
Утв.		Кузнецов		4.83

ПВ5А.3-0-2

Пластина

Лит.	Масса	Масшт.
И	1,6	1:2
Лист	Листов 1	

Полоса $\frac{5 \times 100 \text{ ГОСТ } 103\text{-}76}{\text{Ст3 ГОСТ } 535\text{-}79}$

Гипронефтеспецмонтаж г. Москва

Формат А4

Инв. № подл. | Подп. и дата | Взам. инв. № | Инв. № дубл. | Подп. и дата

ПГ21.01.00.00.00СБ

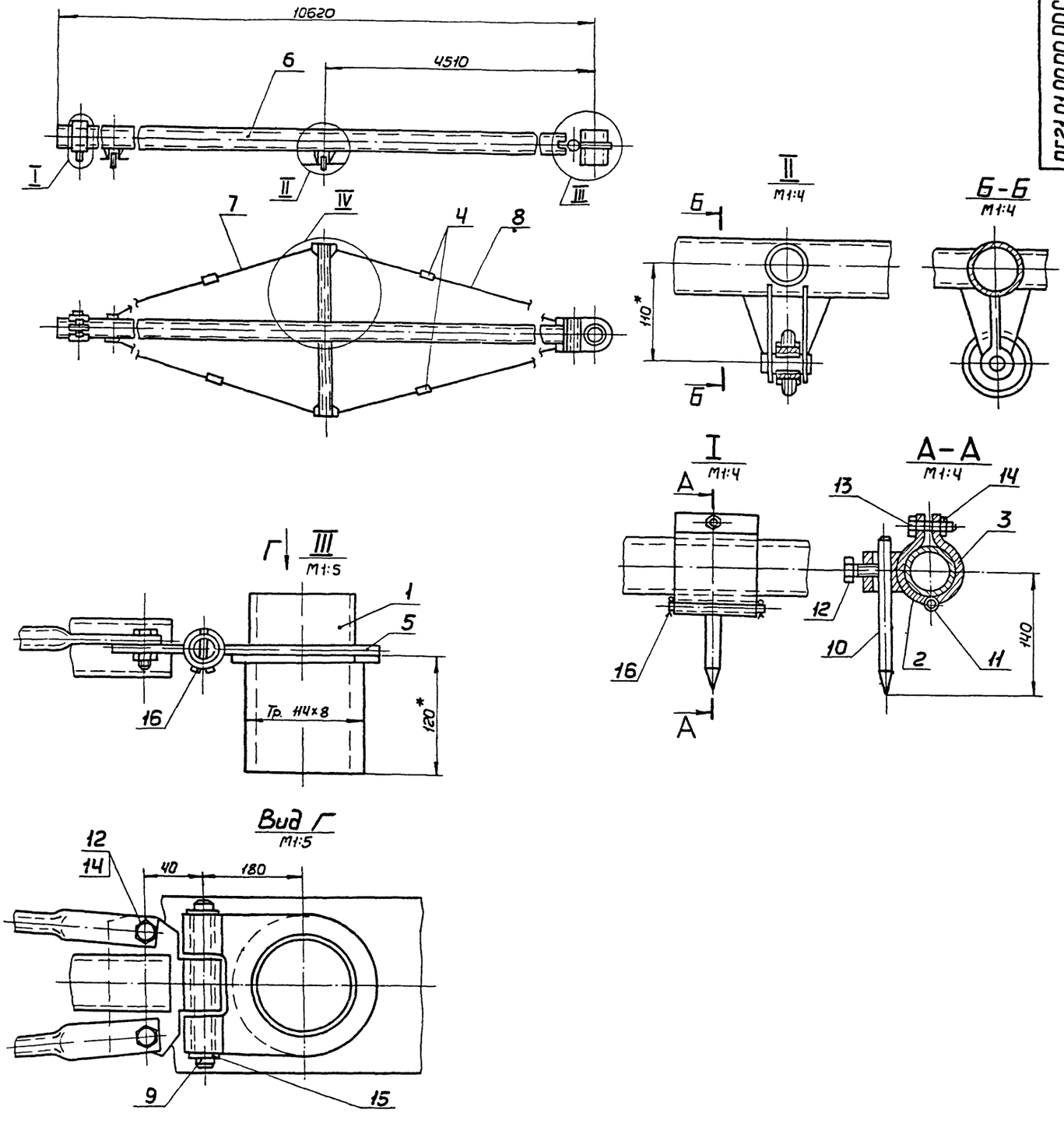

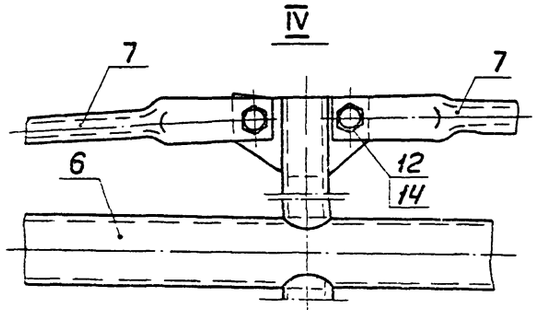

1. Неуказанные предельные отклонения размеров: валов - h16, остальных $\pm \frac{JT16}{2}$.
2.* Размеры для справок.

					ПГ21.01.00.00.00СБ			
Изм	Лист	№ докум.	Подп.	Дата	Приспособление для разметки днища	Лит.	Масса	Масшт.
Разраб.		Кузьмина		4.83		И	233,0	1:10
Пров.		Числова			Сборочный чертеж	Лист	Листов 1	
Т.контр.						Гипронефтеспецмонтаж г. Москва		
Гип.		Тюрин						
Н.контр.		Панова						
Утв.		Кузнецов						

Формат 22

Инв. № дубл. | Подп. и дата

т. пр. 704-1-167.84 а 8

ПГ21.01.06.00.05

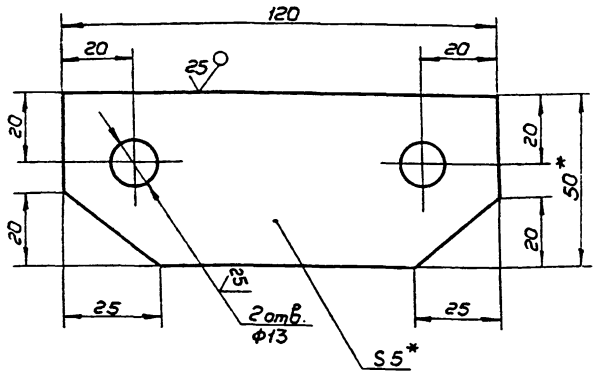

1. Неуказанные предельные отклонения размеров: отверстий - H16, валов - h16, остальных $\pm \frac{JT16}{2}$.
2. * Размеры для справок.

Изм.	Лист	№ докум.	Подп.	Дата
Разраб.		Кузьмина		4.83
Пров.		Числова		04.83
Т.контр.				
ГИП		Тюрин		4.83
Н.контр.		Панова		04.83
Утв.		Кузнецов		4.83

ПГ21.01.06.00.05

Пластина

Лит.	Масса	Масшт
И	0,15	1:1
Лист	Листов 1	

Полоса $\frac{65 \times 50 \text{ ГОСТ } 103\text{-}76}{\text{Ст3 ГОСТ } 535\text{-}79}$

Гипронефтеспецмонтаж г. Москва

Формат А4

ПГ21.01.06.00.01

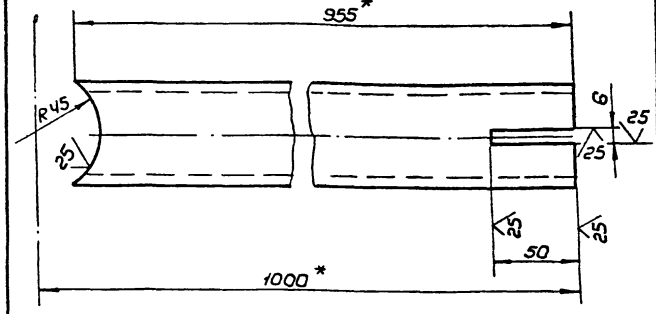

1. Неуказанные предельные отклонения размеров: отверстий - H16, валов - h16, остальных $\pm \frac{JT16}{2}$.
2. * Размеры для справок.

Изм.	Лист	№ докум.	Подп.	Дата
Разраб.		Кузьмина		4.83
Пров.		Числова		04.83
Т.контр.				
ГИП		Тюрин		4.83
Н.контр.		Панова		4.83
Утв.		Кузнецов		4.83

ПГ21.01.06.00.01

Кронштейн

Лит.	Масса	Масшт
И	5,5	1:2
Лист	Листов 1	

Труба $\frac{51 \times 4 \text{ ГОСТ } 8732\text{-}78}{\text{В10 ГОСТ } 8731\text{-}74}$

Гипронефтеспецмонтаж г. Москва

Формат А4

Формат	Зона	Поз.	Обозначение	Наименование	Кол.	Примечание
		14		Гайка М12. Ч.026 ГОСТ 5915-70	9	0,015кг
		15		Шайба 20.01.026 ГОСТ 11371-78	2	0,023кг
		16		Шплинт 4х32-002 ГОСТ 397-79	4	0,003кг

ПГ21.01.00.00.00

Лист 2

Изм.	Лист	№ докум.	Подп.	Дата

Формат А4

Формат	Зона	Поз.	Обозначение	Наименование	Кол.	Примечание
				Документация		
А2			ПГ21.01.00.00.00 СБ	Сборочный чертеж		
				Сборочные единицы		
А4		1	ПГ21.01.01.00.00	Ось	1	
А4		2	ПГ21.01.02.00.00	Скоба I	1	
А4		3	ПГ21.01.03.00.00	Скоба II	1	
А4		4	ПГ21.01.04.00.00	Стяжка	4	
А4		5	ПГ21.01.05.00.00	Скоба	1	
А4		6	ПГ21.01.06.00.00	Штанга	1	
А4		7	ПГ21.01.07.00.00	Тяга	4	
А4		8	ПГ21.01.07.00.00-01	Тяга	4	
				Детали		
А4		9	ПГ21.01.00.00.01	Палец		
А4		10	ПГ21.01.00.00.02	Чертилка		
А4		11	ПГ21.01.00.00.03	Палец		
				Стандартные изделия		
				Болты ГОСТ 7798-70		
		12		Болт М12х40.58.026	9	0,083кг
		13		Болт М12х75.58.026	1	0,084кг

ПГ21.01.00.00.00

Изм.	Лист	№ докум.	Подп.	Дата
Разраб.		Кузьмина		4.83
Пров.		Числова		04.83
ГИП		Тюрин		4.83
Н.контр.		Панова		04.83
Утв.		Кузнецов		4.83

Приспособление для разметки

Лит.	Лист	Листов
И	1	2

Гипронефтеспецмонтаж г. Москва

Формат А4

ПГ21.01.06.01.01

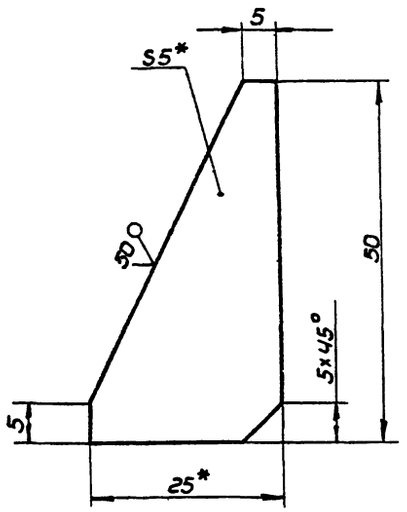

1. Неуказанные предельные отклонения размеров: валов - h16, остальных ± JT16/2.
2. * Размеры для справок.

Изм.	Лист	№ докум.	Подп.	Дата	ПГ21.01.06.01.01		
Разраб.		Кузьмина		4.83	Ребро	Лит.	Масса 0,03	Масшт. 2:1
Пров.		Числова		04.83				
Т.контр.						Лист	Листов 1
ГИП		Тюрин		4.83	Полоса Б5×25 ГОСТ 103-76 / Ст 3 ГОСТ 535-79	Гипронефтеспецмонтаж г. Москва
Н.контр.		Панова		04.83		
Утв.		Кузнецов		4.83		

Формат 11

ПГ21.01.06.01.03

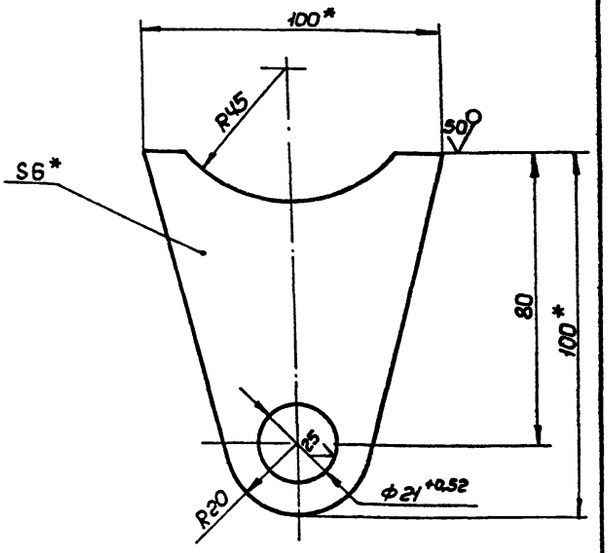

1. Неуказанные предельные отклонения размеров: отверстий - H16, валов - h16, остальных ± JT16/2.
2. Размеры для справок.

Изм.	Лист	№ докум.	Подп.	Дата	ПГ21.01.06.01.03		
Разраб.		Кузьмина		4.83	Пластина	Лит.	Масса 0,35	Масшт. 1:1
Пров.		Числова		04.83				
Т.контр.						Лист	Листов 1
ГИП		Тюрин		4.83	Полоса Б6×95 ГОСТ 103-76 / Ст 3 ГОСТ 535-79	Гипронефтеспецмонтаж г. Москва
Н.контр.		Панова		04.83		
Утв.		Кузнецов		4.83		

Формат 11

ПГ21.01.06.00.02

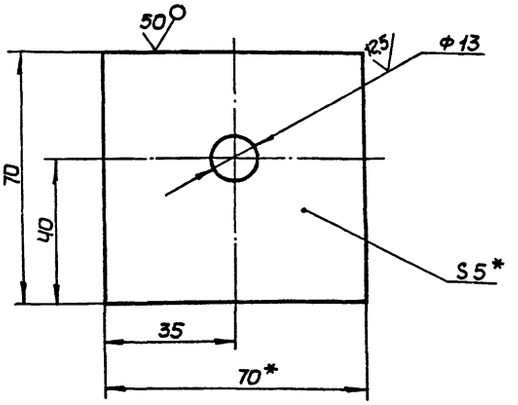

1. Неуказанные предельные отклонения размеров: отверстий - H16, валов - h16, остальных ± JT16/2.
2. * Размеры для справок.

Изм.	Лист	№ докум.	Подп.	Дата	ПГ21.01.06.00.02		
Разраб.		Кузьмина			Косынка	Лит.	Масса 0,13	Масшт. 1:1
Пров.		Числова						
Т.контр.						Лист	Листов 1
ГИП		Тюрин			Полоса Б5×70 ГОСТ 103-76 / Ст 3 ГОСТ 535-79	Гипронефтеспецмонтаж г. Москва
Н.контр.		Панова				
Утв.		Кузнецов				

Формат 11

ПГ21.01.06.01.02

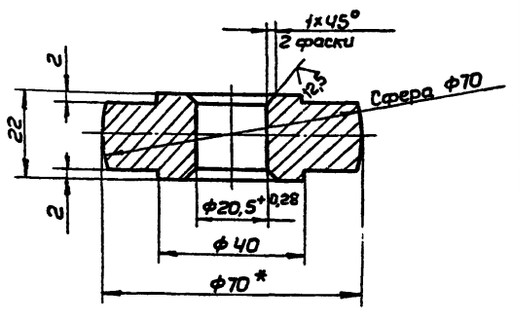

1. Неуказанные предельные отклонения размеров: валов - h16, остальных ± JT16/2.
2. * Размер для справок.

Изм.	Лист	№ докум.	Подп.	Дата	ПГ21.01.06.01.02		
Разраб.		Кузьмина			Ролик	Лит.	Масса 0,5	Масшт. 1:1
Пров.		Числова						
Т.контр.						Лист	Листов 1
ГИП		Тюрин			Круг В70 ГОСТ 2590-71 / Ст 3 ГОСТ 535-79	Гипронефтеспецмонтаж г. Москва
Н.контр.		Панова				
Утв.		Кузнецов				

Формат 11

ПГ21.01.06.01.00СБ

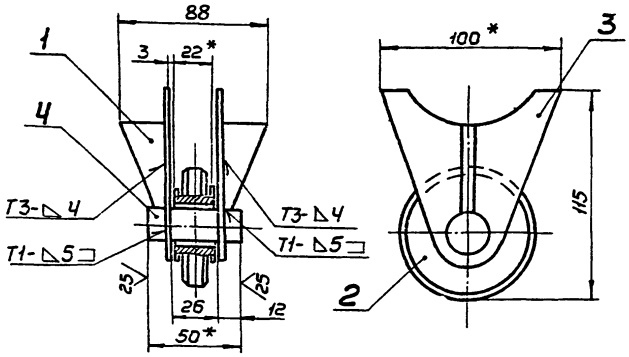

1. Сварку производить электродами Э42А по ГОСТ 9467-75. Сварные швы по ГОСТ 5264-80.
2. Неуказанные предельные отклонения размеров: отверстий - H16, валов - h16, остальных $\pm \frac{IT16}{2}$.
3. * Размеры для справок.

Изм.	Лист	№ докум.	Подп.	Дата
Разраб.		Кузьмина		4.83
Пров.		Числова		4.83
Т.контр.				
ГИП		Тюрин		4.83
Н.контр.		Панова		04.83
Утв.		Кузнецов		4.83

ПГ21.01.06.01.00СБ

Опора

Сборочный чертеж

Лит.	Масса	Масшт.
И	1,4	1:2

Лист	Листов 1

Гипронефтеспецмонтаж г. Москва

Формат 11

Формат	Зона	Поз.	Обозначение	Наименование	Кол.	Примечание
				Документация		
11			ПГ21.01.06.01.00СБ	Сборочный чертеж		
				Детали		
11		1	ПГ21.01.06.01.01	Ребро	2	
11		2	ПГ21.01.06.01.02	Ролик	1	
11		3	ПГ21.01.06.01.03	Пластина	2	
БЧ		4	ПГ21.01.06.01.04	Ось		
				Круг В20 ГОСТ 2590-71		
				Ст3 ГОСТ 535-79		
				L=50	1	0,15кг

Копировал | Формат А4

Инв.№ подл. | Подп. и дата | Инв.№ дубл. | Взам.инв.№ | Подп. и дата

Изм.	Лист	№ докум.	Подп.	Дата
Разраб.		Кузьмина		4.83
Пров.		Числова		4.83
ГИП		Тюрин		4.83
Н.контр.		Панова		04.83
Утв.		Кузнецов		4.83

ПГ21.01.06.01.00

Опора

Лит.	Лист	Листов
И		1

Гипронефтеспецмонтаж г. Москва

Формат 11

Формат	Зона	Поз.	Обозначение	Наименование	Кол.	Примечание
				Документация		
11			ПГ21.01.02.00.00СБ	Сборочный чертеж		
				Детали		
11		1	ПГ21.01.02.00.01	Скоба	1	
11		2	ПГ21.01.02.00.02	Бобышка	1	
БЧ		3	ПГ21.01.02.00.03	Втулка		
				Круг В18 ГОСТ 2590-71		
				Ст3 ГОСТ 535-79		
				L=18	2	0,03кг

Копировал | Формат А4

Инв.№ подл. | Подп. и дата | Инв.№ дубл. | Взам.инв.№ | Подп. и дата

Изм.	Лист	№ докум.	Подп.	Дата
Разраб.		Кузьмина		4.83
Пров.		Числова		04.83
ГИП		Тюрин		4.83
Н.контр.		Панова		04.83
Утв.		Кузнецов		4.83

ПГ21.01.02.00.00

Скоба I

Лит.	Лист	Листов
И		1

Гипронефтеспецмонтаж г. Москва

Формат 11

Формат	Зона	Поз.	Обозначение	Наименование	Кол.	Примечание
				Документация		
11			ПГ21.01.03.00.00СБ	Сборочный чертеж		
				Детали		
11		1	ПГ21.01.03.00.01	Скоба	1	
БЧ		2	ПГ21.01.03.00.02	Втулка		
				Круг В15 ГОСТ 2590-71		
				Ст3 ГОСТ 535-79		
				L=40	1	0,64кг

Копировал | Формат А4

Инв.№ подл. | Подп. и дата | Инв.№ дубл. | Взам.инв.№ | Подп. и дата

Изм.	Лист	№ докум.	Подп.	Дата
Разраб.		Кузьмина		4.83
Пров.		Числова		04.83
ГИП		Тюрин		4.83
Н.контр.		Панова		04.83
Утв.		Кузнецов		4.83

ПГ21.01.03.00.00

Скоба II

Лит.	Лист	Листов
И		1

Гипронефтеспецмонтаж г. Москва

Формат 11

Формат	Зона	Поз.	Обозначение	Наименование	Кол.	Примечание
				Документация		
А1			ПГ21.01.04.00.00СБ	Сборочный чертеж		
				Детали		
Б4		1	ПГ21.01.04.00.01	Гайка левая		
				Квадрат В20 ГОСТ 2591-71		
				Ст3 ГОСТ 535-79		
				L = 30	1	0,07 кг
Б4		2	ПГ21.01.04.00.01-01	Гайка правая		
				Квадрат В20 ГОСТ 2591-71		
				Ст3 ГОСТ 535-79		
				L = 30	1	0,07 кг
Б4		3	ПГ21.01.04.00.02	Щека		
				Полоса Б8×30 ГОСТ 103-76		
				Ст3 ГОСТ 535-79		
				L = 100	2	0,2 кг

Инв.№ подл. | Подп. и дата | Взам. инв.№ | Инв.№ дубл. | Подп. и дата

Изм.	Лист	№ докум.	Подп.	Дата
Разраб.		Кузьмина		4.83
Пров.		Числова		04.83
ГИП		Тюрин		4.83
Н. контр.		Панова		04.83
Утв.		Кузнецов		4.83

ПГ21.01.04.00.00

Стяжка

Лит.	Лист	Листов
И		1

Гипронефтеспецмонтаж г. Москва

Формат А1

Формат	Зона	Поз.	Обозначение	Наименование	Кол.	Примечание
				Документация		
А1			ПГ 21.01.01.00.00СБ	Сборочный чертеж		
				Детали		
Б4		1	ПГ 21.01.01.00.01	Стойка		
				Труба 114к8 ГОСТ 8732-78		
				В20 ГОСТ 8731-74		
				L = 150	1	3,1 кг
Б4		2	ПГ21.01.01.00.02	Опора кольцевая		
				Полоса Б-10×150 ГОСТ 103-76		
				Ст3 ГОСТ 535-79		
				D = 150; d = 111	1	0,65 кг

Инв.№ подл. | Подп. и дата | Взам. инв.№ | Инв.№ дубл. | Подп. и дата

Изм.	Лист	№ докум.	Подп.	Дата
Разраб.		Кузьмина		4.83
Пров.		Числова		14.83
ГИП		Тюрин		4.83
Н. контр.		Панова		04.83
Утв.		Кузнецов		4.83

ПГ21.01.01.00.00

Ось

Лит.	Лист	Листов
И		1

Гипронефтеспецмонтаж г. Москва

Формат А1

Формат	Зона	Поз.	Обозначение	Наименование	Кол.	Примечание
				Документация		
А1			ПГ21.01.05.00.00СБ	Сборочный чертеж		
				Детали		
Б4		1	ПГ21.01.05.00.01	Пластина		
				Полоса Б-10×150 ГОСТ 103-76		
				Ст3 ГОСТ 535-79		
				L = 155	1	0,9 кг
Б4		2	ПГ21.01.05.00.02	Втулка		
				Круг В30 ГОСТ 2590-71		
				Ст3 ГОСТ 535-79		
				L = 36	2	0,114 кг

Инв.№ подл. | Подп. и дата | Взам. инв.№ | Инв.№ дубл. | Подп. и дата

Изм.	Лист	№ докум.	Подп.	Дата
Разраб.		Кузьмина		4.83
Пров.		Числова		04.83
ГИП		Тюрин		4.83
Н. контр.		Панова		04.83
Утв.		Кузнецов		4.83

ПГ21.01.05.00.00

Скоба

Лит.	Лист	Листов
И		1

Гипронефтеспецмонтаж г. Москва

Формат А1

Формат	Зона	Поз.	Обозначение	Наименование	Кол.	Примечание
				Документация		
А2			ПГ21.01.07.00.00СБ	Сборочный чертеж		
				Детали		
А1		1	ПГ21.01.07.00.01	Винт	1	
А1		1	ПГ21.01.07.00.01-01	Винт	1	
А1		2	ПГ21.01.07.00.02	Штанга	1	
А1		2	ПГ21.01.07.00.02-01	Штанга	1	

Инв.№ подл. | Подп. и дата | Взам. инв.№ | Инв.№ дубл. | Подп. и дата

Изм.	Лист	№ докум.	Подп.	Дата
Разраб.		Кузьмина		4.83
Пров.		Числова		04.83
ГИП		Тюрин		4.83
Н. контр.		Панова		04.83
Утв.		Кузнецов		4.83

ПГ21.01.07.00.00

Тяга

Лит.	Лист	Листов
И		1

Гипронефтеспецмонтаж г. Москва

Формат А2

ПГ21.01.03.00.00СБ

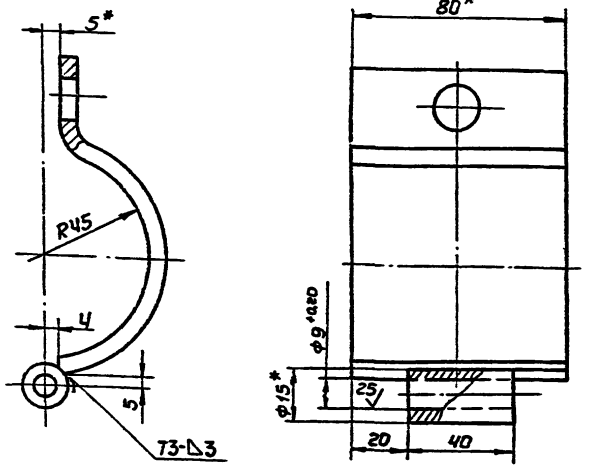

1. Сварку производить электродами типа Э42А ГОСТ 9467-75. Сварные швы по ГОСТ 5264-80.
2. Неуказанные предельные отклонения размеров: отверстий - H16, валов - h16, остальных ± JT16/2.
3. * Размер для справок.

Изм.	Лист	№ докум.	Подп.	Дата
Разраб.		Кузьмина		4.83
Пров.		Числова		04.83
Т.контр.				
ГИП		Тюрин		4.83
Н.контр.		Панова		04.83
Утв.		Кузнецов		4.83

ПГ21.01.03.00.00СБ

Скоба II

Сборочный чертеж

Лит.	Масса	Масшт.
И	0,66	1:1
Лист	Листов 1	

Гипронефтеспецмонтаж г. Москва

Формат А4

ПГ21.01.00.00.03

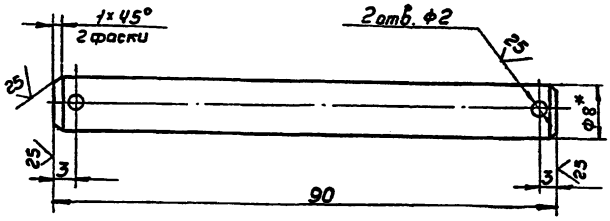

1. Неуказанные предельные отклонения размеров: отверстий - H16, валов - h16, остальных ± JT16/2.
2. * Размеры для справок.

Изм.	Лист	№ докум.	Подп.	Дата
Разраб.		Кузьмина		4.83
Пров.		Числова		04.83
Т.контр.				
ГИП		Тюрин		4.83
Н.контр.		Панова		04.83
Утв.		Кузнецов		4.83

ПГ21.01.00.00.03

Палец

Лит.	Масса	Масшт.
И	0,35	2:1
Лист	Листов 1	

Круг В-8 ГОСТ 2590-71 / Ст3 ГОСТ 535-79

Гипронефтеспецмонтаж г. Москва

Формат А4

ПГ21.01.00.00.01

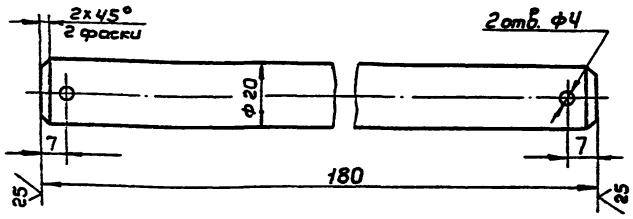

Неуказанные предельные отклонения размеров: отверстий - H16, валов - h16, остальных ± JT16/2.

Изм.	Лист	№ докум.	Подп.	Дата
Разраб.		Кузьмина		4.83
Пров.		Числова		04.83
Т.контр.				
ГИП		Тюрин		4.83
Н.контр.		Панова		04.83
Утв.		Кузнецов		4.83

ПГ21.01.00.00.01

Палец

Лит.	Масса	Масшт.
И	0,45	1:1
Лист	Листов 1	

Круг В22 ГОСТ 2590-71 / Ст3 ГОСТ 535-79

Гипронефтеспецмонтаж г. Москва

Формат А4

ПГ21.01.00.00.02

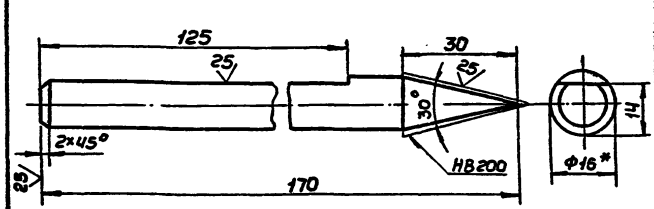

1. Неуказанные предельные отклонения размеров: валов - h16, остальных ± JT16/2.
2. * Размеры для справок.

Изм.	Лист	№ докум.	Подп.	Дата
Разраб.		Кузьмина		4.83
Пров.		Числова		04.83
Т.контр.				
ГИП		Тюрин		4.83
Н.контр.		Панова		04.83
Утв.		Кузнецов		4.83

ПГ21.01.00.00.02

Чертилка

Лит.	Масса	Масшт.
И	0,24	1:1
Лист	Листов 1	

Сталь круглая 16 ГОСТ 1133-71 / У12А ГОСТ 1435-74

Гипронефтеспецмонтаж г. Москва

Формат А4

ПГ21.01.05.00.00СБ

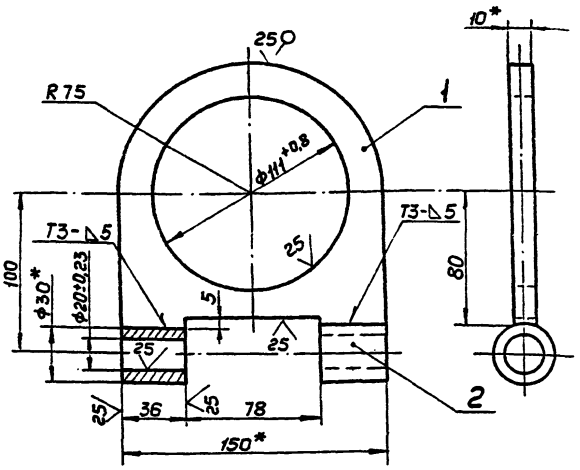

1. Сварку производить электродами типа Э42А ГОСТ 9467-75. Сварные швы по ГОСТ 5264-80.
2. Неуказанные предельные отклонения размеров: отверстий - H16, валов - h16, остальных ± $\frac{JT16}{2}$.
3.* Размеры для справок.

Изм.	Лист	№ докум.	Подп.	Дата	ПГ21.01.05.00.00СБ	
Разраб.		Кузьмина		4.83	Скоба	Лит. И / Масса 1,25 / Масшт. 1:2
Пров.		Числова		4.83	Сборочный чертеж	Лист / Листов 1
Т.контр.						Гипронефтеспецмонтаж г. Москва
ГИП		Тюрин		4.83		
Н.контр.		Панова		4.83		
Утв.		Кузнецов		4.83		

Формат

ПГ21.01.02.00.02

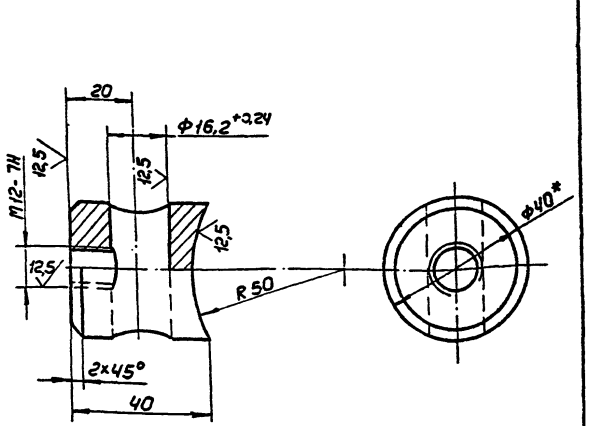

1. Неуказанные предельные отклонения размеров: отверстий - H16, валов - h16, остальных ± $\frac{JT16}{2}$.
2.* Размер для справок.

Изм.	Лист	№ докум.	Подп.	Дата	ПГ21.01.02.00.02	
Разраб.		Кузьмина		4.83	Бобышка	Лит. И / Масса 0,25 / Масшт. 1:1
Пров.		Числова		4.83		Лист / Листов 1
Т.контр.					Круг В 40 ГОСТ 2590-71 / Ст 3 ГОСТ 535-59	Гипронефтеспецмонтаж г. Москва
ГИП		Тюрин		4.83		
Н.контр.		Панова		4.83		
Утв.		Кузнецов		4.83		

Формат 11

ПГ21.01.02.00.00СБ

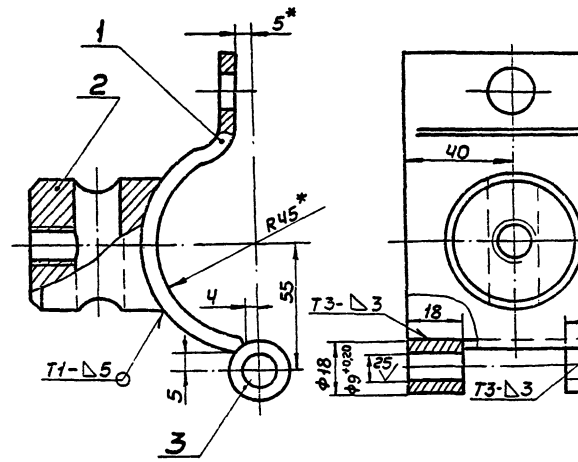

1. Сварку производить электродами типа Э42А ГОСТ 9467-75. Сварные швы по ГОСТ 5264-80.
2. Неуказанные предельные отклонения размеров: отверстий - H16, валов - h16, остальных ± $\frac{JT16}{2}$.
3.* Размеры для справок.

Изм.	Лист	№ докум.	Подп.	Дата	ПГ21.01.02.00.00СБ	
Разраб.		Кузьмина		4.83	Скоба I	Лит. И / Масса 0,9 / Масшт. 1:1
Пров.		Числова		4.83	Сборочный чертеж	Лист / Листов 1
Т.контр.						Гипронефтеспецмонтаж г. Москва
ГИП		Тюрин		4.83		
Н.контр.		Панова		4.83		
Утв.		Кузнецов		4.83		

Формат 11

ПГ21.01.02.00.01

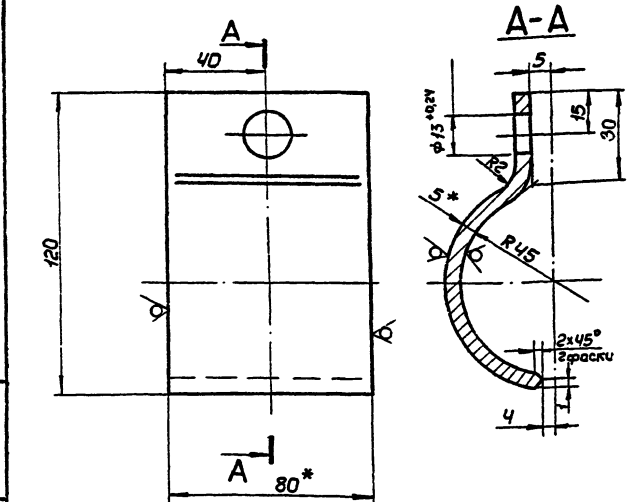

1. Неуказанные предельные отклонения размеров: отверстий - H16, валов - h16, остальных ± $\frac{JT16}{2}$.
2. Развернутая длина заготовки $L = 170 \pm 2$ мм.
3.* Размеры для справок.

Изм.	Лист	№ докум.	Подп.	Дата	ПГ21.01.02.00.01	
Разраб.		Кузьмина		4.83	Скоба I	Лит. / Масса 0,45 / Масшт. 1:1
Пров.		Числова		4.83		Лист / Листов 1
Т.контр.					Полоса 65×80 ГОСТ 103-76 / Ст 3 ГОСТ 535-79	Гипронефтеспецмонтаж г. Москва
ГИП		Тюрин		4.83		
Н.контр.		Панова		4.83		
Утв.		Кузнецов		4.83		

Формат 11

т.пр. 704-1-167.84 а.в

ПГ21.01.04.00.00СБ

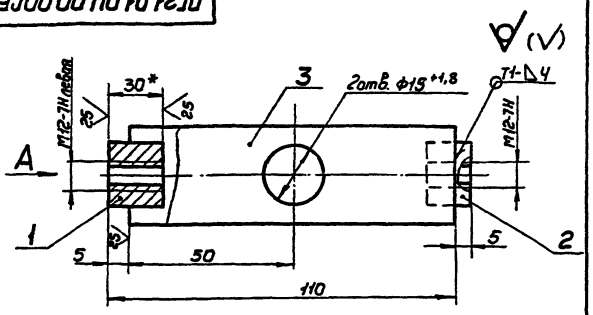

Вид А

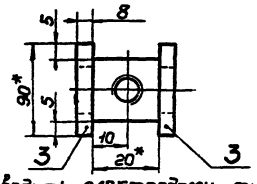

1. Сварку производить электродами типа Э42А по ГОСТ 9467-75. Сварные швы по ГОСТ 5264-80.
2. Неуказанные предельные отклонения размеров: отверстий - Н16, валов - h16, остальных $\pm \frac{JT16}{2}$.
3. Шероховатость поверхностей реза дет. Б4 не ниже $-\frac{50}{}$.
4.* Размеры для справок.

Изм	Лист	№ докум	Подп	Дата	ПГ21.01.04.00.00СБ			
Разраб.		Кузьмина		4.83	Стяжка	Лит.	Масса	Масшт
Пров.		Числова		4.83	Сборочный чертеж	И	0,55	1:1
Т.контр.						Лист	Листов 1	
ГИП		Тюрин		4.83		Гипронефтеспецмонтаж		
Н.контр.		Панова		4.83		г. Москва		
Утв.		Кузнецов		4.83				

Формат 11

ПГ21.01.01.00.00СБ

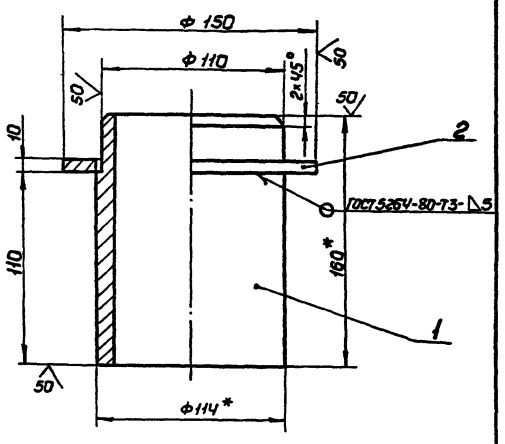

1. Сварку производить электродами типа Э42А по ГОСТ 9467-75. Сварные швы по ГОСТ 5264-80.
2. Неуказанные предельные отклонения размеров: отверстий - Н16, валов - h16, остальных $\pm \frac{JT16}{2}$.
3.* Размеры для справок.

Изм	Лист	№ докум	Подп	Дата	ПГ21.01.01.00.00СБ			
Разраб.		Кузьмина		4.83	Ось	Лит.	Масса	Масшт.
Пров.		Числова		04.83	Сборочный чертеж	И	4,0	1:2
Т.контр.						Лист	Листов 1	
ГИП		Тюрин		4.83		Гипронефтеспецмонтаж		
Н.контр.		Панова		4.83		г. Москва		
Утв.		Кузнецов		4.83				

Формат 11

ПГ21.01.06.00.03

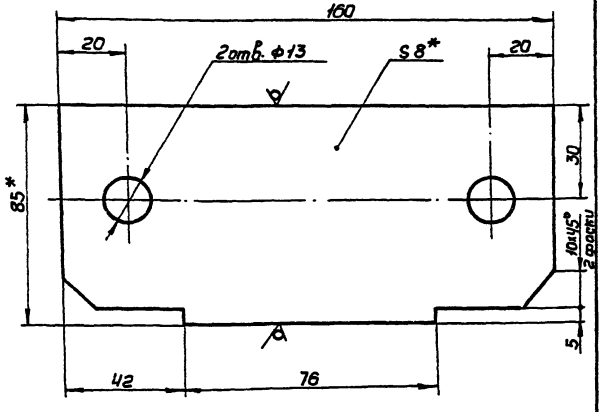

1. Неуказанные предельные отклонения размеров: отверстий - Н16, валов - h16, остальных $\pm \frac{JT16}{2}$.
2.* Размеры для справок.

Изм	Лист	№ докум	Подп	Дата	ПГ21.01.06.00.03			
Разраб.		Кузьмина		4.83	Пластина	Лит.	Масса	Масшт
Пров.		Числова		4.83		И	0,85	1:1
Т.контр.						Лист	Листов 1	
ГИП		Тюрин		4.83	Полоса 68×85 ГОСТ 103-76 / Ст3 ГОСТ 535-79	Гипронефтеспецмонтаж		
Н.контр.		Панова		4.83		г. Москва		
Утв.		Кузнецов		4.83				

Формат 11

ПГ21.01.06.00.04

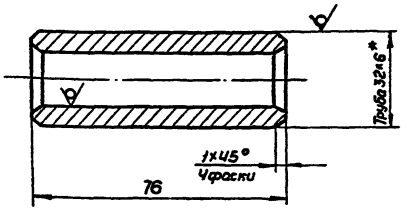

1. Неуказанные предельные отклонения размеров: валов - h16, остальных $\pm \frac{JT16}{2}$.
2.* Размеры для справок.

Изм	Лист	№ докум	Подп	Дата	ПГ21.01.06.00.04			
Разраб.		Кузьмина		4.83	Втулка	Лит	Масса	Масшт
Пров.		Числова		04.83		И	0,26	1:1
Т.контр.						Лист	Листов 1	
ГИП		Тюрин		4.83	Труба 32×6 ГОСТ 8732-78 / В10 ГОСТ 8731-74	Гипронефтеспецмонтаж		
Н.контр.		Панова		4.83		г. Москва		
Утв.		Кузнецов		4.83				

Формат 11

ПГ21.01.07.00.00СБ

Рис. 1

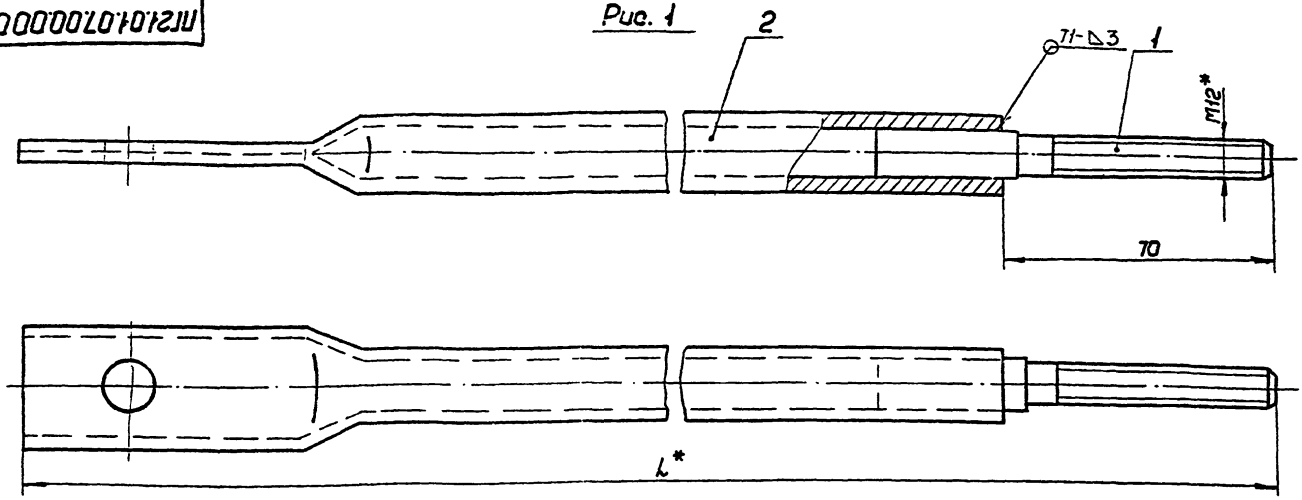

Рис. 2

остальное см. рис. 1

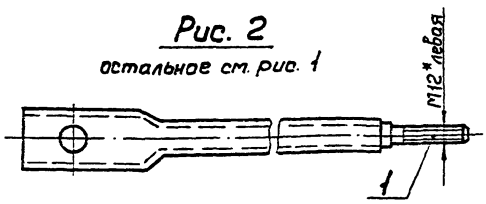

1. Сварку производить электродами типа Э42А ГОСТ 9467-75. Сварные швы ГОСТ 5264-80
2. Неуказанные предельные отклонения размеров: валов - h16, остальных $\pm \frac{IT16}{2}$
3. * Размер для справок.

Обозначение	L, мм	Количество: Общ.	Количество: На 1 элем.	Масса, кг
ПГ21.01.07.00.00	2251	4	2 прав.	9,88
-01	2215	4	2 лев.	9,72

ПГ21.01.07.00.00СБ

Тяга

Сборочный чертеж

Изм.	Лист	№ докум.	Подп.	Дата
Разраб.		Кузьмина		4.83
Пров.		Числова		04.83
Т.контр.				
ГИП		Тюрин		4.83
Н.контр.		Панова		04.83
Утв.		Кузнецов		4.83

Лит.	Масса	Масшт.
И	См. табл.	1:1

Листов 1

Гипронефтеспецмонтаж г. Москва

Формат 12

ПГ21.01.07.00.01

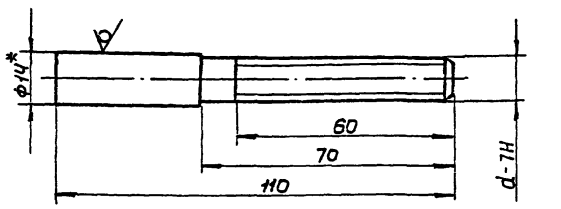

Обозначение	d
ПГ2.01.07.00.01	M12
-01	M12 лев.

1. Неуказанные предельные отклонения размеров: валов - h16, остальных $\pm \frac{IT16}{2}$
2. Неуказанные предельные отклонения резьбы: 8g ГОСТ 16093-70.
3. * Размер для справок.

ПГ21.01.07.00.01

Винт

Лит.	Масса	Масшт.
И	0,11	1:1

Лист Листов 1

Круг $\frac{В14\ ГОСТ\ 2590-71}{Ст3\ ГОСТ\ 535-79}$

Гипронефтеспецмонтаж г. Москва

Формат 11

ПГ21.01.07.00.02

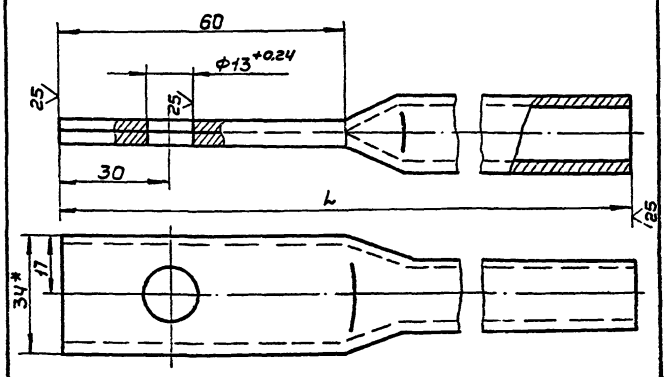

Обозначение	L, мм	Масса, кг
ПГ21.01.07.00.02	2181	2,36
-01	2145	2,32

ПГ21.01.07.00.02

Штанга

Изм.	Лист	№ докум.	Подп.	Дата
Разраб.		Кузьмина		4.83
Пров.		Числова		04.83
Т.контр.				
ГИП		Тюрин		4.83
Н.контр.		Панова		04.83
Утв.		Кузнецов		4.83

Лит.	Масса	Масшт.
И	См. табл.	1:1

Лист Листов 1

Труба Ц-15×2,8 ГОСТ 3262-75

Гипронефтеспецмонтаж г. Москва

Формат 11

Инв. № подл. | Подп. и дата | Взам. инв. № | Инв. № дубл. | Подп. и дата

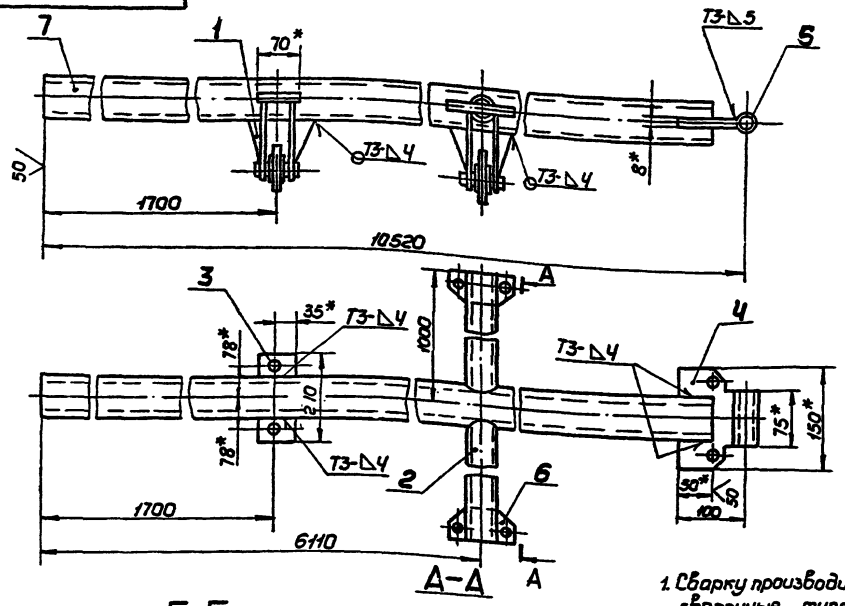

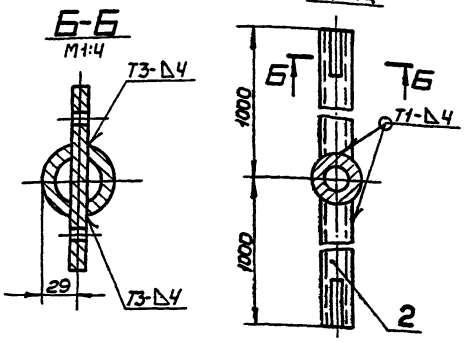

1. Сварку производить по ГОСТ 5264-80. Электроды сварочные типа Э42А ГОСТ 9467-75.
2. Неуказанные предельные отклонения размеров: валов - h16, остальных ± $\frac{JT16}{2}$.
3. Шероховатость поверхностей реза для деталей Б4 $\overset{50}{\surd}$.
4. * Размеры для справок.

Изм	Лист	№ докум.	Подп.	Дата	ПГ21.01.06.00.00СБ			
Разраб.		Кузьмина		4.83	Штанга	Лит.	Масса	Масшт.
Пров.		Числова		04.83	Сборочный чертеж	И	144,0	1:10
Т.контр.						Лист	Листов 1	
ГИП		Тюрин		4.83		Гипронефтеспецмонтаж г. Москва		
Н.контр.		Панова		04.83				
Утв.		Кузнецов		4.83				

Формат 12

Формат	Зона	Поз.	Обозначение	Наименование	Кол.	Примечание
				ПП2.01.06.00.00.02 см СБ		
				Детали		
Б4		7		Труба		
				Труба 89×6 ГОСТ 8732-78		
				В10 ГОСТ 8731-74		
				L= 13400	1	164,5кг

Изм	Лист	№ докум.	Подп.	Дата	ПП2.01.06.00.00	Лист 2

Формат 11

Формат	Зона	Поз.	Обозначение	Наименование	Кол.	Примечание
				Документация		
12			ПГ21.01.06.00.00 СБ	Сборочный чертеж		
				Сборочные единицы		
11		1	ПГ21.01.06.01.00	Опора		
				Детали		
11		2	ПГ21.01.06.00.01	Кронштейн	2	
11		3	ПГ21.01.06.00.02	Косынка	2	
11		4	ПГ21.01.06.00.03	Пластина	1	
11		5	ПГ21.01.06.00.04	Втулка	1	
11		6	ПГ21.01.06.00.05	Пластина	2	
Б4		7	ПГ21.01.06.00.06	Труба		
				Труба 89×6 ГОСТ 8732-78		
				В10 ГОСТ 8731-74		
				L= 10470	1	128,2кг

Изм	Лист	№ докум.	Подп.	Дата	ПГ21.01.06.00.00			
Разраб.		Кузьмина		4.83	Штанга	Лит.	Лист	Листов
Пров.		Числова		04.83		И		1
ГИП		Тюрин		4.83		Гипронефтеспецмонтаж г. Москва		
Н.контр.		Панова		04.83				
Утв.		Кузнецов		4.83				

Формат 11

т.пр. 704-1-167.84 а 8

Инв. № подл. | Подп. и дата | Взам. инв. № | Инв. № дубл. | Подп. и дата

т. пр. 704-1-167.84 а.8

ПВ7.71.00.00СБ

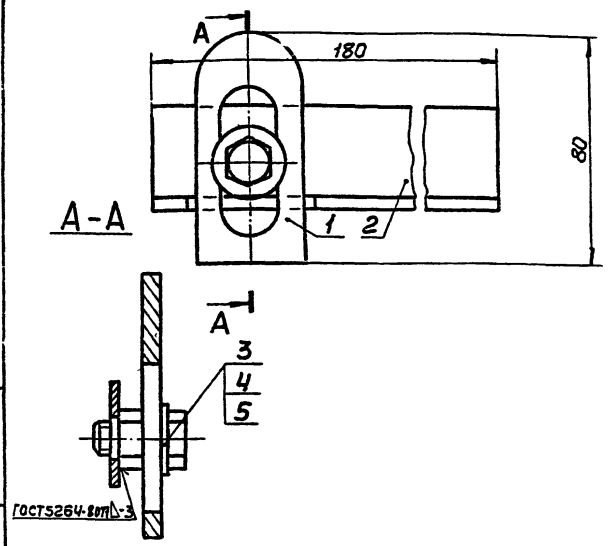

1.* Размеры для справок.
2. Электроды сварочные типа Э42А ГОСТ 9467-75.

Изм	Лист	№ докум.	Подп.	Дата
Разраб.		Числова		04.83
Пров.		Кузьмина		3.83
Т.контр.				
ГИП		Тюрин		4.83
Н.контр.		Панова		4.83
Утв.		Кузнецов		4.83

ПВ7.71.00.00СБ

Направляющая

Сборочный чертеж

Лит.	Масса	Масшт.
И	0,5	1:1

Лист | Листов 1

Гипронефтеспецмонтаж г. Москва

Формат 11

ПВ7.71.00.01

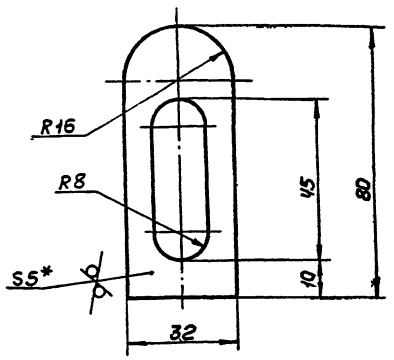

1. Неуказанные предельные отклонения размеров: отверстий - H16, валов - h16, остальных $\pm \frac{JT16}{2}$.
2.* Размер для справок.

Изм	Лист	№ докум.	Подп.	Дата
Разраб.		Числова		04.83
Пров.		Кузьмина		3.83
Т.контр.				
ГИП		Тюрин		4.83
Н.контр.		Панова		4.83
Утв.		Кузнецов		4.83

ПВ7.71.00.01

Планка

Лит.	Масса	Масшт.
И	0,05	1:1

Лист | Листов 1

Лист Б-5 ГОСТ 19903-74 / Ст3 ГОСТ 14637-79

Гипронефтеспецмонтаж г. Москва

Формат 11

ПВ7.71.00.02

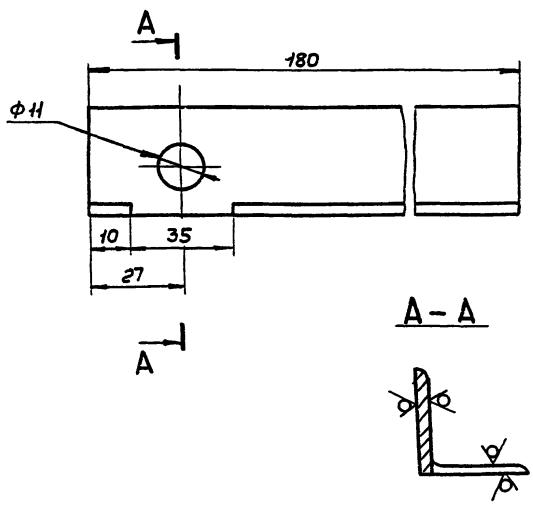

Неуказанные предельные отклонения размеров: отверстий - H16, валов - h16, остальных $\pm \frac{JT16}{2}$.

Изм	Лист	№ докум.	Подп.	Дата
Разраб.		Числова		04.83
Пров.		Кузьмина		3.83
Т.контр.				
ГИП		Тюрин		4.83
Н.контр.		Панова		4.83
Утв.		Кузнецов		4.83

ПВ7.71.00.02

Уголок

Лит.	Масса	Масшт.
И	0,3	1:1

Лист | Листов 1

Уголок Б-32×32×3 ГОСТ 8509-72 / Ст3 ГОСТ 535-79

Гипронефтеспецмонтаж г. Москва

Формат 11

Формат	Зона	Поз.	Обозначение	Наименование	Кол.	Примечание
				Документация		
11			ПВ7.71.00.00СБ	Сборочный чертеж		
				Детали		
11		1	ПВ7.71.00.01	Планка	1	
11		2	ПВ7.71.00.02	Уголок	1	
				Стандартные изделия		
		3		Болт М10×30.58.026 ГОСТ 7798-70	1	
		4		Гайка М10.4.026 ГОСТ 5915-70	1	
		5		Шайба 10.02.05 ГОСТ 11371-78	1	

Изм	Лист	№ докум.	Подп.	Дата
Разраб.		Числова		04.83
Пров.		Кузьмина		
ГИП		Тюрин		4.83
Н.контр.		Панова		4.83
Утв.		Кузнецов		4.83

ПВ7.71.00.00

Направляющая

Лит.	Лист	Листов
И		1

Гипронефтеспецмонтаж г. Москва

Формат 11

ПВ7.70.00.00СБ

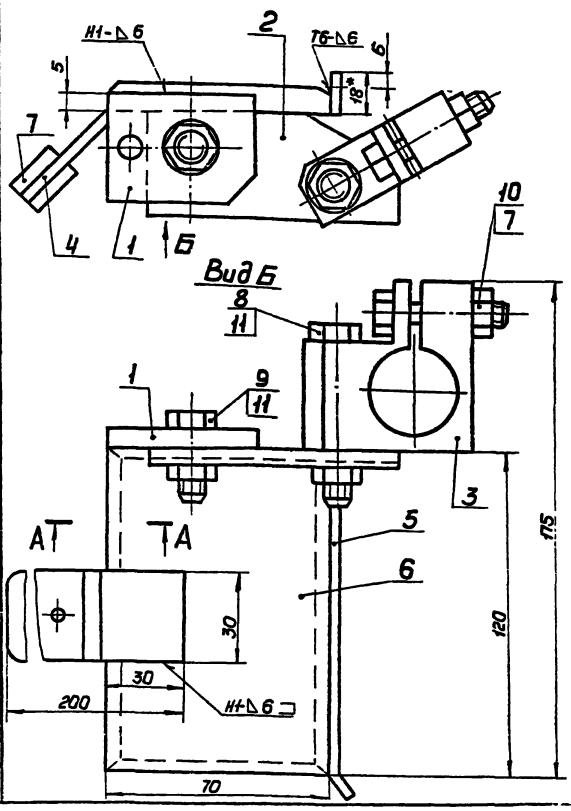

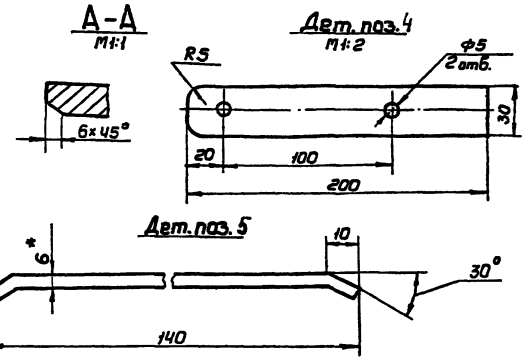

1. Сварочные швы по ГОСТ 5264-80. Электроды сварочные типа Э42А ГОСТ 9467-75.
2. Неуказанные предельные отклонения размеров: отверстий - Н16, валов - h16, остальных ± $\frac{JT16}{2}$
3. * Размеры для справок.

Изм.	Лист	№ докум.	Подп.	Дата	ПВ7.70.00.00СБ		
Разраб.		Числова		04.83	Упор скользящий	Лит	Масса	Масшт.
Пров.						И	1,1	1:1
Т.контр.					Сборочный чертеж			
ГИП		Тюрин		04.83		Лист	Листов 1
Н.контр.		Панова		04.83		Гипронефтеспецмонтаж г. Москва	
Утв.		Кузнецов		04.83			

Формат 12

ПВ7.70.00.03

12,5

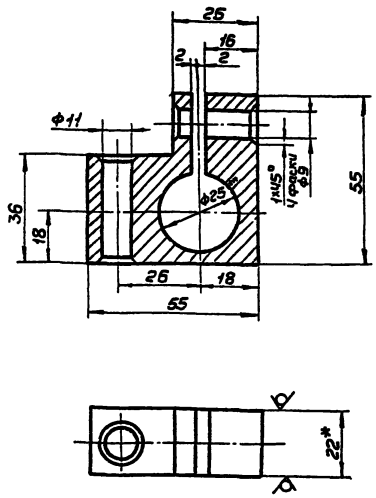

1. Неуказанные предельные отклонения размеров: отверстий - Н16, валов - h16, остальных ± $\frac{JT16}{2}$
2. * Размер для справок.
3. ** Уточнить по диаметру наконечника резака.

Изм.	Лист	№ докум.	Подп.	Дата	ПВ7.70.00.03		
Разраб.		Числова		04.83	Державка	Лит	Масса	Масшт.
Пров.						И	0,4	1:1
Т.контр.						Лист	Листов 1
ГИП		Тюрин		04.83		Гипронефтеспецмонтаж г. Москва	
Н.контр.		Панова		04.83			
Утв.		Кузнецов		04.83			

Лист Б-22 ГОСТ 19903-74 Ст3 ГОСТ 14637-79

Формат 11

ПВ7.70.00.02

25

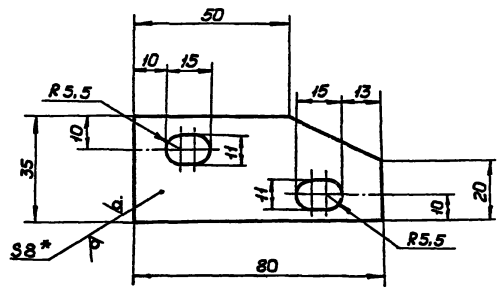

1. Неуказанные предельные отклонения размеров отверстий - Н16, валов - h16, остальных ± $\frac{JT16}{2}$
2. * Размер для справок.

Изм.	Лист	№ докум.	Подп.	Дата	ПВ7.70.00.02		
Разраб.		Числова		04.83	Щека	Лит	Масса	Масшт.
Пров.						И	0,2	1:1
Т.контр.						Лист	Листов 1
ГИП		Тюрин		04.83		Гипронефтеспецмонтаж г. Москва	
Н.контр.		Панова		04.83			
Утв.		Кузнецов		04.83			

Лист Б-8 ГОСТ 19903-74 Ст3 ГОСТ 14637-79

Формат 11

Инв. № подл. | Подп. и дата | Взам. инв. № | Инв. № дубл. | Подп. и дата

Инв. № 3-3-622 Альбом 704-1-16.84 ВУ

Формат	Зона	Поз.	Обозначение	Наименование	Кол.	Примечание
				Стандартные изделия		
				Болты ГОСТ 7798-70		
		7		М8×40.58.026	1	
		8		М10×60.58.026	1	
		9		М10×40.58.026	1	
				Гайки ГОСТ 5915-70		
		10		М8.4.026	1	
		11		М10.4.026	2	

ПВ7.70.00.00

Изм. Лист № докум. Подп. Дата

Лист 2

Формат 11

Формат	Зона	Поз.	Обозначение	Наименование	Кол.	Примечание
				Документация		
12			ПВ7.70.00.00СБ	Сборочный чертеж		
				Детали		
11		1	ПВ7.70.00.01	Накладка	1	
11		2	ПВ7.70.00.02	Щека	1	
11		3	ПВ7.70.00.03	Державка	1	
БЧ		4	ПВ7.70.00.04	Полоса-ручка		
				Лист Б-5 ГОСТ 19903-74		
				Ст3 ГОСТ 14637-79		
				L=200	1	0,2 кг
БЧ		5	ПВ7.70.00.05	Направляющая		
				Лист Б-6 ГОСТ 19903-74		
				Ст3 ГОСТ 14637-79		
				140×18	1	0,1 кг
11		6	ПВ7.70.00.06	Пластина	1	
БЧ		7	ПВ7.70.00.07	Ручка деревянная		
				Пиломатериалы		
				ГОСТ 8486-66		
				30×120	2	0,05 кг

ПВ7.70.00.00

Изм. Лист № докум. Подп. Дата

Разраб. Числова

Пров. Кузьмина

Гип Тюрин

Н.контр. Панова

Утв. Кузнецов

Упор скользящий

Лит. И | Лист 1 | Листов 2

Гипронефтеспецмонтаж г. Москва

Формат 11

ПВ7.70.00.06

50 (√)

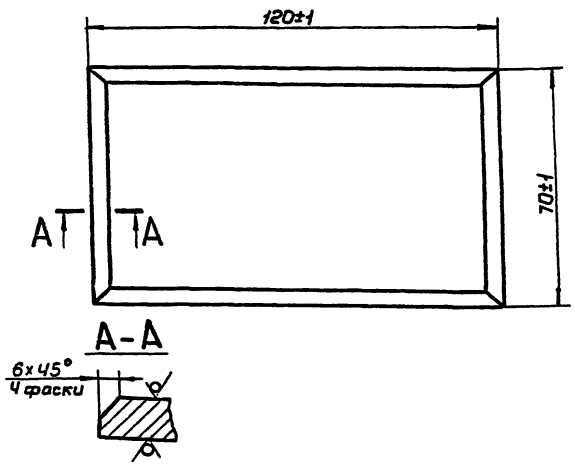

ПВ7.70.00.06

Изм. Лист № докум. Подп. Дата

Разраб. Числова

Пров. Кузьмина

Гип Тюрин

Н.контр. Панова

Утв. Кузнецов

Пластина

Лит. И | Масса 0,8 | Масшт. 1:1

Лист Листов 1

Гипронефтеспецмонтаж г. Москва

Лист Б-12 ГОСТ 19903-74 / Ст3 ГОСТ 14637-79

Формат 11

ПВ7.70.00.01

25 (√)

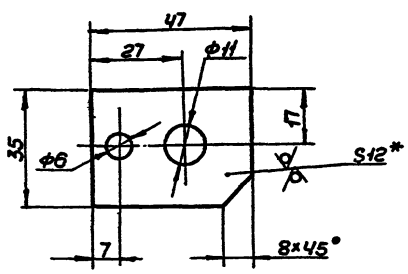

1. Неуказанные предельные отклонения размеров: отверстий - H16, валов - h16, остальных $\pm \frac{IT16}{2}$.
2. * Размер для справок.

ПВ7.70.00.01

Изм. Лист № докум. Подп. Дата

Разраб. Числова

Пров. Кузьмина

Т.контр.

Гип Тюрин

Н.контр. Панова

Утв. Кузнецов

Накладка

Лит. И | Масса 0,1 | Масшт. 1:1

Лист Листов 1

Гипронефтеспецмонтаж г. Москва

Лист Б-8 ГОСТ 19903-74 / Ст3 ГОСТ 14637-79

Формат 11

Инв.№ подл. | Подп. и дата | Взам.инв.№ | Инв.№ дубл. | Подп. и дата

м. пр. 4041-1-167.84 а в

ПВ7.86.00.00СБ

т.пр. 704-1-167.84 а.8

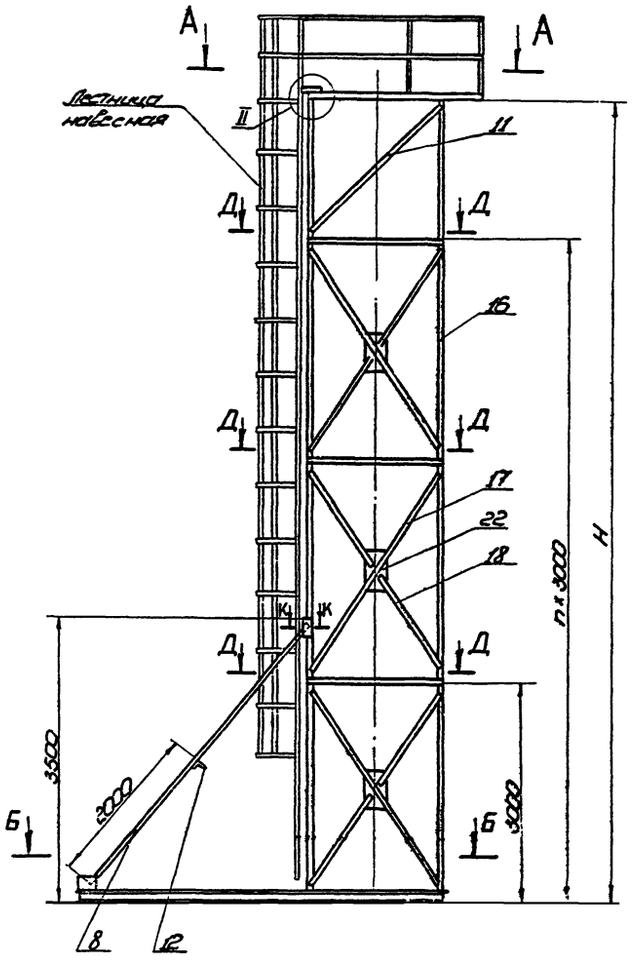

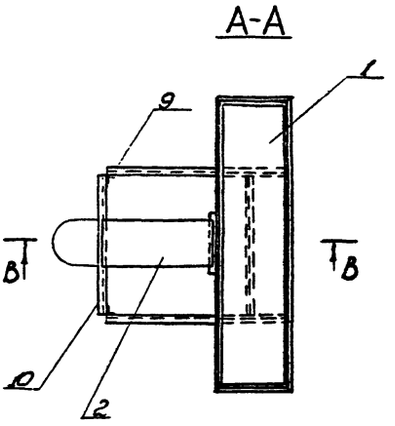

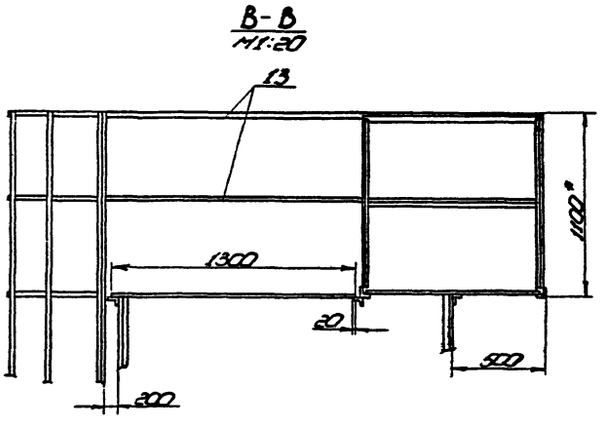

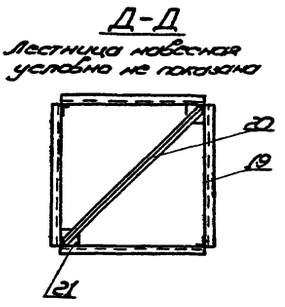

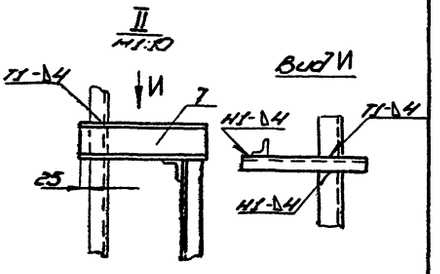

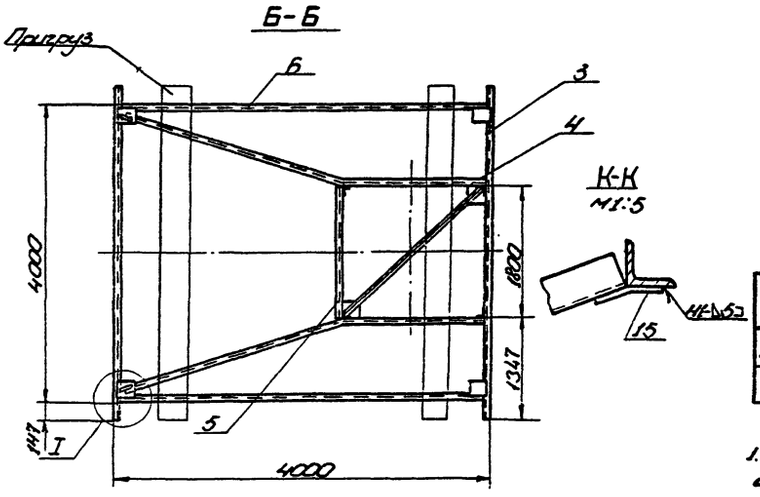

Обозначение	Размер H, мм	Кол. n, шт	Масса, кг	Примечание
ПВ7.86.00.00	14000	4	1570,0	Для р-ра V=5000 м³
-01	11000	3	1120,0	Для р-ров V=1,25 т.м³

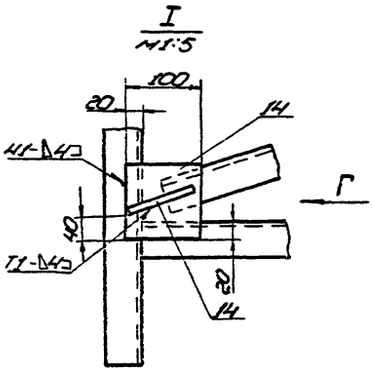

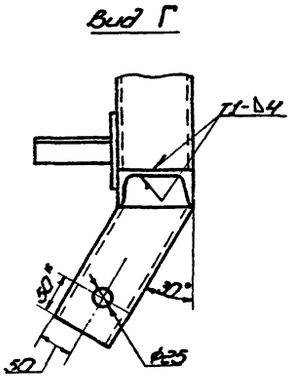

1. Вместо опорной конструкции из дет. поз. 16-22 может быть использован каркас от рулона или шахтная лестница.
2. Для доступа на площадку использовать навесную лестницу (примененную при резке удерживающих планок рулона).
3. К опорной раме стойки закрепить по месту два пригруза по 500 кг (например, ж/б сваи) с помощью приварки хомутов из полос 5×70.
4. На площадке допускается нахождение не более двух человек.
5. Сварные швы выполнять по ГОСТ 5264-80. Электроды сварочные типа Э42А ГОСТ 9467-79. Сварка ручная электродуговая.
6. Неуказанные предельные отклонения размеров: отверстий -Н16; валов -h16; остальных $\pm\frac{IT16}{2}$.
7. Шероховатость поверхностей реза для деталей Б4-50.
8. * Размер для справок.

					ПВ7.86.00.00СБ			
Изм.	Лист	№ докум.	Подп.	Дата	Монтажная стойка Сборочный чертеж	Лит.	Масса	Масштаб
Разраб.		Кузьмина		3.83		И	См. табл.	1:50
Пров.		Чистова		3.83		Лист	Листов 1	
Т.контр.						Гипронефтеспецмонтаж г. Москва		
ГИП		Тюрин		7.83				
Н.контр.		Панова		7.83				
Утв.		Кузнецов		3.83				

Инв. № подл. | Подп. и дата | Взам. инв. № | Инв. № дубл. | Подп. и дата

ПВ7.86.00.03

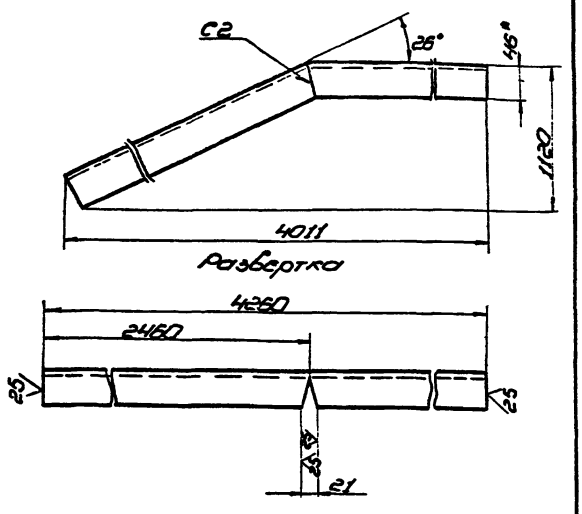

Развертка

1. Сварные швы выполнять по ГОСТ 5264-80. Электроды сварочные типа Э42А ГОСТ 9467-79. Сварка ручная электродуговая.
2. Неуказанные предельные отклонения размеров: отверстий - H16; болов - h16; остальных - $\pm\frac{IT16}{2}$.

Изм.	Лист	№ докум.	Подп.	Дата	ПВ7.86.00.03		
Разраб.		Пахомова		3.83	Опора	Лит.	Масса	Масштаб
Пров.		Кузнецова		3.83		И	35,6	1:5
Т.контр.						Лист	Листов 1
ГИП		Тюрин		3.83			
Н.контр.		Панова		3.83	Швеллер 10 ГОСТ 8240-72 Ст.3 ГОСТ 535-79	Гипронефтеспецмонтаж г. Москва	
Нач.		Кузнецов		3.83			

Копировал Формат А1

ПВ7.86.00.02

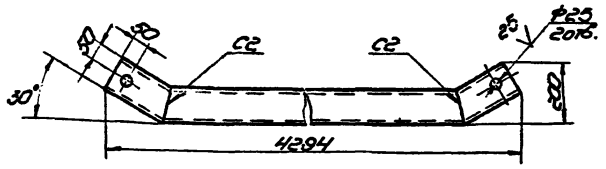

Развертка

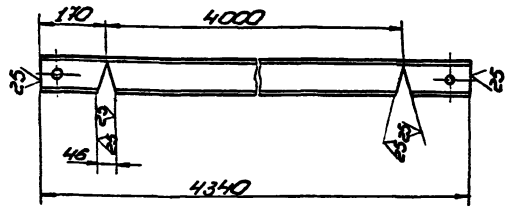

1. Сварные швы выполнять по ГОСТ 5264-80. Электроды сварочные типа Э42А ГОСТ 9467-79. Сварка ручная электродуговая.
2. Неуказанные предельные отклонения размеров: отверстий - H16; болов - h16; остальных - $\pm\frac{IT16}{2}$.

Изм.	Лист	№ докум.	Подп.	Дата	ПВ7.86.00.02		
Разраб.		Пахомова		3.83	Полоза	Лит.	Масса	Масштаб
Пров.		Кузнецова		3.83		И	37,3	1:10
Т.контр.						Лист	Листов 1
ГИП		Тюрин		1.91			
Н.контр.		Панова		3.83	Швеллер 10 ГОСТ 8240-72 Ст.3 ГОСТ 535-79	Гипронефтеспецмонтаж г. Москва	
Нач.		Кузнецов		3.83			

Копировал Формат А1

Формат	Зона	Поз.	Обозначение	Наименование	Кол.	Примечание
				Связь		
				Уголок 50×50×5 ГОСТ 8509-72 / Ст.3 ГОСТ 535-79		
54	11		ПВ7.86.00.10	L=2600	4	9,8 кг
54	12		ПВ7.86.00.11	L=3000	1	11,3 кг
54	13		ПВ7.86.00.12	Ограждение		
				Уголок 25×25×4 ГОСТ 8509-72 / Ст.3 ГОСТ 535-79		
				L=1400	4	2,1 кг
				Косынка		
				Лист 5-В ГОСТ 19903-74 / Ст.3 ГОСТ 14637-79		
54	14		ПВ7.86.00.13	100×100	6	0,6 кг
54	15		ПВ7.86.00.14	150×150	2	1,4 кг
				Перемычные данные для исполнений ПВ7.86.00.00 см.05		
				Детали		
54	16		ПВ7.86.00.15	Стойка		
				Уголок 75×75×5 ГОСТ 8509-72 / Ст.3 ГОСТ 535-79		
				L=14000	4	81,2 кг
				Раскосы		
				Уголок 50×50×5 ГОСТ 8509-72 / Ст.3 ГОСТ 535-79		
54	17		ПВ7.86.00.16	L=3400	16	12,8 кг
54	18		ПВ7.86.00.17	L=1600	32	6,0 кг
54	19		ПВ7.86.00.18	L=1800	16	6,8 кг
54	20		ПВ7.86.00.19	L=2500	5	9,4 кг

Инв.№ подл. | Подп. и дата | Взам.инв.№ | Инв.№ дубл. | Подп. и дата

Изм.	Лист	№ докум.	Подп.	Дата	ПВ7.86.00.00	Лист 2

Копировал Формат А1

Формат	Зона	Поз.	Обозначение	Наименование	Кол.	Примечание
				Косынка		
				Лист 5-В ГОСТ 19903-74 / Ст.3 ГОСТ 14637-79		
54	21		ПВ7.86.00.20	100×100	8	0,6 кг
54	22		ПВ7.86.00.21	400×200	16	5,0 кг
				ПВ7.86.00.00-01 см.05		
				Детали		
54	15		ПВ7.86.00.15	Стойка		
				Уголок 75×75×5 ГОСТ 8509-72 / Ст.3 ГОСТ 535-79		
				L=11000	4	6,4 кг
				Раскосы		
				Уголок 50×50×5 ГОСТ 8509-72 / Ст.3 ГОСТ 535-79		
54	17		ПВ7.86.00.16	L=3400	12	12,8 кг
54	18		ПВ7.86.00.17	L=1600	24	6,0 кг
54	19		ПВ7.86.00.18	L=1800	12	6,8 кг
54	20		ПВ7.86.00.19	L=2500	4	9,4 кг
				Косынка		
				Лист 5-В ГОСТ 19903-74 / Ст.3 ГОСТ 14637-79		
54	21		ПВ7.86.00.20	100×100	6	0,6 кг
54	22		ПВ7.86.00.21	400×200	12	5,0 кг

Инв.№ подл. | Подп. и дата | Взам.инв.№ | Инв.№ дубл. | Подп. и дата

Изм.	Лист	№ докум.	Подп.	Дата	ПВ7.86.00.00	Лист 3

Копировал Формат А1

ПВ7.86.01.00СБ

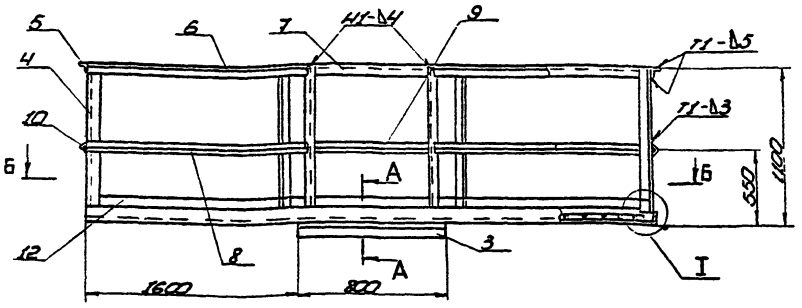

Б-Б

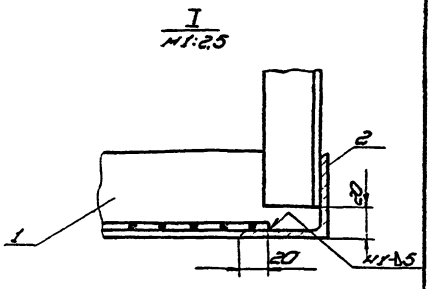

1. Сварные швы выполнять по ГОСТ 5264-80. Электроды сварочные типа Э42А ГОСТ 9467-79. Сварка ручная электродуговая.
2. Неуказанные предельные отклонения размеров: отверстий - Н16; валов - h16; остальных - $\pm\frac{IT16}{2}$.
3. Шероховатость поверхностей реза для деталей Б4 - $\frac{50}{}$
4.* Размеры для справок.

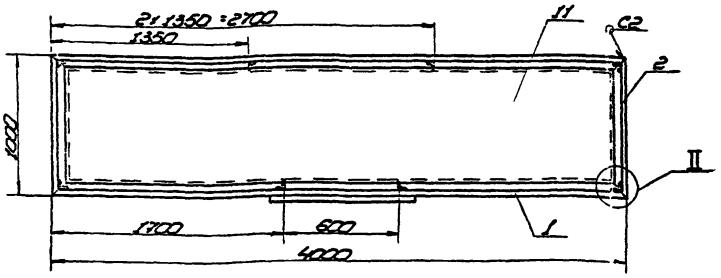

II
М1:4

А-А
1:4

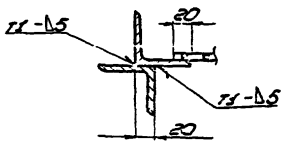

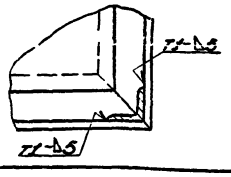

Изм.	Лист	№ докум.	Подп.	Дата	ПВ7.86.01.00 СБ		
Разраб.		Пахомова		3.83	Площадка	Лит. И	Масса 1910	Масштаб 1:25
Пров.		Кузьмина		3.83	Сборочный чертеж	Лист	Листов 1	
Т. контр.						Гипронефтеспецмонтаж г. Москва		
ГИП		Тюрин		3.83				
Н. контр.		Панова		3.83				
Утв.		Кузнецов		3.83				

Копировал формат 11

Формат	Зона	Поз.	Обозначение	Наименование	Кол.	Примечание
				Документация		
22			ПВ7.86.00.00	Сборочный чертеж		
				Сборочные единицы		
		1	ПВ7.86.01.00	Площадка	1	
				Детали		
54		2	ПВ7.86.00.01	Настил		
				Лист ПВ508 ГОСТ 8706-78		
				1300×600	1	12,54кг
11		3	ПВ7.86.00.02	Полозья	2	
11		4	ПВ7.86.00.03	Опора	2	
				Ограждение		
				Швеллер $\frac{10\ ГОСТ\ 8240-72}{Ст.3\ ГОСТ\ 535-79}$		
54		5	ПВ7.86.00.04	L=1800	1	15,5кг
54		6	ПВ7.86.00.05	L=3900	2	33,5кг
54		7	ПВ7.86.00.06	L=350	2	3,0кг
54		8	ПВ7.86.00.07	L=4200	2	36,1кг
				Ограждение		
				Уголок $\frac{63\times63\times5\ ГОСТ\ 8509-72}{Ст.3\ ГОСТ\ 535-79}$		
54		9	ПВ7.86.00.08	L=2300	2	11,1кг
54		10	ПВ7.86.00.09	L=1800	2	8,7кг

					ПВ7.86.00.00		
Разраб.		Кузьмина		3.83	Монтажная стойка	Лит. И	Лист 1	Листов 3
Пров.		Пахомова		3.83		Гипронефтеспецмонтаж г. Москва		
ГИП		Тюрин		3.83				
Н. контр.		Панова		3.83				
Утв.		Кузнецов		3.83				

Копировал формат 11

Формат	Зона	Поз.	Обозначение	Наименование	Кол.	Примечание
				Документация		
12			ПВ7.86.01.00 СБ	Сборочный чертеж		
				Детали		
				Ограждение		
				Уголок $\frac{6\times63\times63\times5\ ГОСТ\ 8509-72}{Ст.3\ ГОСТ\ 535-79}$		
54		1	ПВ7.86.01.01	L=4000	2	19,24кг
54		2	ПВ7.86.01.02	L=1000	2	4,81кг
54		3	ПВ7.86.01.03	L=800	1	3,85кг
				Ограждение		
				Уголок $\frac{6\times40\times40\times4\ ГОСТ\ 8509-72}{Ст.3\ ГОСТ\ 535-79}$		
54		4	ПВ7.86.01.04	L=1080	8	2,61кг
54		5	ПВ7.86.01.05	L=1000	2	2,42кг
54		6	ПВ7.86.01.06	L=1700	2	4,11кг
54		7	ПВ7.86.01.07	L=4000	1	9,68кг
				Ограждение		
				Уголок $\frac{6\times25\times25\times4\ ГОСТ\ 8509-72}{Ст.3\ ГОСТ\ 535-79}$		
54		8	ПВ7.86.01.08	L=1700	2	2,48кг
54		9	ПВ7.86.01.09	L=4000	1	5,84кг
54		10	ПВ7.86.01.10	L=1000	2	1,46кг
				Настил		
54		11	ПВ7.86.01.11	Лист ПВ508 ГОСТ 8706-78		
				914×3914	1	74,82кг
54		12	ПВ7.86.01.12	Ограждение		
				Лист $\frac{6\ 2\ ГОСТ\ 19903-74}{Ст.3\ ГОСТ\ 16523-70}$		
				200×9400	1	5,9кг

					ПВ7.86.01.00		
Разраб.		Пахомова		3.83	Площадка	Лит. И	Лист	Листов 1
Пров.		Кузьмина		3.83		Гипронефтеспецмонтаж г. Москва		
ГИП		Тюрин		3.83				
Н. контр.		Панова		3.83				
Утв.		Кузнецов		3.83				

Копировал формат 11

gost.e-ecolog.ru