ТИПОВОЙ ПРОЕКТ

704-1-167.84

РЕЗЕРВУАР СТАЛЬНОЙ ВЕРТИКАЛЬНЫЙ ЦИЛИНДРИЧЕСКИЙ ДЛЯ НЕФТИ И НЕФТЕПРОДУКТОВ ЕМКОСТЬЮ 2000 м^3

АЛЬБОМ IV

ОБОРУДОВАНИЕ РЕЗЕРВУАРА С ПОНТОНОМ ДЛЯ НЕФТИ И НЕФТЕПРОДУКТОВ

gost.e-ecolog.ru

ТИПОВОЙ ПРОЕКТ

704-1-167.84

РЕЗЕРВУАР СТАЛЬНОЙ ВЕРТИКАЛЬНЫЙ ЦИЛИНДРИЧЕСКИЙ ДЛЯ НЕФТИ И НЕФТЕПРОДУКТОВ ЕМКОСТЬЮ 2000 м^3

АЛЬБОМ IV

СОСТАВ ПРОЕКТА

АЛЬБОМ	I	РАБОЧИЕ ЧЕРТЕЖИ КМ РЕЗЕРВУАРА
АЛЬБОМ	II	РАБОЧИЕ ЧЕРТЕЖИ КМ ПОНТОНА
АЛЬБОМ	III	ОСНОВАНИЕ И ФУНДАМЕНТЫ КРЕПЕЖНЫЕ УЗЛЫ
АЛЬБОМ	IV	ОБОРУДОВАНИЕ РЕЗЕРВУАРА С ПОНТОНОМ ДЛЯ НЕФТИ И НЕФТЕПРОДУКТОВ
АЛЬБОМ	V	ОБОРУДОВАНИЕ РЕЗЕРВУАРА БЕЗ ПОНТОНА ДЛЯ НЕФТИ И НЕФТЕПРОДУКТОВ
АЛЬБОМ	VI	ОБОРУДОВАНИЕ РЕЗЕРВУАРОВ БЕЗ ПОНТОНА ДЛЯ ВЫСОКОЗАСТЫВАЮЩИХ НЕФТЕЙ И НЕФТЕПРОДУКТОВ
АЛЬБОМ	VII	ПРОЕКТ ПРОИЗВОДСТВА МОНТАЖНЫХ РАБОТ МОНТАЖ РЕЗЕРВУАРА
АЛЬБОМ	VIII	ПРОЕКТ ПРОИЗВОДСТВА МОНТАЖНЫХ РАБОТ ПРИСПОСОБЛЕНИЯ ДЛЯ МОНТАЖА
АЛЬБОМ	IX	ЗАКАЗНЫЕ СПЕЦИФИКАЦИИ
АЛЬБОМ	X	СМЕТЫ
АЛЬБОМ	XI	ВЕДОМОСТИ ПОТРЕБНОСТИ В МАТЕРИАЛАХ

ПРИМЕНЕННЫЕ ТИПОВЫЕ ПРОЕКТЫ ТИПОВОЙ ПРОЕКТ 402-II-59 74 СТАЦИОНАРНАЯ УСТАНОВКА ГЕНЕРАТОРОВ ВЫСОКОКРАТНОЙ ПЕНЫ ГВПС-2000 ГВПС-600 ГВПС-200 НА СТАЛЬНЫХ ВЕРТИКАЛЬНЫХ РЕЗЕРВУАРАХ ДЛЯ НЕФТИ И НЕФТЕПРОДУКТОВ АЛЬБОМ IV,V,II (РАСПРОСТРАНЯЕТ КАЗАХСКИЙ ФИЛИАЛ ЦИТП)

РАЗРАБОТАН ПРОЕКТНЫМ ИНСТИТУТОМ „ЮЖГИПРОНЕФТЕПРОВОД"

ГЛАВНЫЙ ИНЖЕНЕР ИНСТИТУТА С Р КОФМАН

ГЛАВНЫЙ ИНЖЕНЕР ПРОЕКТА А Д БАЛЬЗАК

РАБОЧИЕ ЧЕРТЕЖИ УТВЕРЖДЕНЫ И ВВЕДЕНЫ В ДЕЙСТВИЕ МИННЕФТЕПРОМОМ ПРОТОКОЛ ОТ 16 ИЮНЯ 1983 г.

Содержание альбома. Емкость резервуара 2000 м³.

Марка	Наименование	Стр.
	Содержание	2
	Механическое, технологическое оборудование	
М-1	Общие данные	3
М-2	Оборудование резервуара. Монтажный³ чертеж	4
М-3	Оборудование резервуара. Монтажный³ чертеж	5
М-4	Оборудование резервуара. Монтажный³ чертеж	6
М-5	Патрубок вентиляционный³. ПВ-250	
	Сборочный³ чертеж	7
М-6	Узел приема-раздачи Ду 150, Ду 250	
	Монтажный³ чертеж	8
М-7	Узел приема-раздачи Ду 400, Ду 500	
	Монтажный³ чертеж	9

Марка	Наименование	Стр.
	Пожаротушение	
П-1	Общие данные	10
П-2	Оборудование резервуара средствами пожаротушения при интенсивности 0,05 л/с, м² (передвижная установка)	11
П-3	Оборудование резервуара средствами пожаротушения при интенсивности 0,08 л/с, м² (стационарная установка)	12
П-4	Оборудование резервуара средствами пожаротушения при интенсивности 0,08 л/с, м² (передвижная установка)	13
П-5	Оборудование резервуара средствами пожаротушения при интенсивности 0,08 л/с, м² (стационарная установка)	14

Марка	Наименование	Стр.
	Электротехническая часть	15
Э-1	Молниезащита	
	Автоматика	
КА-1	Общие данные	16
КА-2	Функциональная схема автоматизации	17
КА-3	Установка указателя уровня	18
КА-4	Установка аниженного пробоотборника	19
КА-5	Установка термоизвещателя и сигнализатора уровня	20

Альбом III

Типовой проект 704-1-167.84

Ведомость рабочих чертежей основного комплекта.

Лист	Наименование	Примечан.
М-1	Общие данные	
М-2	Оборудование резервуара. Монтажный чертеж	
М-3	Оборудование резервуара. Монтажный чертеж.	
М-4	Оборудование резервуара. Монтажный чертеж.	
М-5	Патрубок вентиляционный ПВ-250.	
	Сборочный чертеж.	
М-6	Узел приема-раздачи Ду 150, Ду 250	
	Монтажный чертеж	
М-7	Узел приема-раздачи Ду 400, Ду 600	
	Монтажный чертеж	

Ведомость основных комплектов рабочих чертежей.

Обозначение	Наименование	Примечание
КЖ	Конструкции железобетонные	Альбом II
КМД	Конструкции металлические	Альбомы I, II.
М	Механическое, технологическое	
	оборудование	Альбомы III, V, VI
П	Пожаротушение	"
Э	Электротехническая часть	"
КА	Автоматика	"
ППР	Проект производства монтажн. работ	Альбомы VII, VIII
ЗС	Заказные спецификации	Альбом IX
С	Сметы	Альбом X

Проект выполнен с соблюдением действующих норм и правил, соответствует нормам и правилам взрывобезопасности и пожаробезопасности и обеспечивает безопасную эксплуатацию сооружения

Главный инженер проекта [подпись] /Бальзак А.А./

Резервуар с понтоном предназначен для хранения нефти и нефтепродуктов с давлением насыщенных паров от $2 \times 1,33 \times 10^4$ Па /200 мм рт. ст./ до $5 \times 1,33 \times 10^4$ Па /500 мм. рт. ст./ и температурой застывания ниже 0°С /бензин, Западно-Сибирские нефти и др./

Проект разработан взамен т.п. 704-1-55 согласно плану типового проектирования на 1981 год, утвержденному Постановлением Госстроя СССР от 9 декабря 1980 г. N 205, раздел VII, „Складские здания и сооружения".

Чертежи резервуара разработаны институтом „ЦНИИпроектстальконструкция", проект производства монтажных работ „Гипронефтеспецмонтаж", оборудование - „Южгипронефтепровод".

В альбоме представлено оборудование резервуара с понтоном.

Выбор оборудования произведен из условий обеспечения:

- производительности приемо-раздаточных операций при скорости подъема /опускания/ понтона на „плаву" до 6 м/час /в соответствии с ВСН 01-75/;
- эксплуатации при температуре наружного воздуха от -40°С до +40°С;
- хранения нефтепродуктов с температурой до +90°С.

Оборудование резервуара принято серийное, изготавливаемое заводами по действующим ГОСТам.

Применение полного комплекта оборудования, предусмотренного в проекте, не является обязательным и решается при привязке проекта в зависимости от вида хранимых продуктов и условий эксплуатации.

При заполнении порожнего резервуара производительность закачки ограничивается скоростью в ПРУ не более 1 м/с до момента заполнения конца загрузочной трубы.

До момента понтон „на плаву" максимальная скорость подъема уровня жидкости в резервуаре не должна превышать 2,5 м/час.

Защита окружающей среды и техника безопасности.

Защита окружающей среды достигается комплексом мероприятий, направленных на предотвращение утечек из резервуара и сокращение потерь нефти и нефтепродуктов от испарения.

Предотвращение потерь от утечек достигается за счет:

- поддержания полной технической исправности и герметичности резервуара;
- оснащения резервуара соответствующим оборудованием и содержанием его в исправном эксплуатационном состоянии /задвижки, хлопушки, пробоотборник, уровнемер, люки, пеногенераторы, стационарная система охлаждения, молниеприемники и т.д./;
- наличия ограничителя уровня для предотвращения перелива нефти и нефтепродуктов из резервуара;
- проведением систематического контроля герметичности клапанов, сальников, фланцевых соединений;
- установкой резервуара с этилированным бензином на сплошном бетонном фундаменте;

Сокращение потерь от испарения нефти и нефтепродуктов достигается за счет:

- наличия понтона, применение которого сокращает потери от испарения на 80-85%;
- окраски наружной поверхности резервуара лучеотражающими светлыми красками.

Техника безопасности

Эксплуатацию резервуаров производить в соответствии с „Правилами технической эксплуатации металлических резервуаров" и инструкцией по их ремонту" и „Правилами технической эксплуатации нефтебаз."

Размещение резервуаров в резервуарных парках для нефти и нефтепродуктов, а также расстояния между ними принимаются в соответствии со СНиП II-106-79.

Безопасная эксплуатация резервуара обеспечивается:

- системой организационных и технических мероприятий, исключающих травмирование работающих и воздействие на них вредных производственных факторов;
- внедрением автоматики, телемеханики и АСУТП;
- наличием устройств для отвода статического электричества от понтона;
- молниезащитой резервуара;
- стационарной установкой пеногенераторов для пенотушения резервуара;
- оснащением приборами измерения уровня /с возможностью получения значений по месту и с дистанционной передачей/;
- наличием сниженных пробоотборников типа ПСР-3;
- оснащением сигнализаторами аварийного уровня и термодатчиками пожарной сигнализации;
- возможностью пропаривания и дегазации резервуара на период ремонта путем открытия люков-лазов на боковой поверхности и крыше /или понтоне/.

Инв. N подл. | Подпись и дата | Взам. инв. N

				Привязан	
Инв. N					
Инженер	Брандвейн	[подпись]	21.12.84	ТП 704-1-167.84 М	
Вед. инж.	Бараник	[подпись]	21.12.84		
Н. контр.	Кананенко	[подпись]	25.12.84		
Гл. спец.	Кельнер	[подпись]	26.12.84		
Нач. отд.	Бендитович	[подпись]	26.12.84		
ГИП	Бальзак	[подпись]	26.12.84	Резервуар стальной вертикальный цилиндрический для нефти и нефтепродуктов емкостью 2000 м³	Стадия: Р; Лист: 1; Листов: 7
				Общие данные.	Миннефтепром Южгипронефтепровод г. Куйбышев

Альбом IV

Типовой проект 704-1-167.84

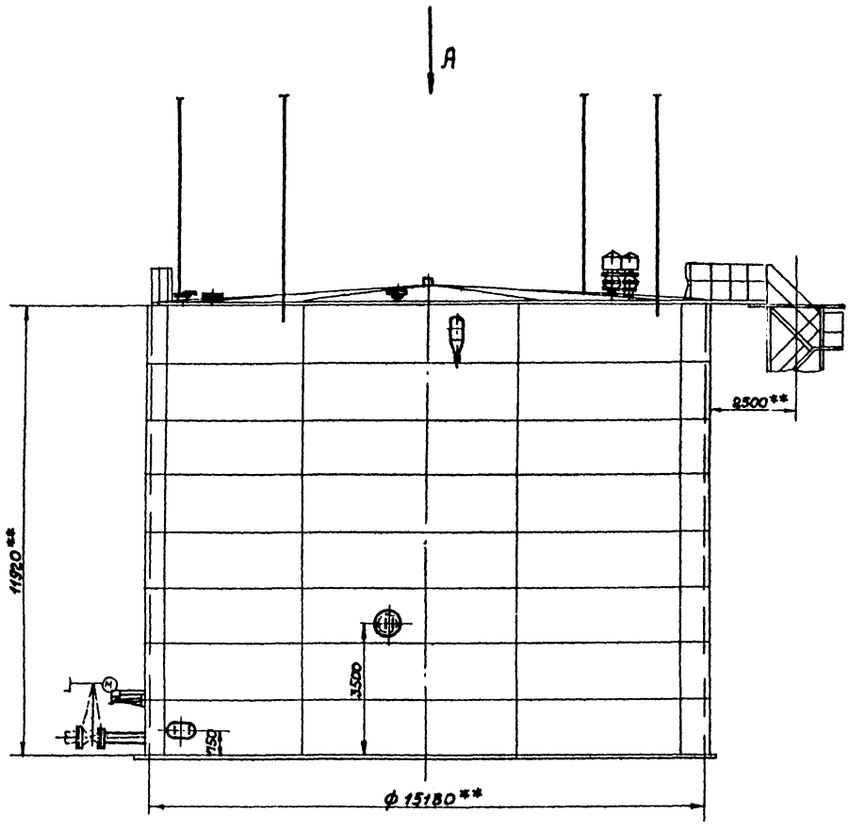

Вид А

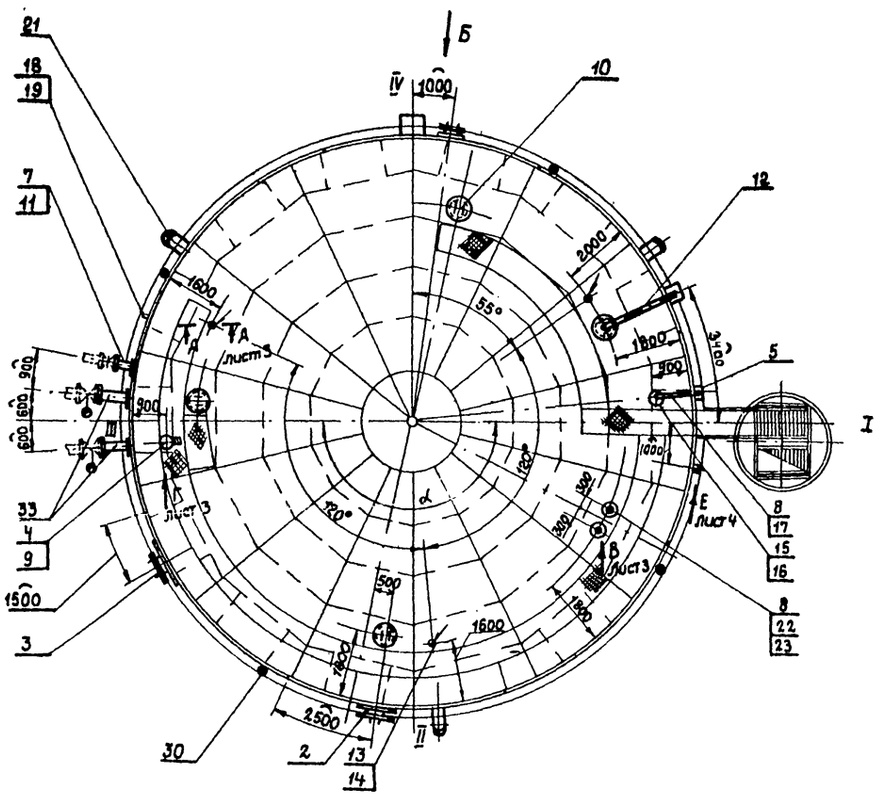

Вид Б повернуто
М1:50

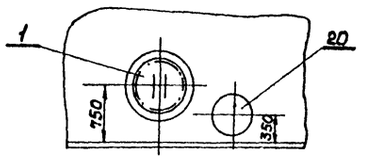

1. Угол α между осью лестницы и осью патрубков приёма-раздаточных определяется при привязке проекта; при этом необходимо соблюдать условие диаметрально-противоположного размещения люков-лазов I пояса и люков световых.
2. Установку молниеприемников смотри часть д.

Привязан			
Инв. №			

Ст.инж.	Столкин		2.06.81
Рук.гр.	Мищенко		2.06.81
Гл.спец.	Миндлин		2.06.81
Н.конт.	Сот		2.06.81
Нач.отд.	Орловская		2.06.81
Гип	Бальзак		2.06

Т.П. 704-1-167.84 М

Резервуар стальной вертикальный цилиндрический для нефти и нефтепродуктов емкостью 2000 м³

Стадия	Лист	Листов
Р	2	

Оборудование резервуара. Монтажный чертеж М1:100

Моннефтепром [illegible] г. Н. Ф.

Инв.№ подл.	Подп. и дата	Взам.инв.№

Типовой проект 704-1-167.84 Альбом V

Вид В лист 2

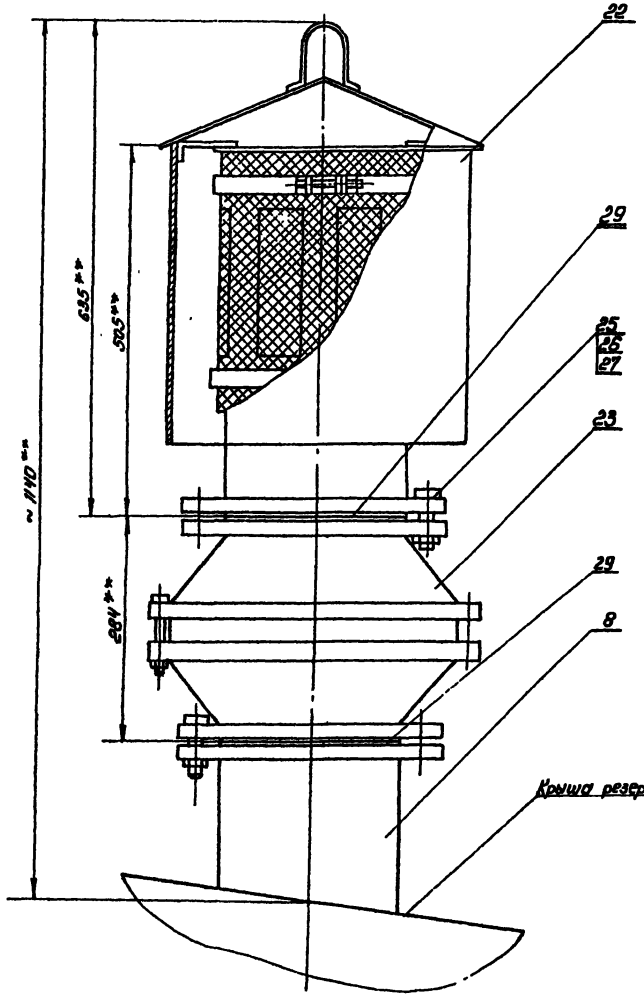

Вид Г лист 2

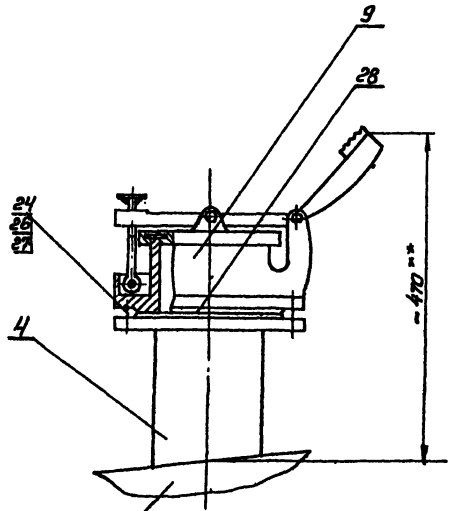

Д-Д лист 2

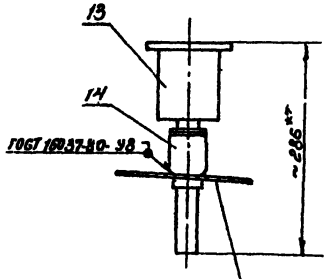

Привязан

Инв. №

Инженер	Ткаченко			ТП 704-1-167.84 М
Рук. гр.	Мишенко			
Гл. спец.	Мендлин			
Н. контр.	Сом			
Нач. отд.	Орловская			
Гл. инж. пр.	Бондарук			

Резервуар стальной вертикальный цилиндрический для нефти и нефтепродуктов емкостью 2000 м³. Оборудование резервуара. Монтажный чертеж

Стадия	Лист	Листов
Р	3	

Миннефтепром Гипронефтеспецстрой г. Киев

Инв. № подл. | Подпись и дата | Взам. инв. №

Альбом IV

Типовой проект 704-1-167.84

Инв. N подл. | Подпись и дата | Взам. инв. N

Вид Б повернуто, лист 2

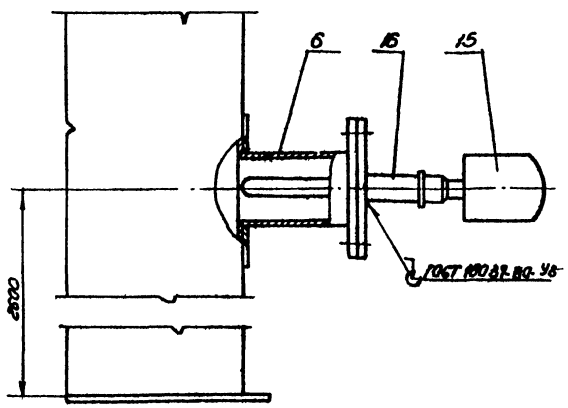

Марка поз.	Обозначение	Наименование	Кол.	Масса ед. кг	Примеч.
26	ГОСТ 5915-70*	Гайка М16.5.09	56	0.033	
27	ГОСТ 11371-78	Шайба 16.02.09	56	0.011	
28	ГОСТ 15180-70	Прокладка А-150-25	1	0.053	
29	ГОСТ 15180-70	Прокладка А-250-25	4	0.101	
30		Молниеприемник	4		Учтен в поз. 2
31					
32					
		Переменные данные			
	Производительность	приемо-раздаточных			
	операций	600 - 900 м³/ч			
33		Узел приемно-раздаточный Ду150	2	122.0	Лист 6
	Производительность	приемо-раздаточных			
	операций	900 - 1000 м³/ч			
33		Узел приемно-раздаточный Ду200	2	695.5	Лист 7

Марка поз.	Обозначение	Наименование	Кол.	Масса ед. кг	Примеч.
1		Люк-лаз Т пояса Л1500-1			
		Ду500	1	149.0	Альбом 3
2		Люк-лаз овальный 500×900			
		III пояса	1	205.0	Альбом II
3		Люк-лаз овальный 600×900	1	270.0	Альбом I
4		Патрубок замерного люка Ду150	1	11.0	Альбом I
5		Люк пробоотборника ПСР-3	1	35.0	Альбом II
6		Патрубок для СУС-1Ч	1	10.0	Альбом I
7		Патрубок для замерного Ду150	1	28.0	Альбом I
8		Патрубок монтажный Ду250	3	32.0	Альбом II
9	ГОСТ 16139-80	Люк замерный Л3-100	1	6.5	
10	ГОСТ 3590-79**	Люк световой ЛШ-200, Ду500	4	45.0	
11	3КЛ2-16	Задвижка Ду150, Ру16			
		с ответными фланцами			
		и деталями крепежа	1	120.0	
12		Указатель уровня УДУ-10	1		
13		Термопреобразователь ТРВ-2	3		
14		Бобышка БМ30×1.5-53	3		Учтено в поз. 6 части проекта КР
15		Первичный преобразователь			
		сигнализатора СУС-1Ч-и	2		
16	ЗКЧ-118-74	Бобышка БМ27×1.5-45	2		
17		Пробоотборник АСР-3	1		
18		Термометр У-2	1		
19	ЗКЧ-3-75	Бобышка БМ27×2-45	1		
20	ГОСТ 22779-77	Кран сифонный СК-50	1	4.20	
21		Пеногенератор УСПТ-600	3	40.0	Учтен в части ОВ
22		Патрубок вентиляцион-			
		ный ПВ-250	2	47.0	Лист 5
23		Дыховой предохранитель			
		ДП-250	2	47.0	
24	ГОСТ 7798-70*	Болт М16×60.58.09	8	0.129	
25	ГОСТ 7798-70*	Болт М16×65.58.09	48	0.133	

1. Расположение оборудования на резервуаре принято в соответствии с ВСН-01-75 Миннефтехимпрома СССР.
2. При монтаже оборудования руководствоваться технической документацией заводов-изготовителей и СНиП III-21-73
3. Предельные отклонения размеров $\pm \frac{IT}{2}$
4. Сварку производить электродами Э-42 по ГОСТ 9467-75.
5. ** Размеры для справок.

Привязан

Инв. N

Гл. инж.	Сталкин		2.06.84
Рук. гр.	Мищенко		2.06.84
Гл. спец.	Мандзин		2.06.84
Н. контр.	Сом		2.06.84
Нач. отд.	Орловская		2.06.84
СИП	Бальзак		20.06

ТП 704-1-167.84 М

Резервуар стальной вертикальный цилиндрический для нефти и нефтепродуктов емкостью 5000 м³	Стадия	Лист	Листов
	Р	4	
Оборудование резервуара. Монтажный чертеж	Минтяжнефтегазстроя г. Куйбышев		

Альбом IV

Типовой проект 704-1-167.84

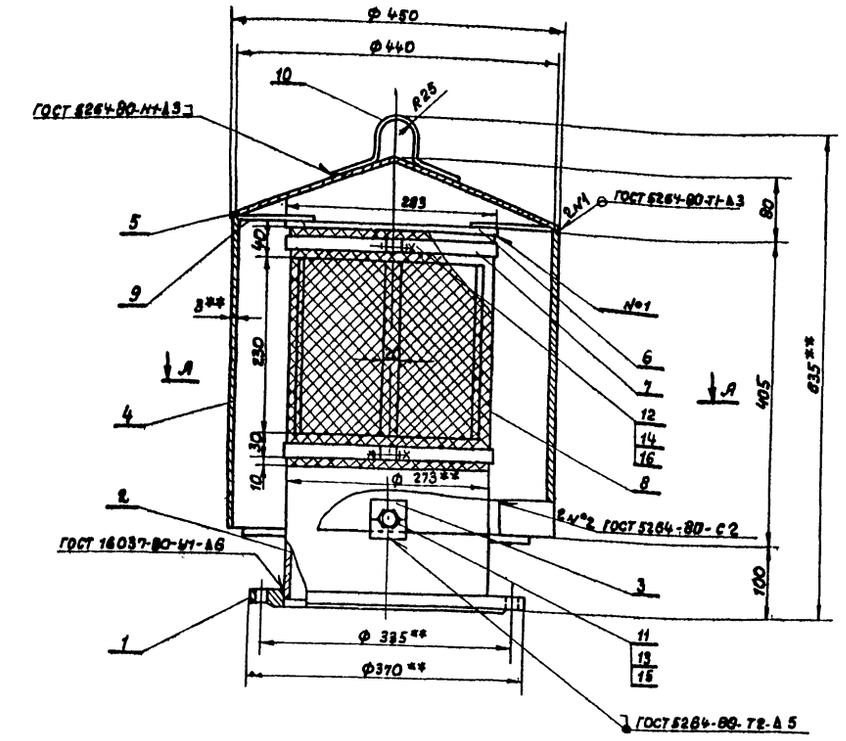

А-А

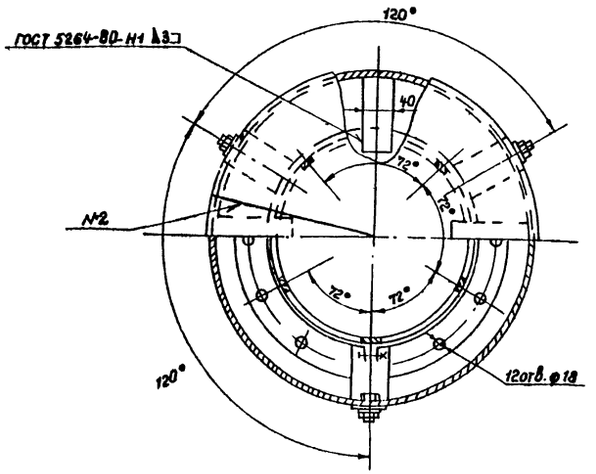

Деталь поз. 5 (развертка)

М1:10

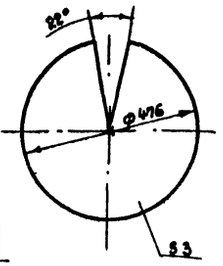

Деталь поз. 3

М1:25

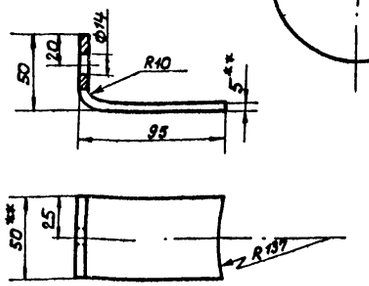

Деталь поз. 7

М1:5

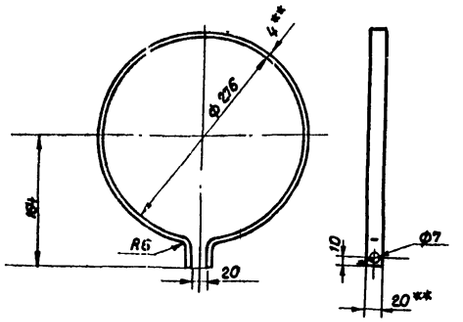

Марка поз.	Обозначение	Наименование	Кол.	Масса ед. кг	Примечание
1	ГОСТ 12820-80	Фланец 250-2.5	1	6.95	
2		Труба 273×6 ГОСТ 10704-76 / Вст3сп ГОСТ 10705-76*	1	18.96	
		L=490			Б4
3		Лапа Lраз.=140	3	0.266	
		Полоса Б-25×50 ГОСТ 103-76 / Ст.3 ГОСТ 535-79			
4		Колпак 405×1380	1	12.93	Б4
		Лист В3.0 ГОСТ 19903-74* / IV-НСт3 ГОСТ 16523-76			
5		Крышка колпака	1	3.72	
		Лист В3 ГОСТ 19903-74* / IV-НСт3 ГОСТ 16523-70			
6		Крышка трубы	1	1.48	Б4
		Лист В3.0 ГОСТ 19903-74 / IV-НСт3 ГОСТ 16523-70			
7		Хомут Lраз.=915	2	0.35	
		Полоса Б-2 4×320 ГОСТ 103-76 / Ст3 ГОСТ 535-79			
8		Сетка N 2.8-0.7	1	0.56	Б4
		ГОСТ 3826-66*, 310×880			
9		Распорка L=130	4	0.126	Б4
		Полоса Б-2 4×40 ГОСТ 103-76 / Ст.3 ГОСТ 535-79			
10		Скоба Lраз.=190	1	0.11	Б4
		Круг В10 ГОСТ 2590-71* / Ст.3 ГОСТ 535-79			
11	ГОСТ 7798-70*	Болт М12×25.58.09	3	0.038	
12	ГОСТ 7798-70*	Болт М6×35.58.09	2	0.01	
13	ГОСТ 5915-70*	Гайка М12.5.09	3	0.017	
14	ГОСТ 5915-70*	Гайка М6.5.09	2	0.002	
15	ГОСТ 11371-78	Шайба 12.02.09	3	0.006	
16	ГОСТ 11371-78	Шайба 6.02.09	2	0.004	

1. Патрубок вентиляционный разработан на основании ГОСТ 3889-80.
2. Предельные отклонения размеров: $\pm \frac{IT14}{2}$
3. Шероховатость обрабатываемых поверхностей R20 ✓
4. Сварку производить электродами Э-42 ГОСТ 9467-75.
5. Дефекты сварных швов устранить вырубкой с последующей заваркой
6. Наружные поверхности патрубка окрасить эмалью ХВ-124 по ГОСТ 10144-74*. Качество лакокрасочного покрытия должно соответствовать IV классу по ГОСТ 9032-74.
7. Острые кромки и заусенцы притупить.
8. ** Размеры для справок.
9. Число вентиляционных отверстий - 5шт.
10. Масса 47кг.

Привязан

Инв.№

Инженер	Пинчук		12.06.84
Рук.гр	Мищенко		12.06.84
Гл.спец	Миндлин		12.06.84
Н.контр	Сом		12.06.84
Нач.отд	Орловская		12.06.84
ГИП	Бальзак		12.06.84

ТП 704-1-167.84 М

Резервуар стальной вертикальный цилиндрический для нефти и нефтепродуктов емкостью 2000 м³

Патрубок вентиляционный ПВ-250

Сборочный чертеж

Инв.№ подл. | Подпись и дата | Взам.инв.№

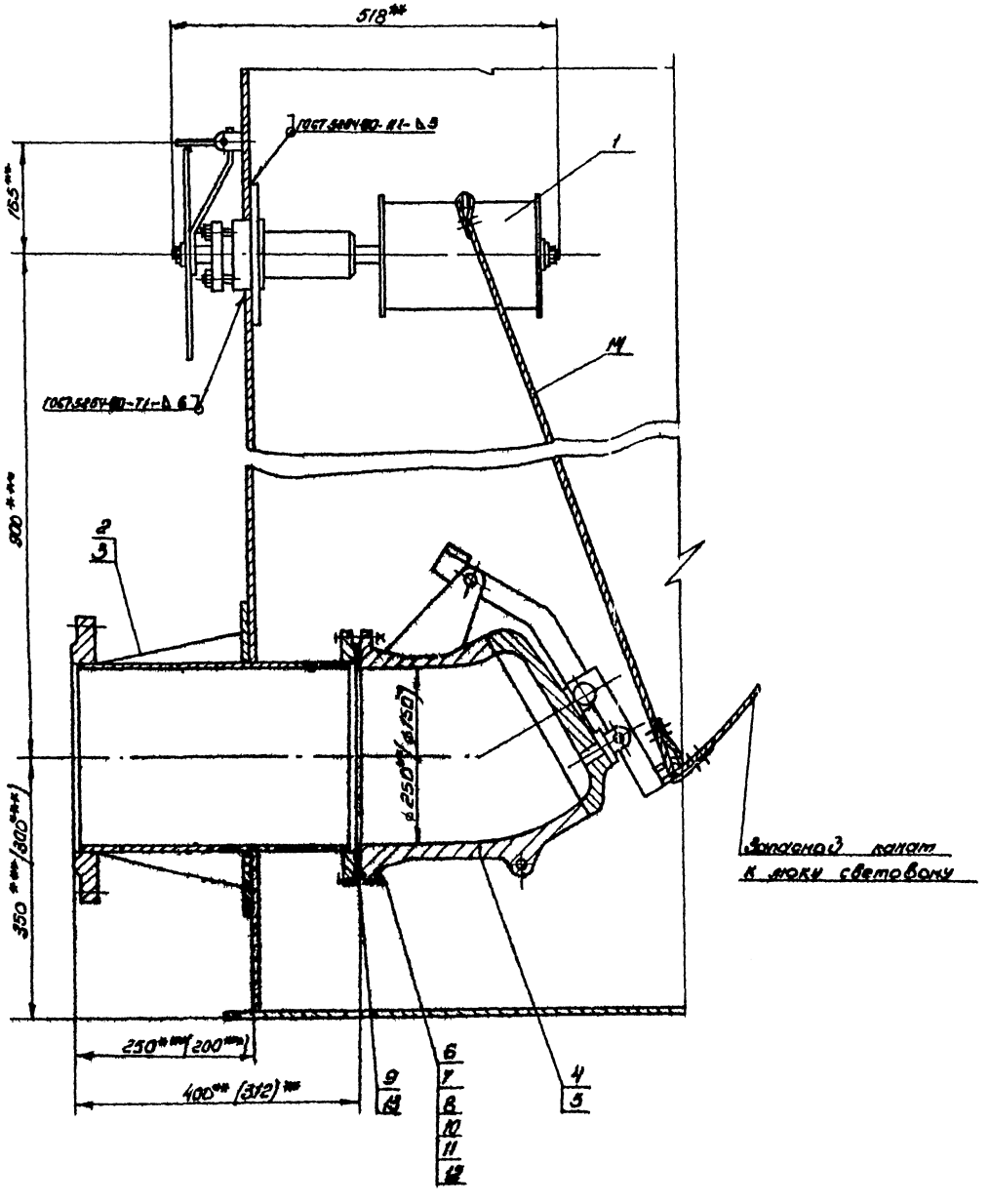

Марка поз.	Обозначение	Наименование	Кол	Масса ед. кг	Примеч
1	ГОСТ 22784-77*	Механизм управления			Применяется
		хлопушкой (боковой) МУХ	1	20.0	с поз. 2 и 3
2	ГОСТ 3690-70*	Патрубок приемо-			Применяется
		раздаточный ППРТ-150	1	28.6	с поз. 1, 4
3	ГОСТ 3690-70*	Патрубок приемо-			Применяется
		раздаточный ППРТ-250	1	49.0	поз. 1, 5 в заказе 12
4	ГОСТ 22777-77*	Хлопушка с перепус			Применяется
		ком ХП 150-А	1	19.0	с поз. 1, 2
5	ГОСТ 22777-77*	Хлопушка с перепус			Применяется
		ком ХП 250-А	1	50.0	поз. 1, 3 в заказе 2
6	ГОСТ 7798-70*	Болт М16×60.58.09	8	0.129	
7	ГОСТ 5915-70*	Гайка М16.5.09	8	0.033	Применяет
8	ГОСТ 11371-78	Шайба 16.02.09	8	0.011	с поз. 2, 4
9	ГОСТ 15180-70	Прокладка А-150-6	1	0.053	
10	ГОСТ 7798-70*	Болт М16×65.58.09	12	0.137	
11	ГОСТ 5915-70*	Гайка М16.5.09	12	0.033	Применяет
12	ГОСТ 11371-78	Шайба 16.02.09	12	0.011	с поз. 3, 5
13	ГОСТ 15180-70	Прокладка А-250-6	1	0.101	
14	ГОСТ 3063-80	Канат 6.1-Г-Т-СС-Н-140, Н	5	0.186	

1. Монтаж и обслуживание узла приемо-раздаточного производить на основании документации завода „Саратовнефтемаш". „Правил технической эксплуатации резервуаров и инструкции по их ремонту" Главнефтеснаба РСФСР и СНиП III. 31-78.
2. Сварку производить электродами Э-42 ГОСТ 9467-75.
3. Размеры в скобках указаны для патрубка приемо-раздаточного Ду 150.
4. **Размеры для справок.
5. ***Размеры выдержать при монтаже оборудования.
6. Масса узла приема-раздачи Ду 150-70,6 кг; Ду 250-122 кг.

Альбом IV

Типовой проект 704-1-167.84

Привязан

Инв. №

Ст. инж.	Еринева		11.06.81
Рук. гр.	Мищенко		5.06.81
Гл. спец.	Минблин		5.06.81
Н. контр.	Сом		5.06.81
Нач. отд.	Орловская		5.06.81
ГИП	Бальзак		2.06

ТП 704-1-167.84 М

Резервуар стальной вертикальный цилиндрический для нефти и нефтепродуктов емкостью 2000 м³

Узел приема-раздачи Ду 150, Ду 250. Монтажный чертеж

Стадия	Лист	Листов
Р	6	

Миннефтепром Южгипронефтепровод г. Киев

Инв. № подл. | Подпись и дата | Взам. инв. №

Альбом IV

Типовой проект 704-1-167.84

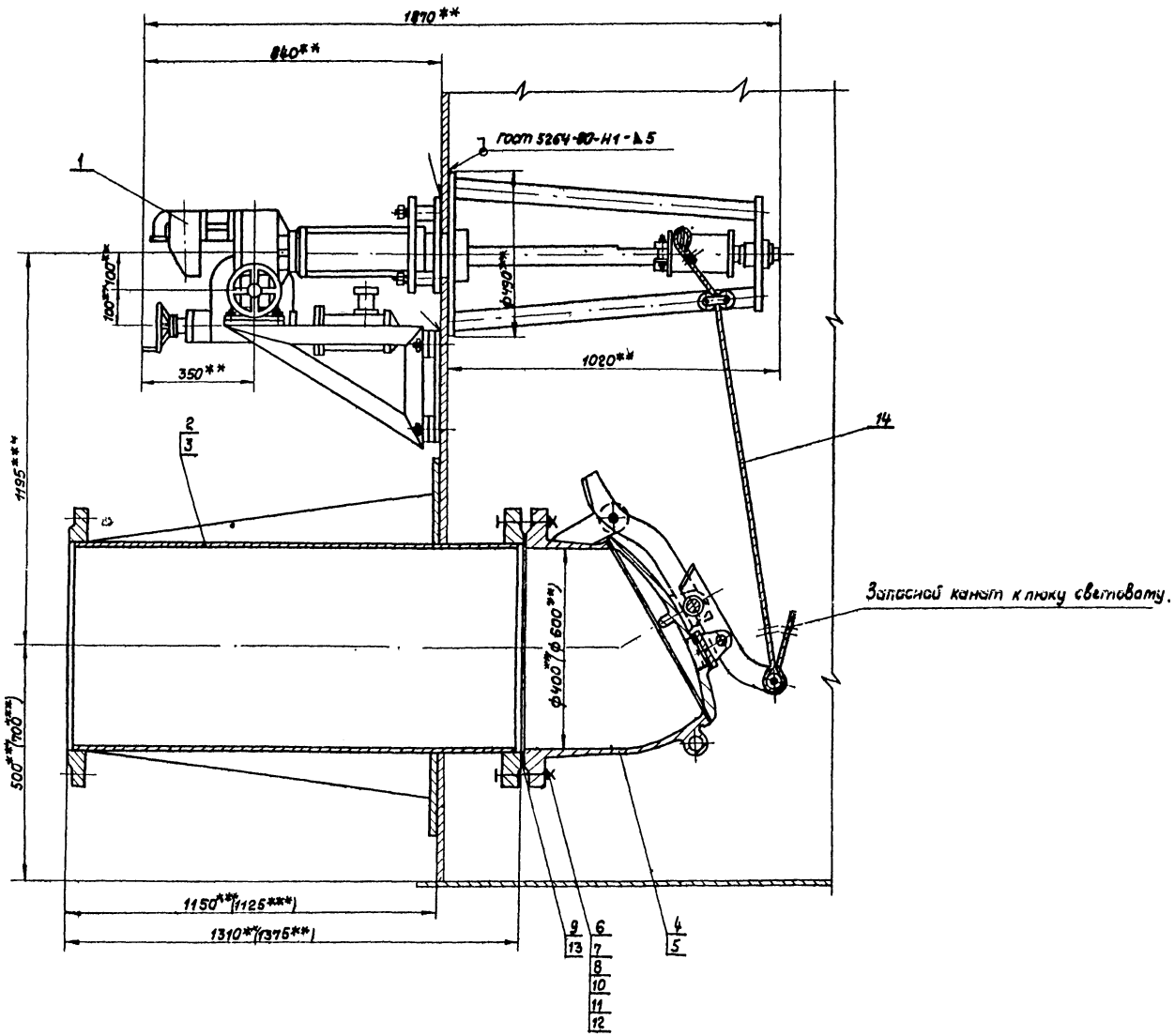

Марка, поз.	Обозначение	Наименование	Кол.	Масса ед, кг	Примечание
1	ГОСТ 22784-77*	Механизм управления хлопушкой (боковой) МУ II	1	296.0	Применяется с поз 2 или 3
2	ГОСТ 3690-70*	Патрубок приема-раздаточный ППРI-400	1	206,0	Применяется с поз 1,4
3	ГОСТ 3690-70*	Патрубок приема-раздаточный ППРI-600	1	485.5	Применяется с поз 1,4 взамен поз 2
4	ГОСТ 22777-77*	Хлопушка с перепуском ХП 400-Б	1	175,0	Применяется с поз. 1,2
5	ГОСТ 22777-77	Хлопушка с перепуском ХП 600-Б	1	324,0	Применяется с поз 1,3 взамен поз 4
6	ГОСТ 7798-70*	Болт М27х100.58.09	16	0671	Применяется с поз 2,4
7	ГОСТ 5915-70*	Гайка М27.5.09	16	0.161	
8	ГОСТ 11371-78	Шайба 27.02.09	16	0,053	
9	ГОСТ 15180-70	Прокладка А-400-16	1	0.211	
10	ГОСТ 7798-70*	Болт М36х120.58.09	20	1.631	Применяется с поз 3.5
11	ГОСТ 5915-70*	Гайка М36.5.09	20	0.377	
12	ГОСТ 11371-78	Шайба 36.02.09	20	0.01	
13	ГОСТ 15180-70	Прокладка А-600-16	1	0.467	
14	ГОСТ 3063-80	Канат 6.1-Г-II-СС-Н-140	—	—	см табл

1. Монтаж и обслуживание узла приема-раздаточного производить на основании документации завода „Саратовнефтемаш", „Правил технической эксплуатации резервуаров и инструкции по их ремонту" Главнефтеснаба РСФСР и СНиП III. 31-78.
2. Привод хлопушки электрический от электропривода ЭПВ-10Г, исполнение III, с электродвигателем ВАОА-072-4У2, мощность 0.4квт, число оборотов 1500об/мин.
3. Сварку производить электродами Э-42 ГОСТ 9467-75.
4. Размеры в скобках указаны для патрубка приема-раздаточного Ду600.
5. **Размеры для справок.
6. ***Размеры выдержать при монтаже оборудования.
7. Масса узла приема-раздачи Ду400-695,6 кг, Ду600-1150 кг.

Емкость резервуара, м³	2000	3000	5000	10000	20000	30000
Длина каната, м	15	15	18	20	20	20
Масса каната, кг.	2.84	2.84	3.35	3.72	3.72	3.72

Привязан

Инв. №

Инжен.	Катенецкая		2.6.84
Рук. гр.	Мищенко		2.06.84
Гл. спец.	Миндлин		2.06.84
Н. контр.	Сот		2.06.84
Нач. отд.	Орловская		2.06.84
Гип	Бальзак		2.06.84

ТП 704-1-167.84 М

Резервуар стальной вертикальный цилиндрический для нефти и нефтепродуктов емкостью 2000 м³

Узел приема-раздачи Ду 400, Ду 600. Монтажный чертеж

Стадия	Лист	Листов
Р	7	

Миннефтепром Южгипронефтепровод г. Киев

Инв. № подл. | Подп. и дата | Взам. инв. №

Типовой проект 704-1-167.84 Альбом IV

Ведомость рабочих чертежей основного комплекта

Лист	Наименование	Примечание
1	Общие данные	
2	Оборудование резервуара средствами пожаротушения при интенсивности 0,05 л/сек м² (передвижная установка).	
3	Оборудование резервуара средствами пожаротушения при интенсивности 0,05 л/сек м² (стационарная установка)	
4	Оборудование резервуара средствами пожаротушения при интенсивности 0,08 л/сек. м² (передвижная установка)	
5	Оборудование резервуара средствами пожаротушения при интенсивности 0,08 л/сек. м² (стационарная установка)	

Ведомость ссылочных и прилагаемых документов

Обозначение	Наименование	Примечание
ТП 402-11-59/74 Л-II	Стационарная установка генераторов высокократной пены типа ГВПС-600	Наименование заводской поставки - УСПТ-600

Ведомость спецификаций

Лист	Наименование	Примечание
2	Оборудование резервуара средствами пожаротушения при интенсивности 0,05 л/сек. м² (передвижная установка)	
3	Оборудование резервуара средствами пожаротушения при интенсивности 0,05 л/сек. м² (стационарная установка)	
4	Оборудование резервуара средствами пожаротушения при интенсивности 0,08 л/сек. м² (передвижная установка)	
5	Оборудование резервуара средствами пожаротушения при интенсивности 0,08 л/сек. м² (стационарная установка)	

Условные обозначения

——— 82 ——— Трубопровод охлаждения

- - - - 82 - - - - Перфорированный трубопровод охлаждения

——— 810 ——— Растворопровод

Проект выполнен с соблюдением действующих норм и правил, соответствует нормам и правилам взрывобезопасности и пожаробезопасности и обеспечивает безопасную эксплуатацию запроектированных объектов.

Главный инженер проекта [подпись] /Бальзак/

Расчетная таблица средств пожаротушения

Наименование продукта и температура вспышки паров	Диаметр резервуара, м	Площадь зеркала испарения, м²	Интенсивность подачи раствора, л/сек на 1 м²	Общий расход раствора пенообразователя, л/сек	Количество пеногенераторов, принятых к установке	Расчетный расход 6% го р-ра пенообразователя по к-ву принятых УСПТ		Расчетный расход пенообразователя на 1 пож. атаку		3-х кратный запас пенообразователя (ПО-1), м³	Расчетный расход воды на приготовление раствора пенообразователя (ПО-1)		Запас воды на приготовление раствора пенообразователя, м³
					УСПТ-600	л/сек	На 1 пож. атаку за 10 мин	л/сек	За 10 мин.		л/сек	За 10 минут	
Нефть и др. $t_{всп} > 28°C$	15,18	181,0	0,05	9,0	2	12	7200	0,72*	432	1,3	11,3	6780	20,3
Бензин и др. $t_{всп} \leq 28°C$	15,18	181,0	0,08	14,5	3	18	10800	1,08*	648	1,9	16,9	10140	30,4

* При приготовлении растворов пенообразователя на морской воде расход пенообразователя следует принимать с коэф-том 1,1÷1,3.

Расчетная таблица охлаждения

Установка охлаждения резервуара	Диаметр резервуара, м	Высота резервуара, м	Длина окружности резервуара, м	Расчетный расход воды на охлаждение горящего резервуара, л/сек	Характеристика кольца орошения / перфорированная труба /							Требуемый напор у входа в кольцо орошения, м	Запас воды на охлаждение горящего резервуара, м³
					Количество секций кольца, шт	Длина одной секции кольца, м	Расчетный расход на одну секцию кольца, л/сек	Расчетный диаметр кольца орошения, мм	Расчетный диаметр отверстий (перфорации) в кольце, мм	Шаг отверстий, мм	Количество отверстий в одной секции кольца, шт		
Передвижная	15,18	11,92	47,7	24,0	—	—	—	—	—	—	—	—	518,0
Стационарная	15,18	11,92	47,7	24,0	4	12	6,0	48×3	4	200	60	10,67	259,0

Средства пожаротушения

Средства пожаротушения резервуара приняты в соответствии с требованиями глав СНиП II-106-79 "Склады нефти и нефтепродуктов. Нормы проектирования" и СНиП II-91-77 "Сооружения промышленных предприятий. Нормы проектирования".

Тушение пожара предусматривается передвижной установкой пожаротушения /пожарными автомобилями или мотопомпами/ с применением воздушно-механической пены средней кратности. Для получения воздушно-механической пены используется 6% водный раствор пенообразователя ПО-1, ПО-1А, или ПО-1Д.

Резервуар оборудуется стационарными установками пенотушения /УСПТ-600/ с применением пеногенераторов ГВПС-600 и сухими стояками, не доходящими 1м до поверхности земли. Сухие стояки заканчиваются рукавными соединительными головками.

Количество пеногенераторов /УСПТ-600/, установленных на резервуаре, определено по их средней производительности при подаче раствора пенообразователя на всю площадь горизонтального сечения резервуара при нормативной интенсивности подачи раствора, но во всех случаях не менее двух.

Расчетные расходы, запас пенообразователя и воды на приготовление раствора пенообразователя приняты по максимальной производительности установленных пеногенераторов.

Расчетное время тушения принято равным 10 минутам при 3-х кратном запасе пенообразователя и воды.

Проектом предусмотрено оборудование установками пенотушения резервуаров в двух вариантах;

I вариант /лист 2/ - при нормативной интенсивности подачи раствора 0,05 л/сек. м² в резервуарах для хранения нефти, а также других нефтепродуктов с температурой вспышки паров выше 28°С;

II вариант /лист 4/ - при нормативной интенсивности подачи раствора 0,08 л/сек. м² в резервуарах для хранения бензина и других нефтепродуктов с температурой вспышки паров 28°С и ниже.

Расчетные данные средств пожаротушения приведены в таблицах.

Охлаждение резервуара при пожаре производится пожарными стволами, присоединяемыми пожарными рукавами к пожгидрантам на сети противопожарного водопровода или пожарными автомобилями, мотопомпами из противопожарных емкостей в соответствии с требованиями указанной главы СНиП II-106-79.

Продолжительность охлаждения принята 6 часов.

В расчетной таблице приведены требуемый расход и запас воды на охлаждение только горящего резервуара. Требуемые расход и запас воды на охлаждение соседних резервуаров определяются при проектировании резервуарного парка в целом в зависимости от количества и размещения резервуаров в группе. По общему расходу на пенотушение и охлаждение принимается тип и производительность передвижной пожарной техники.

При технико-экономическом обосновании допускается резервуар оборудовать стационарными установками охлаждения и подключать к стационарным установкам автоматического пожаротушения.

На листах 3,5 представлены варианты оборудования резервуаров стационарными установками охлаждения /орошения/ стенок и подключение УСПТ-600 к стационарной установке автоматического пожаротушения. В этом случае продолжительность охлаждения принимается 3 часа.

Вода на охлаждение горящего резервуара подается по 4-м вводам к кольцу орошения с перфорациями, размещаемому в верхнем поясе стенок резервуара и разделенному на 4 равные секции.

Диаметр кольца орошения определен по расходу на охлаждение горящего резервуара из расчета 0,5 л/сек на 1 м длины всей окружности резервуара. Вводы и секции кольца орошения приняты сухотрубными. Диаметр вводов 48 мм. Характеристика кольца орошения приведена в расчетной таблице охлаждения.

Для опорожнения вводов и разводящих трубопроводов от раствора пенообразователя и воды после окончания пожаротушения следует предусматривать спускные устройства - патрубки с вентилями $Д_у$=25 мм. Спускные и запорно-пусковые устройства на растворопроводах, предназначенных для подачи раствора пенообразователя к установкам УСПТ-600 /при подключении к стационарной установке автоматического пожаротушения/ и противопожарном водопроводе устанавливаются за пределами обвалования резервуаров.

Инв. №				Привязан
Ст. инж.	Коломиец	[подпись]		ТП 704-1-167.84 П
Рук. групп	Пысенко	[подпись]		
Н. контр.	Коваль	[подпись]		
Т. контр.	Кириченко	[подпись]		
Гл. спец. т.р.	Цвигун	[подпись]		
Нач. отд.	Крамаренко	[подпись]		
ГИП	Бальзак	[подпись]		

Резервуар стальной вертикальный цилиндрический для нефти и нефтепродуктов емкостью 2000 м³	Стадия	Лист	Листов
	Р	1	5
Общие данные	Миннефтепром Южгипронефтепровод г. Киев		

Инв. № подл. | Подпись и дата | Взам. инв. №

Типовой проект 704-1-167 84 Альбом IV

Вид А повернуто

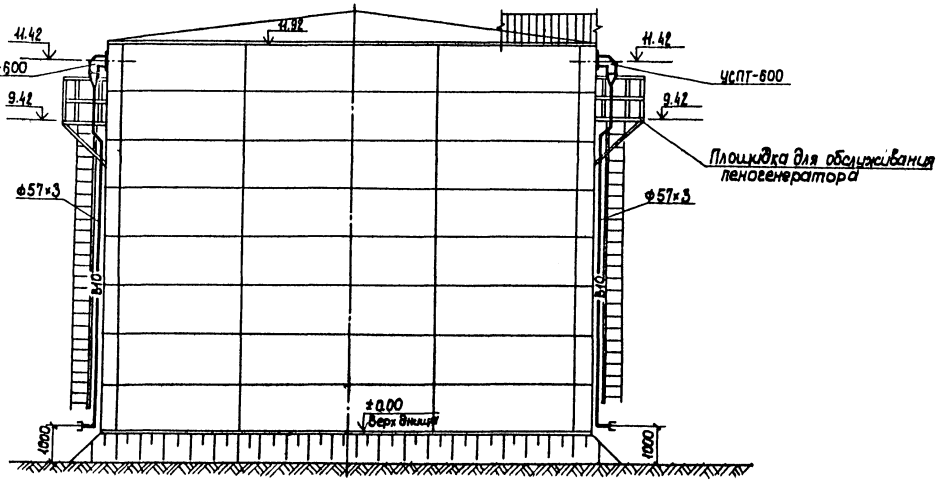

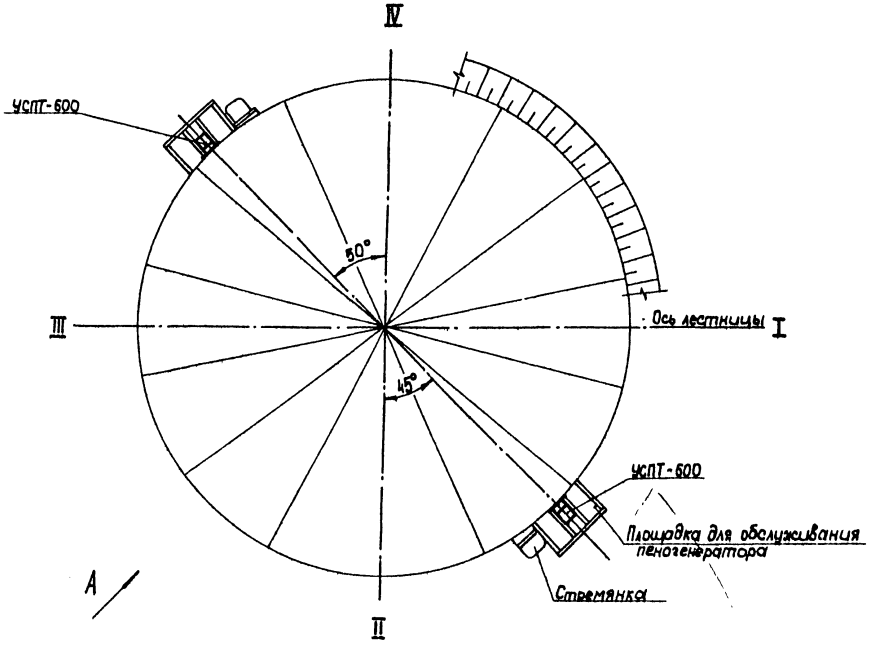

Спецификация установок систем пожаротушения

Марка, поз.	Обозначение	Наименование	Кол.	Масса ед., кг	Примеч.
		Пенотушение			
1.	Рязанский электромеханический завод	Установка стационарная пожаротушения УСПТ-600	2	40,0	
2.		Трубопровод из стальных электросварных труб по ГОСТ 10704-76 ф57×3	23,0	4,0	
3.	Харцызский машиностроительный завод	Головки соединительные ГР-50 по ГОСТ 2217-76	2	0,38	

Таблица крепежных изделий

Поз.	Наименование	Шаг размещения, м	Кол.	Вес 1 шт., кг	Примечание
1.	Кронштейн 57	2,5	8	1,31	См. альбом III

Привязан

Инв. №

Ст.инж.	Коломиец		26.05.0
Рук.груп.	Лысенко		
Н.контр.	Коваль		26.05.0
Т.контр.	Кириченко		26.05.0
Гл.спец.ТО	Цвигун		
Нач.отд.	Крамаренко		
ГИП	Бальзак		

ТП 704-1-167 84 П

Резервуар стальной вертикальный цилиндрический для нефти и нефтепродуктов емкостью 2000 м³

Оборудование резервуаров средствами пожаротушения при интенсивности 0,05 л/сек·м² Передвижная [illegible]

Стадия	Лист	Листов
Р	2	

Миннефтепром Южгипрокинефтепровод

Инв. № подл. | Подпись и дата | Взам. инв. №

Типовой проект 704-1-167.84 Альбом IV

Вид А повернуто

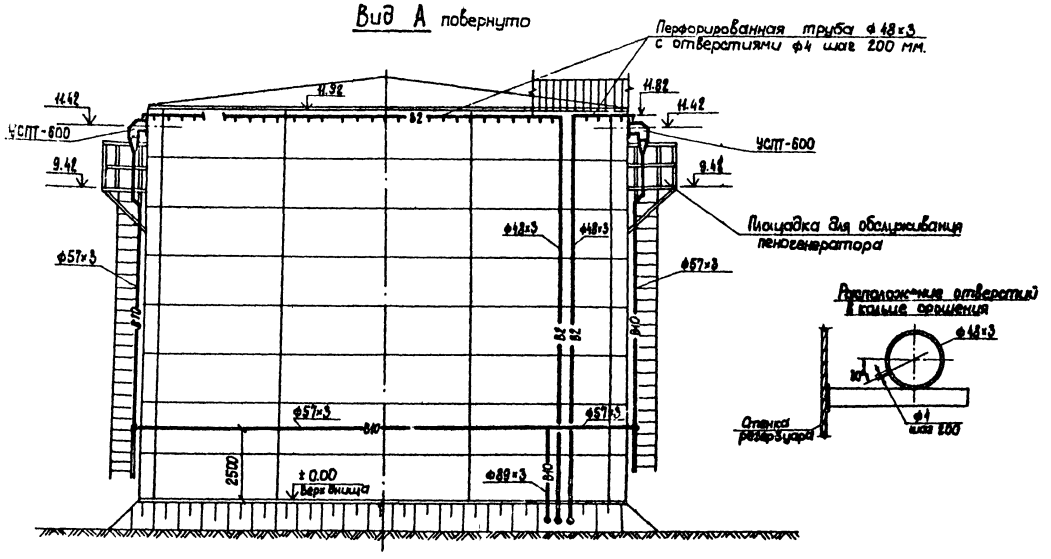

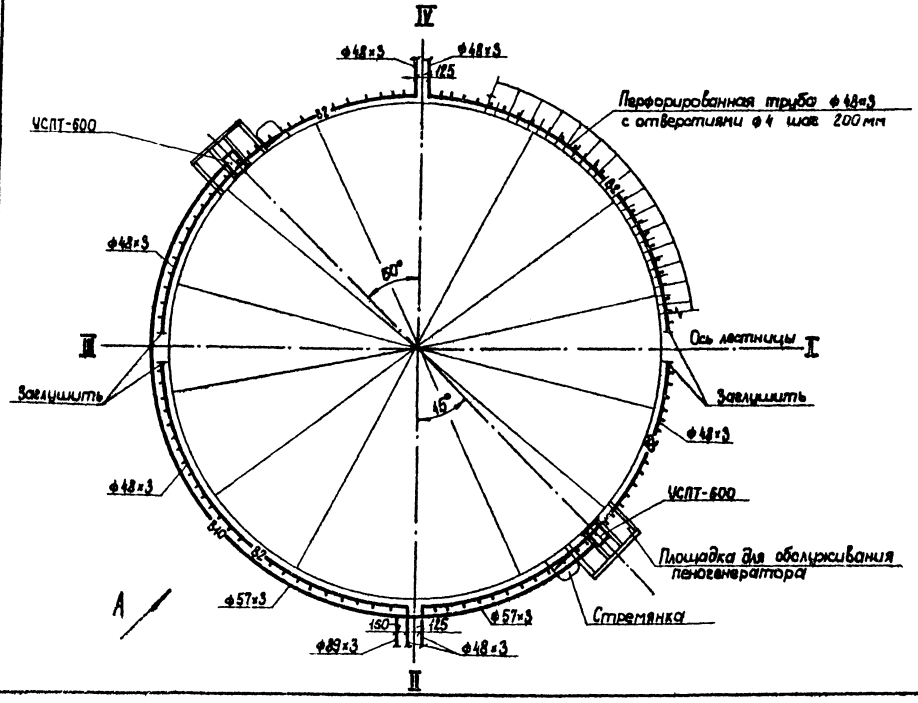

Спецификация установок систем пожаротушения

Марка, поз.	Обозначение	Наименование	Кол.	Масса ед., кг	Примеч.
		Пенотушение			
1.	Рязанский	Установка стационар-			
	электромеханический	ная пожаротушения			
	завод	УСПТ-600.	2	40.0	
2.		Трубопровод из стальных			
		электросварных труб			
		по ГОСТ 10704-76 ф 57×3	12.0	4.0	
3.		Трубопровод из стальных			
		электросварных труб			
		по ГОСТ 10704-76 ф 89×3	3.5	6.36	
		Охлаждение			
1.		Трубопровод из стальных			
		электросварных труб			
		по ГОСТ 10704-76 ф 48×3	52.0	3.33	
2.		Трубопровод из стальных			
		электросварных труб			
		по ГОСТ 10704-76 ф 48×3			
		перфорированных с			
		отверстиями ф 4			
		шаг отверстий 200мм	47.0	3.33	

Таблица крепежных изделий

Поз.	Наименование	Шаг размещения, м	Кол.	Вес 1 шт., кг	Примечание
1.	Кронштейн 48	2.0	24	1.29	См. альбом III
2.	Кронштейн 48 (сдвоенный)	2.0	12	2.95	
3.	Кронштейн 57	2.5	16	1.31	

Привязан

Инв. №

Гл. инж.	Колончиц		26.01.84	ТП 704-1-167 84 П
Рук. гр.	Лысенко			
Н. контр.	Коваль		26.01.84	
Т. контр.	Кириченко		26.01.84	
Н. спец. ТО	Ившин		26.01.84	
Нач. отд.	Кравченко		27.01.84	Резервуар стальной вертикальный цилиндрический для нефти и нефтепродуктов емкостью 2000 м3
ГИП	Бальзак		27.01.84	Оборудование резервуара средствами пожаротушения при интенсивности 0,05 л/сек.м² (стационарная установка).

Стадия	Лист	Листов
Р	3	

Миннефтепром Южгипронефтепровод г. Киев

Инв. № подл. | Подпись и дата | Взам. инв. №

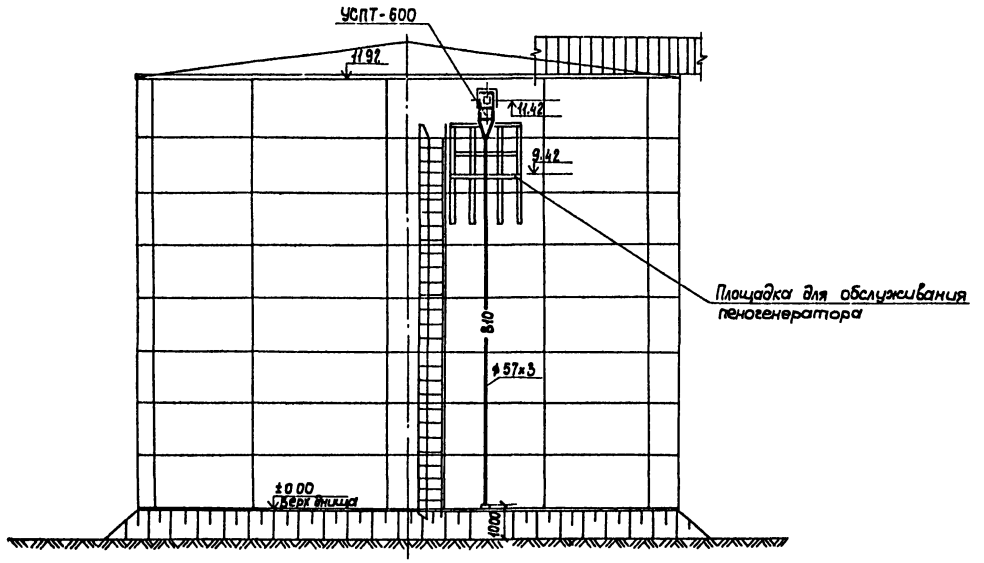

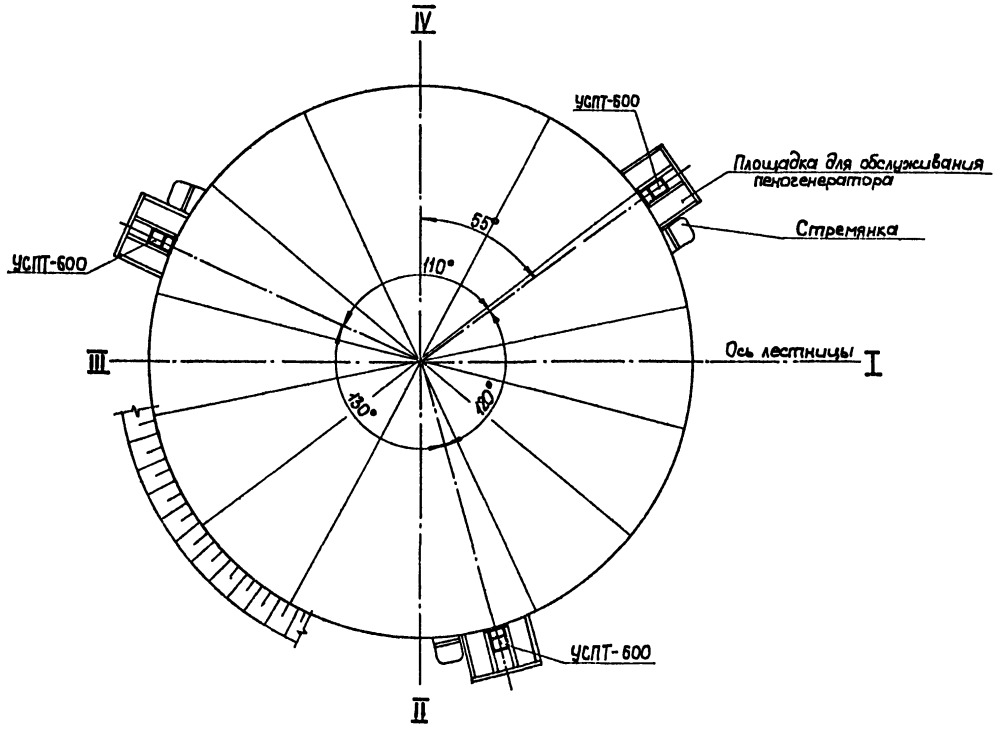

Спецификация установок систем пожаротушения

Марка, поз.	Обозначение	Наименование	Кол	Масса ед., кг	Примеч.
		Пенотушение			
1	Рязанский электромеханический завод	Установка стационарная пожаротушения УСПТ-600	3	40,0	
2.		Трубопровод из стальных электросварных труб по ГОСТ 10704-76 ф57×3	34,5	4,0	
3.	Харцызский машиностроительный завод	Головки соединительные ГР-50 по ГОСТ 2217-76	3	0,38	

Таблица крепежных изделий

Поз.	Наименование	Шаг размещения, м	Кол.	Вес 1 шт., кг	Примечание
1.	Кронштейн 57	2,5	12	1,31	См альбом III

Привязан

Инв №

Ст инж	Коломиец		
Рук.груп	Лысенко		
Н контр	Коваль		
Т контр	Кириченко		
Гл спец.Т.О	Цвигун		
Нач.отд	Крамаренко		
ГИП	Бальзак		

ТП 704-1-167 84 П

Резервуар стальной вертикальный цилиндрический для нефти [illegible] вдуктов [illegible]

Р 4

Инв № подл | Подпись и дата | Взам инв №

Типовой проект 704-1-167 84 Альбом IV

Типовой проект 704-1-167.84 Альбом IV

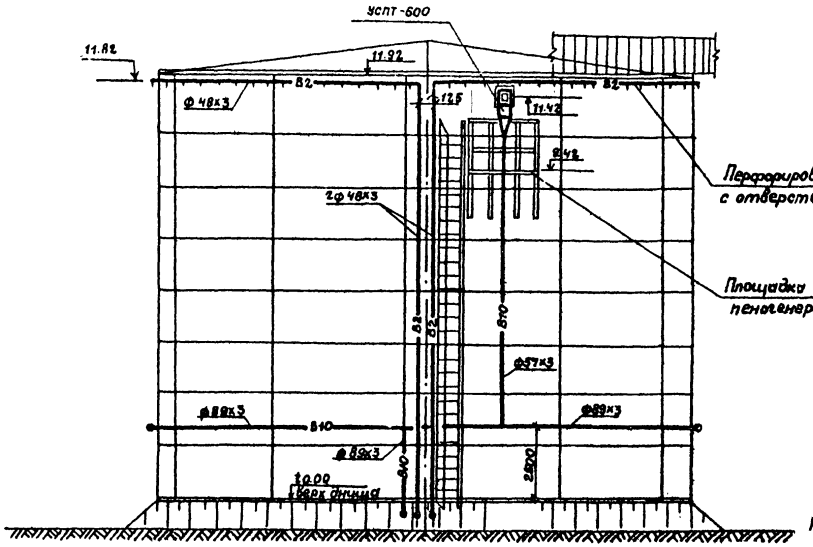

Расположение отверстий в кольце орошения.

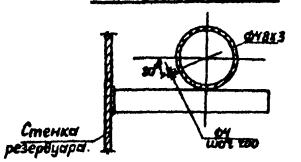

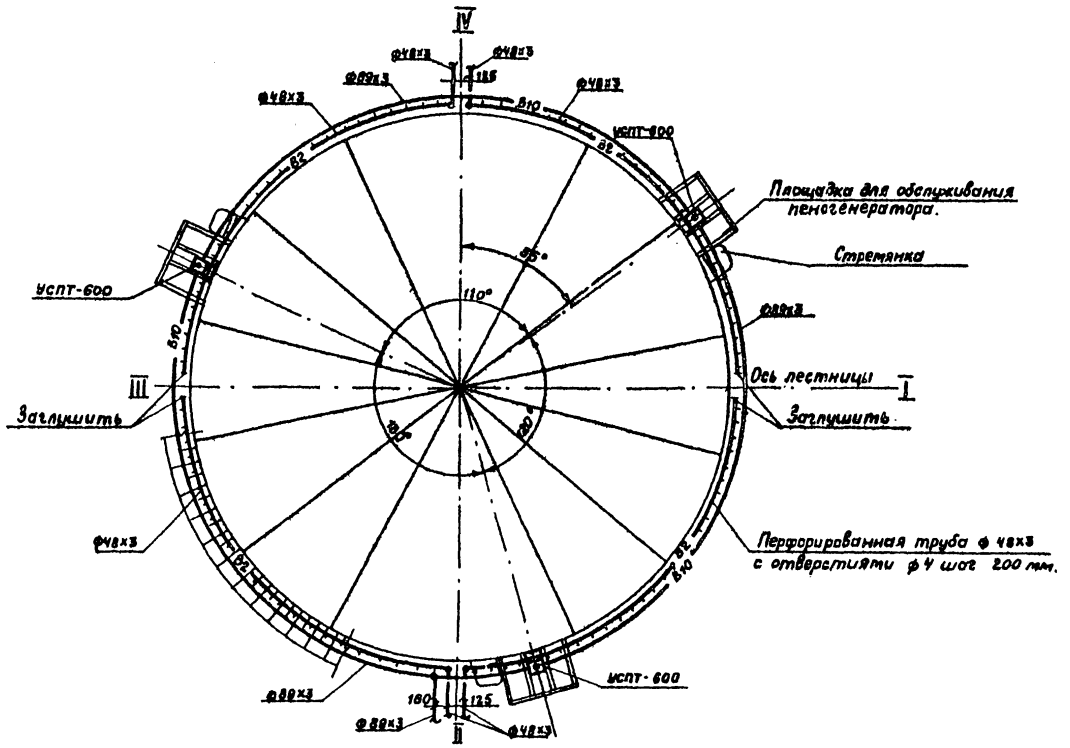

Спецификация установок систем пожаротушения.

Марка, поз.	Обозначение	Наименование	Кол.	Масса ед. кг	Примеч.
		Пенотушение			
1.	Рязанский	Установка стационар-			
	электромеханический	ная пожаротушения.			
	завод.	УСПТ-600	3	40.0	
2.		Трубопровод из стальных			
		электросварных труб			
		по ГОСТ 10704-76 Ф57х3	27.0	4.0	
3.		Трубопровод из стальных			
		электросварных труб			
		по ГОСТ 10704-76 Ф89х3	51.6	6.36	
		Охлаждение			
1.		Трубопровод из стальных			
		электросварных труб			
		по ГОСТ 10704-76 Ф48х3	52.0	3.33	
2.		Трубопровод из стальных			
		электросварных труб			
		по ГОСТ 10704-76 Ф48х3			
		перфорированных с			
		отверстиями Ф4, шаг			
		отверстий 200.	47.0	3.33	

Таблица крепежных изделий.

Поз.	Наименование.	Шаг размещения, м	Кол.	Вес 1шт. кг	Примечание
1.	Кронштейн 48	2.0	24	1.29	См. альбом III
2.	Кронштейн 48 (сдвоенный)	2.0	12	2.96	
3.	Кронштейн 57	2.5	12	1.31	
4.	Кронштейн 89.	3.0	16	1.55	

Привязан

Инв. №:

Ст. инж.	Коломиец		26.05.85
Рук. груп.	Лысенко		27.05
Н. контр.	Коваль		26.05.85
Г. контр.	Кириченко		26.05.85
Гл. спец. т.	Цвигун		28.05.85
Нач. отд.	Кратаренко		27.05
Гип	Бальзак		29.05

ТП 704-1-167.84 П

Резервуар стальной вертикальный цилиндрический для нефти и нефтепродуктов емкостью 2000 м³

Стадия	Лист	Листов
Р	5	

Оборудование резервуара средствами пожаротушения при интенсивности 0.08 л/сек м² (стационарная установка)

Миннефтепром Южгипранефтепровод г. Киев.

Инв. № подл. | Подпись и дата | Взам. инв. №

Альбом IV

Типовой проект ТП 704-1-167.84

Ведомость рабочих чертежей основного комплекта

Лист	Наименование	Примечание
9-1	Молниезащита	

Ведомость ссылочных и прилагаемых документов

Обозначение	Наименование	Примечание
СН 305-77	Инструкция по проектированию	Пункты 2.6;
	и устройству молниезащиты	2.14(а); 2.22;
	зданий и сооружений	

М1:200

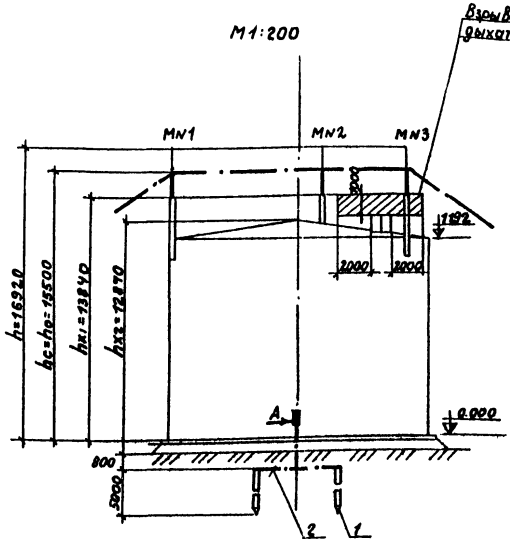

Вид А
М1:2

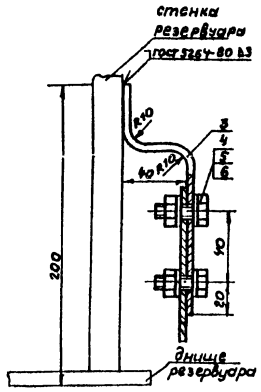

Марка поз.	Обозначение	Наименование	Кол.	Масса ед.кг	Примечание
1		Круг 12 ГОСТ 2590-71* / Ст3 ГОСТ 535-79	4шт.	4.45	L=5000
2		Полоса 4х40 ГОСТ 103-76 / Ст3 ГОСТ 535-79	2м	1.26	
3		Полоса 4х40 ГОСТ 103-76 / Ст3 ГОСТ 535-79	2шт.	0.19	L=150
4		Болт М12х35 ГОСТ 7798-70*	4шт.	0.05	
5		Гайка М12 ГОСТ 5915-70*	4шт.	0.01	
6		Шайба 12 ГОСТ 11371-78	4шт.	0.006	
7		Угол. равнобокий / 50х50х5 ГОСТ 8509-72* / Ст.3 ГОСТ 535-79	4шт.	0.19	L=50
8	МГ	Провод медный гибкий			
		ГОСТ 20685-75 сечением 6мм²	30м		
9	П4-4	Наконечник кабельный			Изделие заводов ГЭМ
		медный	4шт.		
10		Болт М4х25 ГОСТ 7798-70*	4шт.	0.01	
11		Гайка М4 ГОСТ 5915-70*	4шт.	0.003	

1. Конструкция молниеотводов приведена в альбоме III.
2. Расчет молниезащиты многократного стержневого молниеотвода произведен для зоны Б по следующим формулам:

$$r_x = 1.5\,(h - \frac{h_x}{0.92});$$
$$h_o = 0.92\,h;$$
$$h_c = h_o;$$
$$r_{cx} = r_x;$$
$$h_x = 11920 + 920^{**} + 1000 = 13840\ (мм)$$

** максимальное расстояние от верха стенки резервуара до обреза труб дыхательной арматуры (см. часть м)

3. Сопротивление растеканию тока должно быть не более 50 ом. В случае большего сопротивления количество электродов соответственно увеличить.
4. Сварку производить электродами Э-42 по ГОСТ 9467-75.

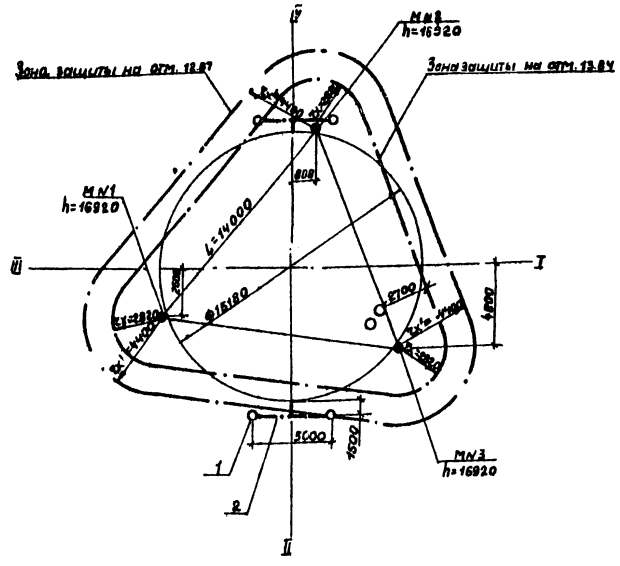

Защита от статического электричества

М 1:200

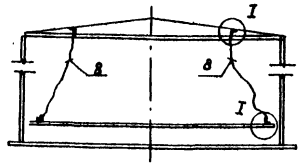

I
М1:2

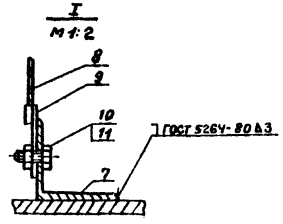

				Привязан	
Инв.№					
Гл.инж.	Руденко		11.84	ТП 704-1-167.84	9
Рук.гр.	Михалко		11.84		
Гл.спец.	Ханин				
Н.контр.	Кравчук				
Нач.отд.	Максименко			Резервуар стальной вертикальный цилиндрический для нефти и нефтепродуктов емкостью 2000 м³	Стадия: Р; Лист: ; Листов: 1
ГИП	Бальзак			Молниезащита.	Миннефтепром Южгипронефтепровод г. Киев

Инв.№подл. | Подп. и дата | Взам.инв.№

Альбом IV

Типовой проект 704-1-167 84

Ведомость рабочих чертежей основного комплекта

Лист	Наименование	Примечание
КА-1	Общие данные	
КА-2	Функциональная схема автоматизации	
КА-3	Установка указателя уровня	
КА-4	Установка сниженного пробоотборника	
	и сигнализатора уровня	
КА-5	Установка термоизвещателя и	
	сигнализатора уровня	

Проект выполнен с соблюдением действующих норм и правил, соответствует нормам и правилам взрывобезопасности и пожаробезопасности и обеспечивает безопасную эксплуатацию запроектированных объектов

Главный инженер проекта [signature] Бальзак А.Д.

Указания

Предусматриваемые проектом приборы и средства автоматизации позволяют осуществить:

а/ местный контроль уровня нефтепродукта с возможностью дистанционной передачи показаний на вторичный прибор, устанавливаемый в помещении операторной /диспетчерской/ объекта;

б/ сигнализацию аварийного верхнего и нижнего уровня нефтепродукта в резервуаре;

в/ местный полуавтоматический отбор средней пробы нефтепродукта с вязкостью не выше 20 сСт и с температурой не выше 60°С из резервуара;

г/ местный контроль температуры нефтепродукта;

д/ местный контроль давления и температуры конденсата и пара в трубопроводах узла управления системой подогрева резервуара; (для резервуаров с подогревом);

е/ сигнализацию возникновения пожара.

Места установки приборов и отборных устройств на резервуаре приведены в разделе „М".

Установка приборов ПСР-3, УДУ-10, первичных преобразователей сигнализаторов СУС-14И выполняется в соответствии с инструкциями по монтажу и эксплуатации.

Установка показывающих термометров на стенке резервуара выполняется по ТМ 4-143-75.

Для установки приборов конструкцией резервуара предусмотрены световые люки и патрубки.

Объем оснащения резервуара аппаратурой контроля и автоматики, а также типы приборов определяются при привязке в соответствии с требованиями по автоматизации объекта и с учетом промышленного производства данных приборов.

Инж.	Зверховский	[signature]	9.06.81
Рук. гр.	Ратанский	[signature]	9.06.81
Ст. спец.	Медник	[signature]	9.06.81
Н. контр.	Абысова	[signature]	9.06.81
Нач. отд.	Ефименко	[signature]	10.06.81
ГИП	Бальзак	[signature]	10.06.81

Привязан

Инв. N

Т.П. 704-1-167.84 КА

Резервуар стальной вертикальный цилиндрический для нефти и нефтепродуктов емк 2000 м³

Стадия	Лист	Листов
Р	1	

Общие данные

Миннефтепром Южгипронефтепровод г. Киев

Инв. № подл. | Подпись и дата | Взам. инв. №

Альбом IV

Типовой проект 704-1-167.84

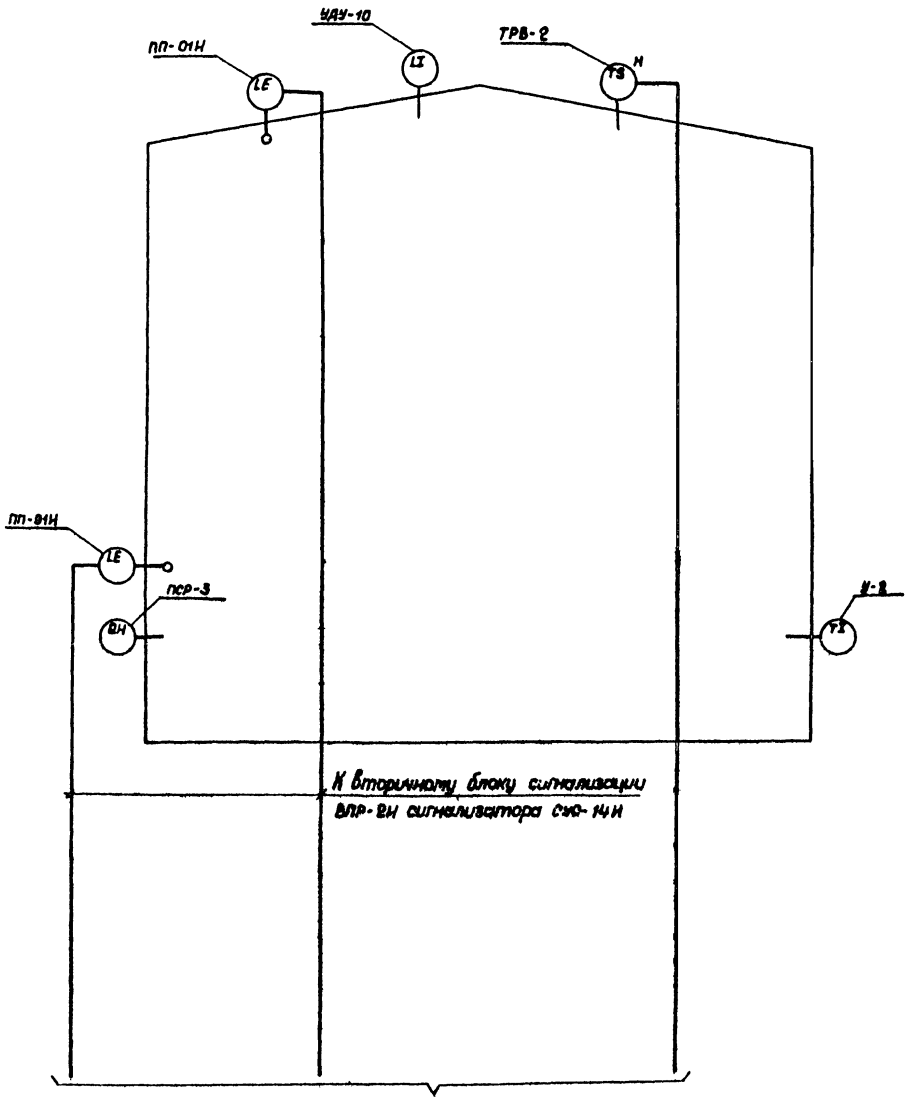

Продолжение см. проект автоматизации резервуарного парка.

Узлы управления системой подогрева

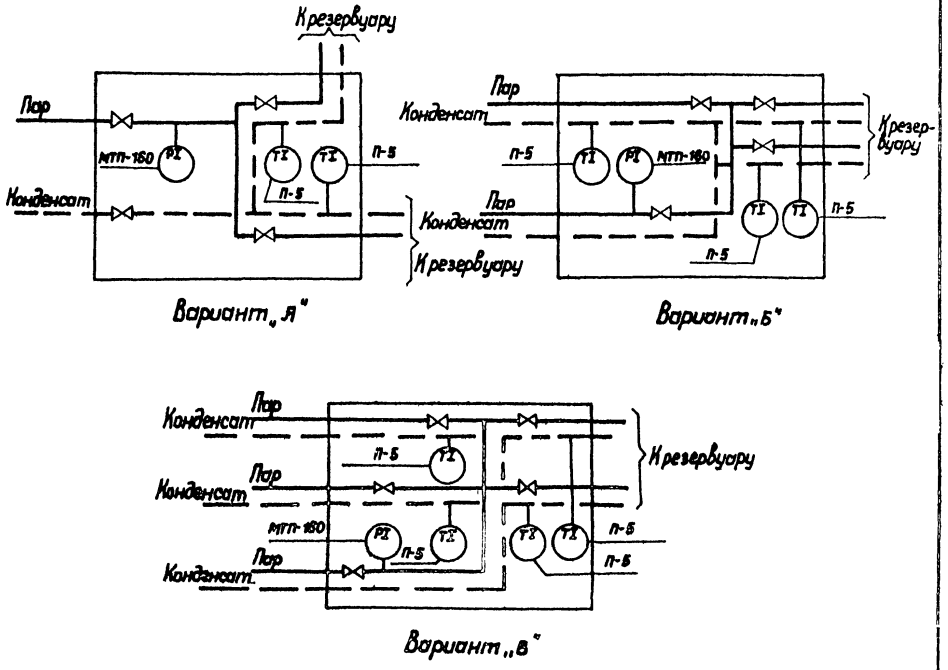

1. Выбор варианта определяется в соответствии с разделом „ТС" настоящего проекта.

Инв. № подл.	Подпись и дата	Взам. инв. №	

Привязан

Инв. №

Инж.	Зверховский		10.81
Рук. гр.	Ратанский		10.81
Гл. спец.	Медник		10.81
Н. контр.	Абысова		10.81
Нач. отд.	Ефименко		10.81
ГИП	Бальзак		

Т.П. 704-1-167.84 КА

Резервуар стальной вертикальный цилиндрический для нефти и нефтепродуктов емкостью 2000 м³

Стадия	Лист	Листов
Р	2	

Функциональная схема автоматизации

Миннефтепром Южгипронефтепровод г. Киев

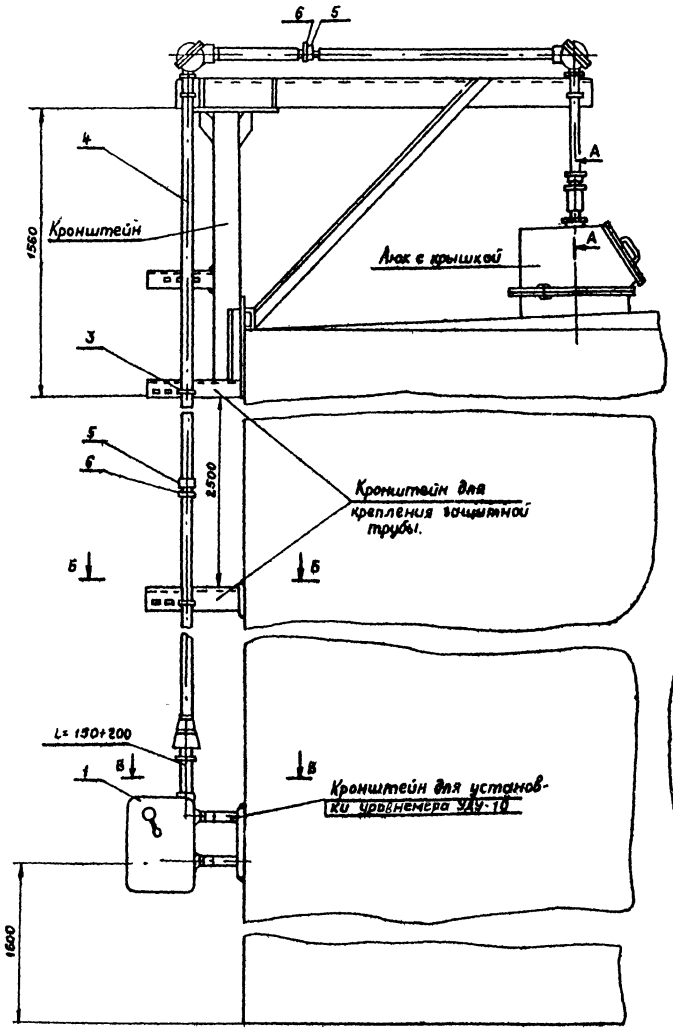

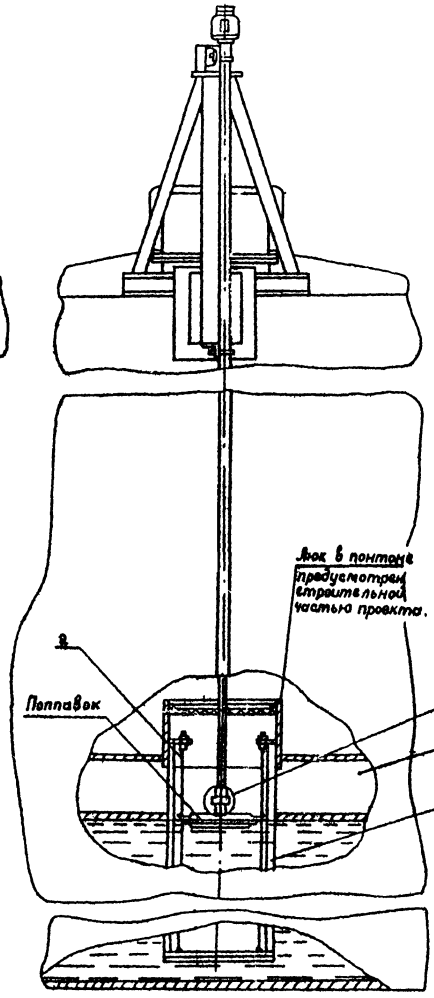

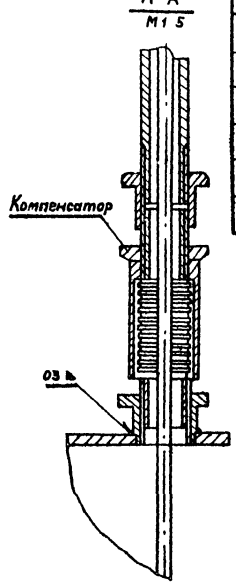

Поз	Обозначение	Наименование	Кол	Масса ед кг	Примеч
1	УДУ-10 -	Уровнемер	1шт		
2	ГОСТ 3282-74*	Проволока 2	30м		Комплект УДУ 10
3	ТУ 36 1107-75	Хомут 50	5шт		
4	ГОСТ 3262-75	Труба ц-40	15м		
5	ГОСТ 8966-75	Муфта короткая ц-40	2шт		
6	ГОСТ 8968-75	Контргайка ц-40	2шт		

1 Место установки уровнемера приведено в разделе „М" настоящего альбома.

2. Люк и кронштейны для установки уровнемера приведены в альбоме III

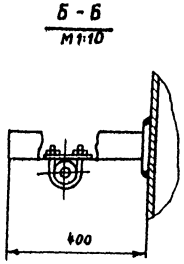

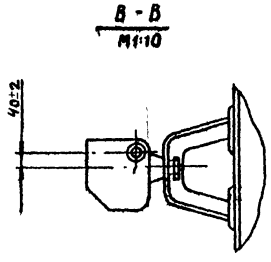

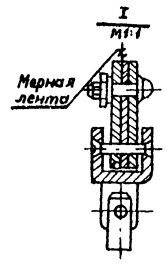

Привязан

Инв №

Инженер	Шерховский		
Рук гр	Ратманский		
Гл спец	Медник		
Н контр	Абысова		
Нач отд	Ефименко		
ГИП	Бальзак		

тп 704-1-167.84 КА

Резервуар стальной вертикальный цилиндрический для нефти и нефтепродуктов емк 2000 м³

Стадия	Лист	Листов
Р	3	

Установка уровнемера М 1:20

Миннефтепром Южгипронефтепровод г Киев

Типовой проект 704-1-167.84 Альбом IV

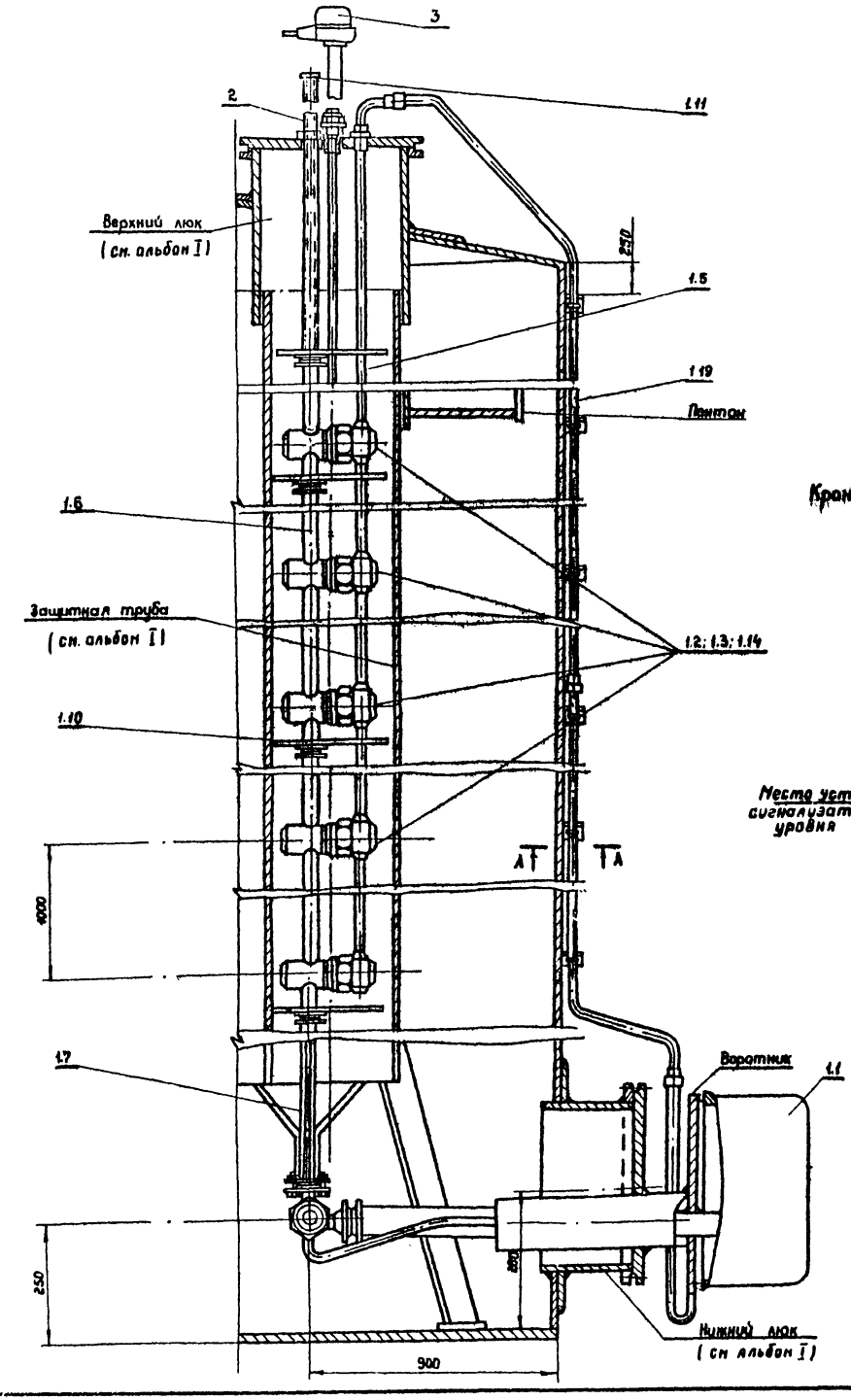

А-А
М1:1

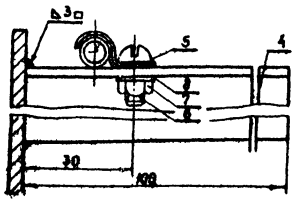

Кронштейн установить с шагом 1м

Крышка верхнего люка
М1:5

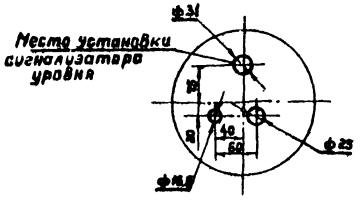

Поз.	Обозначение	Наименование	Кол	Масса ед. кг	Примеч.
1	ПСРЗ-123224	Пробоотборник в комплекте:	1		
1.1	ПСРЗ-7-05-00-00	Узел отбора и слива пробы	1		
1.2	ПСРЗ-4-04-00-00А	Двухклапанный узел	1		
1.3	ПСРЗ-4-02-00-00А	Трехклапанный узел	2		
1.4	ПСРЗ-4-09-05-00А	Ручка в сборе	1		
1.5	ПСРЗ-7-02-00-00	Труба воздушная	1		
1.6	ПСРЗ-7-03-00-00	То же	3		
1.7	ПСРЗ-7-04-00-00	Соединительная труба	1		
1.8	ПСРЗ-4-00-00-02	Прокладка	4		
1.9	ГОСТ 22032-76*	Шпилька М6-6д×20-21	7		
1.10	ПСРЗ-7-00-00-03	Центрирующий диск	2		
1.11	ПСРЗ-7-00-00-01	Заглушка	1		
1.12	ПСРЗ-7-00-00-02	Прокладка	1		
1.13	ПСРЗ-7-00-00-04	Штуцер	1		
1.14	ПСРЗ-7-01-00-00А	Трехклапанный узел	1		
1.15	ГОСТ 7798-70*	Болт М6×20-58	8		
1.16	ГОСТ 5915-70*	Гайка М8-5	25		
1.17	ГОСТ 5915-70*	Гайка М16×1.5-5	1		
1.18	ГОСТ 7798-70*	Болт М6×30-58	6		
1.19	ПСРЗ-4-01-00-00	Воздушная труба	3		
2	БМ 27×1.5-55	Бобышка по ТУ36-1097-76	1		
3	ПП-01 И	Преобразователь первичный	1		комплект СУС-14И
4	ТУ36 1113-75	Перфоуголок УП 60×60	1.2	1.8	
5	ТУ36 1086-76	Скоба СО-6	12	0.036	
6	ГОСТ 1478-75*	Винт М4×12	12	0.024	
7	ГОСТ 5915-70*	Гайка М4-011	12	0.024	
8	ГОСТ 11371-78*	Шайба 4-011	12	0.012	

1. Место установки пробоотборника приведено в разделе „М" настоящего альбома.
2. Количество изделий в комплекте пробоотборника определяется заводом-изготовителем

Привязан

Инв. №

Инж.	Зверховский		
Рук. гр.	Ратманский		
Гл. спец	Медник		
Н контр	Абысова		
Нач отд	Ефименко		
ГИП	Бальзак		

Т.П. 704-1-167.84 КА

Резервуар стальной вертикальный цилиндрический для нефти и нефтепродуктов емк. 2000 м³

Стадия	Лист	Листов
Р	4	

Установка сниженного пробоотборника и сигнализатора уровня.

Миннефтепром Южгипронефтепровод г. Киев

Инв. № подл. | Подпись и дата | Взам. инв. №

Альбом IV

Типовой проект 704-1-167.84

Установка преобразователя первичного верхнего уровня

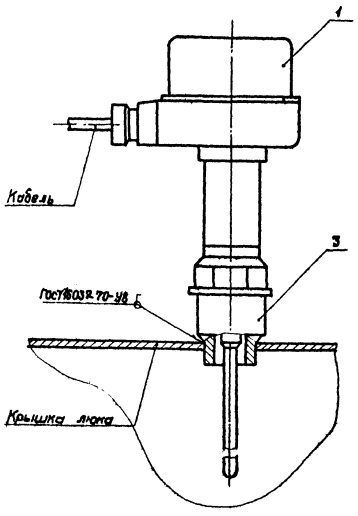

Установка преобразователя первичного нижнего уровня

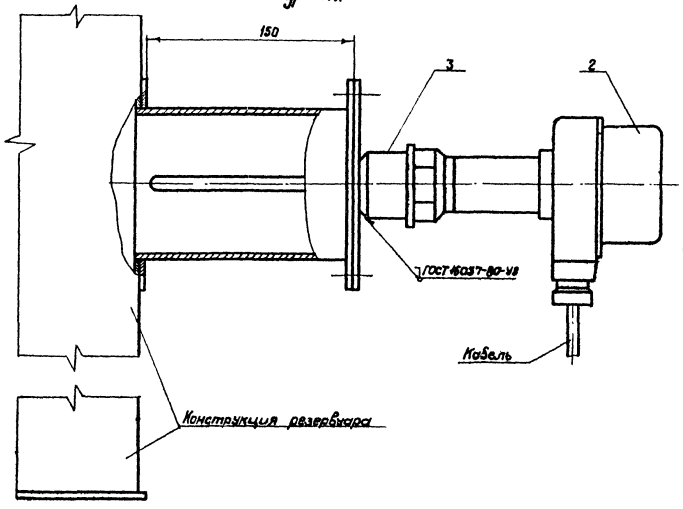

Поз.	Обозначение	Наименование	Кол.	Масса ед. кг	Примеч.
1	ПП-01И	Преобразователь первичный L=2м	1		Комплект СУС-14И
2	ПП-01И	Преобразователь первичный L=0,1м	1		То же
3	БМ27×1,5-55	Бобышка по ТУ36.1097-76	1		
4	ТРВ-2	Термоизвещатель	1		
5	ГОСТ8968-75	Контргайка 15	1		
6	ГОСТ 8966-75	Муфта 15	1		
7	БМ 30×1,5-55	Бобышка по ТУ36.1097-76	1		

1. Место установки и монтаж бобышек для сигнализаторов уровней и термоизвещателя приведены в разделе „М".

Установка термоизвещателя

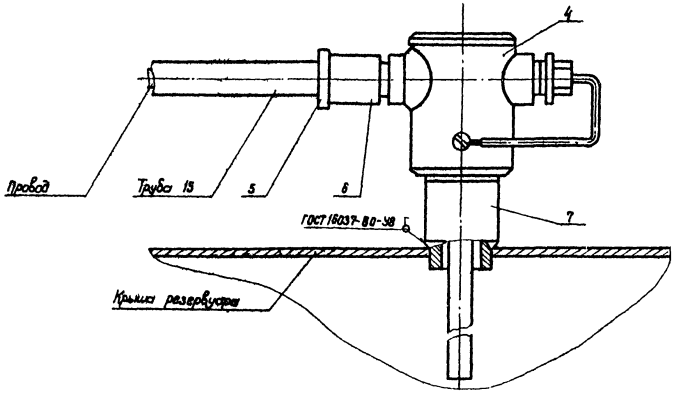

Привязан

Инв. №

Инженер	Зверховский		25.08.84
Рук. гр.	Ветманский		25.08.84
Гл. спец.	Медник		25.08.84
Н. контр.	Адыкова		25.08.84
Нач. отд.	Ефименко		25.08.84
ГИП	Бальзак		

Т.П. 704-1-167.84 КА

Резервуар стальной вертикальный цилиндрический для нефти и нефтепродуктов емкостью 2000 м³

Стадия	Лист	Листов
Р	5	

Установка сигнализатора уровня и термоизвещателя. М1:2

Минэнефтепром Южгипронефтепровод г. Киев

Инв. № подл. | Подпись и дата | Взам. инв. №

gost.e-ecolog.ru