Типовая документация на конструкции,
изделия и узлы зданий и сооружений

Серия 5.903-15

Блоки тепломеханического оборудования для котельных с водогрейными котлами

Выпуск 9-2

часть 2 (стр. 70-86)

Блок деаэрационно-подпиточный БДАП-15-4

Рабочие чертежи

gost.e-ecolog.ru

Формат	Зона	Поз.	Обозначение	Наименование	Кол.	Примечание
А4		8	БК9.2.2.00.00.004	Труба		
				Труба 24×3 ГОСТ 10704-76 / В-В Ст3 сп ГОСТ 10705-80		
				L = 115 ± 0,435 мм	3	0,19 кг
		9		Кронштейн		
				Уголок 50×50×5-Б-ГОСТ 8509-86 / В Ст3 сп3-1-ГОСТ 535-79	1	1,21 кг
				Стандартные изделия		
				Болты ГОСТ 7798-70		
		11		М6 × 15.46	6	
		12		М8 × 20 46	32	
		13		М10 × 25.46	2	
		14		М 12 × 30.46	12	
		15		М16 × 40. 46	4	
				Гайки ГОСТ 5915-70		
		16		М 6.5	6	
		17		М 8.5	32	
		18		М 10 5	2	
		19		М 12.5	12	
		20		М 165	4	
				Шайбы ГОСТ 11371-78		
		21		М6.02	6	
		22		М 8.02	32	
		23		М 12.02	12	
				Шайбы ГОСТ 10906-78		
		24		М10.02	2	
		25		М 16.02	4	

Инв.№подл. | Подп. и дата | Взам.инв.№ | Инв.№дубл. | Подп. и дата

Изм. Лист № докум. Подп. Дата — БК 9.2.2.00.00.000 — Лист 2

Копировал ЗР — Формат А4

Формат	Зона	Поз.	Обозначение	Наименование	Кол.	Примечание
		26		Вентиль муфтовый		
				15ч 8 бр Ду 15; Ру16		
				ГОСТ 18722-73	18	
		27		Механизм электрический однооборотный		
				контактный		
				МЭО-100/25-0,25 Р		
				ГОСТ 7192-80	1	
		28		Механизм электрический		
				однооборотный		
				МЭО-250/25-0,25 Р		
				ГОСТ 7192-80	2	
		29		Термометр ртутный		
				угловой У-4-1-240-104		
				ГОСТ 2823-73 В защит-		
				ной оправе 2У-285-100		
				ОСТ 25-1281-87	5	
		30		Термометр ртутный		
				угловой У-6-2-240-104		
				ГОСТ 2823-73 В защитной		
				оправе 2У-285-100		
				ОСТ 25 1281-87	1	
		31		Термометр ртутный		
				прямой П-4-1-240-104		
				ГОСТ 2823-73 В защитной		
				оправе 2П-285-100		
				ОСТ 25.1281-87	1	
		32		Уравнительный сосуд		
				СУ-16-1-а		
				ОСТ 25. 11 60-84	1	

Инв.№подл. | Подп. и дата | Взам.инв.№ | Инв.№дубл. | Подп. и дата

Изм. Лист № докум. Подп. Дата — БК 9.2.2.00.00.000 — Лист 3

Копировал ЗР — Формат А4

Формат	Зона	Поз.	Обозначение	Наименование	Кол.	Примечание
				Прочие изделия		
		33		Кран трехходовый		
				муфтовый 11Б 18 бк		
				Ду 15; Ру16 ТУ 26-07-1061-73	7	
		34		Манометр показывающий		
				МП4-У-2,5. Пределы		
				измерения от 0 до		
				0,25 МПа (0-2,5 кгс/см²)		
				ТУ 25.02.180335-84	5	
		35		Манометр показывающий		
				МП4-У-10. Пределы		
				измерения от 0 до 1 МПа		
				(0-10 кгс/см²)		
				ТУ 25.02.180335-84	2	
		36		Манометр показывающий		
				электроконтактный		
				ЭКМ-1У-6. Пределы		
				измерения от 0 до		
				0,6 МПа (0-6 кгс/см²)		
				ТУ 25.02.31-75	2	
		37		Преобразователь		
				измерительный		
				Сапфир-22ДД-2434-		
				-02-УХЛ* 31-0,25/25кПа-		
				-0,5-К 1/4		
				ТУ 25-02 720136-81	1	
				Коробки соединительные		
				ТУ36.2568-83		
		38		КС-10	2	
		39		КС-20	3	

Инв.№подл. | Подп. и дата | Взам.инв.№ | Инв.№дубл. | Подп. и дата

Изм. Лист № докум. Подп. Дата — БК9.2.2.00.00.000 — Лист 4

Копировал ЗР — Формат А4

Формат	Зона	Поз.	Обозначение	Наименование	Кол.	Примечание
		40		Преобразователь		
				измерительный		
				Сапфир-22ДИ-2140-		
				-02-УХЛ* 31-		
				-0,25/100кПа-0,5-К 1/4		
				ТУ 25-02.720136-81.	1	
		41		Термопреобразователь		
				сопротивления медный		
				со штуцером		
				ТСМ-0879-425-28		
				Градуировка 50М		
				Защитная арматура		
				из стали 08×13		
				Монтажная длина 120 мм		
				ТУ 25-02.792288-80	2	
				Соединители		
				ТУ 36.1258-85		
		42		НСВ-14×М20	7	
		43		НСВ-14×1/2	37	
		44		Отборное устройство		
				16-225 П ТУ 36.1258-85	2	
		45		Скоба СД-22		
				ТУ 36.1086-76	3	
		46		Вилка		Поставка
				8ПЛ.250.030	6	с М30
		47		Дифманометр		
				сильфонный самопишущий		
				с интегратором		
				ДСС-711 Ин. Пределы		
				измерения от 0 до		
				32 м³/ч ТУ 25.7310.0063-87		
				Перепад давления 2500 кгс/м²	1	

Инв.№подл. | Подп. и дата | Взам.инв.№ | Инв.№дубл. | Подп. и дата

Изм. Лист № докум. Подп. Дата — БК 9.2.2.00.00.000 — Лист 5

Копировал ЗР — Формат А4

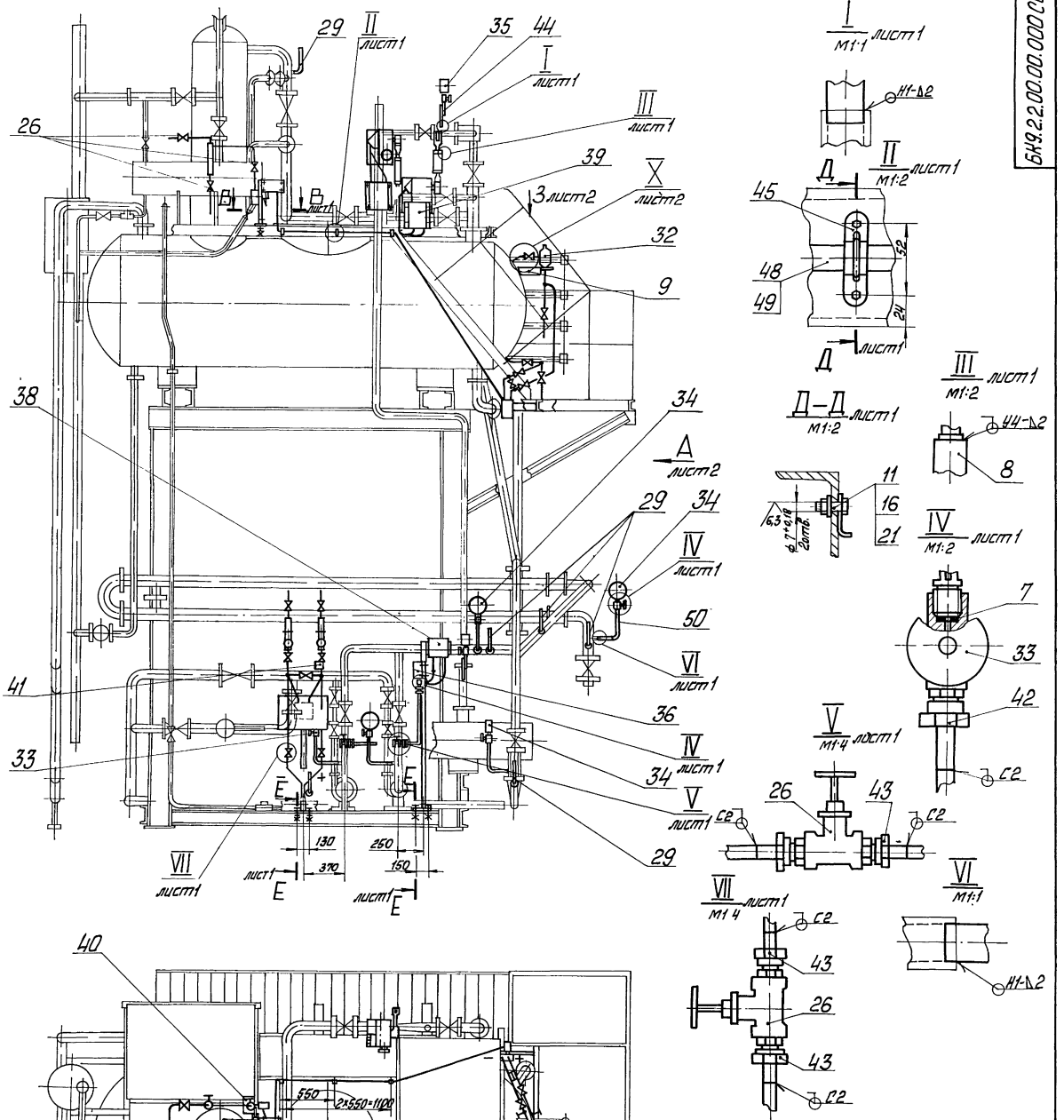

1 * Размеры для справок.

2 $\pm \frac{IT14}{2}$

3 Обработка поверхностей реза деталей Б4 $\sqrt{25}$

4 Уплотнение резьбы произвести лентой ФУМ ТУ 6Ц-81.

5 Сварные швы по ГОСТ 16037-80.

6. Монтаж трубопроводов поз. 50 произвести по месту. Минимальный радиус изгиба 60мм

					БК9.2.2.00.00.000СБ		
Изм.	Лист	№ докум.	Подп.	Дата	Блок дегазационно-подпиточный БДАП-15-4. Установка приборов контроля и автоматики	Лит	Масса	Масштаб
Разраб.		Краля					220	1:25
Пров.		Жилтченко				Лист 1	Листов 2	
Т.контр.						ЛАТГИПРОПРОМ		
Н.контр.		Колмец						
Утв.								

Инв.№подл. | Подп. и дата | Взам.инв.№ | Инв.№дубл. | Подп. и дата

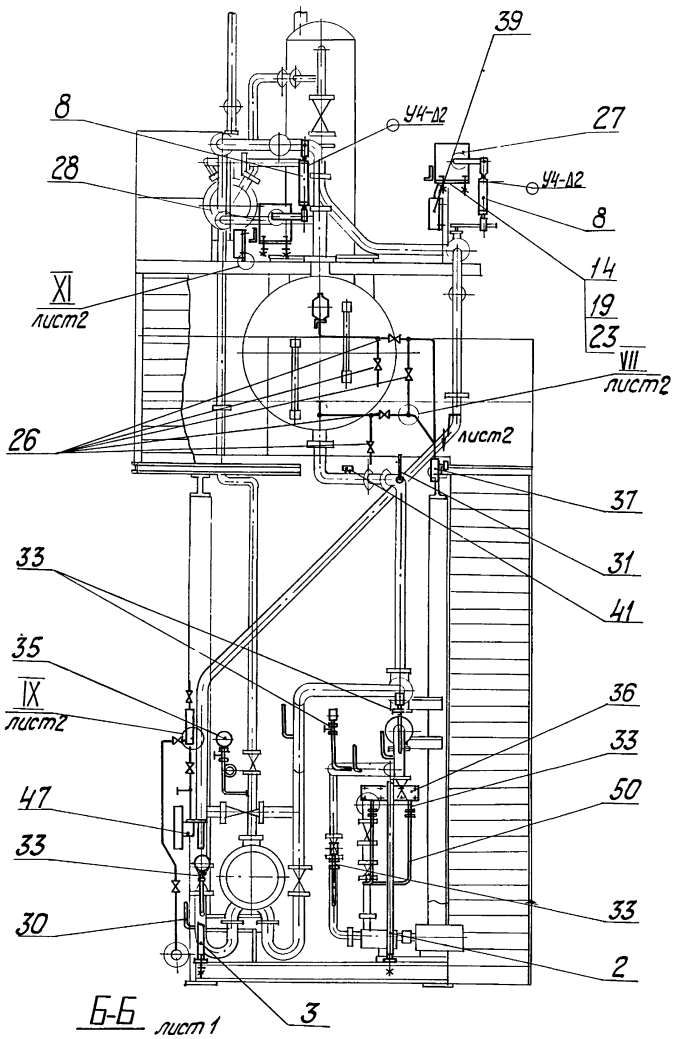

Б-Б лист 1

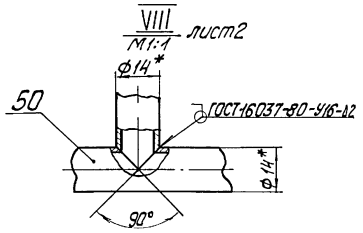

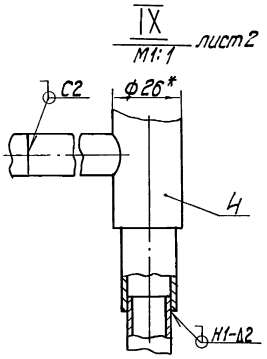

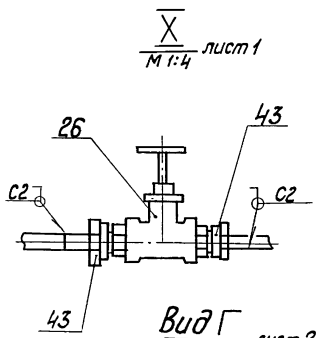

Вид Г
М1:2
лист2

Вид Ж
М1:5

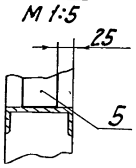

Ж
лист2

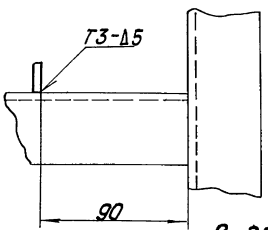

Вид К
М1:10 повернуто

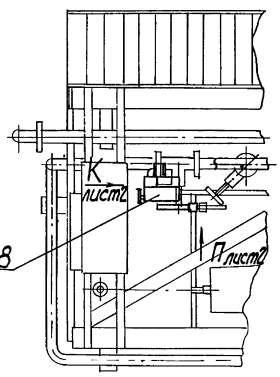

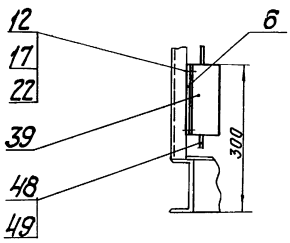

Вид П
М1:10 лист2

Вид З
М1:10 лист1

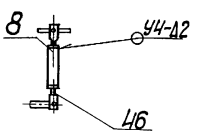

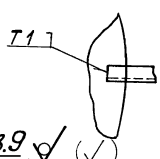

Поз.9
М1:10

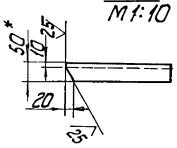

XI
М1:5

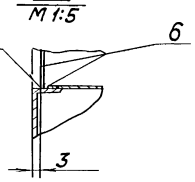

Поз.7
М1:2

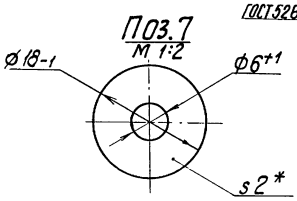

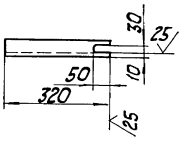

Выпуск 9-2 ч.1

Серия 5.903-15

Форм.	Зона	Поз.	Обозначение	Наименование	Кол.	Примечание
				Материалы		
		48		Трубка ТВ 40-20 ГОСТ 19034-82	13	м
		49		Провод ПВ3.1.380 ГОСТ 6323-79	53	м
		50		Труба 14х2 ГОСТ 8734-75 / В20 ГОСТ 8733-74	16	м

Инв.№ подл. | Подп. и дата | Взам. инв.№ | Инв.№ дубл. | Подп. и дата

Изм	Лист	№ докум	Подп	Дата	БК9.2.2.00.00.000	Лист 6

Копировал 3Р — формат А4

БК9.2.2.00.00.001

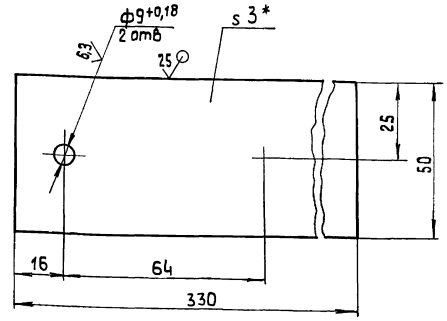

1. Размер для справок
2. $\pm \frac{IT14}{2}$.

Инв.№ подл. | Подп. и дата | Взам. инв.№ | Инв.№ дубл. | Подп. и дата

Изм	Лист	№ докум	Подп.	Дата	БК9.2.2.00.00.001	Лит	Масса	Масштаб
Разраб		Краця			Основание		0,39	1:1
Пров		Никитченко				Лист	Листов 1	
Т.контр								
Н.контр.		Колмец			Лист 3 ГОСТ 19903-74 / ВСт3кп4 ГОСТ 16523-70	ЛАТГИПРОПРОМ		
Утв.								

Копировал 3Р — формат А4

БК9.2.2.00.00.000 Э3

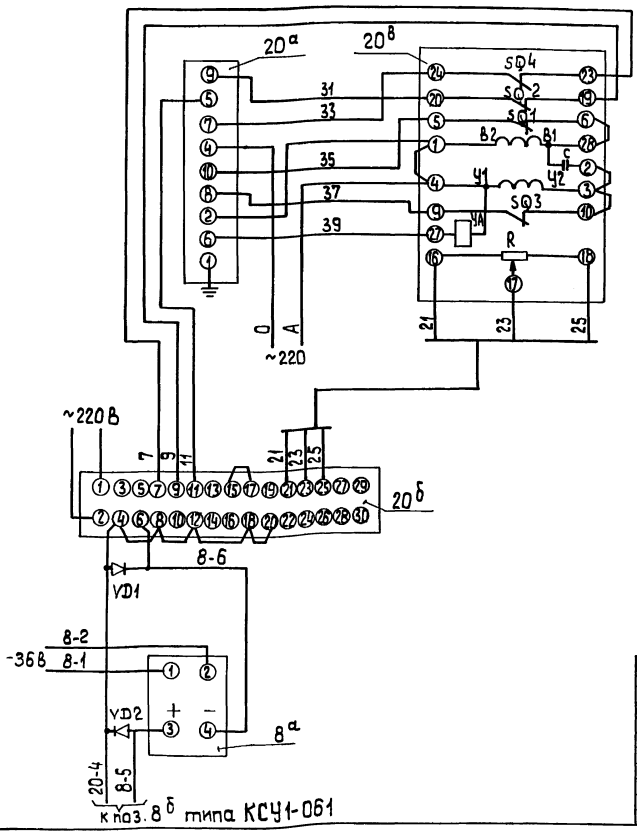

Поз. обозн.	Наименование	Кол.	Примечание
	Щит		
20б	Прибор регулирующий Рс 29.1.12 ТУ 25-0205.138-85	1	
20а	Усилитель трехпозиционный У 29.3 ТУ 25-0205.139-85	1	
VD1;VD2	Диод КД-102А 0,4-0,6 В	2	
	По месту		
20в	Механизм электрический	2	для регулятора
21в	однооборотный контактный МЭО-250/25-0,25 Р ГОСТ 7192-80		давления пара поз. 20в и регулятора подпитки поз. 21в
8а	преобразователь измерительный выходной сигнал 0÷5 МА „Сапфир 22ДИ" ТУ 25-02.7201.36-83	1	
19в	Механизм электрический однооборотный контактный МЭО-100/25-0,25р ГОСТ 7192-80	1	для регулятора уровня

Инв.№ подл. | Подп. и дата | Взам. инв.№ | Инв.№ дубл. | Подп. и дата

Изм	Лист	№ докум.	Подп	Дата	БК9.2.2.00.00.000 Э3	Лит	Масса	Масштаб
Разраб.		Знотиня			Блок деаэрационно-подпиточный БДАП-15-4 Схема электрическая принципиальная регулятора			
Пров.		Крауле				Лист	Листов 1	
Т.контр.								
Н.контр.		Юрис				ЛАТГИПРОПРОМ		
Утв.								

Копировал 3Р — формат А3

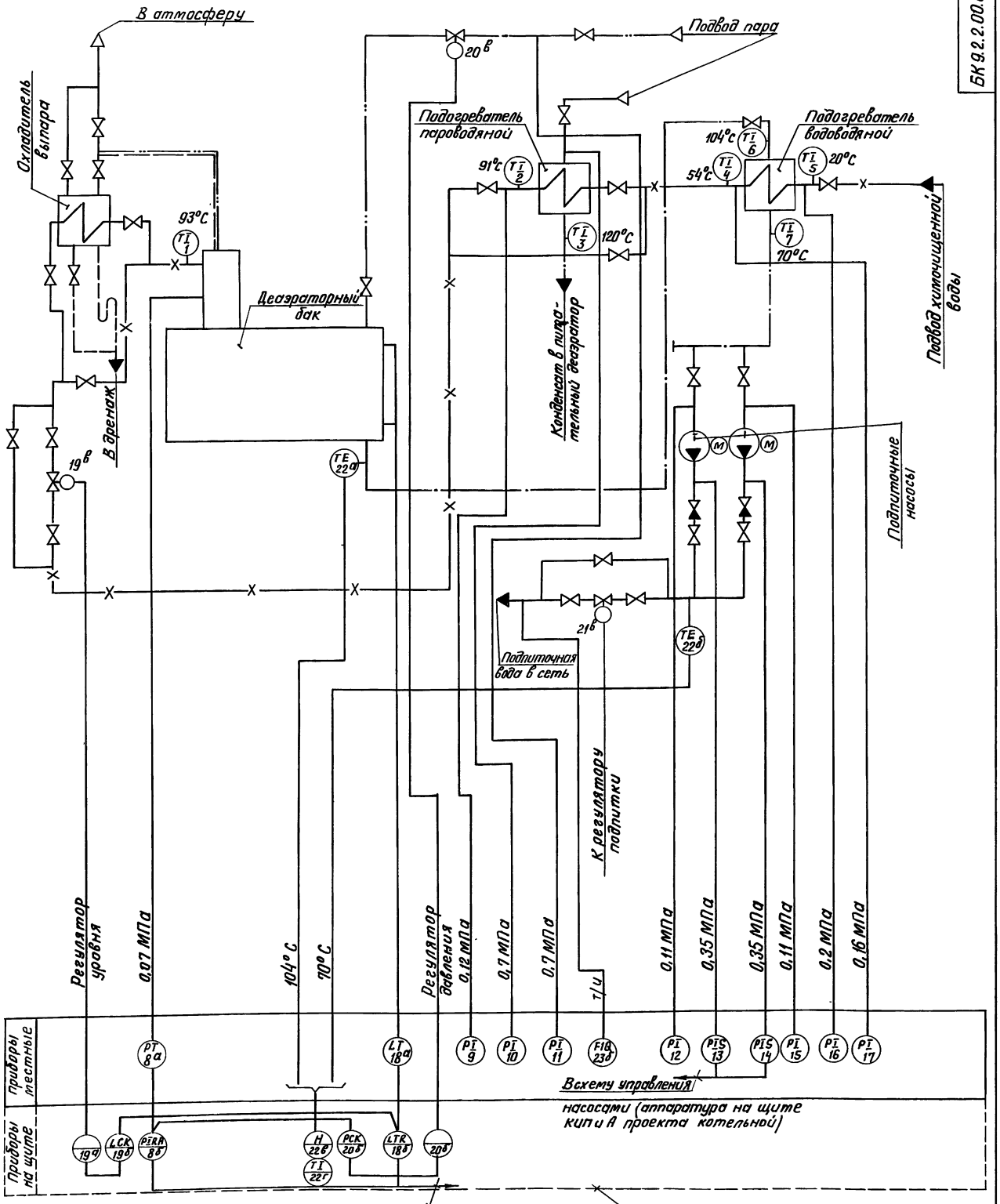

				БК 9.2.2.00.00.000 СО	
Изм.	Лист	№ докум.	Подпись	Дата	
Разраб.		Ванцан		Блок деаэрационно-подпиточный БДАП-15-4	Лит / Масса / Масштаб
Пров.		Крауле		Схема автоматизации	Лист 1 / Листов 2
Т.контр.					ЛАТГИПРОПРОМ
Н.контр.		Юрис			
Утв.					

Инв.№ подл. | Подпись и дата | Взам.инв.№ | Инв.№ дубл. | Подпись и дата

Поз обознач	Наименование	Кол.	Примечание
	Продолжение		
10,11	Манометр показывающий Предел измерения от 0 до 10МПа (от 0 до 10 кгс/см²) МП4-У-10 ТУ 25.02 180335-84	2	
13,14	Манометр показывающий электроконтактный Предел измерения от 0 до 0,6 МПа (от 0 до 6 кгс/см²) ЭКМ-14×6 ТУ 25.02.31-75	2	
18а	Преобразователь измерительный Выходной сигнал 0-5 мА Сапфир-22ДД-2434-02-УХЛ*31-0,25/25 кПа-05-К1/4	1	
19в	Механизм электрический однооборотный контактный МЭО-100/25-0,25Р ГОСТ 7192-80	1	
20в,21в	Механизм электрический однооборотный контактный МЭО-250/25-0,25Р ГОСТ 7192-80.	2	
23а	Диафрагма камерная Ру 16 кгс/см² для трубопровода Ду 80мм ДКС-16-80-I-а16-3	1	
23б	Дифманометр сильфонный самопишущий с интегратором. Пределы измерения 0-32 т/ч ДСС-711Ин ТУ 25.7310.0163-87 Перепад давления 2500 кгс/м²	1	

Поз обознач	Наименование	Кол	Примечание
1,2,7	Термометр ртутный угловой. Шкала от 0° до 100°С. Длина верхней части 240мм, нижней части 104мм. Цена деления 1°С. УЗ-1°-240-104. ГОСТ 2823-73	3	
	Оправа защитная угловая с длиной верхней части 285мм, глубиной погружения 100мм при условном давлении среды Ру=6,3МПа 24-285-100 ОСТ 25.1281-87	3	
3,6	Термометр ртутный угловой Шкала от 0° до 200°С. Длина верхней части 240мм, нижней части 104мм. Цена деления 2°С. У-6-2°-240-104 ГОСТ 2823-73	2	
	Оправа защитная угловая с длиной верхней части 285мм, глубиной погружения 100мм при условном давлении среды Ру=6,3МПа 24-285-100 ОСТ 25.1281-87	2	
4,5	Термометр ртутный прямой. Шкала от 0° до 100°С. Длина верхней части 240мм, нижней части 103мм. Цена деления 1°С. П-4-240-103 ГОСТ 2823-73	2	
	Оправа защитная прямая с длиной верхней части 285мм, глубиной погружения 100мм при условном давлении среды Ру=6,3МПа 2П-285-100 ОСТ 25.1281-87	2	
22а,22б	Термопреобразователь сопротивления медный со штуцером. Градуировка 50М. Защитная арматура из стали 08×13. Монтажная длина 120мм. ТСМ-0879-425-88 ТУ 25-02.792288-80		
8а	Преобразователь измерительный Выходной сигнал 0-5мА. Сапфир-22ДИ-2140-02-УХЛ*31-0,25/100 кПа-05-К1/4	1	
9,12,17	Манометр показывающий. Предел измерения от 0 до 0,25 МПа (от 0 до 2,5 кгс/см²) МП4-У-2,5 ТУ 25.02.180335-84	5	
15,16			

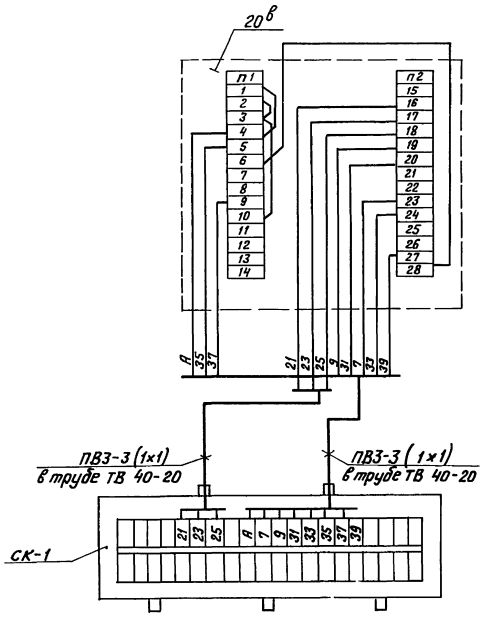

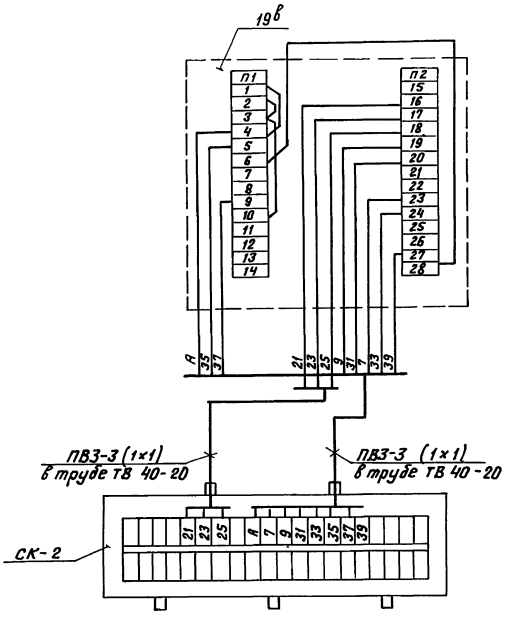

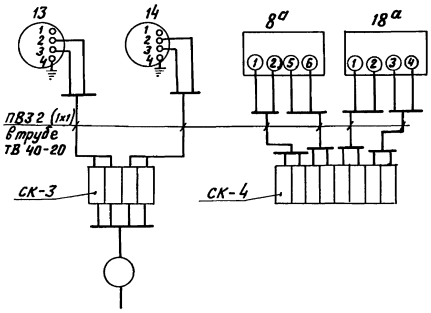

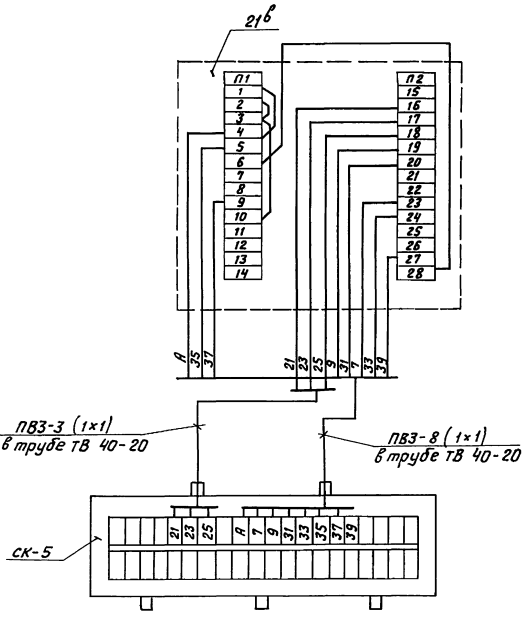

Поз. обозн.	Наименование	Кол.	Примечание
13, 14	Манометр электроконтактный	2	
	ЭКМ-1У		
	Коробка соединительная		
	ТУ 36.2568-83		
СК-3 ÷ СК-4	КС-10	2	
СК-1 СК-2; СК-5	КС-20	3	
	Провод ГОСТ 6323-79		
	ПВ3 сеч. 1 мм²		м
	Трубка ТВ 40-20 ГОСТ 19034-82		
	Механизм исполнительный		шт.
20в; 21в	МЭО-250/25-025р ГОСТ 7192-80	2	
19в	МЭО-100/25р ГОСТ 7192-80	1	
8а; 18а	Преобразователь измеритель-	2	
	ный выходной сигнал 0÷5 МА		
	„Сапфир 22 ДИ" ТУ 25-02.720136-83		

1 Маркировка цепей дана условно.
2 Исполнительные механизмы, электрические приборы и соединительные коробки заземлить.

				БК 9.2.2.00.00.000 ЭЧ	
Изм.	Лист	№ докум.	Подп.	Дата	Блок-деазрационно-подпиточный БДАП-75-4
Разраб.		Знотина			Схема соединений
Пров.		Крачле			
Т.контр.					
Н.контр.		Юрис			
Утв.					

Литера | Масса | Масштаб

Лист | Листов 1

ЛАТГИПРОПРОМ

Инв. № подл. | Подп. и дата | Взам. инв. № | Инв. № дубл. | Подп. и дата

БК9.2.2.00.00.002

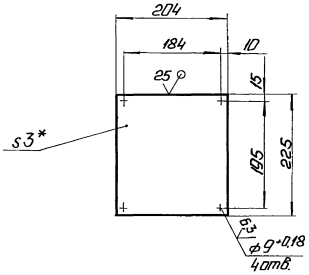

1.* Размер для справок.
2. ± IT14/2.

Обозначение	Наименование	Кол	Примечание
	Документация		
БК9.2.2.01.00.000СБ	Сборочный чертеж		
	Детали		
БК9.2.2.01.00.001	Основание		
	Лист 3 ГОСТ 19903-74 / Вст3кп4 ГОСТ 16523-70	1	0,78 кг
БК9.2.2.01.00.002	Основание		
	Лист 3 ГОСТ 19903-74 / Вст3кп4 ГОСТ 16523-70	1	0,22 кг
БК9.2.2.01.00.003	Плита		
	Лист 3 ГОСТ 19903-74 / Вст3кп4 ГОСТ 16523-70	1	0,14 кг
БК9.2.2.01.00.004	Стойка		
	Труба 32×2 ГОСТ 10704-76 / В20 ГОСТ 10705-80		
	L = 397 ± 0,7 мм	1	0,7 кг

Изм. Лист. № докум. Подп. Дата	БК9.2.2.00.00.002	Лит.	Масса	Масштаб
Разраб. Крачя	Основание		1,32	1:5
Пров. Никиченко		Лист	Листов 1	
Т.контр.	Лист 3 ГОСТ 19903-74 / Вст3кп4 ГОСТ 16523-70	ЛАТГИПРОПРОМ		
Н.контр. Колмец				
Утв.				

Копировал Формат А4

Изм. Лист. № докум. Подп. Дата	БК9.2.2.01.00.000	Лит.	Лист	Листов
Разраб. Крачя	Стойка			1
Пров. Никиченко		ЛАТГИПРОПРОМ		
Т.контр.				
Н.контр. Колмец				
Утв.				

Копировал Формат А4

БК9.2.2.01.00.000СБ

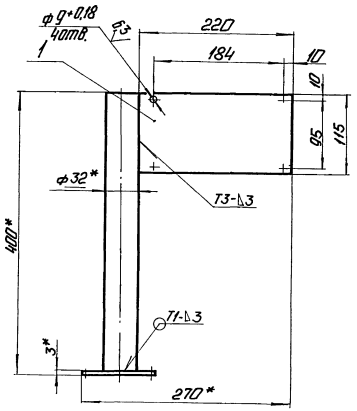

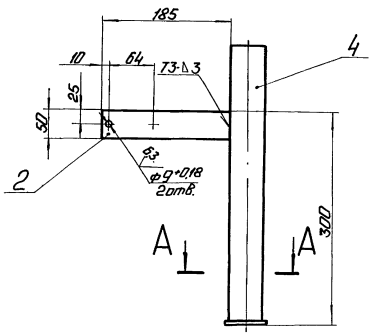

А-А
М1:2

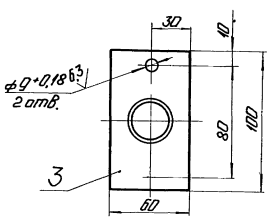

1.* Размеры для справок
2. ± IT14/2.
3. Обработка поверхностей реза деталей БК 25.
4. Сварные швы по ГОСТ 5264-80.

Изм. Лист. № докум. Подп. Дата	БК9.2.2.01.00.000СБ	Лит.	Масса	Масштаб
Разраб. Крачя	Стойка		2	1:4
Пров. Никиченко		Лист	Листов 1	
Т.контр.		ЛАТГИПРОПРОМ		
Н.контр. Колмец				
Утв.				

Формат	Зона	Поз.	Обозначение	Наименование	Кол.	Примечание
				Документация		
А3			БК9.2.2.02.00.000СБ	Сборочный чертеж		
				Детали		
БЧ		1	БК9 2.2.02.00 001	Основание		
				Лист 3 ГОСТ 19903-74 / Вст3кп4 ГОСТ 16523-70	2	0,6 кг
БЧ		2	БК9.2.2.02.00.002	Основание		
				Лист 3 ГОСТ 19903-74 / Вст3кп4 ГОСТ 16523-70	1	0,6 кг
БЧ		3	БК9.2.2.02.00.003	Плита		
				Лист 3 ГОСТ 19903-74 / Вст3кп4 ГОСТ 16523-70	1	0,25 кг
БЧ		4	БК9.2.2.02.00.004	Стойка		
				Труба 57×3 ГОСТ 10704-76 / В20 ГОСТ 10705-80		
				L = 1597 ± 1,55 мм	1	6,39 кг

Изм.	Лист	№ докум.	Подп.	Дата	БК9.2.2.02.00.000			
Разраб.		Краця			Стойка	Лит.	Лист	Листов 1
Пров.		Никитченко				ЛАТГИПРОПРОМ		
Н. контр.		Колмец						
Утв.								

Копировал 38 Формат А4

Формат	Зона	Поз.	Обозначение	Наименование	Кол.	Примечание
				Документация		
А3			БК9 2.2.03.00.000СБ	Сборочный чертеж		
				Детали		
БЧ		1	БК9 2.2.03.00.001	Плита		
				Лист 3 ГОСТ 19903-74 / Вст3кп4 ГОСТ 16523-70	1	0,23 кг
БЧ		2	БК9 2.2.03.00.002	Основание		
				Лист 3 ГОСТ 19903-74 / Вст3кп4 ГОСТ 16523-70	1	0,38 кг
БЧ		3	БК9 2 2.03.00.003	Стойка		
				Труба 38×2 ГОСТ 10704-76 / В20 ГОСТ 10705-80		
				L = 1097 ± 1,3 мм	1	3 кг

Изм.	Лист	№ докум.	Подп.	Дата	БК9.2.2.03.00.000			
Разраб.		Краця			Стойка	Лит.	Лист	Листов 1
Пров.		Никитченко				ЛАТГИПРОПРОМ		
Н. контр.		Колмец						
Утв.								

Копировал 38 Формат А4

БК9.2.2.02.00.000 СБ

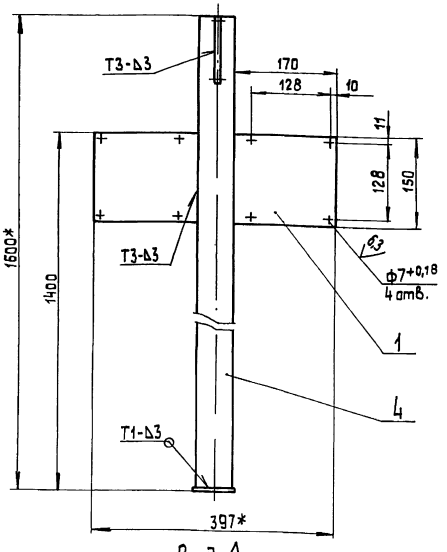

Вид А

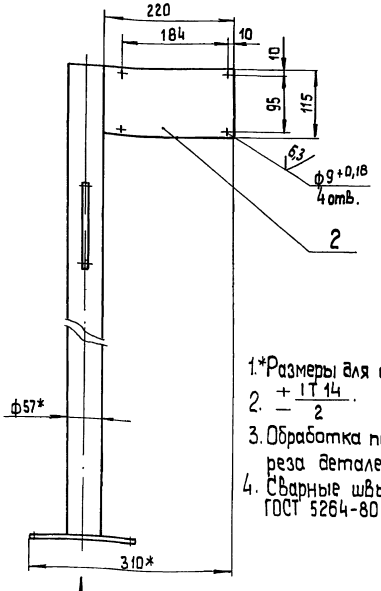

А

1. *Размеры для справок
2. $\pm \frac{IT14}{2}$.
3. Обработка поверхностей реза деталей БЧ 25.
4. Сварные швы по ГОСТ 5264-80.

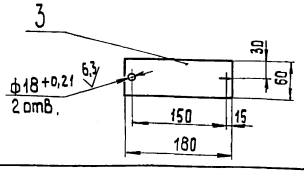

Изм.	Лист	№ докум.	Подп.	Дата	БК9.2.2.02.00.000 СБ			
Разраб.		Краця			Стойка	Лит.	Масса	Масштаб
Пров.		Никитченко					8,5	1:5
Т. контр.						Лист	Листов 1	
Н. контр.		Колмец				ЛАТГИПРОПРОМ		
Утв.								

Инв. № подл. | Подпись и дата | Взам. инв. № | Инв. № дубл. | Подп. и дата

БК 9 2 2 03 000 СБ

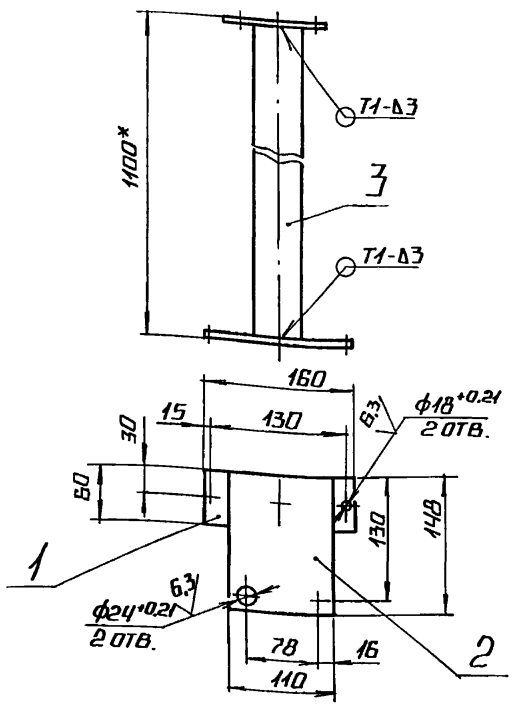

1.* Размер для справок
2 ± IT14/2.
3. Обработка поверхностей реза деталей Б4 25/.
4 Сварные швы по ГОСТ 5264-80.

Изм	Лист	№ докум	Подп	Дата	БК 9 2 2 03 00 000 СБ			
Разраб	Крауя				Стойка	Лит.	Масса 3,6	Масштаб 1:5
Пров	Никитченко					Лист	Листов 1	
Т. контр								
Н. контр	Колмец					ЛАТГИПРОПРОМ		
Утв								

Копировал А4 Формат А4

Формат	Зона	Поз	Обозначение	Наименование	Кол	Примечание
				Документация		
А4			БК 9 2.2 04.00.000 СБ	Сборочный чертеж		
				Детали		
А4		1	БК 9.2 2.04 00 001	Патрубок	1	0,03 кг
Б4		2	БК 9.2.2 04.00 001	Патрубок		
				Труба 14×2 ГОСТ 8734-75 / В20 ГОСТ 8733-74	1	0,03 кг
Б4		3	БК 9.2 2.04.00 002	Патрубок		
				Труба 26×2 ГОСТ 10704-76 / В-ВСТ3СПГОСТ10705-80	1	0,03 кг
Б4		4	БК 9.2 2.04.00.003	Патрубок		
				Труба 14×2 ГОСТ 8734-75 / В20 ГОСТ 8733-74	1	0,3 кг

Изм	Лист	№ докум	Подп.	Дата	БК 9.2 2.04.00 000			
Разраб.	Крауя				Трубопровод	Лит	Лист	Листов 1
Пров.	Никитченко							
Н. контр	Колмец					ЛАТГИПРОПРОМ		
Утв.								

Копировал А4 Формат А4

БК 9.2.2.04.00.000СБ

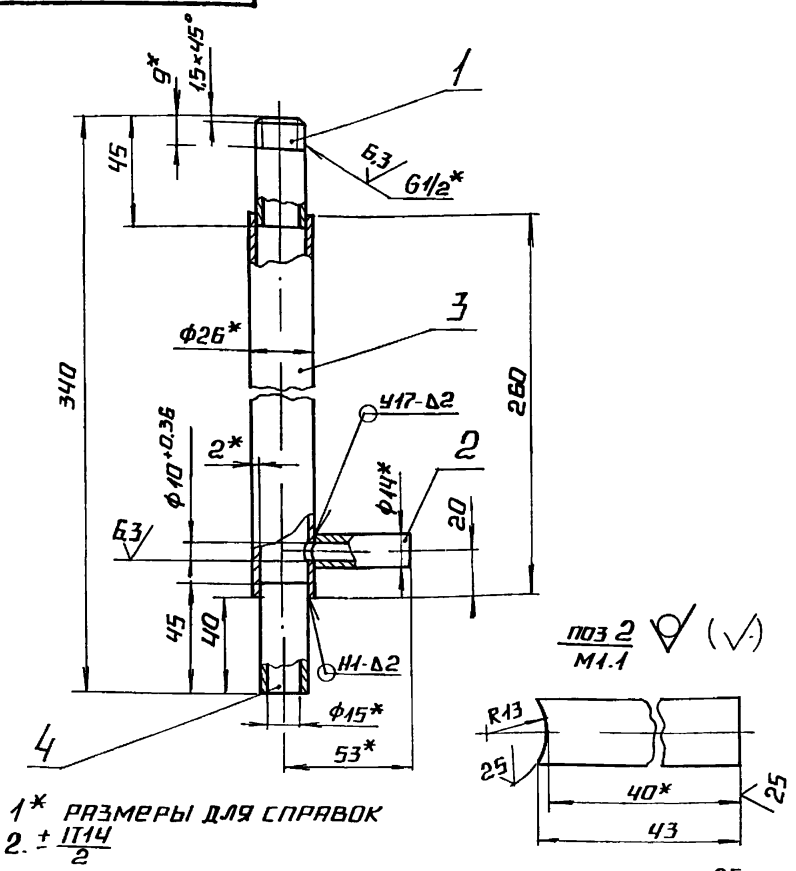

1* Размеры для справок
2. ± IT14/2
3 Обработка поверхностей реза деталей Б4 25/
4 Сварные швы по ГОСТ 5264-80

Изм	Лист	№ докум	Подп	Дата	БК 9 2 2.04 00 000 СБ			
Разраб	Крауя				Трубопровод	Лит	Масса 0,39	Масштаб 1 2
Пров	Никитченко					Лист	Листов 1	
Т. контр								
Н. контр	Колмец					ЛАТГИПРОПРОМ		
Утв								

Копировал А4 Формат А4

БК 9.2.2.04.00.001

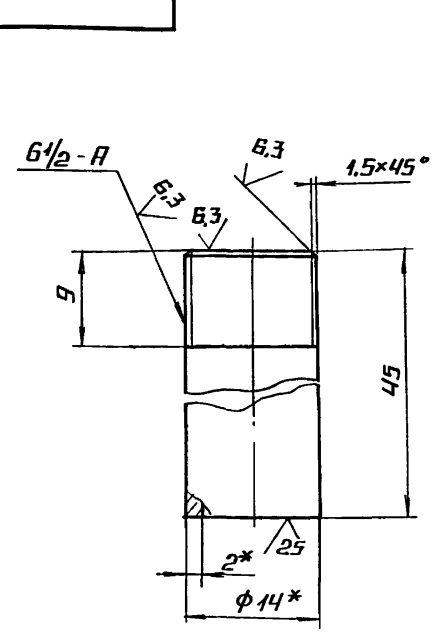

1.* Размеры для справок.
2 ± IT14/2.

Изм	Лист	№ докум	Подп.	Дата	БК 9.2 2 04 00 001			
Разраб.	Крауя				Патрубок	Лит.	Масса 0,03	Масштаб 2:1
Пров.	Никитченко					Лист	Листов 1	
Т. контр								
Н. контр	Колмец				Труба 14×2 ГОСТ 8734-75 / В20 ГОСТ 8733-74	ЛАТГИПРОПРОМ		
Утв								

Копировал А4 Формат А4

Серия 5 903-15 Выпуск 7 242

Инв № подл. | Подпись и дата | Взам инв № | Инв № дубл. | Подпись и дата

Выпуск 9-2 ч 2

Серия 5903-15

Формат	Зона	Поз.	Обозначение	Наименование	Кол.	Примечание
				Документация		
А3			БК9.2.3.00.00.000СБ	Сборочный чертеж		
				Детали		
А4		1	БК9.2.3.00.00.001	Кронштейн	1	
А4		2	БК9.2.3.00.00.002	Кронштейн	1	
Б4		3	БК9.2.3.00.00.003	Труба		
				Труба 20×2,5 ГОСТ 3262-75		
				L=2770±2,2 мм	2	4,12 кг
Б4		4	БК9.2.3.00.00.004	Труба		
				Труба 20×2,5 ГОСТ 3262-75		
				L=3120±2,7 мм	2	4,65 кг
				Стандартные изделия		
		5		Болт М6×30.46		
				ГОСТ 7798-70	4	
		6		Гайка М6.5		
				ГОСТ 5915-70	4	
		7		Шайба 6.02		
				ГОСТ 11371-78	4	

Инв. № подл. | Подп. и дата | Взам. инв. № | Инв. № дубл. | Подп. и дата

Изм.	Лист	№ докум.	Подп.	Дата
Разраб.	Крауя			
Пров.	Никитченко			
Н. контр.	Колмеи			
Утв.				

БК9.2.3.00.00.000

Блок деаэраторно подпиточный БДАП-15-4. Установка электрооборудования.

Лит.	Лист	Листов
	1	2

ЛАТГИПРОПРОМ

Копировал: Ф.Д. Формат А4

Формат	Зона	Поз.	Обозначение	Наименование	Кол.	Примечание
				Прочие изделия		
		8		Переключатель		
				ПКУ3-58И00115У2		
				ТУ16-526.047-74	2	
		9		Хомутик С437У2		
				ТУ36-1448-77	8	
				Ввод гибкий		
				ТУ36-1684-81		
		10		К1081У3	1	
		11		К1082У3	2	
		12		Втулка В22УХЛ2		
				ТУ36-1899-80	4	

Инв. № подл. | Подп. и дата | Взам. инв. № | Инв. № дубл. | Подп. и дата

Изм.	Лист	№ докум.	Подп.	Дата

БК9.2.3.00.00.000

Лист 2

Копировал: Ф.Д. Формат А4

БК9.2.3.00.00.000СБ

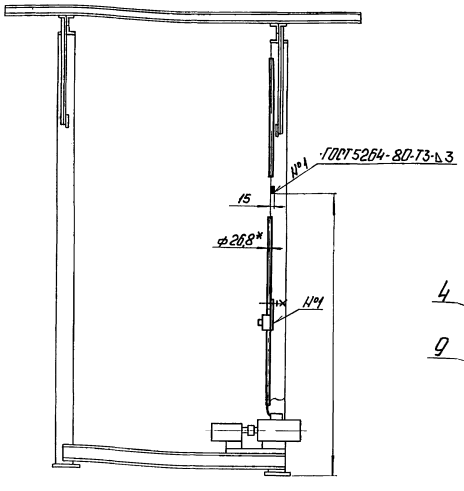

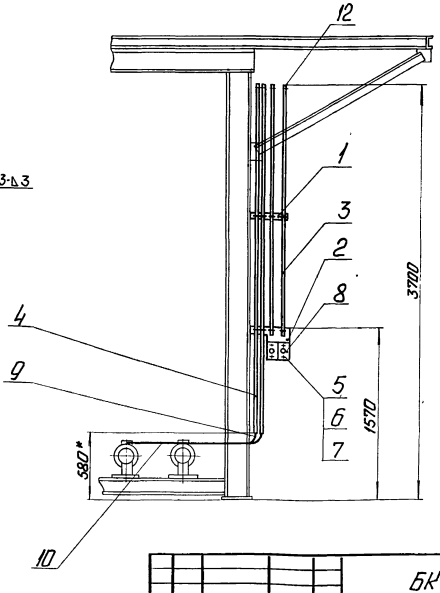

1. *Размеры для справок
2. $\pm\frac{IT14}{2}$.
3. Обработка поверхностей реза деталей Б4 25/.

Изм.	Лист	№ докум.	Подп.	Дата
Разраб.	Крауя			
Пров.	Никитченко			
Т. контр.				
Н. контр.	Колмеи			
Утв.				

БК9.2.3.00.00.000СБ

Блок деаэрационно подпиточный БДАП-15-4. Установка электрооборудования.

Лит.	Масса	Масштаб
	23,5	1:25

Лист | Листов 1

ЛАТГИПРОПРОМ

Инв. № подл. | Подп. и дата | Взам. инв. № | Инв. № дубл. | Подп. и дата

БК9.2.3.00.00.001

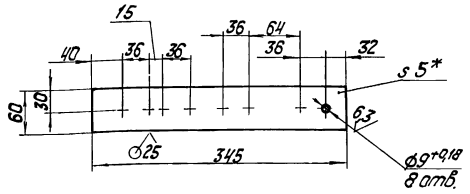

1. * Размер для справок.
2. $\pm \frac{IT14}{2}$.

Изм.	Лист	№ докум.	Подп.	Дата	БК9.2.3.00.00.001
Разраб.		Крауя			Кронштейн — Лит. — Масса 0,49 — Масштаб 1:4
Пров.		Никитенко			Лист — Листов 1
Т.контр.					5 ГОСТ 19903-74 Лист Вст3кп4 ГОСТ14637-79 — ЛАТГИПРОПРОМ
Н.контр.		Колпец			
Утв.					

Копировал — Формат А4

БК9.2.3.00.00.002

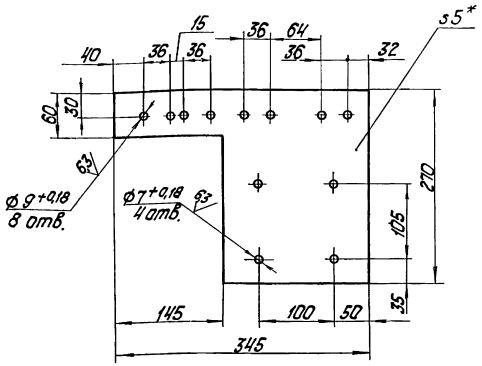

1. * Размер для справок.
2. $\pm \frac{IT14}{2}$.

Изм.	Лист	№ докум.	Подп.	Дата	БК9.2.3.00.00.002
Разраб.		Крауя			Кронштейн — Лит. — Масса 1,48 — Масштаб 1:4
Пров.		Никитенко			Лист — Листов 1
Т.контр.					5 ГОСТ 19903-74 Лист Вст3кп4 ГОСТ14637-79 — ЛАТГИПРОПРОМ
Н.контр.		Колпец			
Утв.					

Копировал — Формат А4

Обозначение изолируемого оборудования и трубопровода	Наименование изолируемого оборудования и трубопровода	Кол-во	Размеры наружный диаметр или размеры сечения мм	Длина или площадь м	Расположение	t теплоносителя °С	Теплоизоляционная конструкция: Назначение	Наименование основных элементов	Толщина мм	Поверхность м²	Объем теплоизоляционного слоя м³	Лист основного комплекта обозначение ссылочных или прилагаемых документов	Примечание
поз. 12	Арматура приварная	1	Ду 80			70÷104	от тепло-	Шнур теплоизоляционный					
							потерь	из минеральной ваты	60		0,011	7.903.9-21-1	3
								Алюминиевое защитное покрытие	0,3	0,29		7.903.9-21-3	5
поз. 39,41	Арматура фланцевая	7	Ду 80			70÷104	от тепло-	Маты из стеклянного					
							потерь	штапельного волокна	50		0,33	7.903.9-22.86	
								Алюминиевое защитное покрытие	1,0	6,3		7.903.9-22-11	12
								Отделка торцов гофриро-					
								ванными диафрагмами				7.903.9-22.34	
поз. 10,40	Арматура фланцевая	6	Ду 50			70÷104	от тепло-	Маты из стеклянного					
							потерь	штапельного волокна	50		0,25	7.903.9-22.86	
								Алюминиевое защитное покрытие	1,0	4,68		7.903.9-22-11	12
								Отделка торцов гофри-					
								рованными диафрагмами				7.903.9-22.34	
поз. 13	Фланцевое соединение	1	Ду 50			70÷104	от тепло-	Маты из стеклянного					
							потерь	штапельного волокна	50		0,027	7.903.9-22-	16
								Алюминиевое защитное покрытие	0,8	0,55		7.903.9-22-17	
								Отделка торцов гофриро-					
								ванными диафрагмами				7.903.9-22.34	

Изм.	Лист	№ докум.	Подп.	Дата	БК 9.2.4.00.00.000ТИ — Лист 5

Копировал — Формат А3

Инв. № подл. | Подп. и дата | Взам. инв. № | Инв. № дубл. | Подп. и дата

Обозначение изолируемого оборудования и трубопровода	Наименование изолируемого оборудования, трубопровода	Кол-во	Размеры: наружный диаметр или размеры сечения, мм	Размеры: длина или высота, м	Расположение	t теплоносителя °С	Теплоизоляционная конструкция: назначение	Теплоизоляционная конструкция: наименование основных элементов	Толщина, мм	Поверхность, м²	Объем теплоизоляционного слоя, м³	Лист основного комплекта обозначение ссылочных и прилагаемых документов	Примечание
	Блок подпиточного деаэратора БДАП-15-4												
	Трубопроводы												
поз. 4	Трубопровод		ф57	0,08	гор	70÷104	от теплопотерь	шнур теплоизоляционный из минеральной ваты	50		0,002	7.903.9-2.1-13	
								алюминиевое защитное покрытие	0,3	0,04		7.903.9-2.1-35	
поз. 4	Трубопровод		ф57	0,4	верт.	70÷104	от теплопотерь	шнур теплоизоляционный из минеральной ваты	50		0,044	7.903.9-2.1-14	
								алюминиевое защитное покрытие	0,3	1,33		7.903.9-2.1-36	
поз. 4	Отвод 90°	1	ф57			70÷104	от теплопотерь	шнур теплоизоляционный из минеральной ваты	50		0,004	7.903.9-2.1-13	
								алюминиевое защитное штампованное покрытие	0,3	0,12		3.703-11.03	
поз. 19	Арматура фланцевая	1	Ду 50			70÷104	от теплопотерь	маты из стеклянного штапельного волокна	50		0,042	7.903.9-2.2-06	
								алюминиевое защитное покрытие	1,0	0,78		7.903.9-2.2-11,12	
								отделка торцов гофрированными диафрагмами				7.903.9-2.2-34	
	Блок верхний												
	Оборудование:												
поз. 1	Бак деаэраторный	1	ф1212	3,5	гор	70÷104	от теплопотерь	изделия минераловатные слоеные, прошитые с обкладкой стеклотканью, гофрированной структуры ГИТС-100	120		1,73	7.903.9-3.1-08 часть 1	
								алюминиевое защитное покрытие	0,8	14,7		7.903.9-2.1-35	
поз. 1	Днище деаэратора	2	ф1212			70÷104	от теплопотерь	изделия минераловатные с гофрированной структурой ГИТС-100	120		0,28	7.903.9-3.1-08 часть 1	
								алюминиевое защитное покрытие	0,8	4,56		3.903-11.44	
поз. 1	Колонка деаэрационная	1	ф530	1,84	верт	70÷104	от теплопотерь	изделия минераловатные с гофрированной структурой ГИТС-100	120		0,588	3.903.9-3.1-08 часть 1	
								алюминиевое защитное покрытие	0,8	5,35		7.903.9-2.1-36	
поз. 1	Днище деаэрационной колонки	1	ф530			70÷104	от теплопотерь	изделия минераловатные с гофрированной структурой ГИТС-100	120		0,081	7.903.9-3.1-08. часть 1	
								алюминиевое защитное покрытие	0,8	0,9		3.903-11.44	
поз. 42	Охладитель выпара ОВА-2	1	ф325	1,2	гор.	70÷104	от теплопотерь	изделия минераловатные с гофрированной структурой ГИТС-100	70		0,25	7.903.9-3.1-08 часть 1	
								алюминиевое защитное покрытие	0,5	2,3		7.903.9-2.1-35	
	Трубопроводы пара и конденсата												
поз. 17,18	Трубопровод		ф108	0,49	верт.	180	от теплопотерь	шнур теплоизоляционный из минеральной ваты	100		0,032	7.903.9-2.1-14	
								алюминиевое защитное покрытие	0,3	0,52		7.903.9-2.1-36	
поз. 10,18	Трубопровод		ф89	0,88	гор	180	от теплопотерь	шнур теплоизоляционный из минеральной ваты	100		0,045	7.903.9-2.1-13	
								алюминиевое защитное покрытие	0,3	0,87		7.903.9-2.1-35	
поз. 8	Трубопровод		ф76	1,42	верт.	180	от теплопотерь	шнур теплоизоляционный из минеральной ваты	90		0,067	7.903.9-2.1-14	
								алюминиевое защитное покрытие	0,3	1,25		7.903.9-2.1-36	
поз. 8,10	Трубопровод		ф57	0,99	гор	180	от теплопотерь	шнур теплоизоляционный из минеральной ваты	80		0,034	7.903.9-2.1-13	
								алюминиевое защитное покрытие	0,3	0,74		7.903.9-2.1-35	

Технические требования см выпуск 9-0
„Указания по применению и изготовлению"

Инв. № подл. | Подпись и дата | Взам. инв. № | Инв. № дубл. | Подпись и дата

Изм.	Лист	№ докум.	Подп.	Дата
Разраб		Холмин		
Пров		Мишуров		
Н. контр.		Колмец		
Утв.				

БК92 4.00.00 000 ТН

Блок деаэрационно-подпиточный БДАП-15-4

Лит	Лист	Листов
	1	5

Ведомость теплоизоляционных конструкций

ЛАТГИПРОПРОМ

Копировал А4 Формат А2

Обозначение изолируемого оборудования и трубопровода	Наименование изолируемого оборудования и трубопровода	Кол-во	Размеры: Наружный диаметр или размеры сечения, мм	Размеры: Длина или высота, м	Расположение	t теплоносителя, °С	Теплоизоляционная конструкция: Назначение	Теплоизоляционная конструкция: Наименование основных элементов	Толщина, мм	Поверхность, м²	Объем теплоизоляционного слоя, м³	Лист основного комплекта, обозначение ссылочных или прилагаемых документов	Примечание
поз. 8	Трубопровод		ф57	1,05	верт.	180	от тепло-	Шнур теплоизоляционный					
							потерь	из минеральной ваты	80		0,036	7.903.9-2.1-14	
								Алюминиевое защитное покрытие	0,3	0,19		7.903.9-2.1-36	
поз 2,10, 21	Трубопровод		ф32	2,5	гориз	165	от тепло-	Шнур теплоизоляционный					
							потерь	из минеральной ваты	70		0,055	7.903.9-2.1-13	
								Алюминиевое защитное покрытие	0,3	1,51		7.903.9-2.1-35	
поз. 2,10	Трубопровод		ф32	3,8	верт.	165	от тепло-	Шнур теплоизоляционный					
							потерь	из минеральной ваты	70		0,084	7.903.9-2.1-14	
								Алюминиевое защитное покрытие	0,3	2,3		7.903.9-2.1-36	
поз. 10	Отвод 90°	1	ф89			180	от тепло-	Шнур теплоизоляционный					
							потерь	из минеральной ваты	100		0,025	7.903.9-2.1-13	
								Алюминиевое защитное штампованное покрытие	0,3	0,39		3.903-14.03	
поз. 17,18	Отвод 90°	2	ф57			180	от тепло-	Шнур теплоизоляционный					
							потерь	из минеральной ваты	80		0,024	7.903.9-2.1-13	
								Алюминиевое защитное штампованное покрытие	0,3	0,37		3.903-14.03	
поз. 46	Арматура приварная	1	Ду 80			180	от тепло-	Шнур теплоизоляционный					
							потерь	из минеральной ваты	100		0,024	7.903.9-2.1-13	
								Алюминиевое защитное покрытие	0,3	0,4		7.903.9-2.1-35	
поз. 37,39	Арматура фланцевая	2	Ду 50			180	от тепло-	Маты из стеклянного					
							потерь	штапельного волокна	80		0,124	7.903.9-22.06	
								Алюминиевое защитное покрытие	1,0	1,76		7.903.9-22.412	
								Отделка торцов гофрированными диафрагмами				7.903.9-22.34	
поз. 36	Арматура фланцевая	1	Ду 25			165	от тепло-	Хлопчатобумажное полотно					
							потерь	ХПС-Т-5	60		0,016	7.903.9-	
								Алюминиевое защитное покрытие	0,8	0,4		2.2-03	
								Отделка торцов гофрированными диафрагмами				7.903.9-2.2.34	
поз 10	Арматура муфтовая	1	Ду 25			165	от тепло-	Шнур теплоизоляционный	70		0,003	7.903.9-	
							потерь	с металлическим защитным					
								покрытием	0,8	0,07		2.2-01	
	Трубопроводы воды												
поз. 13,14, 16,19,20	Трубопровод		ф89	1,95	гориз.	70÷104	от тепло-	Шнур теплоизоляционный					
							потерь	из минеральной ваты	60		0,055	7.903.9-2.1-13	
								Алюминиевое защитное покрытие	0,3	1,4		7.903.9-2.1-35	
поз. 6, 14, 19, 20	Трубопровод		ф89	3,28	верт.	70÷104	от тепло-	Шнур теплоизоляционный					
							потерь	из минеральной ваты	60		0,092	7.903.9-2.1-14	
								Алюминиевое защитное покрытие	0,3	2,4		7.903.9-2.1-36	
поз. 5,6,11, 12,19	Трубопровод		ф57	2,0	гориз.	70÷104	от тепло-	Шнур теплоизоляционный					
							потерь	из минеральной ваты	50		0,034	7.903.9-2.1-13	
								Алюминиевое защитное покрытие	0,3	1,11		7.903.9-2.1.35	
поз. 7,11	Трубопровод		ф57	1,0	верт.	70÷104	от тепло-	Шнур теплоизоляционный					
							потерь	из минеральной ваты	50		0,017	7.903.9-2.1-14	
								Алюминиевое защитное покрытие	0,3	0,55		7.903.9-2.1-36	
поз. 3,4	Трубопровод		ф32	2,21	гориз.	70÷104	от тепло-	Шнур теплоизоляционный					
							потерь	из минеральной ваты	40		0,02	7.903.9-2.1-13	
								Алюминиевое защитное покрытие	0,3	0,88		7.903.9-2.1-35	
поз. 3,4	Трубопровод		ф32	1,6	верт	70÷104	от тепло-	Шнур теплоизоляционный					
							потерь	из минеральной ваты	40		0,014	7.903.9-2.1-14	
								Алюминиевое защитное покрытие	0,3	0,63		7.903.9-2.1-36	
поз. 5,9,15	Трубопровод		ф21,3	0,62	верт.	70÷104	от тепло-	Шнур теплоизоляционный					
							потерь	из минеральной ваты	30		0,003	7.903.9-2.1-14	
								Алюминиевое защитное покрытие	0,3	0,19		7.903.9-2.1-36	

Обозначение изолируемого оборудования и трубопровода	Наименование изолируемого оборудования и трубопровода	Кол-во	Размеры: Наружный диаметр или размеры сечения мм	Размеры: Длина или высота м	Расположение	t теплоносителя °С	Теплоизоляционная конструкция: Назначение	Теплоизоляционная конструкция: Наименование основных элементов	Толщина мм	Поверхность м²	Объем теплоизоляционного слоя м³	Лист основного комплекта обозначение ссылочных или прилагаемых документов	Примечание
поз. 20	Отвод 90°	1	ф 108			70÷104	от тепло-	Шнур теплоизоляционный					
							потерь	из минеральной ваты	60		0,016	7903.9-21-13	
								Алюминиевое защитное					
								штампованное покрытие	0,3	0,36		3.903-11.03	
поз. 6, 14, 19	Отвод 90°	3	ф 89			70÷104	от тепло-	Шнур теплоизоляционный					
							потерь	из минеральной ваты	60		0,034	7903.9-21-13	
								Алюминиевое защитное					
								штампованное покрытие	0,3	0,8		3.903-11.03	
поз. 19	Отвод 45°	2	ф 89			70÷104	от тепло-	Шнур теплоизоляционный					
							потерь	из минеральной ваты	60		0,011	7903.9-21-13	
								Алюминиевое защитное					
								штампованное покрытие	0,3	0,27		3.903-11.03	
поз. 11, 12, 19	Отвод 90°	4	ф 57			70÷104	от тепло-	Шнур теплоизоляционный					
							потерь	из минеральной ваты	50		0,017	7903.9-21-13	
								Алюминиевое защитное					
								штампованное покрытие	0,3	0,5		3.903-11.03	
поз. 45	Арматура приварная	1	Ду 50			70÷104	от тепло-	Шнур теплоизоляционный					
							потерь	из минеральной ваты	50		0,006	7903.9-21-13	
								Алюминиевое защитное покрытие	0,3	0,19		7903.9-21.35	
поз. 41	Арматура фланцевая	1	Ду 100			70÷104	от тепло-	Маты из стеклянного					
							потерь	штапельного волокна	68		0,053	7903.9-22-06	
								Алюминиевое защитное покрытие	1,0	1,0		7903.9-22-11,12	
								Отделка торцов гофрированными диафрагмами				7903.9-22-34	
поз. 38, 40	Арматура фланцевая	3	Ду 80			70÷104	от тепло-	Маты из стеклянного					
							потерь	штапельного волокна	50			7903.9-22-06	
								Алюминиевое защитное покрытие	1,0	2,7		7903.9-22-11,12	
								Отделка торцов гофрированными диафрагмами				7903.9-22.34	
поз. 37, 39	Арматура фланцевая	5	Ду 50			70÷104	от тепло-	Маты из стеклянного					
							потерь	штапельного волокна	50		0,21	7.903.9-22-06	
								Алюминиевое защитное покрытие	1,0	3,9		7903.9-22-11,12	
								Отделка торцов гофрированными диафрагмами				7903.9-22.34	
поз. 36	Арматура фланцевая	1	Ду 25			70÷104	от тепло-	Холсто прошивное					
							потерь	полотно ХПС-Т-5	30		0,01	7903.9-22-	
								Алюминиевое защитное покрытие	0,8	0,33		-03	
								Отделка торцов гофрированными диафрагмами				7903.9-22-34	
поз. 4	Арматура муфтовая	1	Ду 25			70÷104	от тепло-	Шнур теплоизоляционный	40		0,001	7.9039-	
							потерь	с металлическим защитным					
								покрытием	0,8	0,05		22-01	
поз. 9	Арматура муфтовая	2	Ду 15			70÷104	от тепло-	Шнур теплоизоляционный	30		0,0019	7903.9-	
							потерь	с металлическим защитным					
								покрытием	0,8	0,05		22-01	
	Блок нижний												
	Оборудование:												
поз. 42	Подогреватель ПП2-6-2-II ОСТ 108.271 105-76	1	ф 480	25	гор.	70÷104	от тепло-	Изделия минераловатные с				7903.9-1-08	
							потерь	гофрированной структурой 2ИГС-100	130		0,53	часть 1	
								Алюминиевое защитное покрытие	0,8	6,4		7903.9-2-35	
поз. 45	Подогреватель водо-водяной	1	ф 114	90	гор.	70÷104	от тепло-	Изделия минераловатные с				7903.9-1.08	
							потерь	гофрированной структурой 2ИГС-100	60		0,42	часть 1	
								Алюминиевое защитное покрытие	0,3	7,8		7903.9-21-35	

Инв. № подл. | Подп. и дата | Взам. инв. № | Инв. № дубл. | Подп. и дата

Обозначение изолируемого оборудования и трубопровода	Наименование изолируемого оборудования и трубопровода	Кол-во	Размеры: Наружн. диаметр или размеры сечения мм	Размеры: Длина или высота м	Расположение	t теплоносителя °С	Теплоизоляционная конструкция: Назначение	Теплоизоляционная конструкция: Наименование основных элементов	Толщина мм	Поверхность м²	Объем теплоизоляционного слоя м³	Лист основного комплекта обозначение ссылочных или прилагаемых документов	Примечание
	Трубопроводы пара и конденсата:												
поз 15	Трубопровод		ф 57	0,64	гор.	180	от теплопотерь	Шнур теплоизоляционный из минеральной ваты	80		0,022	7.703 9-21-13	
								Алюминиевое защитное покрытие	0,3	0,48		7.903.9-21-35	
поз. 14, 15, 16	Трубопровод		ф 57	3,09	Верт.	180	от теплопотерь	Шнур теплоизоляционный из минеральной ваты	80		0,11	7.903.9-21-14	
								Алюминиевое защитное покрытие	0,3	2,32		7.903.9-21-36	
поз. 16	Трубопровод		ф 32	0,9	гор.	165	от теплопотерь	Шнур теплоизоляционный из минеральной ваты	70		0,22	7.903.9-21-13	
								Алюминиевое защитное покрытие	0,3	0,54		7.903 9-21-35	
поз 16,17	Трубопровод		ф 32	4,03	Верт	165	от теплопотерь	Шнур теплоизоляционный из минеральной ваты	70		0,089	7.903.7-21-14	
								Алюминиевое защитное покрытие		2,44		7.903.7-21-36	
поз. 15	Отвод 90°	2	ф 67			180	от теплопотерь	Шнур теплоизоляционный из минеральной ваты	80		0,024	7.903.9-21-13	
								Алюминиевое защитное штампованное покрытие	0,3	0,37		3.903-11 03	
поз. 16	Отвод 45°	2	ф 57			165	от теплопотерь	Шнур теплоизоляционный из минеральной ваты	80		0,012	7.903.9-21-13	
								Алюминиевое защитное покрытие	0,3	0,19		3.903-11.03	
поз.40	Арматура фланцевая	1	Ду 50			180	от теплопотерь	Маты из стеклянного штапельного волокна	80		0,062	7.903 9-2.2-	06
								Алюминиевое защитное покрытие	1,0	0,88		7.903 9-2.2-	11,12
								Отделка торцов гофрированными диафрагмами				7.903.9-2 2-	34
поз.38	Арматура фланцевая	1	Ду 25			165	от теплопотерь	Холстопрошивное полотно ХПС-Т-5	70		0,024	7.903.9-	
								Алюминиевое защитное покрытие	0,8	0,46		2.2- 03	
								Отделка торцов гофрированными диафрагмами				7.903.9-2.2-	34
поз. 16	Арматура муфтовая	1	Ду 25			165	от теплопотерь	Шнур теплоизоляционный с металлическим защитным покрытием	70		0,003	7-903 9-	
									0,8	0,07		2.2- 01	
	Трубопроводы воды:												
поз.3,5,6 8,11,12,13	Трубопровод		ф 89	9,88	гор.	70÷104	от теплопотерь	Шнур теплоизоляционный из минеральной ваты	60		0,28	7,903.9-2.1-	13
								Алюминиевое защитное покрытие	0,3	7,2		7 903 9-2-1-	35
поз 3,4,5, 6,7,11,13	Трубопровод		ф 89	7,3	Верт.	70÷104	от теплопотерь	Шнур теплоизоляционный из минеральной ваты	60		0,21	7.703.9-2.1-	14
								Алюминиевое защитное покрытие	0,3	5,3		7.903.9-2-1-	36
поз.8	Трубопровод		ф 57	0,2	гор.	70÷104	от теплопотерь	Шнур теплоизоляционный из минеральной ваты	50		0,003	7.903.9-2.1-	13
								Алюминиевое защитное покрытие	0,3	0,11		7.903.9-2 1-	35
поз. 8, 9, 10, 11	Трубопровод		ф 57	3,1	Верт	70÷104	от теплопотерь	Шнур теплоизоляционный из минеральной ваты	50		0,053	7.903.9-2 1-	14
								Алюминиевое защитное покрытие	0,3	1,72		7.903.9-2.1-	36
поз.3,4,6, 7, 12, 13	Отвод 90°	10	ф 89			70÷104	от теплопотерь	Шнур теплоизоляционный из минеральной ваты	60		0,112	7.903.9-21-	13
								Алюминиевое защитное штампованное покрытие	0,3	2,68		3.903-11.03	
поз.3,5	Отвод 45°	3	ф 89			70÷104	от теплопотерь	Шнур теплоизоляционный из минеральной ваты	60		0,017	7.903 9-21-	13
								Алюминиевое защитное штампованное покрытие	0,3	0,4		3.903-11.03	
поз. 8, 9, 11	Отвод 90°	4	ф 57			70÷104	от теплопотерь	Шнур теплоизоляционный из минеральной ваты	50		0,017	7.903 9-21-	13
								Алюминиевое защитное штампованное покрытие	0,3	0,5		3.903-11.03	

Инв.№ подл. | Подп. и дата | Взам. инв.№ | Инв.№ дубл. | Подп. и дата

Выпуск 9-2.4.2
Серия 5.905-15

№ строки	Наименование материала и единица измерения	Код материала	Код Ед. изм.	Кол.	Примечание
	Изделия минераловатные с гофрированной структурой на синтетическом связующем ТУ 36.16.22-8-86	576 202			
	2ИПС-100 119800.500.60		006	119,8	
	2ИПС-100 8140.500.70 м		006	8,14	
	Холстопрошивное полотно ХПС-Т-5 ТУ6-11-454-77	595 280			
	м³		113	0,05	
	Шнур теплоизоляционный из минеральной ваты марки 200 ШТН-МВ-200				
	ТУ 36-1695-79 м²		113	1,78	
	Маты из стеклянного штапельного волокна МС-50				
	ГОСТ 10499-78 м³		113	1,242	
	Ткань из стеклянных крученых комбинированных нитей Т-13				
	ГОСТ 19170-73 м²		055	43,4	

Инв.№ подл. | Подп. и дата | Взам. инв.№ | Инв.№ дубл. | Подп. и дата

Изм.	Лист	№ докум.	Подп.	Дата
Разраб.		Холмин		
Пров.		Машуров		
Н. контр.		Колпец		
Утв.				

БК9.2.4.00.00.000 ВМ

Блок дезаэрационно-подпиточный БДАП-15-4. Ведомость теплоизоляционных материалов

Лит. | Лист 1 | Листов 3

ЛАТГИПРОПРОМ

Копировал | Формат А4

№ строки	Наименование материала и единица измерения	Код материала	Код Ед. изм.	Кол.	Примечание
	Алюминиевое защитное покрытие ГОСТ 21631-76	181110			
	толщ. 1,0 м²		055	22,0	
	толщ. 0,8 м²		055	33,89	
	толщ. 0,5 м²		055	2,3	
	толщ. 0,3 м²		055	45,3	
	Элемент покрытия штампованный ТУ36-2427-81	181110			
	толщ. 0,3 м²		055	6,95	
	Лента 0,8×20 ТУ 48-21-636-79 кг	181110	116	3,2	
	Лента 0,7×20 ГОСТ 3560-73 кг		116	23,57	
	Проволока 2-0-4 ГОСТ 3282-74 кг	121100	116	2,15	
	Проволока 0,8-0-4 ГОСТ 3282-74 кг	121100	116	0,38	
	Диафрагма тип I ТУ 36-2543-83 кг	181110	116	0,173	
	шт.		796	54	

Инв.№ подл. | Подп. и дата | Взам. инв.№ | Инв.№ дубл. | Подп. и дата

Изм.	Лист	№ докум.	Подп.	Дата

БК9.2.4.00.00.000 ВМ | Лист 2

Копировал | Формат А4

№ строки	Наименование материала и единица измерения	Код материала	Код Ед. изм.	Кол.	Примечание
	Диафрагма тип II ТУ 36-2543-83 кг	181110	116	0,02	
	шт		796	6	
	Нить стеклянная крученая комплексная БС 10-160×1×3 ГОСТ 8325-78	595 220	116	2,15	
	Пряжка тип I-О ТУ 36-1492-77 кг	181110	116	0,46	
	Пряжка тип I-А ТУ 36-1492-77 кг	181110	116	0,04	
	Пряжка тип II-А ТУ 36-1492-77 кг	181110	116	0,162	
	Заклёпка комбинированная СТД 985 ТУ 36-1598-77 кг	128500	116	0,95	
	шт		796	216	
	Винт 4×12 04.019 ГОСТ 10621-80 кг	128401	116	1,1	
	Лист АД1Н-1,0 ГОСТ 21631-76 кг	090202	116	1,0	

gost.e-ecolog.ru

Инв.№ подл. | Подп. и дата | Взам. инв.№ | Инв.№ дубл. | Подп. и дата

Изм.	Лист	№ докум.	Подп.	Дата

БК9.2.4.00.00.000 ВМ | Лист 3

Копировал | Формат А4

№ строки	Наименование вида работ	Ед. изм.	Код вида работ	Код Ед. изм.	Количество
1	Изоляция оборудования изделиями минераловатными с гофрированной структурой	м³		113	3,879
2	Изоляция трубопроводов и арматуры шнуром теплоизоляционным из минеральной ваты	м³		113	1,78
3	Изоляция арматуры матами из стеклянного штапельного волокна	м³		113	1,242
4	Изоляция арматуры холстопрошивным полотном ХПС-Т-5	м³		113	0,05
5	Покрытие поверхности изоляции оборудования трубопроводов и арматуры алюминиевым защитным покрытием	м²		055	103,49
6	Покрытие поверхности изоляции отводов алюминиевым защитным штампованным покрытием	м²		055	6,95

Инв.№ подл. | Подп. и дата | Взам. инв.№ | Инв.№ дубл. | Подп. и дата

Изм.	Лист	№ докум.	Подп.	Дата
Разраб.		Холмин		
Пров.		Машуров		
Н. контр.		Колпец		
Утв.				

БК9.2.4.00.00.000 ВО

Блок дезаэрационно-подпиточный БДАП-15-4. Ведомость объёмов теплоизоляционных работ

Лит. | Лист 1 | Листов 1

ЛАТГИПРОПРОМ

Копировал | Формат А4