Типовая документация на конструкции,
изделия и узлы зданий и сооружений

Серия 5.903-15

Блоки тепломеханического оборудования для котельных с водогрейными котлами

Выпуск 6-5

Блок насосов рабочей воды и теплообменника
БНРВТ-3×320-50-41,4

Рабочие чертежи

gost.e-ecolog.ru

Типовая документация на конструкции,
изделия и узлы зданий и сооружений

Серия 5.903-15

Блоки тепломеханического оборудования для котельных с водогрейными котлами

Выпуск 6-5

Блок насосов рабочей воды и теплообменника БНРВТ-3×320-50-41,4

Рабочие чертежи

Разработаны
проектным институтом
„Латгипропром"
Гл. инж. института В. Архипов
Гл. инж. проекта Я. Нидбальский

Утверждён и введён
в действие ММСС СССР
протоколом от 11.02.90г.

24057-66

Содержание альбома

Обозначение	Наименование	№ стр.
Блок насосов рабочей воды и теплообменников		
	БНРВТ-3×320-50-41,4	
БК6.5.1.00.000	Блок БНРВТ-3×320-50-41,4	3
БК6.4.1.00.001	Патрубок	
БК6.5.1.00.000 СБ	Блок БНРВТ-3×320-50-41,4	4,5
БК6.5.1.01.000	Рама	6
БК6.5.1.01.000 СБ	Рама	7,8
БК6.5.1.00.000 ГЗ	Блок БНРВТ-3×320-50-41,4	9
	Схема принципиальная	
БК6.5.1.02.000 СБ	Коллектор	
БК6.5.1.02.000	Коллектор	10
БК6.5.1.02.001	Труба	
БК6.5.1.02.002	Труба	
БК6.4.1.03.000	Колено	
БК6.4.1.03.000 СБ	Колено	11
БК6.4.1.04.000 СБ	Колено	
БК6.4.1.04.000	Колено	12
БК6.5.1.03.000	Коллектор	
БК6.5.1.03.001	Коллектор	
БК6.5.1.03.000 СБ	Коллектор	13
БК6.5.1.03.002	Труба	14
БК6.4.1.06.000	Колено	
БК6.4.1.06.000 СБ	Колено	
БК6.5.1.04.000	Трубопровод	15
БК6.5.1.04.000 СБ	Трубопровод	
БК6.5.1.04.001	Труба	16
БК6.5.1.04.002	Труба	
БК6.5.1.05.000	Трубопровод	
БК6.5.1.05.001	Труба	
БК6.5.1.05.000 СБ	Трубопровод	17
БК6.5.1.05.002	Труба	
БК6.4.1.09.000	Трубопровод	
БК6.4.1.09.000 СБ	Трубопровод	18
БК6.4.1.10.000	Трубопровод	
БК6.4.1.10.000 СБ	Трубопровод	19
БК6.4.1.10.001	Труба	
БК6.5.1.06.000	Трубопровод	
БК.6.5.1.06.000 СБ	Трубопровод	20
БК6.5.1.06.001	Труба	
БК1.2.1.12.001	Воронка	
БК6.5.1.06.002	Труба	21

Обозначение	Наименование	№ стр.
Установка приборов контроля и автоматики		
	блока БНРВТ-3×320-50-41,4	
БК6.5.2.00.000	Блок БНРВТ-3×320-50-41,4	21
	Установка приборов контроля и автоматики	
БК6.5.2.00.000 СБ	Блок БНРВТ-3×320-50-41,4	22, 23
	Установка приборов контроля и автоматики	
БК6.5.2.00.000 СБ	Блок БНРВТ-3×320-50-41,4	24
	Схема автоматизации	
Установка электрооборудования блока		
	БНРВТ-3×320-50-41,4	
БК6.5.3.00.000	Блок БНРВТ-3×320-50-41,4	24
	Установка электрооборудования	
БК6.5.3.00.000 СБ	Блок БНРВТ-3×320-50-41,4	25
	Установка электрооборудования	
БК6.4.3.01.000	Штатив	26
БК6.4.3.01.001	Пластина	
БК6.4.3.01.000 СБ	Штатив	

Выпуск 6-5 | Серия 5.903-15

Формат	Зона	Поз.	Обозначение	Наименование	Кол.	Примечание
				Документация		
А2			БК6.5.1.00.000СБ	Сборочный чертеж		
А3			БК6.5.1.00.000ГЗ	Схема принципиальная.		
А4			БК6.00.00.000ДТ	Указания по применению и изготовлению		Выпуск 6-0
				Сборочные единицы		
А4		1	БК6.5.1.01.000	Рама	1	
А4		2	БК6.5.1.02.000	Коллектор	1	
А4		3	БК6.4.1.03.000	Колено	3	
А4		4	БК6.4.1.04.000	Колено	3	
А4		5	БК6.5.1.03.000	Коллектор	1	
А4		6	БК6.4.1.06.000	Колено	1	
А4		7	БК6.5.1.04.000	Трубопровод	1	
А4		8	БК6.5.1.05.000	Трубопровод	1	
А4		9	БК6.4.1.09.000	Трубопровод	1	
А4		10	БК6.4.1.10.000	Трубопровод	1	
А4		11	БК6.5.1.06.000	Трубопровод	1	
				Детали		
А4		13	БК6.4.1.00.001	Патрубок	3	

Инв. № подл. | Подпись и дата | Взам. инв. № | Инв. № дубл. | Подпись и дата

Изм.	Лист	№ докум.	Подпись	Дата
Разраб.		Никитченко		
Пров.		Колмец		
Н. контр.		Колмец		
Утв.				

БК6.5.1.00.000

Блок насосов рабочей воды и теплообменников БНРВТ-3х320-50-41,4

Лит.	Лист	Листов
	1	3

ЛАТГИПРОПРОМ

копировал Дубкова — формат А4

Выпуск 6-5 | Серия 5.903-15

Формат	Зона	Поз.	Обозначение	Наименование	Кол.	Примечание
				Стандартные изделия		
				Болты ГОСТ 7798-70		
		15		М16х75.46	48	
		16		М20х90.46	312	
		17		М30х200.46	12	
				Гайки ГОСТ 5915-70		
		18		М16.5	48	
		19		М20.5	312	
		20		М30.5	12	
		21		Шайба 8.02 ГОСТ 10906-78		
		22		Шайба 30.65Г ГОСТ 6402-70	12	
		23		Шайба 30.02 ГОСТ 11371-78	12	
				Прокладки ГОСТ 15180-70		
		24		А-150-6	3	
		25		А-200-6	3	
		26		А-150-10	4	
		27		А-200-10	4	
		28		А-250-10	12	
		29		А-300-10	6	
		30		Вентиль 15ч8бр; Ру16 Ду20; ГОСТ 18722-73	3	
				Задвижки 30ч6бр; Ру10 ГОСТ 8437-75		
		31		Ду150	2	
		32		Ду200	1	
		33		Ду250	5	
		34		Ду300	3	
				Опоры ГОСТ 14911-82		
		35		ОПБ2-26.8	5	
		36		ОПБ2-273	1	

Инв. № подл. | Подпись и дата | Взам. инв. № | Инв. № дубл. | Подпись и дата

Изм.	Лист	№ докум.	Подпись	Дата

БК6.5.1.00.000 — Лист 2

копировал Дубкова — формат А4

Выпуск 6-5 | Серия 5.903-15

Формат	Зона	Поз.	Обозначения	Наименование	Кол.	Примечание
		37		ОПБ2-325	5	
		38		ОПБ2-377	1	
		39		Фланец 1-150-10 Ст20 ГОСТ 12821-80	2	
				Прочие изделия		
		41		Подогреватель водоводяной 15-325х2000-Р-3 ТУ400-28-429-82Е	1	
		42		Насос Д320-50 с электродвигателем 4А250S4 N=75кВт; n=1500об/мин. ТУ 26-06-1176-78	3	

Инв. № подл. | Подпись и дата | Взам. инв. № | Инв. № дубл. | Подпись и дата

Изм.	Лист	№ докум.	Подпись	Дата

БК6.5.1.00.000 — Лист 3

копировал Дубкова — формат А4

Выпуск 6-5 | Серия 5.903-15

БК6.4.1.00.001

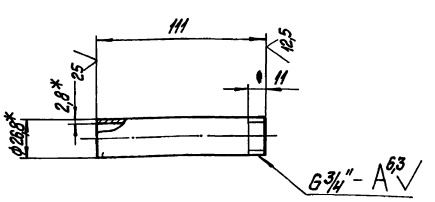

1.* Размеры для справок.

2. $\pm\frac{IT14}{2}$.

Инв. № подл. | Подпись и дата | Взам. инв. № | Инв. № дубл. | Подпись и дата

Изм.	Лист	№ докум.	Подпись	Дата
Разраб.		Авдеенко		
Пров.		Никитченко		
Т. контр.				
Н. контр.		Колмец		
Утв.				

БК6.4.1.00.001

Патрубок

Лит.	Масса	Масштаб
	0,19	1:2

Лист | Листов 1

Труба 20х2,8 ГОСТ 3262-75

ЛАТГИПРОПРОМ

копировал Дубкова — формат А4

БК6.5.1.00.000 СБ

Выпуск 6-5

Серия 5.903-15

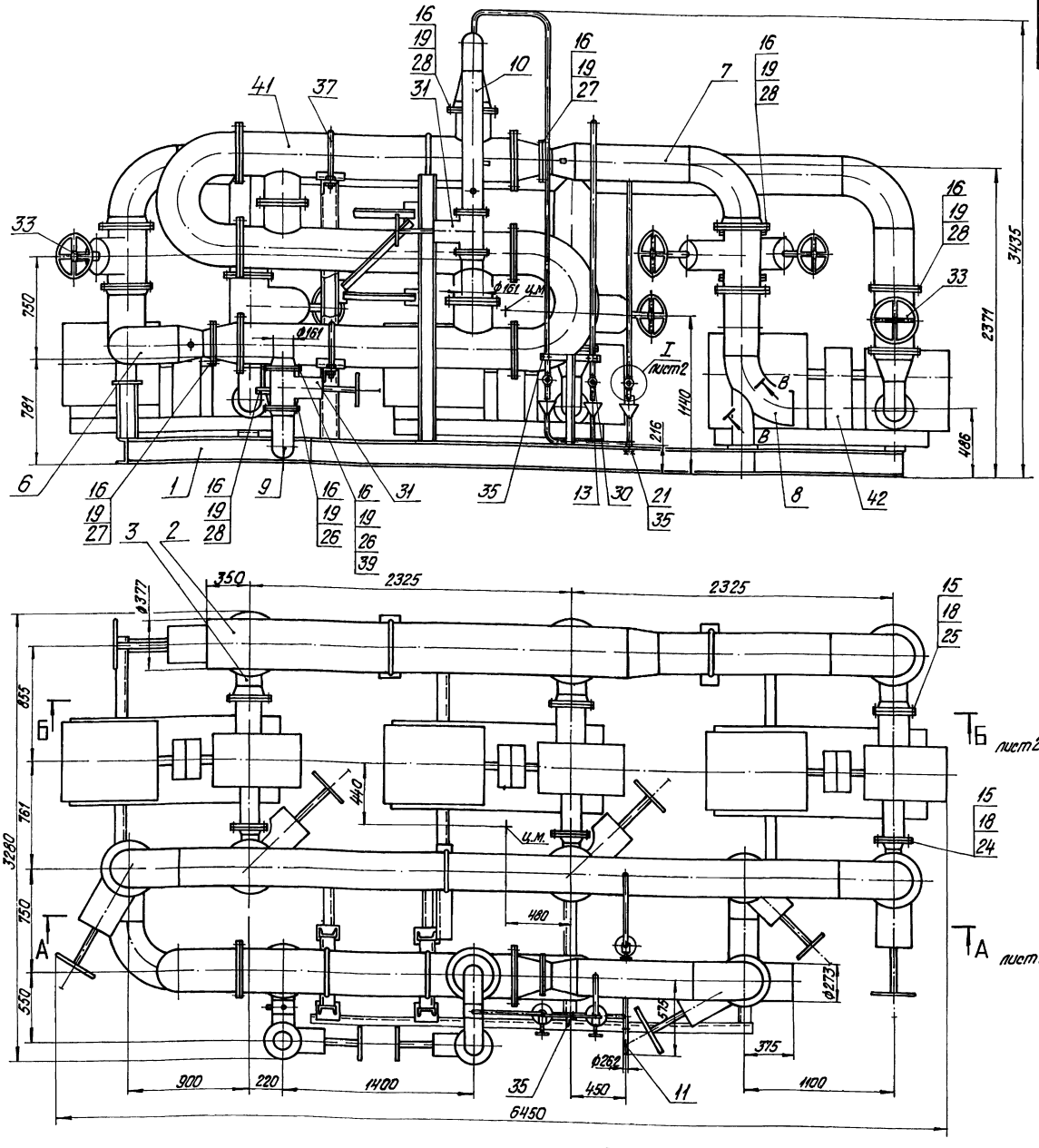

1. Размеры для справок.

2.* Сварка ручная дуговая.

3. Произвести гидроиспытания блока давлением 1,0 МПа (10 кгс/см²) в течение 10 мин. Течь не допускается.

4. Уплотнение резьбы произвести лентой ФУМ ТУ К04-81 (Арт. КИ-101-01-23).

Изм.	Лист	№ докум.	Подпись	Дата	БК6.5.1.00.000 СБ			
Разраб.		Никитченко			Блок насосов рабочей воды и теплообменников БНРВТ-3х320-50-41,4	Лит.	Масса	Масштаб
Пров.		Колмец					9270	1:20
Т. контр.						Лист 1	Листов 2	
Н. контр.		Колмец				ЛАТГИПРОПРОМ		
Утв.								

Инв. № подл. | Подпись и дата | Взам. инв. № | Инв. № дубл. | Подпись и дата

Копировал Дубкова

Формат А2

БК 6.5.1.00.000 СБ

Выпуск 6-5

Серия 5.903-15

А-А лист 1

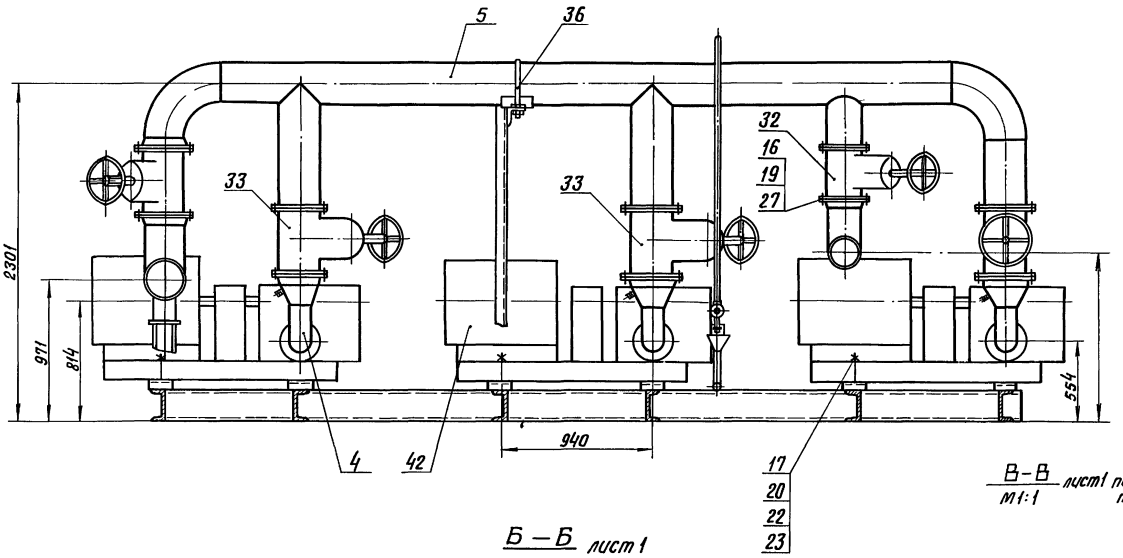

В-В лист 1 повернуто
М1:1

Б-Б лист 1

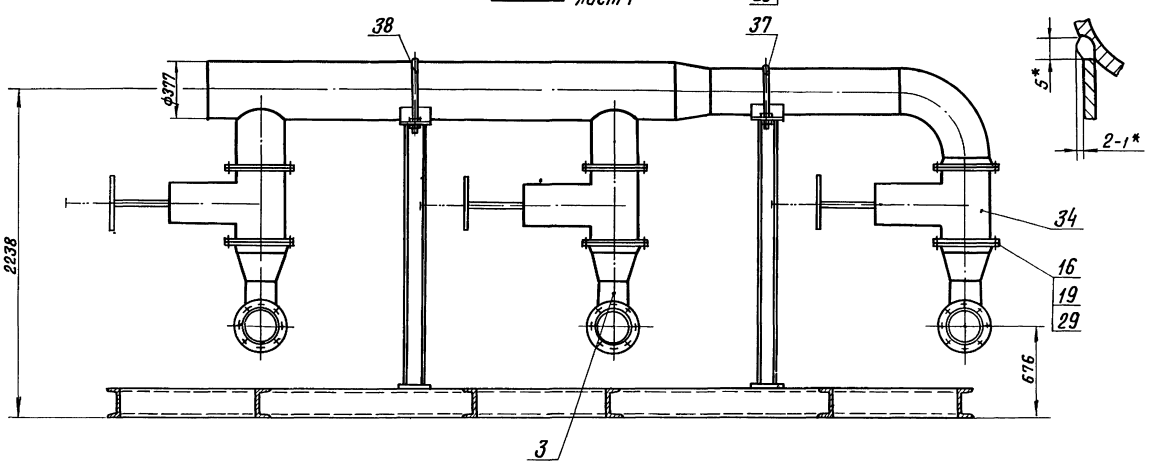

Схема расположения фундаментных болтов

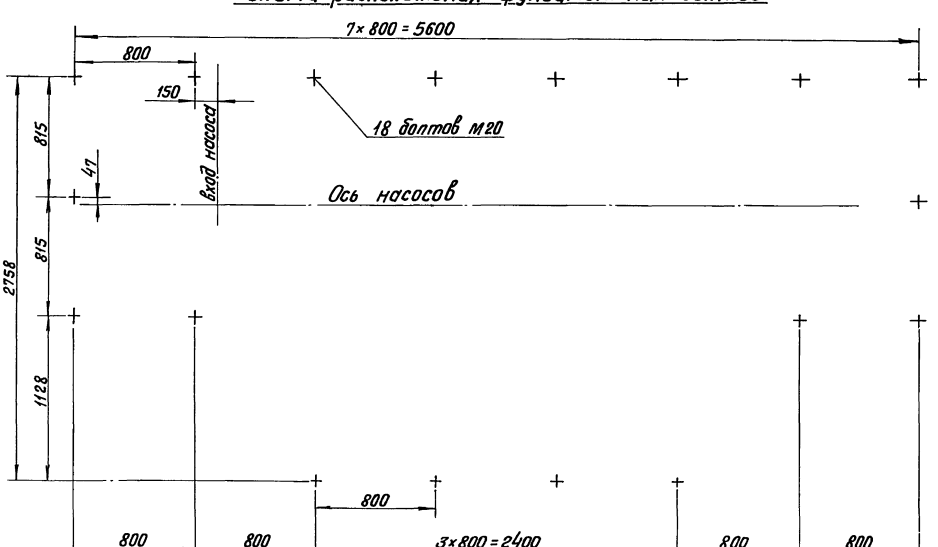

I лист 1
М1:2

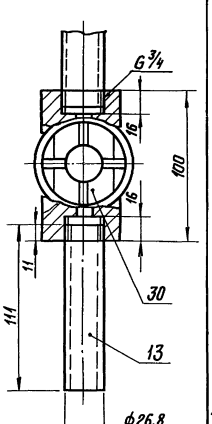

Изм.	Лист	№ докум.	Подп.	Дата	БК 6.5.1.00.000 СБ	Лист 2

Инв. № подл. | Подпись и дата | Взам. инв. № | Инв. № дубл. | Подпись и дата

Копир. В.О.

Формат А2

Выпуск 6-5 Серия 5.903-15

Формат	Зона	Поз.	Обозначение	Наименование	Кол.	Примечание
				Документация		
А2			БК6.5.1.01.000СБ	Сборочный чертеж		
				Детали		
Б4		1	БК6.5.1.01.001	Пластина		
				Лист 3 ГОСТ 19903-74 ВСт3кп4 ГОСТ 16523-70	2	1,95 кг
Б4		2	БК6.5.1.01.002	Пластина		
				Лист 3 ГОСТ 19903-74 ВСт3кп4 ГОСТ 16523-70	2	0,44 кг
Б4		3	БК6.5.1.01.003	Петля		
				Круг 25-В-ГОСТ 2590-71 ВСт3кп I-II-ГОСТ 535-79	4	2,33 кг
Б4		4	БК6.5.1.01.004	Косынка		
				Лист 5 ГОСТ 19903-74 ВСт3кп2 ГОСТ 14637-79	2	0,5 кг
Б4		5	БК6.5.1.01.005	Ребро		
				Лист 5 ГОСТ 19903-74 ВСт3кп2 ГОСТ 14637-79	2	0,33 кг
Б4		6	БК6.5.1.01.006	Пластина		
				Лист 3 ГОСТ 19903-74 ВСт3кп4 ГОСТ 16523-70	1	0,53 кг
Б4		7	БК6.5.1.01.007	Пластина		
				Лист 5 ГОСТ 19903-74 ВСт3кп2 ГОСТ 14637-79	4	1,2 кг

Инв.№ подл. | Подпись и дата | Взам.инв.№ | Инв.№ дубл. | Подпись и дата

Изм. Лист № докум. Подпись Дата
Разраб. Элманис
Пров. Никитченко
Н.контр. Колмец
Утв.

БК6.5.1.01.000

Рама

Лит. | Лист 1 | Листов 4

ЛАТГИПРОПРОМ

копировал Дубкова формат А4

Выпуск 6-5 Серия 5.903-15

Формат	Зона	Поз.	Обозначение	Наименование	Кол.	Примечание
Б4		8	БК6.5.1.01.008	Пластина		
				Лист 5 ГОСТ 19903-74 ВСт3кп2 ГОСТ 14637-79	4	2,56 кг
Б4		9	БК6.5.1.01.009	Планка		
				Лист 5 ГОСТ 19903-74 ВСт3кп2 ГОСТ 14637-79	8	0,41 кг
Б4		10	БК6.5.1.01.010	Плита		
				Лист 10 ГОСТ 19903-74 ВСт3кп2 ГОСТ 14637-79	1	4,95 кг
Б4		11	БК6.5.1.01.011	Плита		
				Лист 10 ГОСТ 19903-74 ВСт3кп2 ГОСТ 14637-79	1	4,5 кг
Б4		12	БК6.5.1.01.012	Плита		
				Лист 10 ГОСТ 19903-74 ВСт3кп2 ГОСТ 14637-79	2	4,4 кг
Б4		13	БК6.5.1.01.013	Плита		
				Лист 10 ГОСТ 19903-74 ВСт3кп2 ГОСТ 14637-79		
				140±2мм × 180±2мм	5	2 кг
Б4		14	БК6.5.1.01.014	Плита		
				Лист 5 ГОСТ 19903-74 ВСт3кп2 ГОСТ 14637-79	1	1,09 кг
Б4		15	БК6.5.1.01.015	Стойка		
				Уголок 50х50х5-Б-ГОСТ 8509-86 ВСт3сп3-I-ГОСТ 535-79		
				L=642±2мм	1	2,45 кг
Б4		16	БК6.5.1.01.015	Перекладина		
				Уголок 70х70х6-Б-ГОСТ 8509-86 ВСт3сп3-I-ГОСТ 535-79		
				L=520±3мм	4	3,32 кг

Инв.№ подл. | Подпись и дата | Взам.инв.№ | Инв.№ дубл. | Подпись и дата

Изм. Лист № докум. Подпись Дата

БК6.5.1.01.000

Лист 2

копировал Дубкова формат А4

Выпуск 6-5 Серия 5.903-15

Формат	Зона	Поз.	Обозначение	Наименование	Кол.	Примечание
Б4		17	БК6.5.1.01.017	Укосина		
				Уголок 70х70х6-Б-ГОСТ 8509-86 ВСт3сп3-I-ГОСТ 535-79		
				L=720±3мм	2	4,6 кг
Б4		18	БК6.5.1.01.018	Полка		
				Уголок 110х110х8-Б-ГОСТ 8509-86 ВСт3сп3-I-ГОСТ 535-79		
				L=500-1,5мм	4	6,75 кг
Б4		19	БК6.5.1.01.019	Полка		
				Уголок 110х110х8-Б-ГОСТ 8509-86 ВСт3сп3-I-ГОСТ 535-79		
				L=690±3мм	1	9,32 кг
Б4		20	БК6.5.1.01.020	Стойка		
				Швеллер 10-ГОСТ 8240-72 ВСт3сп3-I-ГОСТ 535-79	2	15,7 кг
Б4		21	БК6.5.1.01.021	Стойка		
				Швеллер 10-ГОСТ 8240-72 ВСт3сп3-I-ГОСТ 535-79	2	15,9 кг
Б4		22	БК6.5.1.01.022	Стойка		
				Швеллер 12-ГОСТ 8240-72 ВСт3сп3-I-ГОСТ 535-79		
				L=2010±3мм	4	21 кг
Б4		23	БК6.5.1.01.023	Балка		
				Швеллер 16-ГОСТ 8240-72 ВСт3сп3-I-ГОСТ 535-79	2	25 кг
Б4		24	БК6.5.1.01.024	Опора		
				Швеллер 16-ГОСТ 8240-72 ВСт3сп3-I-ГОСТ 535-79	12	2,13 кг
Б4		25	БК6.5.1.01.025	Опора		
				Швеллер 16-ГОСТ 8240-72 ВСт3сп3-I-ГОСТ 536-79		
				L=485-1мм	1	6,89 кг

Инв.№ подл. | Подпись и дата | Взам.инв.№ | Инв.№ дубл. | Подпись и дата

Изм. Лист № докум. Подпись Дата

БК6.5.1.01.000

Лист 3

копировал Дубкова формат А4

Выпуск 6-5 Серия 5.903-15

Формат	Зона	Поз.	Обозначение	Наименование	Кол.	Примечание
Б4		26	БК6.5.1.01.026	Балка		
				Швеллер 20-ГОСТ 8240-72 ВСт3сп3-I-ГОСТ 535-79	2	32,4 кг
Б4		27	БК6.5.1.01.027	Балка		
				Швеллер 20-ГОСТ 8240-72 ВСт3сп3-I-ГОСТ 535-79	4	28,3 кг
Б4		28	БК6.5.1.01.028	Балка		
				Швеллер 20-ГОСТ 8240-72 ВСт3сп3-I-ГОСТ 535-79	1	58,9 кг
Б4		29	БК6.5.1.01.029	Балка		
				Швеллер 20-ГОСТ 8240-72 ВСт3сп3-I-ГОСТ 535-79	2	101,6 кг
Б4		30	БК6.5.1.01.030	Балка		
				Швеллер 20-ГОСТ 8240-72 ВСт3сп3-I-ГОСТ 535-79	3	20,4 кг
Б4		31	БК6.5.1.01.031	Балка		
				Швеллер 20-ГОСТ 8240-72 ВСт3сп3-I-ГОСТ 535-79	2	20,8 кг
Б4		32	БК6.5.1.01.032	Стойка		
				Швеллер 12-ГОСТ 8240-72 ВСт3сп3-I-ГОСТ 535-79		
				L=1945±2мм	2	20,2 кг
				Стандартные изделия		
		33		Опора 273-10 ОСТ 34-42-622-84	2	

Инв.№ подл. | Подпись и дата | Взам.инв.№ | Инв.№ дубл. | Подпись и дата

Изм. Лист № докум. Подпись Дата

БК6.5.1.01.000

Лист 4

копировал Дубкова формат А4

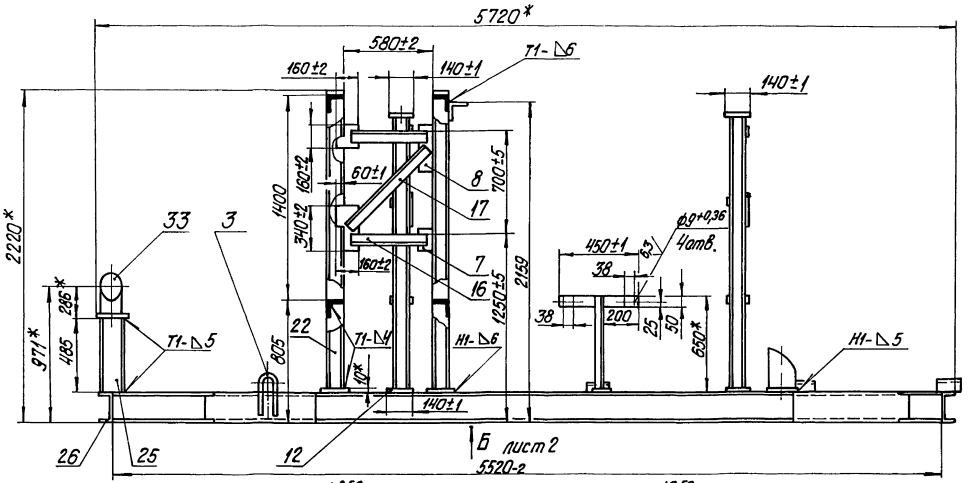

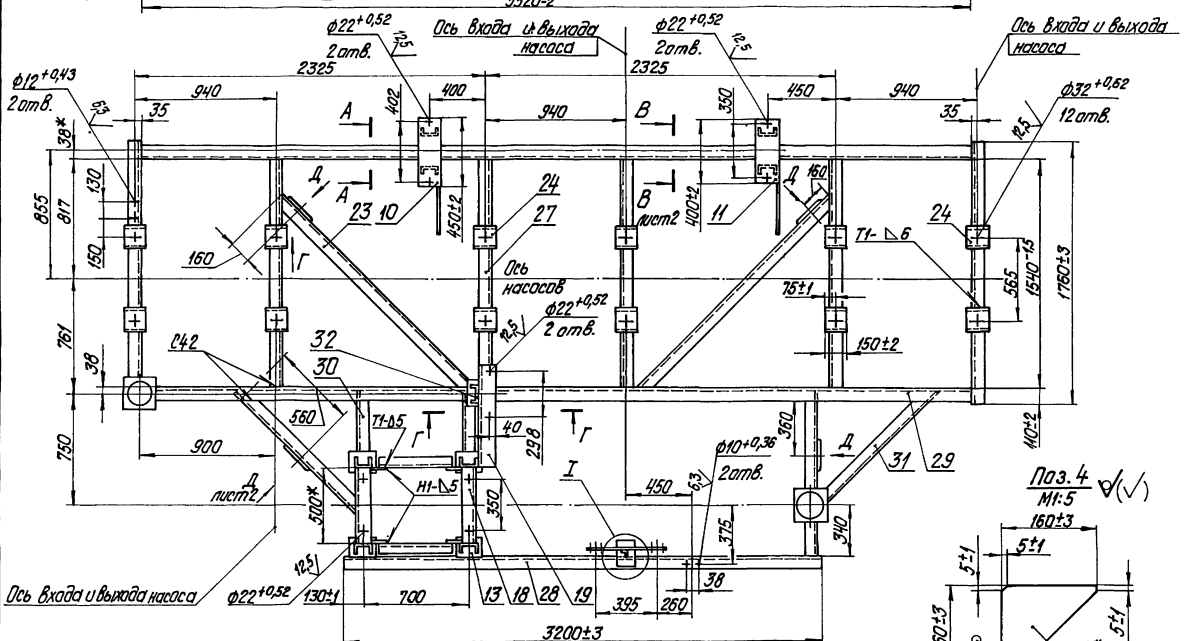

1.* Размеры для справок.
2. $\pm\frac{IT14}{2}$.
3. Обработка поверхностей реза деталей Б$\frac{Ч}{25}$.
4. Сварные швы по ГОСТ 5264-80.
5. Сварка ручная дуговая.

Изм.	Лист	№ докум.	Подпись	Дата	БК 6.5.1.01.00.000 СБ
Разраб.		Эймонис			Рама
Пров.		Никитченко			Лит. / Масса / Масштаб: 950 / 1:20
Т. контр.					Лист 1 / Листов 2
Н. контр.		Колмец			ЛАТГИПРОПРОМ
Утв.					

Инв. № подл. | Подпись и дата | Взам. инв. № | Инв. № дубл. | Подпись и дата

Вид Б
лист 1

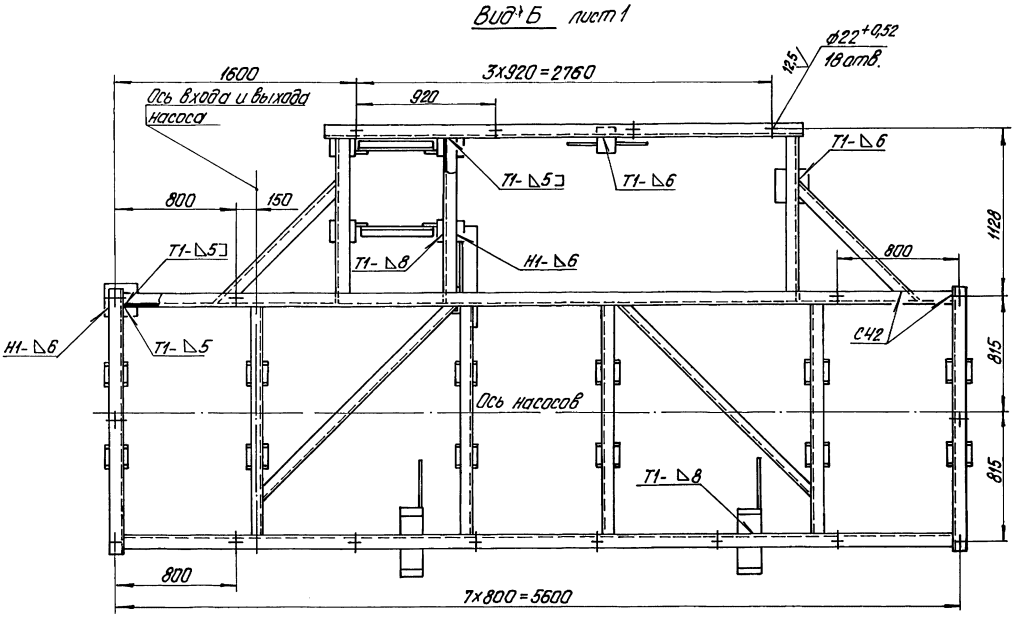

В-В
повернуто лист1

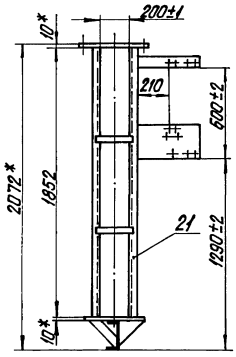

Поз.23
М1:5

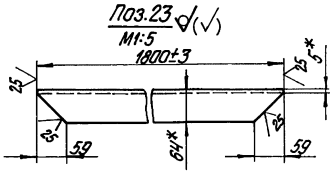

Поз.3
М1:5

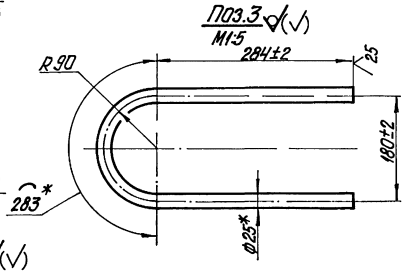

Поз.30
М1:5

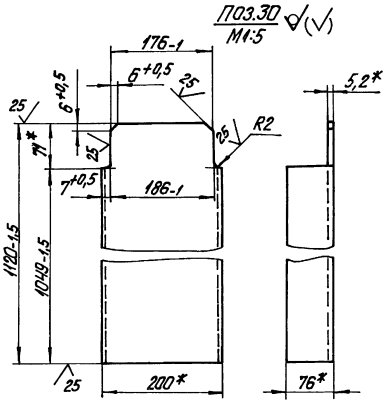

Поз.31
М1:5

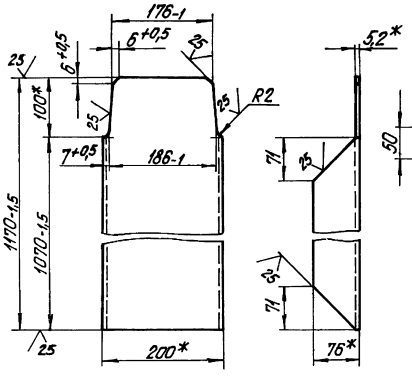

Поз.2
М1:5

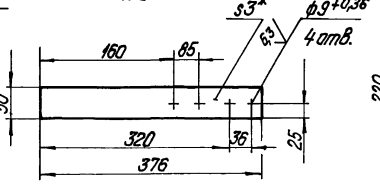

Поз.1
М1:5

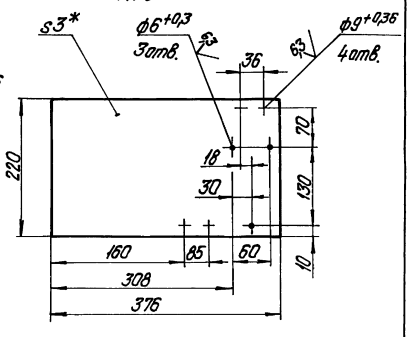

Вид Д
М1:10
повернуть лист1

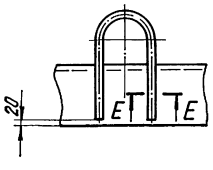

Е-Е
М1:1

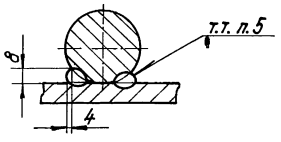

БК6.5.1.00.000 ГЗ

Выпуск 6-5
Серия 5.903-15

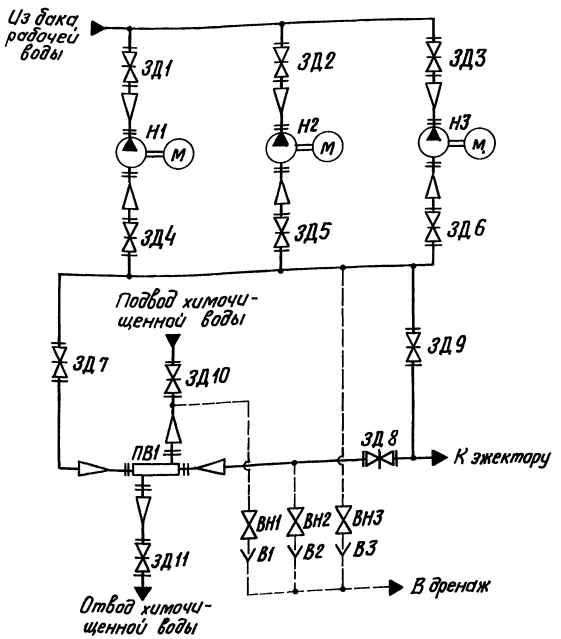

Поз. обозначение	Наименование	Кол.	Примечание
В...В3	Воронка	3	
ВН1...ВН3	Вентиль 15ч8бр гост 18722-73	3	Ду 20; Ру 16
ЗД1...ЗД3	Задвижка 30ч6бр гост 8437-75	3	Ду 300; Ру 10
ЗД4...ЗД8	Задвижка 30ч6бр гост 8437-75	5	Ду 250; Ру 10
ЗД9	Задвижка 30ч6бр гост 8437-75	1	Ду 200; Ру 10
ЗД10,ЗД11	Задвижка 30ч6бр гост 8437-75	2	Ду 150; Ру 10
Н1...Н3	Насос Д 320-50 с электродви-		
	гателем 4А 250 S4	3	Q=320 м³/ч; H=50 м
ПВ1	Подогреватель водоводяной		
	15-325×2000-Р-3		
	ТУ 400-28-429-82 Е	1	

				БК6.5.1.00.000 ГЗ	
Изм.	Лист	№ докум.	Подпись	Дата	
Разраб.		Тимофеева			Блок насосов рабочей воды и теплообменников БНРВТ-3-320-50-41,4 Схема принципиальная
Пров.		Никитченко			
Т.контр.					
Н.контр.		Колмец			
Утв.					

Лит. | Масса | Масштаб
Лист | Листов 1
ЛАТГИПРОПРОМ

Копировал Б.Ф.

Формат А3

БК6.5.1.02.000 СБ

Выпуск 6-5
Серия 5.903-15

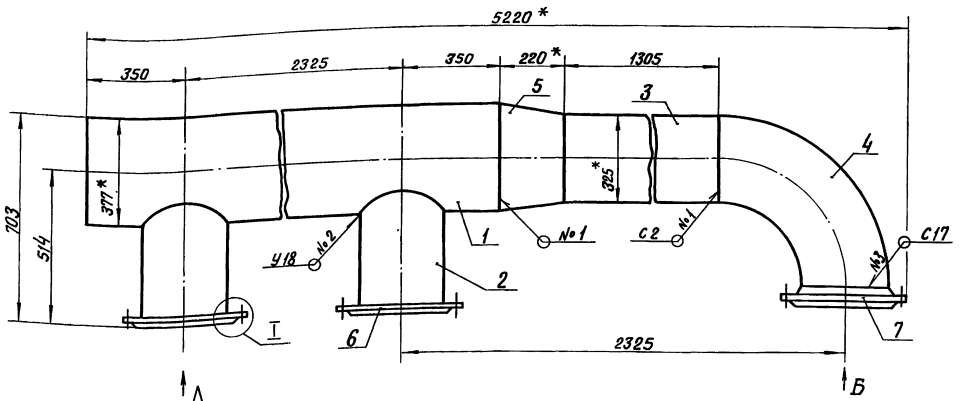

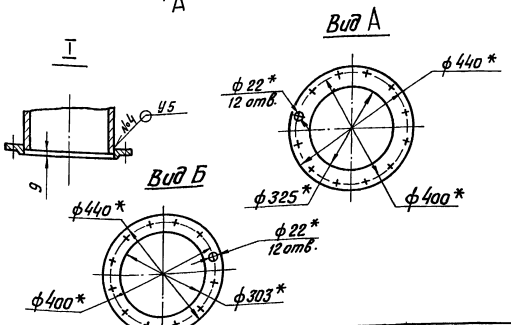

1. * Размеры для справок.
2. ± IT14/2.
3. Обработка поверхностей реза деталей Б4 25/
4. Сварные швы по гост 16037-80.

				БК6.5.1.02.000 СБ	
Изм.	Лист	№ докум.	Подпись	Дата	
Разраб.		Авдеенко			Коллектор
Пров.		Никитченко			
Т.контр.					
Н.контр.		Колмец			
Утв.					

Лит. | Масса | Масштаб
| 490,8 | 1:1
Лист | Листов 1
ЛАТГИПРОПРОМ

Инв.№ подл. | Подпись и дата | Взам. инв.№ | Инв.№ дубл. | Подпись и дата

Выпуск 6-5

Серия 5.903-15

Формат	Зона	Поз.	Обозначение	Наименование	Кол.	Примечание
				Документация		
А3			БК6.5.1.02.000СБ	Сборочный чертеж		
				Детали		
А4		1	БК6.5.1.02.001	Труба	1	
А4		2	БК6.5.1.02.002	Труба	2	
Б4		3	БК6.5.1.02.003	Труба		
				Труба 325х8 ГОСТ 10704-76 / В20 ГОСТ 10705-80	1	81,6 кг
				Стандартные изделия		
		4		Отвод 90° 325х8		
				ГОСТ 17375-83	1	
		5		Переход 377х10-325х8		
				ГОСТ 17378-83	1	
		6		Фланец 1-300-10		
				Ст20 ГОСТ 12820-80	2	
		7		Фланец 1-300-10		
				Ст20 ГОСТ 12821-80	1	

Инв.№подл. | Подпись и дата | Взам.инв.№ | Инв.№дубл. | Подпись и дата

Изм.	Лист	№ докум.	Подпись	Дата
Разраб.		Авдеенко		
Пров.		Никитченко		
Н.контр.		Колмец		
Утв.				

БК6.5.1.02.000

Коллектор

Лит.	Лист	Листов
		1

ЛАТГИПРОПРОМ

Копировал Дубкова Формат А4

БК6.5.1.02.001

√(√)

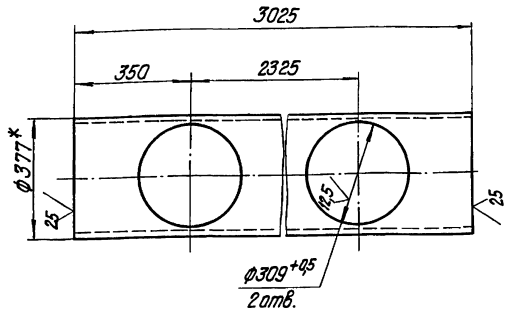

1.* Размеры для справок.

2. $\pm\frac{IT14}{2}$.

Изм.	Лист	№ докум.	Подпись	Дата
Разраб.		Авдеенко		
Пров.		Никитченко		
Т.контр.				
Н.контр.		Колмец		
Утв.				

БК6.5.1.02.001

Труба

Труба 377х9 ГОСТ 10704-76 / В20 ГОСТ 10705-80

Лит.	Масса	Масштаб
	247,1	1:10
Лист	Листов 1	

ЛАТГИПРОПРОМ

Копировал Дубкова Формат А4

БК6.5.1.02.002

√(√)

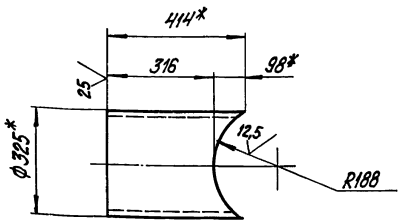

1.* Размер для справок.

2. $\pm\frac{IT14}{2}$.

Изм.	Лист	№ докум.	Подпись	Дата
Разраб.		Авдеенко		
Пров.		Никитченко		
Т.контр.				
Н.контр.		Колмец		
Утв.				

БК6.5.1.02.002

Труба

Труба 325х8 ГОСТ 10704-76 / В20 ГОСТ 10705-80

Лит.	Масса	Масштаб
	26,5	1:10
Лист	Листов 1	

ЛАТГИПРОПРОМ

Копировал Дубкова Формат А4

Выпуск 6-5

Серия 5.903-15

Формат	Зона	Поз.	Обозначение	Наименование	Кол.	Примечание
				Документация		
А3			БК6.4.1.03.000СБ	Сборочный чертеж		
				Стандартные изделия		
		1		Отвод 90° 219х6		
				ГОСТ 17375-83	1	
		2		Переход К325х10-219х8		
				ГОСТ 17378-83	1	
		3		Фланец 2-200-6		
				Ст20 ГОСТ 12821-80	1	
		4		Фланец 1-300-10		
				Ст20 ГОСТ 12821-80	1	
				Прочие изделия		
		5		Установка штуцера		
				М20х1,5-50		
				ЗКЧ-45-70	1	

Инв.№подл. | Подпись и дата | Взам.инв.№ | Инв.№дубл. | Подпись и дата

Изм.	Лист	№ докум.	Подпись	Дата
Разраб.		Авдеенко		
Пров.		Никитченко		
Н.контр.		Колмец		
Утв.				

БК6.4.1.03.000

Колено

Лит.	Лист	Листов
		1

ЛАТГИПРОПРОМ

Копировал Дубкова Формат А4

БК6.4.1.03.000СБ

Выпуск 6-5

Серия 5.903-15

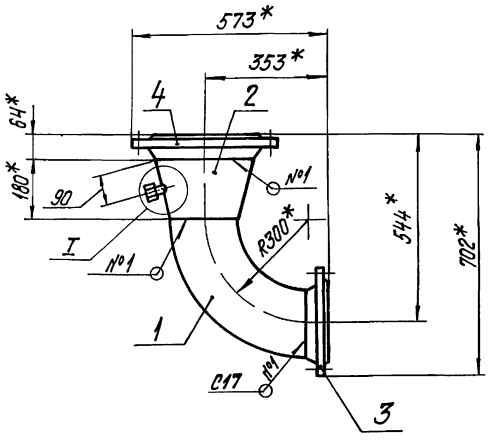

Вид А

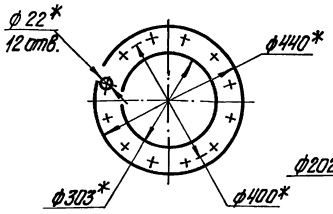

Вид Б

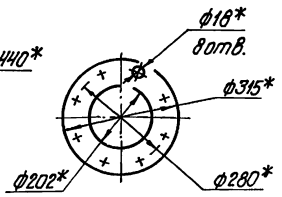

I повернуто

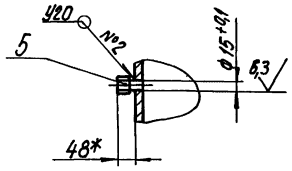

1.* Размеры для справок.

2. $\pm\frac{IT14}{2}$.

3. Обработка поверхностей реза деталей Б$\overset{25}{Ч}$.

4. Сварные швы по ГОСТ 16037-80.

Изм.	Лист	№ докум.	Подпись	Дата	БК6.4.1.03.000СБ			
Разраб.		А.Авраменко			Колено	Лит.	Масса	Масштаб
Пров.		Никитченко					57,2	1:10
Т.контр.						Лист	Листов 1	
Н.контр.		Колмец				ЛАТГИПРОПРОМ		
Утв.								

Копировал Дзубкова Формат А3

Инв.№ подл. | Подпись и дата | Взам.инв.№ | Инв.№ дубл. | Подпись и дата

БК6.4.1.04.000СБ

Выпуск 6-15

Серия 5.903-15

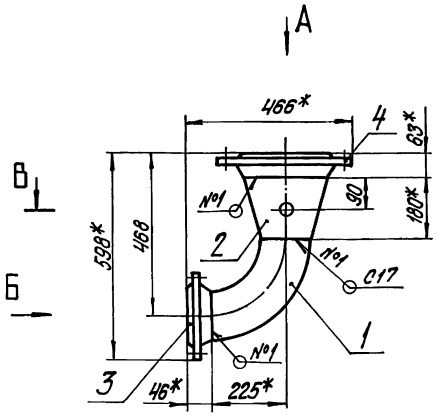

Вид А

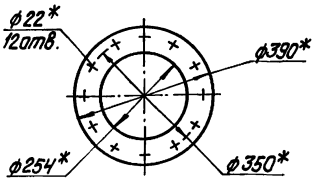

Вид Б

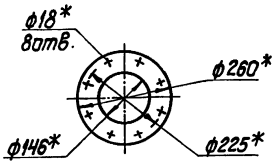

В-В

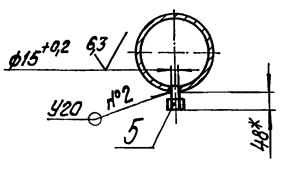

1.* Размеры для справок.

2. $\pm\frac{IT14}{2}$.

3. Сварные швы по ГОСТ 16037-80.

Изм.	Лист	№ докум.	Подпись	Дата	БК6.4.1.04.000СБ			
Разраб.		А.Авраменко			Колено	Лит.	Масса	Масштаб
Пров.		Никитченко					34,4	1:10
Т.контр.						Лист	Листов 1	
Н.контр.		Колмец				ЛАТГИПРОПРОМ		
Утв.								

Копировал Дзубкова Формат А3

Инв.№ подл. | Подпись и дата | Взам.инв.№ | Инв.№ дубл. | Подпись и дата

Выпуск 6-5

Серия 5.903-15

Формат	Зона	Поз.	Обозначение	Наименование	Кол.	Примечание
				Документация		
А3			БК6.4.1.04.000СБ	Сборочный чертеж		
				Стандартные изделия		
		1		Отвод 90° 159×4,5 ГОСТ 17375-83	1	
		2		Переход К273×7-159×4,5 ГОСТ 17378-83	1	
		3		Фланец 1-150-6 Ст20 ГОСТ 12821-80	1	
		4		Фланец 1-250-10 Ст20 ГОСТ 12821-80	1	
				Прочие изделия		
		5		Установка штуцера М20×1,5-50 3К4-45-70	1	

Инв.№ подл. | Подпись и дата | Взам. инв.№ | Инв.№ дубл. | Подпись и дата

Изм.	Лист	№ докум.	Подпись	Дата	БК6.4.1.04.000		
Разраб.		Авдеенко			Колено	Лит.	Лист	Листов 1
Пров.		Никитченко				ЛАТГИПРОПРОМ		
Н.контр.		Колмец						
Утв.								

Копировал Дубкова Формат А4

Выпуск 6-5

Серия 5.903-15

Формат	Зона	Поз.	Обозначение	Наименование	Кол.	Примечание
				Документация		
А2			БК6.5.1.03.000СБ	Сборочный чертеж		
				Детали		
А4		1	БК6.4.1.00.001	Патрубок	1	
А4		2	БК6.5.1.03.001	Коллектор	1	
А4		3	БК6.5.1.03.002	Труба	1	
Б4		4	БК6.5.1.03.003	Труба Труба 273×6 ГОСТ 10704-76 / В20 ГОСТ 10705-80	2	32,3 кг
Б4		5	БК6.5.1.03.004	Труба Труба 219×6 ГОСТ 10704-76 / В20 ГОСТ 10705-80	1	14,4 кг
Б4		6	БК6.5.1.03.005	Труба Труба 273×6 ГОСТ 10704-76 / В20 ГОСТ 10705-80 / L=443±0,775 мм	1	17,5 кг
				Стандартные изделия		
		7		Отвод 90° 273×7 ГОСТ 17375-83	2	
		8		Фланец 1-200-10 Ст20 ГОСТ 12820-80	1	

Инв.№ подл. | Подпись и дата | Взам. инв.№ | Инв.№ дубл. | Подпись и дата

Изм.	Лист	№ докум.	Подпись	Дата	БК6.5.1.03.000		
Разраб.		Авдеенко			Коллектор	Лит.	Лист 1	Листов 2
Пров.		Никитченко				ЛАТГИПРОПРОМ		
Н.контр.		Колмец						
Утв.								

Копировал Дубкова Формат А4

Выпуск 6-5

Серия 5.903-15

Формат	Зона	Поз.	Обозначение	Наименование	Кол.	Примечание
		9		Фланец 1-250-10 Ст20 ГОСТ 12820-80	3	
		10		Фланец 1-250-10 Ст20 ГОСТ 12821-80	1	

Инв.№ подл. | Подпись и дата | Взам. инв.№ | Инв.№ дубл. | Подпись и дата

Изм.	Лист	№ докум.	Подпись	Дата	БК6.5.1.03.000	Лист 2

Копировал Дубкова Формат А4

БК6.5.1.03.001

Выпуск 6-5

Серия 5.903-15

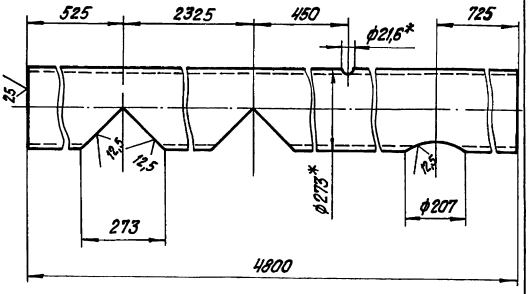

1.* Размеры для справок.

2. $\pm \frac{IT14}{2}$.

Инв.№ подл. | Подпись и дата | Взам. инв.№ | Инв.№ дубл. | Подпись и дата

Изм.	Лист	№ докум.	Подпись	Дата	БК6.5.1.03.001			
Разраб.		Авдеенко			Коллектор	Лит.	Масса	Масштаб
Пров.		Никитченко					189,6	1:10
Т.контр.						Лист	Листов 1	
Н.контр.		Колмец			Труба 273×6 ГОСТ 10704-76 / В20 ГОСТ 10705-80	ЛАТГИПРОПРОМ		
Утв.								

Копировал Дубкова Формат А4

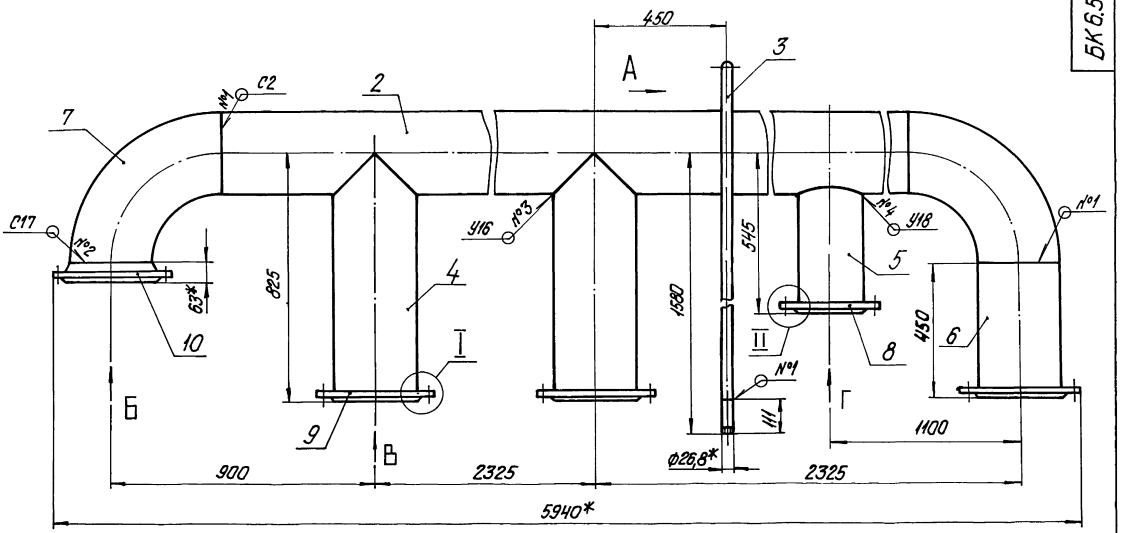

Вид А

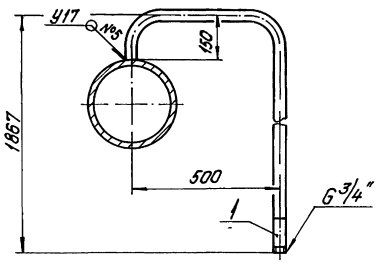

Вид Б

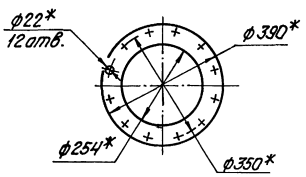

Вид В

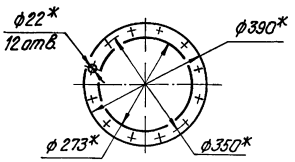

I

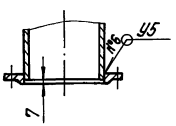

Вид Г

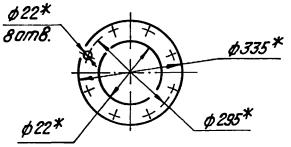

Поз. 4
М1:20

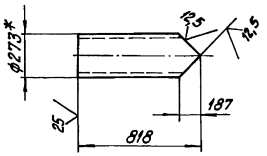

II

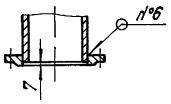

1* Размеры для справок.
2. ± IT14/2.
3. Обработка поверхностей реза деталей БК 25.
4. Сварные швы по ГОСТ 16037-80.

Поз. 5

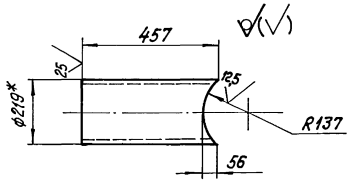

				БК 6.5.1.03.000 СБ		
Изм.	Лист	№ докум.	Подпись	Дата		
Разраб.		Авдеенко			Коллектор	Лит. / Масса / Масштаб: 406,5 / 1:10
Пров.		Кимпченко				Лист / Листов 1
Т.контр.						ЛАТГИПРОПРОМ
Н.контр.		Колмец				
Утв.						

Инв.№ подл. | Подпись и дата | Взам. инв.№ | Инв.№ дубл. | Подпись и дата

копировал Дубкова

БК6.5.1.03.002

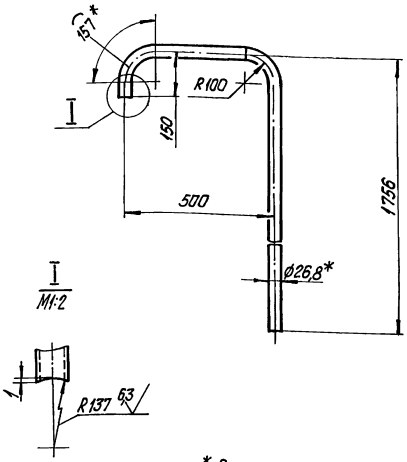

1.* Размеры для справок.

2. $\pm\frac{IT14}{2}$.

Изм.	Лист	№ докум.	Подпись	Дата
Разраб.		Авраменко		
Пров.		Никитченко		
Т.контр.				
Н.контр.		Колмец		
Утв.				

БК6.5.1.03.002

Труба

Лит.	Масса	Масштаб
	3,85	1:10
Лист	Листов 1	

Труба 20×2,8 ГОСТ 3262-75

ЛАТГИПРОПРОМ

Копировал Дубкова Формат А4

Выпуск 6-5 Серия 5.903-15

Инв.№ подл. | Подпись и дата | Взам. инв.№ | Инв.№ дубл. | Подпись и дата

Формат	Зона	Поз.	Обозначение	Наименование	Кол.	Примечание
				Документация		
А3			БК6.4.1.06.000СБ	Сборочный чертеж		
				Стандартные изделия		
		1		Отвод 90° 273×7		
				ГОСТ 17375-83	2	
		2		Переход К 273×7-219×6		
				ГОСТ 17378-83	1	
		3		Фланец 1-200-10		
				Ст 20 ГОСТ 12821-80	1	
		4		Фланец 1-250-10		
				Ст 20 ГОСТ 12821-80	1	
				Прочие изделия		
		5		Бабышка ЗК4-1-87		
				Установка 7	1	
		6		Установка штуцера		
				М20×1,5-50		
				ЗК4-45-70	1	

БК6.4.1.06.000

Изм.	Лист	№ докум.	Подпись	Дата
Разраб.		Авраменко		
Пров.		Никитченко		
Н.контр.		Колмец		
Утв.				

Колено

Лит.	Лист	Листов
		1

ЛАТГИПРОПРОМ

Копировал Дубкова Формат А4

Выпуск 6-5 Серия 5.903-15

Инв.№ подл. | Подпись и дата | Взам. инв.№ | Инв.№ дубл. | Подпись и дата

БК6.4.1.06.000СБ

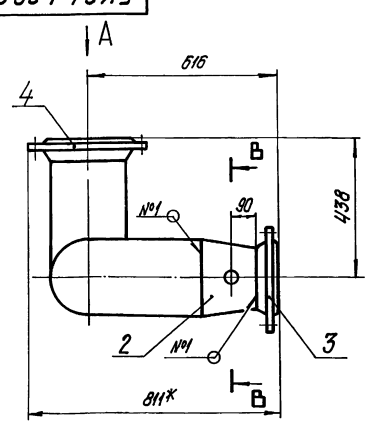

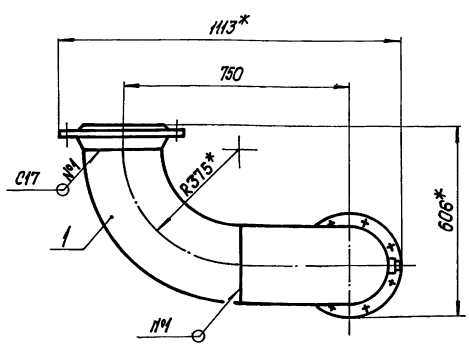

Вид Б

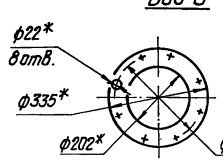

Вид А

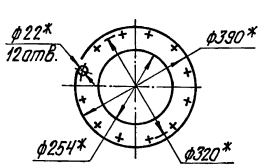

В-В

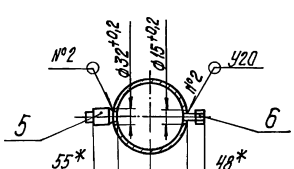

1.* Размеры для справок.

2. $\pm\frac{IT14}{2}$.

3. Обработка поверхностей реза деталей Б4 $\sqrt{25}$.

4. Сварные швы по ГОСТ 16037-80.

Изм.	Лист	№ докум.	Подпись	Дата
Разраб.		Авраменко		
Пров.		Никитченко		
Т.контр.				
Н.контр.		Колмец		
Утв.				

БК6.4.1.06.000СБ

Колено

Лит.	Масса	Масштаб
	97	1:10
Лист	Листов 1	

ЛАТГИПРОПРОМ

Копировал Дубкова Формат А3

Формат	Зона	Поз.	Обозначение	Наименование	Кол.	Примечание
				Документация		
А3			БК6.5.1.04.000СБ	Сборочный чертеж		
				Детали		
А4		1	БК6.4.1.00.001	Патрубок	1	
А4		2	БК6.5.1.04.001	Труба	1	
А4		3	БК6.5.1.04.002	Труба	1	
				Стандартные изделия		
		4		Отвод 90° 273×7		
				ГОСТ 17375-83	1	
		5		Переход К273×7-219×6		
				ГОСТ 17378-83	1	
		6		Фланец 1-200-10		
				Ст 20 ГОСТ 12821-80	1	
		7		Фланец 1-250-10		
				Ст 20 ГОСТ 12821-80	1	
				Прочие изделия		
		8		Бобышка 3К4-1-87		
				Установка 7	1	
		9		Установка штуцера М20×1,5-50 3К4-45-70	1	

Выпуск 6-5 Серия 5.903-15

Инв.№ подл. | Подпись и дата | Взам.инв.№ | Инв.№ дубл. | Подпись и дата

Изм. Лист. № докум. Подпись Дата

Разраб. Авраменко

Пров. Никитченко

Т.контр.

Н.контр. Колмец

Утв.

БК6.5.1.04.000

Трубопровод

Лит. 1 | Лист | Листов 2

ЛАТГИПРОПРОМ

Копировал Дубкова Формат А4

Изм. Лист. № докум. Подпись Дата

БК6.5.1.04.000 Лист 2

Копировал Дубкова Формат А4

БК6.5.1.04.000СБ

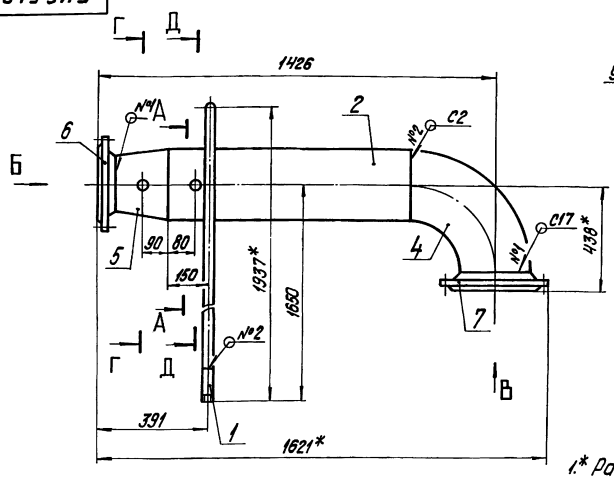

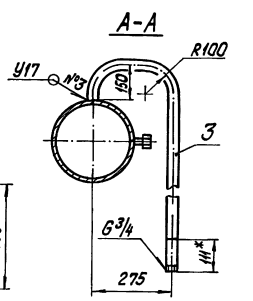

1.* Размеры для справок.

2. $\pm \frac{1T14}{2}$.

3. Обработка поверхностей реза деталей Бч $\sqrt{25}$.

4. Сварные швы по ГОСТ 16037-80.

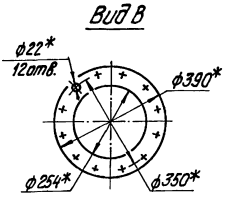

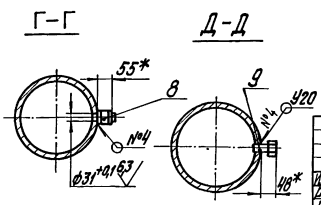

Изм.	Лист	№ докум.	Подпись	Дата	БК6.5.1.04.000СБ			
Разраб.		Авраменко			Трубопровод	Лит.	Масса	Масштаб
Пров.		Никитченко					101,7	1:10
Т.контр.						Лист	Листов 1	
Н.контр.		Колмец				ЛАТГИПРОПРОМ		
Утв.								

Копировал Дубкова Формат А3

БК6.5.1.04.001

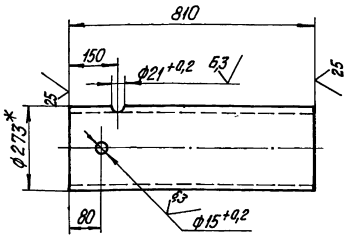

1.* Размеры для справок.

2. $\pm \frac{IT14}{2}$.

Изм.	Лист	№ докум.	Подпись	Дата
Разраб.		Авдеенко		
Пров.		Никитченко		
Т.контр.				
Н.контр.		Колмец		
Утв.				

Труба

Лит.	Масса	Масштаб
	32	1:10
Лист	Листов 1	

Труба 273х6 ГОСТ 10704-76 / В20 ГОСТ 10705-80

ЛАТГИПРОПРОМ

Копировал Дудкова Формат А4

БК6.5.1.04.002

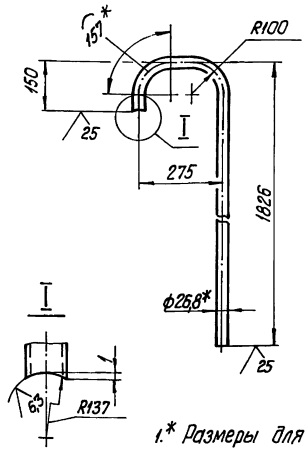

1.* Размеры для справок.

2. $\pm \frac{IT14}{2}$.

Изм.	Лист	№ докум.	Подпись	Дата
Разраб.		Авдеенко		
Пров.		Никитченко		
Т.контр.				
Н.контр.		Колмец		
Утв.				

Труба

Лит.	Масса	Масштаб
	3,33	1:10
Лист	Листов 1	

Труба 20х2,8 ГОСТ 3262-75

ЛАТГИПРОПРОМ

Копировал Дудкова Формат А4

Формат	Зона	Поз.	Обозначение	Наименование	Кол.	Примечание
				Документация		
А3			БК6.5.1.05.000СБ	Сборочный чертеж		
				Детали		
А4		1	БК6.5.1.05.001	Труба	1	
А4		2	БК6.5.1.05.002	Труба	1	
				Стандартные изделия		
		3		Отвод 90° 219х6 ГОСТ 17375-83	1	
		4		Отвод 90° 273х7 ГОСТ 17375-83	1	
		5		Фланец 1-250-10 Ст20 ГОСТ 12820-80	1	
		6		Фланец 1-200-10 Ст20 ГОСТ 12821-80	1	

Изм.	Лист	№ докум.	Подпись	Дата
Разраб.		Авдеенко		
Пров.		Никитченко		
Н.контр.		Колмец		
Утв.				

БК6.5.1.05.000

Трубопровод

Лит.	Лист	Листов
		1

ЛАТГИПРОПРОМ

Копировал Дудкова Формат А4

БК6.5.1.05.001

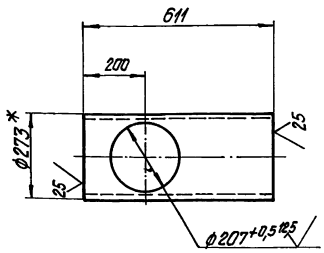

1.* Размеры для справок.

2. $\pm \frac{IT14}{2}$.

Изм.	Лист	№ докум.	Подпись	Дата
Разраб.		Авдеенко		
Пров.		Никитченко		
Т.контр.				
Н.контр.		Колмец		
Утв.				

Труба

Лит.	Масса	Масштаб
	24,1	1:10
Лист	Листов 1	

Труба 273х6 ГОСТ 10704-76 / В20 ГОСТ 10705-80

ЛАТГИПРОПРОМ

Копировал Дудкова Формат А4

БК6.5.1.05.000СБ

Выпуск 6-5

Серия 5.903-15

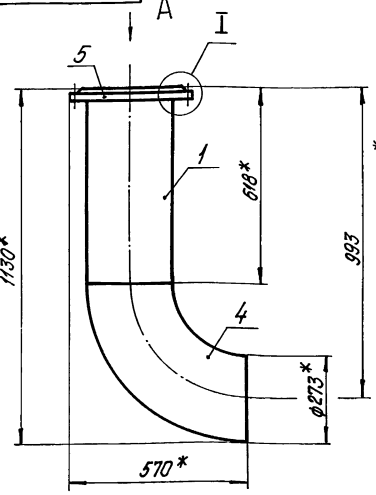

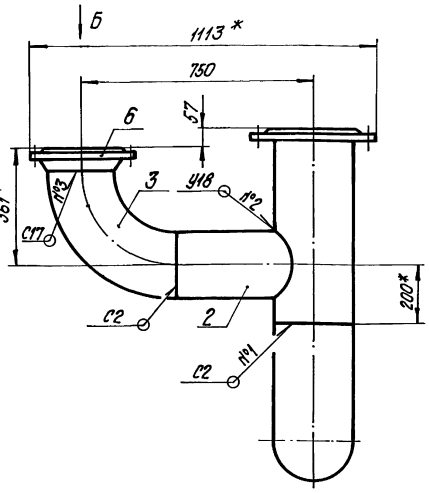

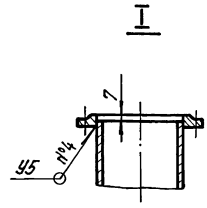

1.* Размеры для справок.
2. $\pm \frac{1714}{2}$.
3. Обработка поверхностей реза деталей БЧ $\sqrt{}^{25}$.
4. Сварные швы по ГОСТ 16037-80.

Вид А

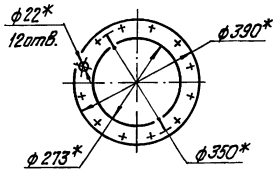

Вид Б

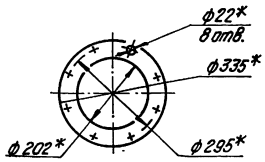

Изм.	Лист	№ докум.	Подпись	Дата	БК6.5.1.05.000СБ			
Разраб.		Авдеенко			Трубопровод	Лит.	Масса	Масштаб
Пров.		Никитченко					103,4	1:10
Т.контр.						Лист	Листов 1	
Н.контр.		Колмец				ЛАТГИПРОПРОМ		
Утв.								

Копировал Дубкова Формат А3

Инв.№ подл. | Подпись и дата | Взам.инв.№ | Инв.№ дубл. | Подпись и дата

БК6.5.1.05.002

Выпуск 6-5

Серия 5.903-15

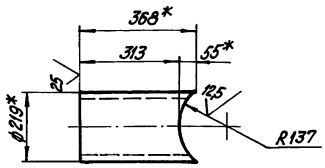

1.* Размер для справок.
2. $\pm \frac{1714}{2}$.

Изм.	Лист	№ докум.	Подпись	Дата	БК 6.5.1.05.002			
Разраб.		Авдеенко			Труба	Лит.	Масса	Масштаб
Пров.		Никитченко					11,6	1:10
Т.контр.						Лист	Листов 1	
Н.контр.		Колмец			Труба 219х6 ГОСТ 10704-76 / В20 ГОСТ 10705-80	ЛАТГИПРОПРОМ		
Утв.								

Копировал Дубкова Формат А4

Инв.№ подл. | Подпись и дата | Взам.инв.№ | Инв.№ дубл. | Подпись и дата

Выпуск 6-5

Серия 5.903-15

Формат	Зона	Поз.	Обозначение	Наименование	Кол.	Примечание
				Документация		
А3			БК6.4.1.09.000 СБ	Сборочный чертеж		
				Детали		
БЧ		1	БК6.4.1.09.001	Труба		
				Труба 159х4,5 ГОСТ 10704-76 / В20 ГОСТ 10705-80	1	1,72 кг
				Стандартные изделия		
		2		Отвод 90° 159х4,5 ГОСТ 17375-83	2	
		3		Переход К273х7-159х4,5 ГОСТ 17378-83	1	
		4		Фланец 1-150-10 Ст20 ГОСТ 12821-80	1	
		5		Фланец 1-250-10 Ст 20 ГОСТ 12821-80	1	
				Прочие изделия		
		6		Бабышка ЗК4-1-87	1	
				Установка 7		

Изм.	Лист	№ докум.	Подпись	Дата	БК 6.4.1.09.000			
Разраб.		Авдеенко			Трубопровод	Лит.	Лист	Листов 1
Пров.		Никитченко				ЛАТГИПРОПРОМ		
Н.контр.		Колмец						
Утв.								

Копировал Дубкова Формат А4

Инв.№ подл. | Подпись и дата | Взам.инв.№ | Инв.№ дубл. | Подпись и дата

Выпуск 6-5 Серия 5.903-15

БК 6.4.1.09.000СБ

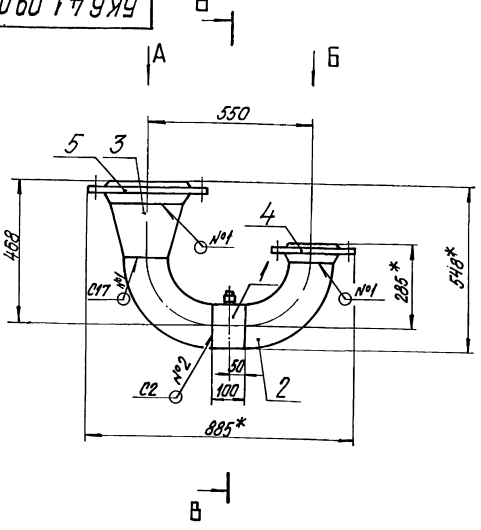

Вид А

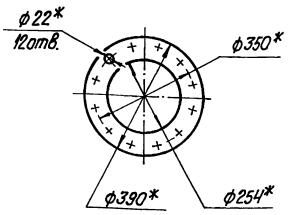

Вид Б

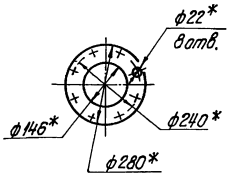

В-В
М1:5

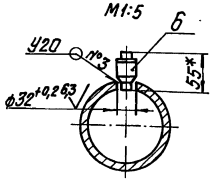

1.* Размеры для справок.
2. $\pm \frac{IT14}{2}$.
3. Обработка поверхностей реза деталей Б4 $\sqrt{25}$.
4. Сварные швы по ГОСТ 16037-80.

Изм.	Лист	№ докум.	Подпись	Дата	БК 6.4.1.09.000 СБ		
Разраб.		Авдеенко			Трубопровод	Лит.	Масса 456	Масштаб 1:10
Пров.		Никитченко				Лист	Листов 1
Т.контр.							
Н.контр.		Колмец				ЛАТГИПРОПРОМ	
Утв.							

Копировал Дубкова Формат А3

Выпуск 6-5 Серия 5.903-15

Формат	Зона	Поз.	Обозначение	Наименование	Кол.	Примечание
				Документация		
А3			БК 6.4.1.10.000СБ	Сборочный чертеж*		
				Детали		
А4		1	БК 6.4.1.00.001	Патрубок	1	
А4		2	БК 6.4.1.10.001	Труба	1	
Б4		3	БК 6.4.1.10.002	Труба		
				Труба 159×4,5 ГОСТ 10704-76 / В20 ГОСТ 10705-80		
				L = 1084 ± 1,3 мм	1	18,6 кг
Б4		4	БК 6.4.1.10.003	Труба		
				Труба 159×4,5 ГОСТ 10704-76 / В20 ГОСТ 10705-80	1	1,72 кг
				Стандартные изделия		
		5		Отвод 90° 159×4,5 ГОСТ 17375-83	2	
		6		Переход К273×7-159×4,5 ГОСТ 17378-83	1	
		7		Фланец 1-150-10 Ст 20 ГОСТ 12820-80	1	
		8		Фланец 1-250-10 Ст 20 ГОСТ 12821-80	1	

Изм.	Лист	№ докум.	Подпись	Дата	БК 6.4.1.10.000		
Разраб.		Авдеенко			Трубопровод	Лит.	Лист 1	Листов 2
Пров.		Никитченко						
Н.контр.		Колмец				ЛАТГИПРОПРОМ	
Утв.							

Копировал Дубкова Формат А4

Выпуск 6-5 Серия 5.903-15

Формат	Зона	Поз.	Обозначение	Наименование	Кол.	Примечание
				Прочие изделия		
		8		Бабышка ЗК4-1-87 Установка 7	1	

Изм.	Лист	№ докум.	Подпись	Дата	БК 6.4.1.10.000		Лист 2

Копировал Дубкова Формат А4

Выпуск 6-5 Серия 5.903-15

БК6.4.1.10.000СБ

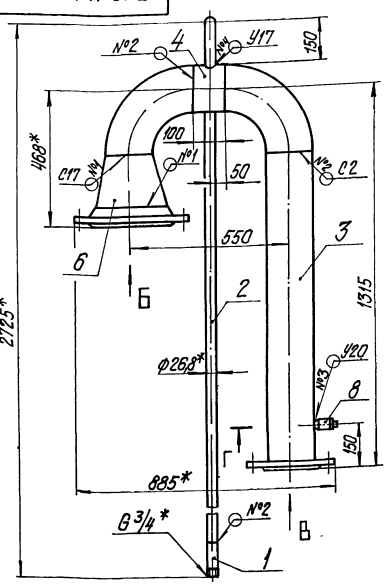

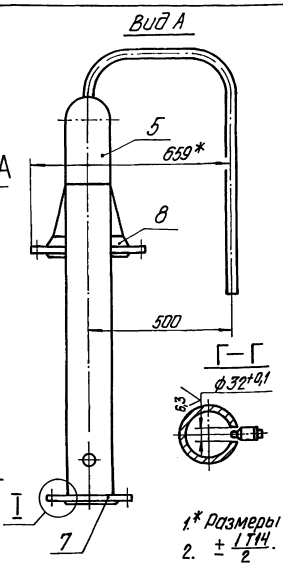

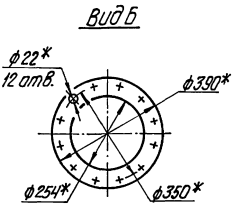

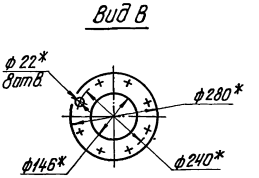

1.* Размеры для справок.
2. ± IT14/2.
3. Обработка поверхностей реза деталей Б4 25.
4. Сварные швы по ГОСТ 16037-80.

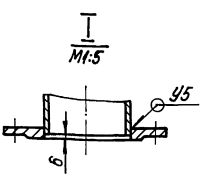

Поз.4

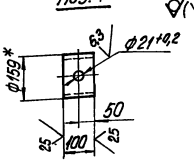

Изм.	Лист	№ докум.	Подпись	Дата	БК6.4.1.10.000СБ			
Разраб.		Абраменко			Трубопровод	Лит.	Масса	Масштаб
Пров.		Никитченко					67,5	1:10
Т.контр.						Лист	Листов 1	
Н.контр.		Колмец				ЛАТГИПРОПРОМ		
Утв.								

Копировал Дубкова Формат А3

Выпуск 6-5 Серия 5.903-15

БК6.4.1.10.001

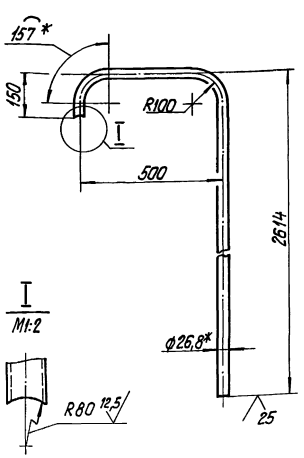

1.* Размеры для справок.
2. ± IT14/2.

Изм.	Лист	№ докум.	Подпись	Дата	БК6.4.1.10.001			
Разраб.		Абраменко			Труба	Лит.	Масса	Масштаб
Пров.		Никитченко					4,85	1:10
Т.контр.						Лист	Листов 1	
Н.контр.		Колмец			Труба 20х2,8 ГОСТ 3262-75	ЛАТГИПРОПРОМ		
Утв.								

Копировал Дубкова Формат А4

Выпуск 6-5 Серия 5.903-15

Формат	Зона	Поз.	Обозначение	Наименование	Кол.	Примечание
				Документация		
А3			БК6.5.1.06.000СБ	Сборочный чертеж		
				Детали		
А4		1	БК1.2.1.12.001	Воронка	3	
А4		2	БК6.5.1.06.001	Труба	1	
А4		3	БК6.5.1.06.002	Труба	1	
Б4		4	БК6.5.1.06.003	Патрубок		
				Труба 20х2,8 ГОСТ 3262-75	1	0,33 кг
Б4		5	БК6.5.1.06.004	Пластина		
				Лист 2 ГОСТ 19903-74 / ВСт3кп4 ГОСТ 16523-70	1	0,1 кг
Б4		6	БК6.5.1.06.005	Пластина		
				Лист 2 ГОСТ 19903-74 / ВСт3кп4 ГОСТ 16523-70	1	0,04 кг

Изм.	Лист	№ докум.	Подпись	Дата	БК6.5.1.06.000			
Разраб.		Абраменко			Трубопровод	Лит.	Лист	Листов 1
Пров.		Никитченко						
Н.контр.		Колмец				ЛАТГИПРОПРОМ		
Утв.								

Копировал Дубкова Формат А4

Инв.№ подл. | Подпись и дата | Взам.инв.№ | Инв.№ дубл. | Подпись и дата

БК6.5.1.06.000СБ

Выпуск 6-5

Серия 5.903-15

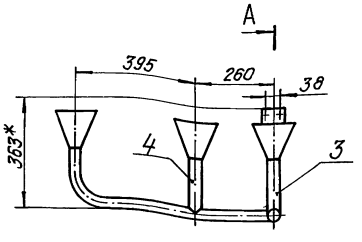

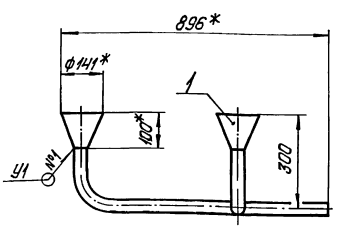

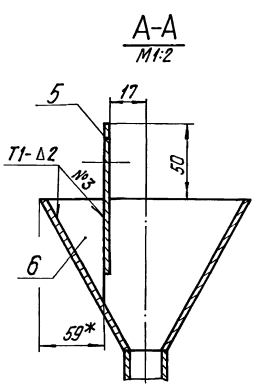

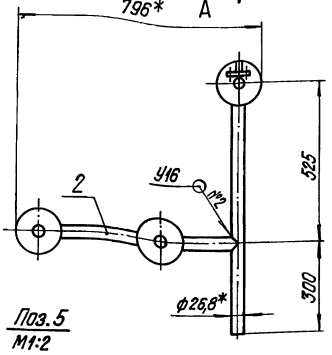

Поз.6
М1:2

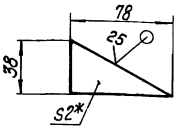

1.* Размеры для справок.

2. $\pm\frac{IT14}{2}$.

3. Обработка поверхностей реза деталей БЧ $\sqrt{}^{25}$.

4. Сварные швы №1,2 по ГОСТ 16037-80, №3 по ГОСТ 5264-80.

Поз.5
М1:2

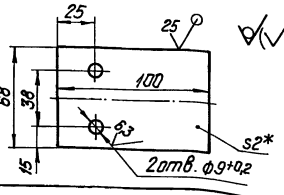

Поз.4
М1:2

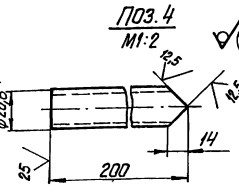

Изм.	Лист	№ докум.	Подпись	Дата	БК6.5.1.06.000СБ			
Разраб.		Авдеенко			Трубопровод	Лит.	Масса	Масштаб
Пров.		Никитченко					4,85	1:10
Т.контр.						Лист	Листов 1	
Н.контр.		Колмец			ЛАТГИПРОПРОМ			
Утв.								

Копировал Дубкова Формат А3

Инв.№подл. | Подпись и дата | Взам.инв.№ | Инв.№дубл. | Подпись и дата

БК6.5.1.06.001

Выпуск 6-5

Серия 5.903-15

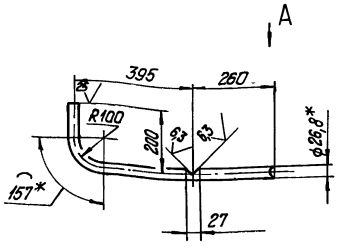

Вид А
М1:2

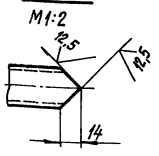

1.* Размеры для справок.

2. $\pm\frac{IT14}{2}$.

Изм.	Лист	№ докум.	Подпись	Дата	БК6.5.1.06.001			
Разраб.		Авдеенко			Труба	Лит.	Масса	Масштаб
Пров.		Никитченко					1,34	1:10
Т.контр.						Лист	Листов 1	
Н.контр.		Колмец			Труба 20х2,8 ГОСТ 3262-75	ЛАТГИПРОПРОМ		
Утв.								

Копировал Дубкова Формат А4

Инв.№подл. | Подпись и дата | Взам.инв.№ | Инв.№дубл. | Подпись и дата

БК1.2.1.12.001

Выпуск 6-5

Серия 5.903-15

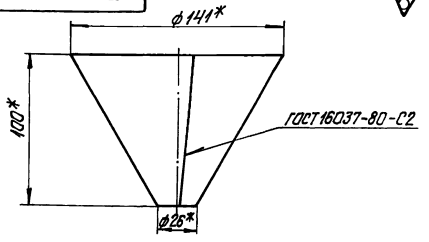

Развертка

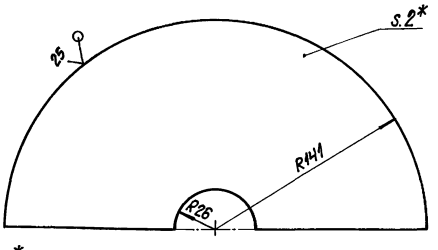

1.* Размеры для справок.

2. $\pm\frac{IT14}{2}$.

Изм.	Лист	№ докум.	Подпись	Дата	БК1.2.1.12.001			
Разраб.		Арауя			Воронка	Лит.	Масса	Масштаб
Пров.		Богданова					0,45	1:2
Т.контр.						Лист	Листов 1	
Н.контр.		Колмец			Лист 2 ГОСТ 19903-74 Вст3кп4 ГОСТ 16523-70	ЛАТГИПРОПРОМ		
Утв.								

Копировал Дубкова Формат А4

Инв.№подл. | Подпись и дата | Взам.инв.№ | Инв.№дубл. | Подпись и дата

Выпуск 6-5

Серия 5.903-15

БК6.5.1.06.002

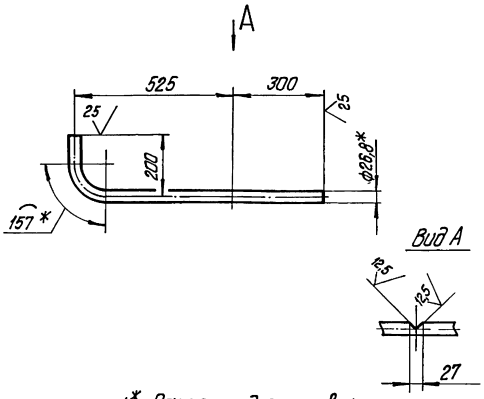

1.* Размеры для справок.

2. $\pm\frac{IT14}{2}$.

Изм.	Лист	№ докум.	Подпись	Дата	БК6.5.1.06.002			
Разраб.		Авдеенко			Труба	Лит.	Масса	Масштаб
Пров.		Никитченко					1,63	1:10
Т.контр.						Лист	Листов 1	
Н.контр.		Колмец			Труба 20х2,8 ГОСТ3262-75	ЛАТГИПРОПРОМ		
Утв.								

Инв. № подл. | Подпись и дата | Взам. инв. № | Инв. № дубл. | Подпись и дата

Копировал Дубкова — формат А4

Выпуск 6-5

Серия 5.903-15

Формат	Зона	Поз.	Обозначение	Наименование	Кол.	Примечание
				Документация		
А2			БК6.5.2.00.000СБ	Сборочный чертеж		
А2			БК6.5.2.00.000СО	Схема автоматизации		
А4			БК6.0.0.00.000ДТ	Указания по применению и изготовлению.		Выпуск 6-0
				Детали		
Б4		2	БК6.5.2.00.001	Труба		
				Труба 14х2 ГОСТ8734-75 / В20 ГОСТ8733-74	6	0,37кг
Б4		3	БК6.5.2.00.002	Труба		
				Труба 14х2 ГОСТ8734-75 / В20 ГОСТ8733-74	6	0,2кг
Б4		3	БК6.5.2.00.003	Труба		
				Труба 14х2 ГОСТ8734-75 / В20 ГОСТ8733-74		
				L=80±3мм	1	0,05кг

Изм.	Лист	№ докум.	Подпись	Дата	БК6.5.2.00.000			
Разраб.		Элманис			Блок насосов рабочей воды и теплообменников БНРВТ-3х320-50-41,4. Установка приборов контроля и автомат.	Лит.	Лист 1	Листов 3
Пров.		Никитченко						
Н.контр.		Колмец				ЛАТГИПРОПРОМ		
Утв.								

Инв. № подл. | Подпись и дата | Взам. инв. № | Инв. № дубл. | Подпись и дата

Копировал Дубкова — формат А4

Выпуск 6-5

Серия 5.903-15

Формат	Зона	Поз.	Обозначение	Наименование	Кол.	Примечание
				Стандартные изделия		
		5		Термометр П41 160103 ГОСТ2823-73 в оправе 2П215100 6,3200 ОСТ25 1281-87 ТМ4-142-87. Установка 1	1	
		6		Термометр У41 160 104 ГОСТ2823-75 в оправе 2У21563 6,3200 ОСТ25 1281-87 ТМ4-142-87 Установка 1	3	
				Прочие изделия		
		7		Прокладка 10х18 ТК4-586-68	8	
		8		Кран трехходовый муфтовый 11Б18бк Ду15; Ру16 ТУ26-07-1061-73	8	
		9		Соединитель НСВ-14хМ20 ТУ38.1104-82	8	
		10		Мановакуумметр показывающий. Пределы измерений -0,1-0-0,3МПа(-1-0-3кгс/см²) МВП4-У-3 ТУ25.02.180335-84	3	

Изм.	Лист	№ докум.	Подпись	Дата	БК6.5.2.00.000	Лист 2

Инв. № подл. | Подпись и дата | Взам. инв. № | Инв. № дубл. | Подпись и дата

Копировал Дубкова — формат А4

Выпуск 6-5

Серия 5.903-15

Формат	Зона	Поз.	Обозначение	Наименование	Кол.	Примечание
		11		Манометр показывающий. Пределы измерения от 0 до 1МПа (от 0 до 10кгс/см²) МП4-У-10 ТУ25.02.180335-84	4	
		12		Манометр показывающий. Пределы измерения от 0 до 1МПа (от 0 до 10 кгс/см²) МП4-У-10 ТУ25.02.180335-84		
				Штуцер осевой	1	

Изм.	Лист	№ докум.	Подпись	Дата	БК6.5.2.00.000	Лист 3

Инв. № подл. | Подпись и дата | Взам. инв. № | Инв. № дубл. | Подпись и дата

Копировал Дубкова — формат А4

Выпуск 6-5

Серия 5.903-15

БК6.5.1.00.000СБ

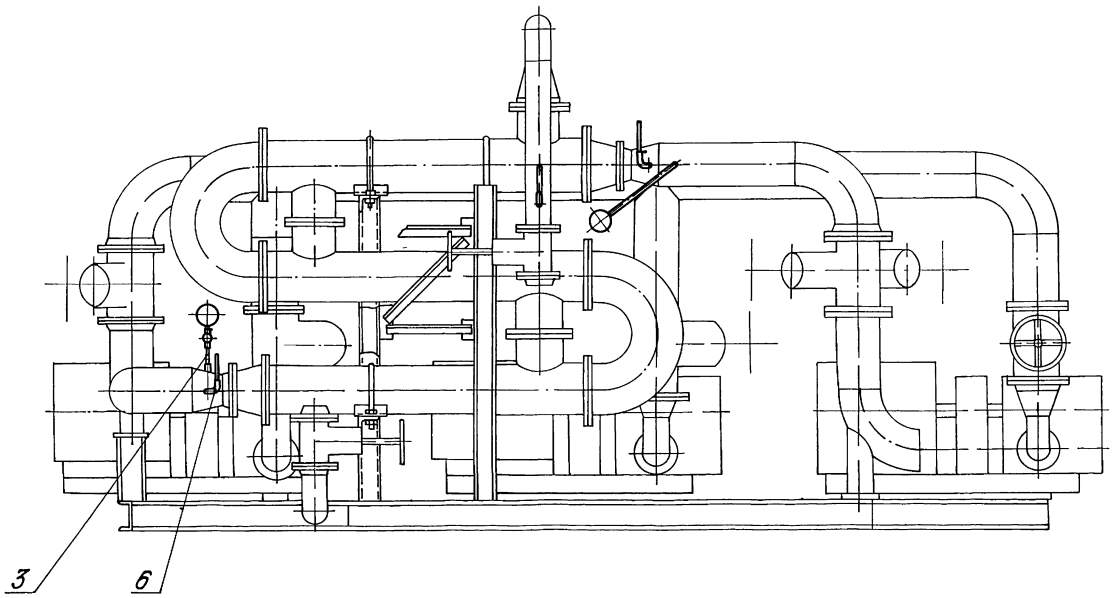

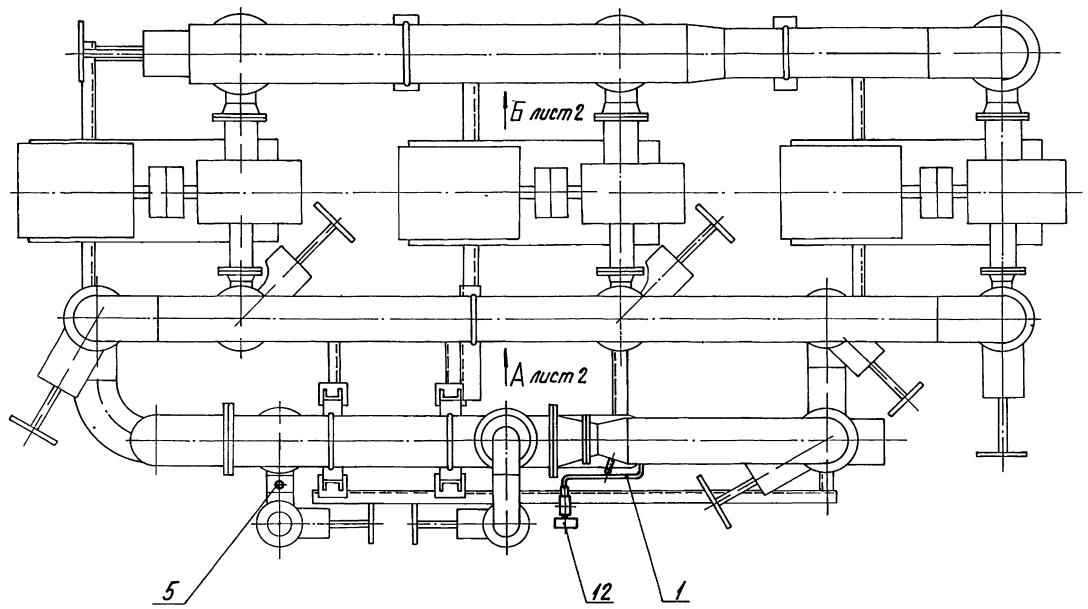

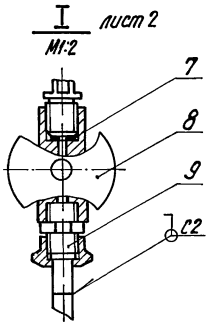

1.* Размеры для справок.

2. $\pm\frac{IT14}{2}$.

3. Обработка поверхностей реза деталей Б4 $^{25}\surd$

4. Уплотнение резьбовых соединений произвести лентой ФУМТУК04-81.

5. Сварные швы по ГОСТ 16037-80.

Изм.	Лист	№ докум.	Подпись	Дата	БК 6.5.2.00.000 СБ			
Разраб.		Элманис			Блок насосов рабочей воды и теплообменников БНРВТ-3х320-50-41,4. Установка приборов контроля и автомат.	Лит.	Масса	Масштаб
Пров.		Никитченко					15	1:20
Т.контр.						Лист 1	Листов 2	
Н.контр.		Колмец				ЛАТГИПРОПРОМ		
Утв								

Инв. № подл. | Подпись и дата | Взам. инв. № | Инв. № дубл. | Подпись и дата

Копировал Дубкова

Формат А2

Выпуск 6-5

Серия 5.903-15

БК6.5.2.00.000СБ

Вид А лист1

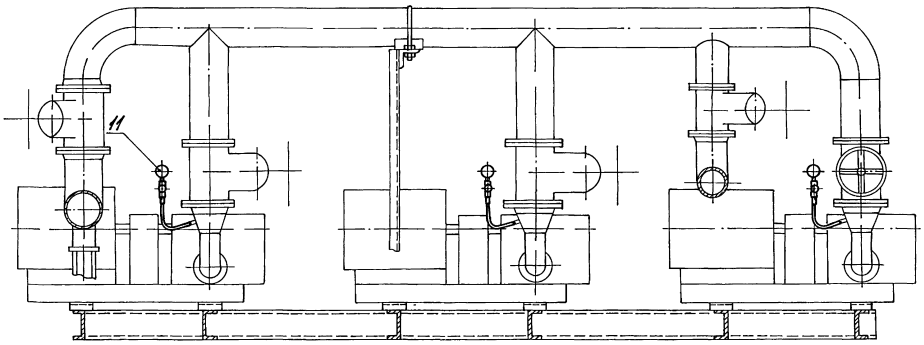

Вид Б лист1

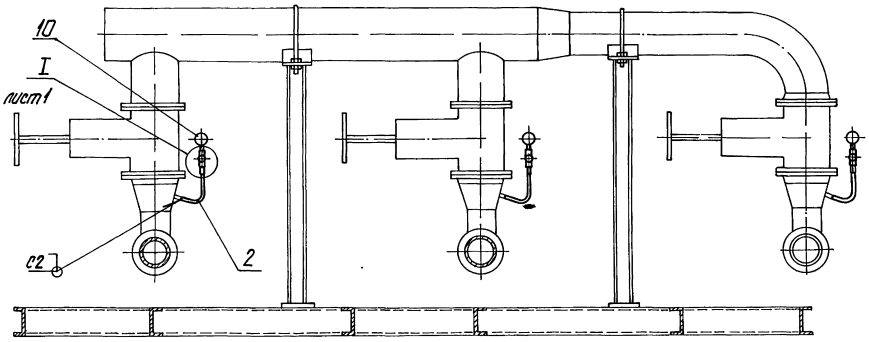

Поз.1
М1:2

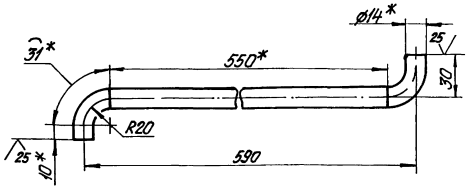

Поз.2
М1:2

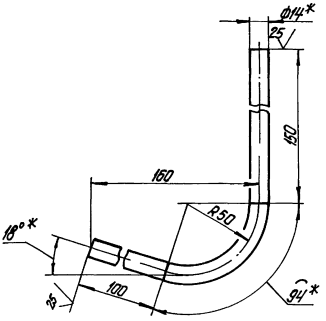

Изм.	Лист	№ докум.	Подпись	Дата	БК6.5.2.00.000 СБ	Лист 2

Инв. № подл. | Подпись и дата | Взам. инв. № | Инв. № дубл. | Подпись и дата

Копировал Дзякова

Формат А2

Выпуск 6-5

Серия 5.903-15

БК6.5.2.00.00000

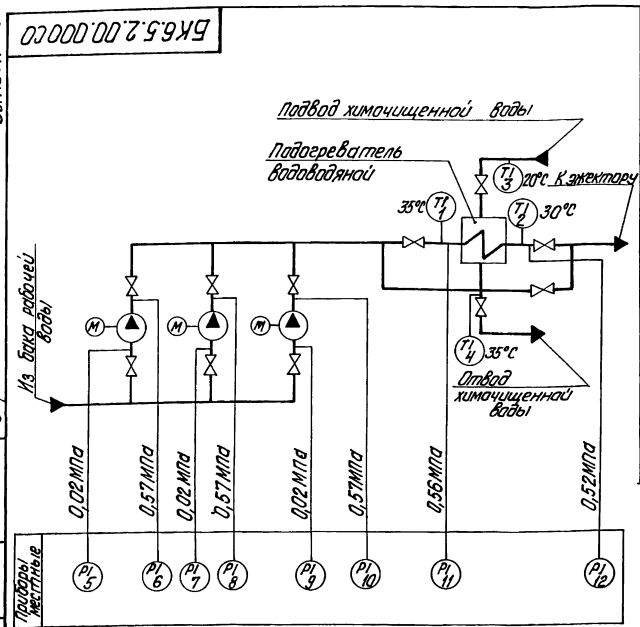

Поз. обозн.	Наименование	Кол.	Примечания
6,8,10	Манометр показывающий		
11,12	Пределы измерения от 0 до 1 МПа (от 0		
	до 10 кгс/см²) МП 4-У-10 ТУ25.02.180335-84	5	
5,7,9	Мановакуумметр показывающий		
	Пределы измерения -0,1-0-0,06 МПа		
	(-1-0-0,6 кгс/см²) МВП 4-У-0,6		
	ТУ25.02.180335-84	3	
4	Термометр прямой с ценой		
	деления 1°С. Длина верхней части 160мм		
	и нижней части 104мм. Пределы		
	измерения от 0 до 100°С.		
	П4-1°С-160-253 ГОСТ 2823-73	1	
1,2,3	Термометр угловой с ценой деления		
	1°С Длина верхней части 160мм		
	и нижней части 104мм Пределы		
	измерения от 0 до 100°С		
	УЧ-1°С-160-66 ГОСТ 2823-73	3	

Инв.№ подл. | Подпись и дата | Взам. инв.№ | Инв.№ дубл. | Подпись и дата

Изм.	Лист	№ докум.	Подпись	Дата
Разраб.		Слуцкая		
Пров.		Крауле		
Т.контр.				
Н.контр.		Кашель		
Утв.				

БК6.5.2.00.000 СО

Блок насосов рабочей воды и теплообменников БНРВТ-3х320-50-41,4 Схема автоматизации

Лит.	Масса	Масштаб
Лист	Листов 1	

ЛАТГИПРОПРОМ

Копировал Дубкова Формат А3

Выпуск 6-5

Серия 5.903-15

Формат	Зона	Поз.	Обозначение	Наименование	Кол.	Примечание
				Документация		
А2			БК6.5.3.00.000СБ	Сборочный чертеж		
А4			БК6.0.0.00.000ДТ	Указания по примене-		Выпуск
				нию и изготовлению		6-0
				Сборочные единицы		
А4		1	БК6.4.3.01.000	Статив	1	
				Детали		
Б4		2	БК6.5.3.00.000	Труба		
				Труба 20х2,5 ГОСТ 3262-75		
				L = 1850 ± 3мм	3	3,06 кг
Б4		3	БК6.5.3.00.000	Труба		
				Труба 10х3,2 ГОСТ 3262-75		
				L = 2100 ± 3мм	3	12 кг

Инв.№ подл. | Подпись и дата | Взам. инв.№ | Инв.№ дубл. | Подпись и дата

Изм.	Лист	№ докум.	Подпись	Дата
Разраб.		Эламанс		
Пров.		Никитченко		
Н.контр.		Колмец		
Утв.				

БК6.5.3.00.000.

Блок насосов рабочей воды и теплообменников БНРВТ-3х320-50-41,4. Установка электрооборудования.

Лит.	Лист	Листов
	1	2

ЛАТГИПРОПРОМ

Копировал Дубкова Формат А4

Выпуск 6-5

Серия 5.903-15

Формат	Зона	Поз.	Обозначение	Наименование	Кол.	Примечание
				Стандартные изделия		
		4		Болт М10х30.46		
				ГОСТ 7798-70	2	
		5		Винт М5х20.58		
				ГОСТ 17473-72	9	
				Гайки ГОСТ 5915-70		
		6		М5.5	9	
		7		М10.5	2	
				Шайбы ГОСТ 6402-70		
		8		Шайба 5.65Г	9	
		9		Шайба 10.65Г	2	
		10		Шайба 10.02		
				ГОСТ 10906-78	2	
				Прочие изделия		
		11		Паст ПКЕ 222-2 УЗ:		
				3/4" ТУ16-642.006-83	3	
				Хомутики ТУ36-1448-77		
		12		С437У2	6	
		13		С441У2	6	
				Втулки ТУ36-1899-80		
		14		В22УХЛ2	3	
		15		В63УХЛ2	3	
				Материалы		
		16		Металлорукав		
				Р3-Ц-А-80Х3; ТУ22-3988-77	3	м

Инв.№ подл. | Подпись и дата | Взам. инв.№ | Инв.№ дубл. | Подпись и дата

Изм.	Лист	№ докум.	Подпись	Дата

БК6.5.3.00.000

Лист 2

Копировал Дубкова Формат А4

Выпуск 6-5

Серия 5.903-15

БК 6.5.3.00.000 СБ

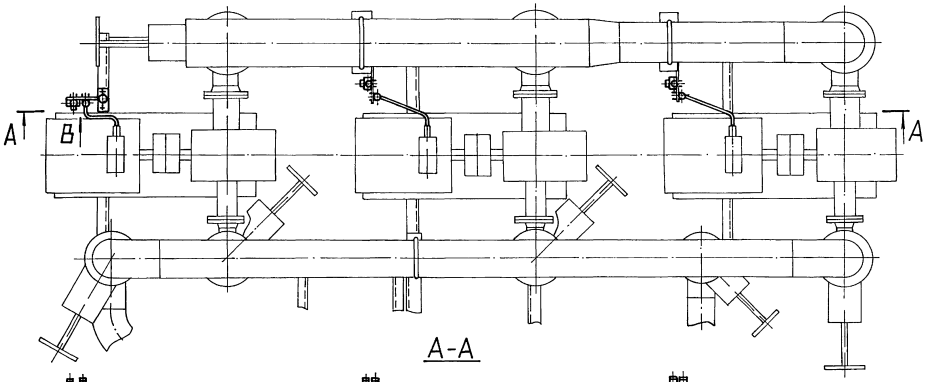

А-А

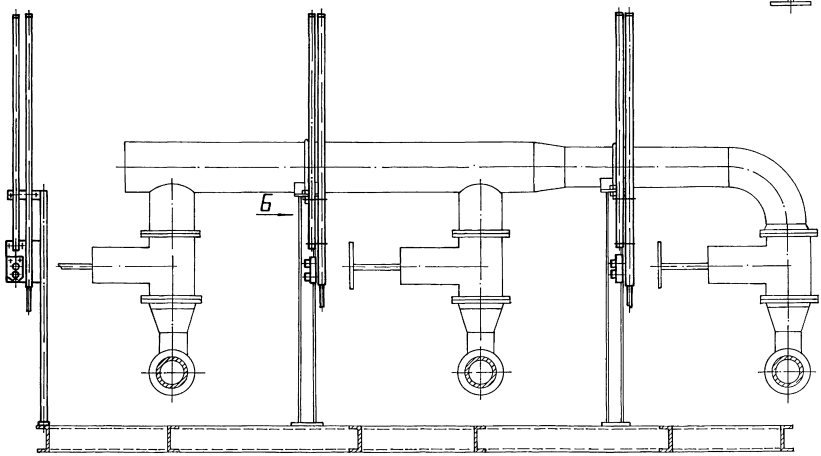

Вид В
М1:10

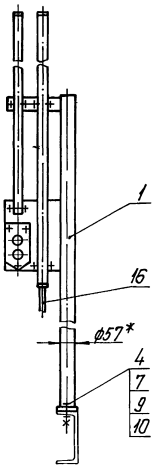

Вид Б
М1:10

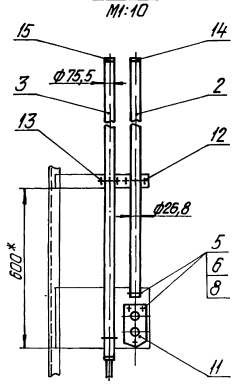

1.* Размеры для справок.

2. Обработка поверхностей реза деталей БЧ 25 √.

					БК 6.5.3.00.000 СБ			
Изм.	Лист	№ докум.	Подпись	Дата	Блок насосов рабочей воды и теплообменников БНАВТ-3х х320-50-41,4. Установка электрооборудования.	Лит.	Масса	Масштаб
Разраб.		Элманис					44,3	1:20
Пров.		Никитченко				Лист	Листов 1	
Т.контр.								
Н.контр.		Колмец				ЛАТГИПРОПРОМ		
Утв.								

Инв.№ подл. | Подпись и дата | Взам. инв.№ | Инв.№ дубл. | Подпись и дата

Копировал Дубкова

Формат А2

Выпуск 6-5 Серия 5.903-15

Формат	Зона	Поз.	Обозначение	Наименование	Кол.	Примечание
				Документация		
			БК6.4.3.01.000СБ	Сборочный чертеж		
				Детали		
А4		1	БК 6.4.3.01.001	Пластина	1	
Б4		2	БК 6.4.3.01.002	Пластина Лист 3 ГОСТ 19903-74 Вст3кп4 ГОСТ 16523-70	1	0,2 кг
Б4		3	БК 6.4.3.01.003	Основание Лист 5 ГОСТ 19903-74 Вст3кп2 ГОСТ 14637-79	1	0,4 кг
Б4		4	БК6.4.3.01.004	Труба Труба 57х3 ГОСТ 10704-76 В-Вст3сп ГОСТ 10705-80 L = 1805 ± 3мм	1	7,22 кг

Инв.№подл. | Подпись и дата | Взам.инв.№ | Инв.№дубл. | Подпись и дата

Изм.	Лист	№ докум.	Подпись	Дата
Разраб.		Байцова		
Пров.		Колмец		
Н.контр.		Колмец		
Утв.				

БК.6.4.3.01.000

Штатив

Лит | Лист | Листов 1

ЛАТГИПРОПРОМ

Копировал Дубкова Формат А4

Выпуск 6-5 Серия 5.903-15

БК6.4.3.01.001

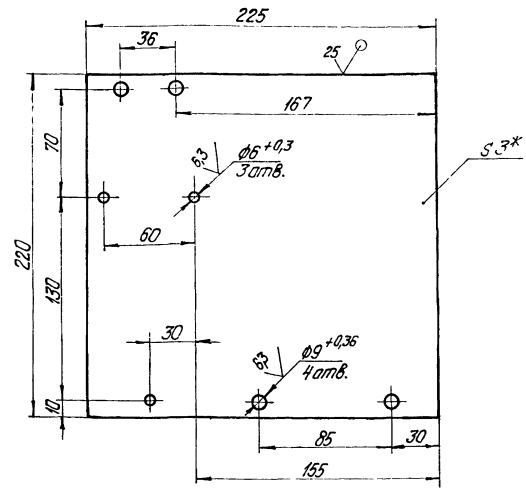

1.* Размер для справок.
2. ± IT14/2.

Инв.№подл. | Подпись и дата | Взам.инв.№ | Инв.№дубл. | Подпись и дата

Изм.	Лист	№ докум.	Подпись	Дата
Разраб.		Байцова		
Пров.		Колмец		
Т.контр.				
Н.контр.		Колмец		
Утв.				

БК6.4.3.01.001

Пластина

Лит | Масса 0,95 | Масштаб 1:2

Лист 1 Листов

ЛАТГИПРОПРОМ

Копировал Дубкова Формат А4

Выпуск 6-5 Серия 5.903-15

БК6.4.3.01.000СБ

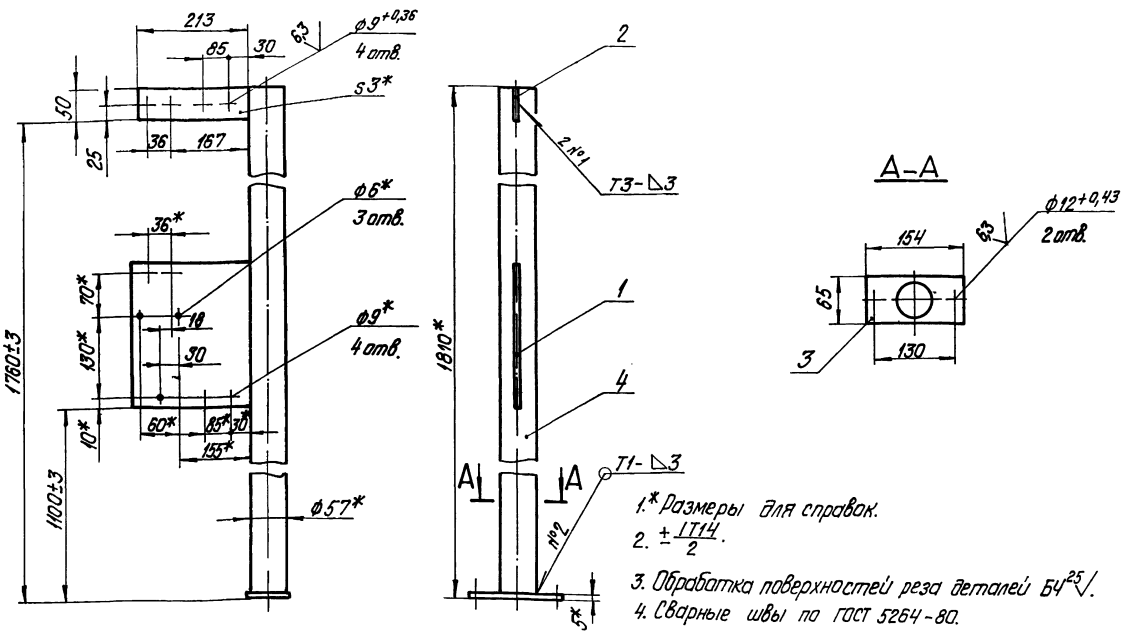

1.* Размеры для справок.
2. ± IT14/2.
3. Обработка поверхностей реза деталей Б4 25 ▽.
4. Сварные швы по ГОСТ 5264-80.

gost.e-ecolog.ru

Инв.№подл. | Подпись и дата | Взам.инв.№ | Инв.№дубл. | Подпись и дата

Изм.	Лист	№ докум.	Подпись	Дата
Разраб.		Элманис		
Пров.		Никитченко		
Т.контр.				
Н.контр.		Колмец		
Утв.				

БК6.4.3.01.00.000 СБ

Штатив

Лит | Масса 16,3 | Масштаб 1:5

Лист | Листов 1

ЛАТГИПРОПРОМ