СТАНДАРТ ОТРАСЛИ

Сборочные единицы и детали подвесок станционных трубопроводов атомных станций.
Ру ≤ 4,0 МПа (40кгс/см^2)

БЛОК ПОДВЕСКИ ПРИВАРНОЙ ДЛЯ ВЕРТИКАЛЬНЫХ ТРУБОПРОВОДОВ

Конструкция и размеры

gost.e-ecolog.ru

Предисловие

РАЗРАБОТАН И ВНЕСЕН ОАО «Энергомонтажпроект» и ОАО «Севзапэнергомонтажпроект»

1 ПРИНЯТ И ВВЕДЕН В ДЕЙСТВИЕ Приказом Министерства энергетики РФ от 23 января 2001 г №19

2 ВВЕДЕН ВПЕРВЫЕ

Настоящий стандарт не может быть полностью или частично воспроизведен, тиражирован и распространен в качестве официального издания без разрешения Министерства энергетики Российской Федерации

Содержание

1 Область применения 1
2 Нормативные ссылки 1
3 Конструкция и размеры 2
4 Требования 6
Приложение А Библиография 7

СТАНДАРТ ОТРАСЛИ

Сборочные единицы и детали подвесок станционных трубопроводов атомных станций
$P_y \leq 4,0$ МПа (40 кгс/см^2)

БЛОК ПОДВЕСКИ ПРИВАРНОЙ ДЛЯ ВЕРТИКАЛЬНЫХ ТРУБОПРОВОДОВ
Конструкция и размеры

Дата введения 2001-02-01

1 Область применения

Настоящий стандарт распространяется на блоки подвески приварные для вертикальных станционных трубопроводов низкого давления групп В и С атомных станций по ПН АЭ Г-7-008-89 «Правила устройства и безопасной эксплуатации оборудования и трубопроводов атомных энергетических установок» [1] с рабочей температурой среды не более 300^{0}С.

Подвески трубопроводов относятся к классу 2 безопасности по ОПБ-88/97 «Общие положения обеспечения безопасности атомных станций» [2] и к категории 1 сейсмостойкости по ПН АЭ Г-5-006-89 «Нормы проектирования сейсмостойких атомных станций» [3].

Допускается применение сборочных единиц и деталей подвесок по настоящему стандарту для станционных трубопроводов атомных станций, на которые распространяется РД 03-94 «Правила пара и горячей воды»[4] и СниП 3.05.05-94 [5].

2 Нормативные ссылки

В настоящем стандарте использованы ссылки на следующие стандарты.

ОСТ 153 -34.0-984-99А Сборочные единицы и детали подвесок станционных трубопроводов атомных станций Ру ≤ 4,0 МПа (40 кгс/см^2) Общие технические требования

ОСТ 153 -34.0-992-99А Сборочные единицы и детали подвесок станционных трубопроводов атомных станций Ру ≤ 4,0 МПа (40 кгс/см^2) Блок подвески с плавником. Конструкция и размеры

ОСТ 153 -34.0-997-99А Сборочные единицы и детали подвесок станционных трубопроводов атомных станций Ру ≤ 4,0 МПа (40 кгс/см^2) Накладка. Конструкция и размеры

3 Конструкция и размеры

3 1 Конструкция и размеры подвесок должны соответствовать указанным на рисунке 1 и в таблице 1

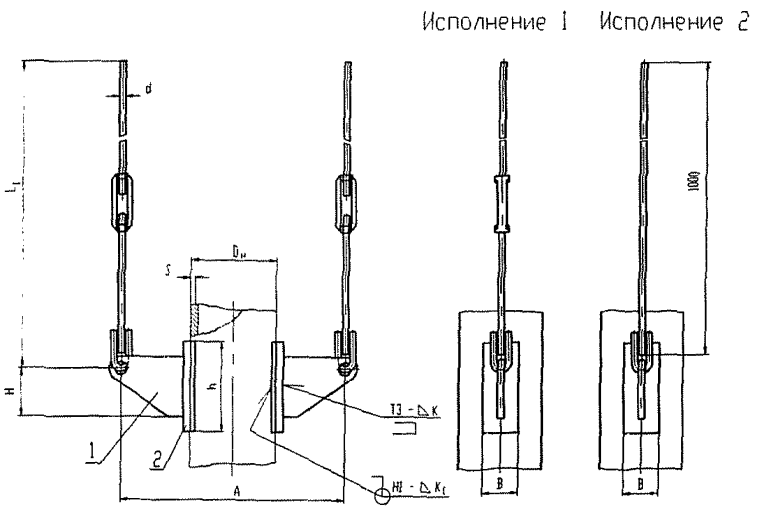

Рисунок 1

Таблица 1

Размеры в миллиметрах

Обозначение подвески для трубопродов из стали		Исполнение	Допускаемая нагрузка на блок, кН (кгс)	$D_н$	d	L	A	H	h	B	K	K_1	Масса, кг
углеродистой	Коррозионно-стойкой												
01	02	1	19,6(2000)	57	12	725	465	100	150	20	4	3	5,2
03	04			76			484			30			5,3
05	06			89			497			40			5,4
07	08			108			516			50			5,48
09	10			133			545			60		4	5,9
11	12			159			571		200	70			6,4
13	14		31,4(3200)	219	16	735	735	125	300	90	6	6	13,3
15	16			273			789			100			13,7
17	18			325			841			100			13,7
19	20			377			893			120			14,4
21	22		49,0(5000)	426	20	750	1046	170	350	150	8	7	24,5
23	24			478			1098			150			24,5
25	26			530			1150			180			26,2
27	28			630			1250		400	230			30,8
29	30	2	19,6(2000)	57	12	1025	465	100	150	20	4	3	4,2
31	32			76			484			30			4,3
33	34			89			497			40			4,4
35	36			108			516			50			4,5
37	38			133			545			60		4	4,9
39	40			159			571		200	70			5,4
41	42		31,4(3200)	219	16	1030	735	125	300	90	6	6	11,5
43	44			273			789			100			11,9
45	46			325			841			100			11,9
47	48			377			893			120			12,6
49	50		49,0(5000)	426	20	1040	1046	170	350	150	8	7	22,5
51	52			478			1098			150			22,5
53	54			530			1150			180			24,8
55	56			630			1250		400	230			28,8

Примечание – размер L указан для исполнения 1-минимальный, для исполнения 2-при длине тяги гладкой, равной 1000 мм

Пример– условного обозначения блока подвески приварного с резьбовыми тягами и муфтой для вертикального трубопровода Dн=426 мм из углеродистой стали:

Блок подвески 426-21 ОСТ 153–34.0-988-99А

То же для блока подвески трубопровода из коррозионно-стойкой стали:

Блок подвески 426-22 ОСТ 153–34.0-988-99А

То же для блока подвески с гладкой тягой для трубопровода из углеродистой

стали:

Блок подвески 426-49 ОСТ 153–34.0-988-99А

То же для блока подвески с гладкой тягой для трубопровода из коррозионно-стойкой стали:

Блок подвески 426-50 ОСТ 153–34.0-988-99А

3.2 Спецификацию блока подвески см таблицу 2

Таблица 2

Обозначение блока подвески	Исполнение	Номер позиции, наименование, номер стандарта, количество		
		поз 1 Блок подвески с плавником ОСТ 153-34 0-992 2 шт	поз 2 Накладка ОСТ 153-34 0-997 2 шт.	
			Для трубопровода из углеродистой стали	Для трубопровода из коррозионно-стойкой стали
01	1	01	01	
02				02
03			03	
04				04
05			05	
06				06
07			07	
08				08
09			09	
10				10
11		03	11	
12				12
13			13	
14				14
15			15	
16				16
17			17	
18				18
19			19	
20				20
21		05	21	

Оканчание таблицы 2

Обозначение блока подвески	Исполнение	Номер позиции, наименование, номер стандарта, количество		
		поз. 1 Блок подвески с плавником ОСТ 153-34.0-992 2 шт.	поз. 2 Накладка ОСТ 153-34.0-997 2 шт.	
			Для трубопровода из углеродистой стали	Для трубопровода из коррозионно-стойкой стали
22	1	05		22
23			23	
24				24
25			25	
26				26
27			27	
28				28
29	2	02	01	
30				02
31			03	
32				04
33			05	
34				06
35			07	
36				08
37			09	
38				10
39		04	11	
40				12
41			13	
42				14
43			15	
44				16
45			17	
46				18
47			19	
48				20
49		06	21	
50				22
51			23	
52				24
53			25	
54				26
55			27	
56				28

4 Требования

4.1 Методы и объемы контроля качества сварных соединений по ОСТ 153-34.0-984-99А

4.2 Требования к маркировке согласно ТУ 34.10.10380-00А

4.3 Неуказанные предельные отклонения размеров H14, h14, $\pm \frac{JT\ 14}{2}$

4.4 Остальные технические требования по ОСТ 153-34.0 - 984 – 99А и ТУ 34.10.10380-00А

Приложение А
(справочное)

Библиография

[1] ПН АЭ Г-7-008-89 «Правила устройства и безопасной эксплуатации оборудования и трубопроводов атомных энергетических установок» Утверждены Госатомэнергонадзором СССР

[2] ОПБ –88/97 «Общие положения обеспечения безопасности атомных станций». Утверждены Госатомнадзором России

[3] ПН АЭ Г-5-006-87 «Нормы проектирования сейсмостойких атомных станций». Утверждены Госатомэнергонадзором СССР

[4] «Правила устройства и безопасной эксплуатации трубопроводов пара и горячей воды» Утверждены Госгортехнадзором

[5] СНиП 3 05 05-84 "Технологическое оборудование и технологические трубопроводы". Утверждены Госстроем СССР

УДК _____ ОКС

Ключевые слова: стандарт отрасли, вертикальный трубопровод, блок подвески, плавник, конструкция, размеры, нагрузки

gost.e-ecolog.ru