KNAUF

Альбом технических решений. Системы наружной теплоизоляции фасадов зданий "КНАУФ-Теплая стена" I и "КНАУФ-Теплая стена" II

2005 г.

gost.e-ecolog.ru

СОДЕРЖАНИЕ

1. Часть 1: Узлы системы "КНАУФ-Теплая стена" I с теплоизоляцией из пенполистирола стр.3

2. Часть 2: Узлы системы "КНАУФ-Теплая стена" II с теплоизоляцией из минераловатных плит стр.25

3. Схемы установки дюбелей стр.46

Изм.	Кол.уч.	Лист	№ док.	Подпись	Дата	ООО " КНАУФ-ГИПС"		
						Содержание	Стадия	Лист	Листов
							МП	1	1
							KNAUF		

Часть 1: Узлы системы "КНАУФ-Теплая стена" I с теплоизоляцией из пенполистирола

№ поз.	Наименование	№ поз.	Наименование
1	Стена (несущая часть)	19	Прокладка уплотняющая из пенорезины сечением 8х8 по ТУ 38-406316-87
2	Теплоизоляция из пенополистирольных плит	20	Прокладка пенополиэтиленовая уплотняющая марки Вилатерм-СМ ∅ 30; 40 (трубчатая), ТУ 6-05-221-872-86
3	Клеевой слой из смеси КНАУФ-Севенер (ТУ 5745-025-04001508-2003)	21	Пена строительная
4	Базовый слой из смеси КНАУФ-Севенер (ТУ 5745-025-04001508-2003)	22	Профиль для деформационных швов
5	Грунтовка КНАУФ-Изогрунд (ТУ 5772-031-04001508-2004)	23	Усиливающий уголок со стеклосеткой
6	Декоративный слой из смеси КНАУФ Диамант (ТУ 5745-024-04001508-2003)	24	Профиль угловой с капельником
7	Армирующая сетка	25	Профиль для примыкания к оконному или дверному блоку
8	Дюбель для крепления теплоизоляции	26	Уплотнительная лента
9	Теплоизоляция из минераловатных плит	27	Опорный профиль
10	Доска, пропитанная антипиреном; пластина 6х40 с болтом ∅ 10 и шагом 600 мм, но не менее 2 штук на проем	28	Дюбель для крепления цокольного опорного профиля, ∅ 8 мм
11	Стык сеток внахлест 100 мм	29	Отмостка по проекту
12	Дополнительная сетка 300х500 на углах	30	Гидроизоляция
13	Рейка 40х50, закрепленная к пробкам 50х60 шурупами. Пробки закреплены к стене дюбелями без шайбы (см. дюбельный комплект)	31	Стены подвала
14	Оконный отлив	32	Пол подвала или 1-го этажа: - линолеум; - армированная стяжка – 30 мм; - плита теплоизоляции; - гидроизоляция; - бетонная подготовка марки В7,5 – 80 мм.
15	Защитный козырек ворот		
16	Защитный козырек		
17	Костыль защитного козырька	33	Перекрытие подвала
18	Мастика	34	Гидроизоляция из цементно-песчаного раствора

№ поз.	Наименование	№ поз.	Наименование
35	Щебень	47	Дюбель из полиамида ТУ 36-941-79
36	Труба дренажная	48	Подоконник по проекту
37	Бортовой камень	49	Прокладка уплотнительная
38	Крупный песок	50	Рама и полотно распашных складчатых ворот серии 1.435-28
39	Термовставка из ячеистобетонных блоков по ГОСТ 21520-89	51	Костыль МС-1 с шагом 700 мм, см. в серии ворот
40	Фартук из оцинкованной стали	52	Стальная планка для крепления рамы ворот, см. в серии ворот
41	Гвоздь ∅ 6 через деревянную прокладку с шагом 600 мм, но не менее 2 шт. на проем	53	Наличник деревянный
42	Дюбель ∅ 6 или 8 мм	54	Обрамляющий уголок 50х4
43	Пластина, заранее скрепленная с окном шурупами	55	Полоса 4х40, крепить к стене дюбелями
44	Железобетонная перемычка	56	Антисептированная доска
45	Окно деревянное	57	Костыль оконного отлива
46	Шуруп ГОСТ 1144-80	58	Дюбельный гвоздь

СХЕМА № 1. Расположение плит утеплителя, рассечек, сетки и штукатурки

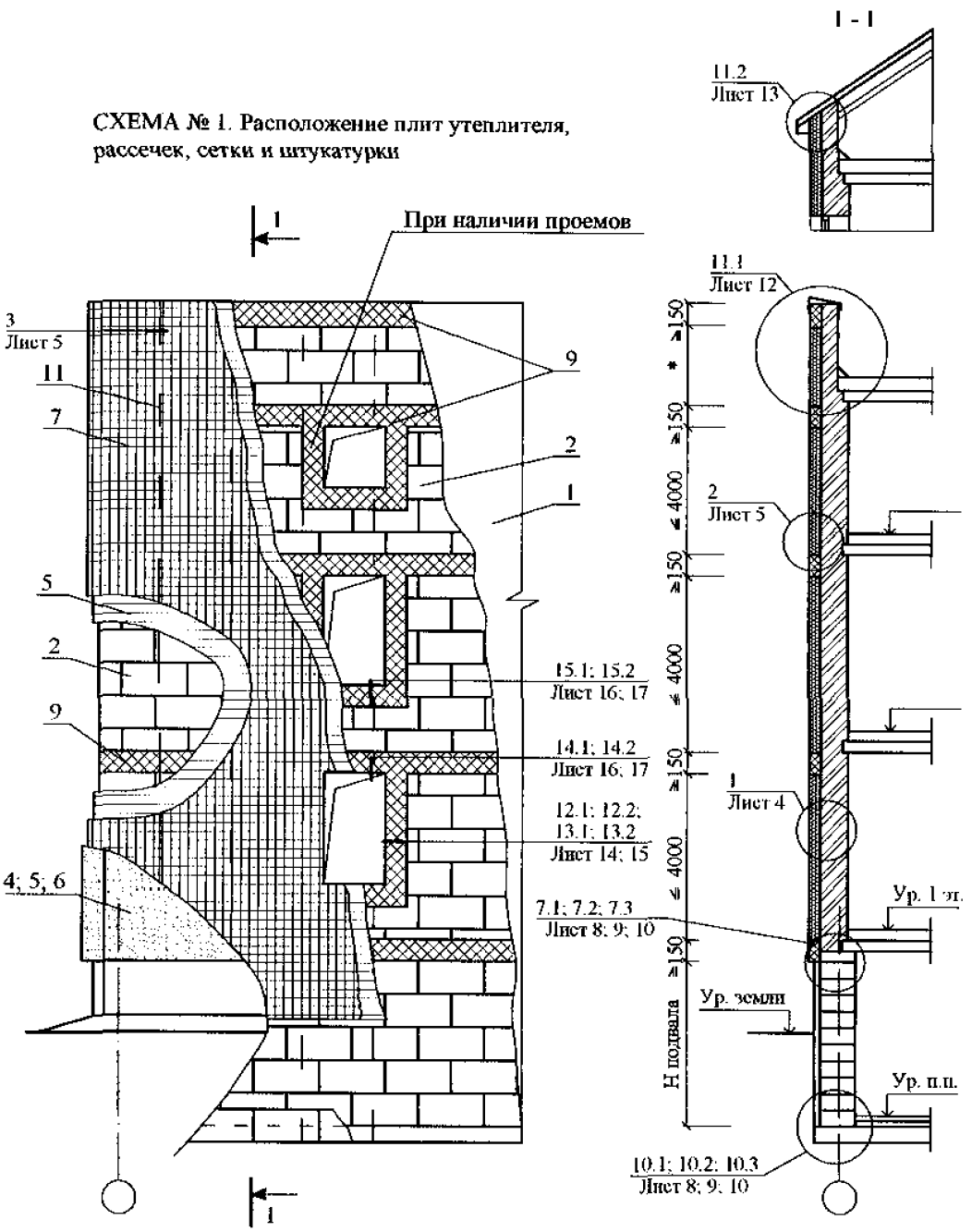

Изм.	Кол. уч.	Лист	№ док.	Подпись	Дата

ООО "КНАУФ-ГИПС"

"КНАУФ-Теплая стена" I
Новое строительство и реконструкция
Теплоизоляция из пенополистирола
Схемы 1-3
Узлы 1-17

Стадия	Лист	Листов
МП	1	19

KNAUF

СХЕМА № 2.

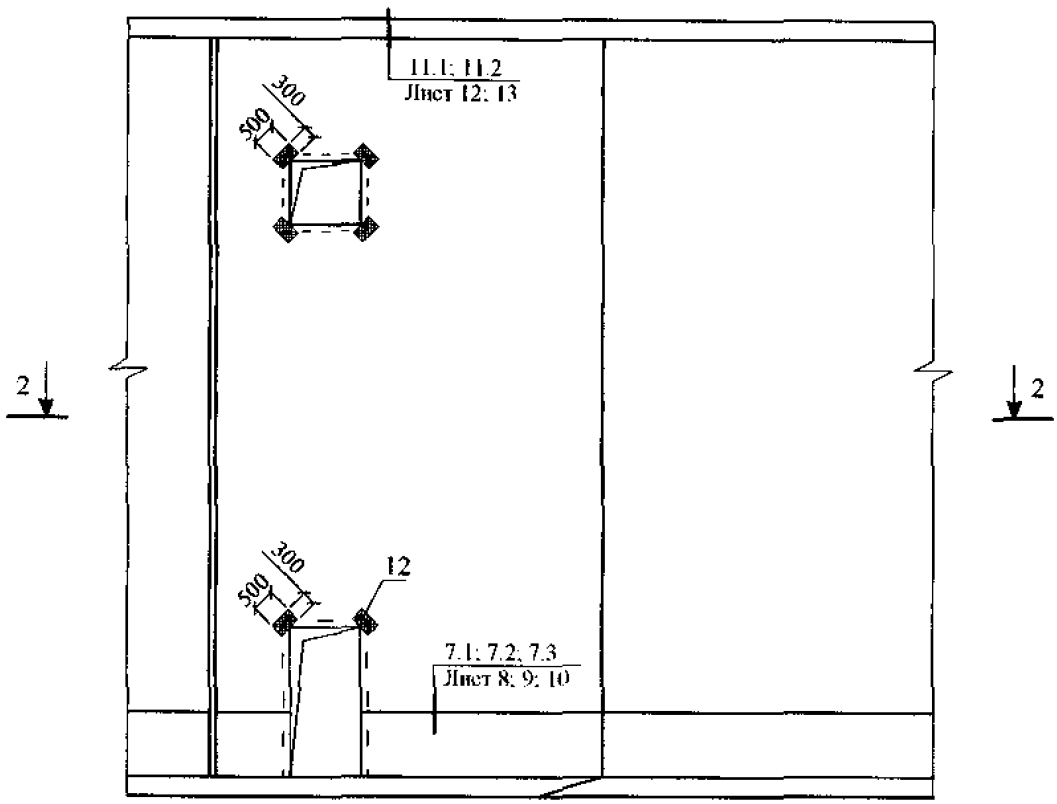

2 - 2

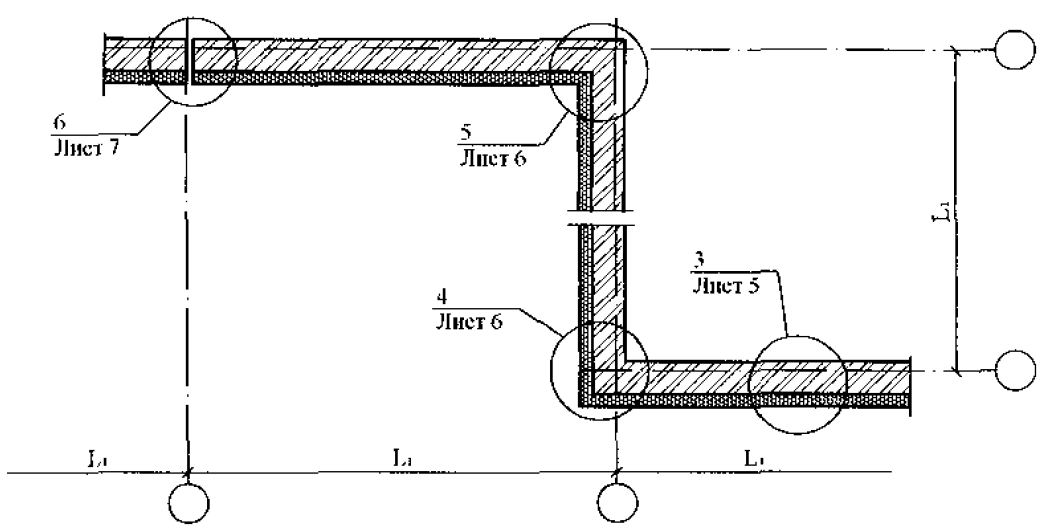

Изм.	Кол. уч.	Лист	№ док.	Подпись	Дата	ООО "КНАУФ-ГИПС"	Лист 2

СХЕМА № 3

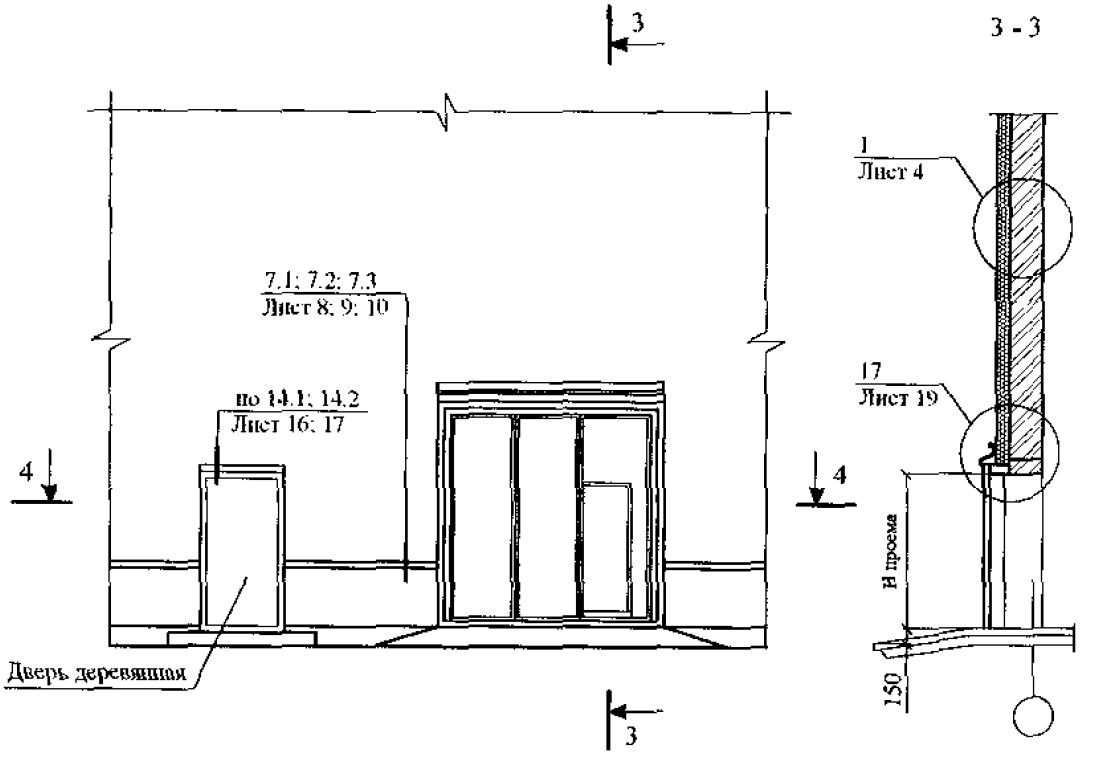

4 - 4

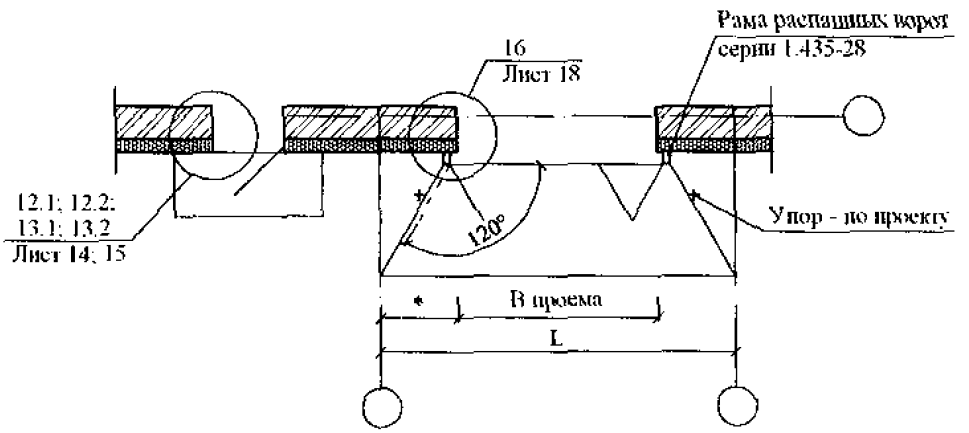

* - по проекту

1

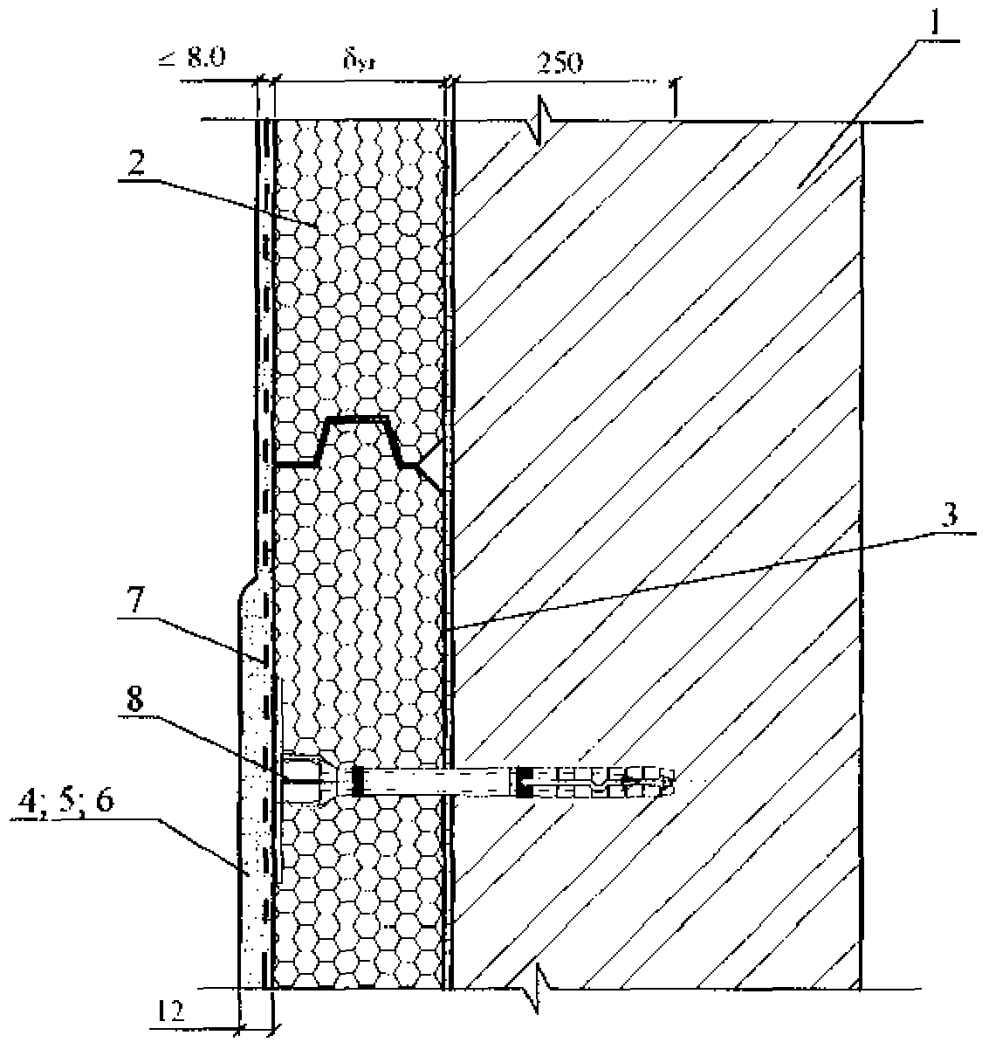

						ООО "КНАУФ-ГИПС"	Лист
Изм.	Кол. уч.	Лист	№ док.	Подпись	Дата		4

2

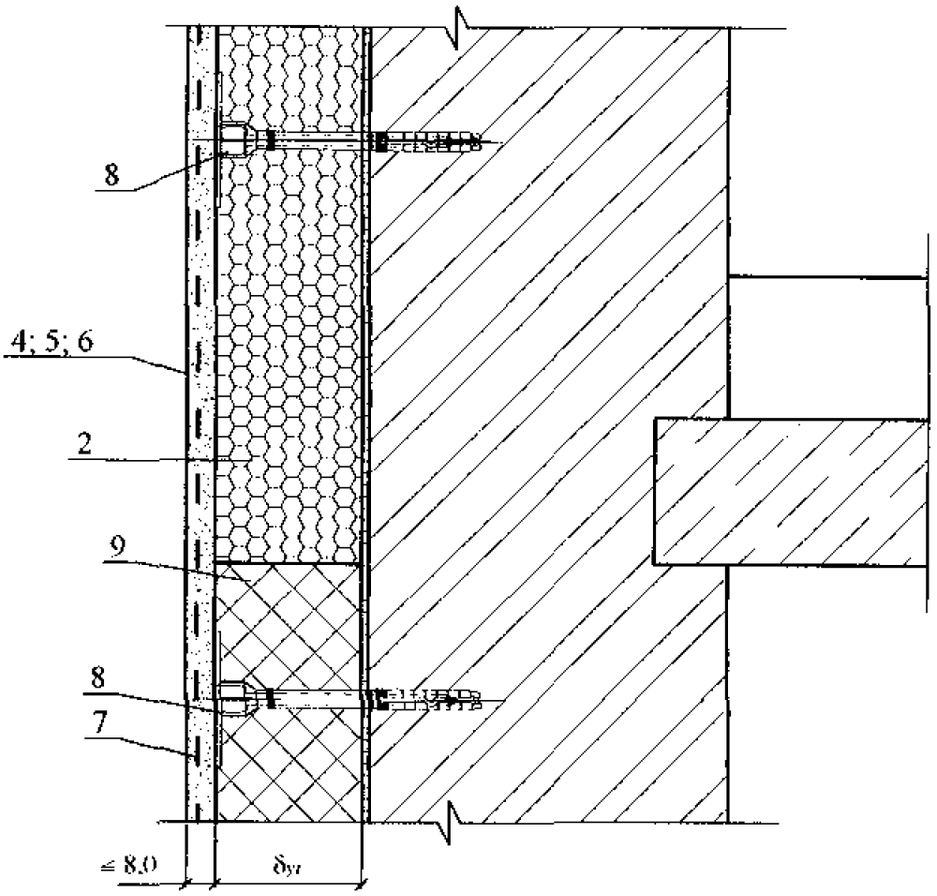

3

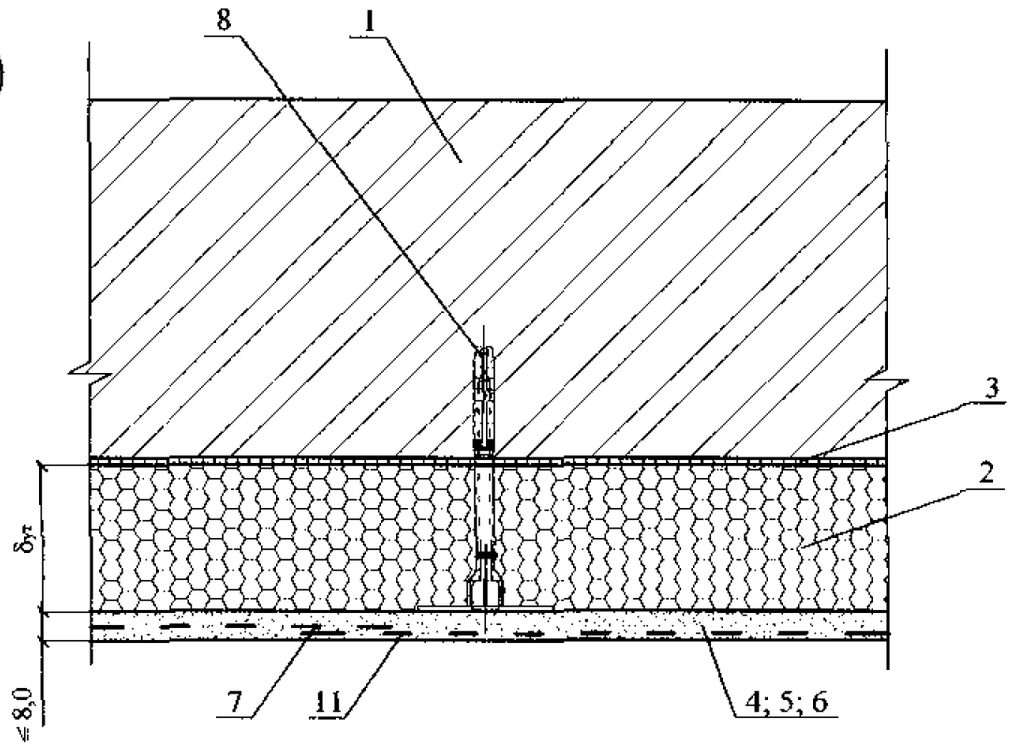

						ООО "КНАУФ-ГИПС"	Лист 5
Изм.	Кол. уч.	Лист	№ док.	Подпись	Дата		

4

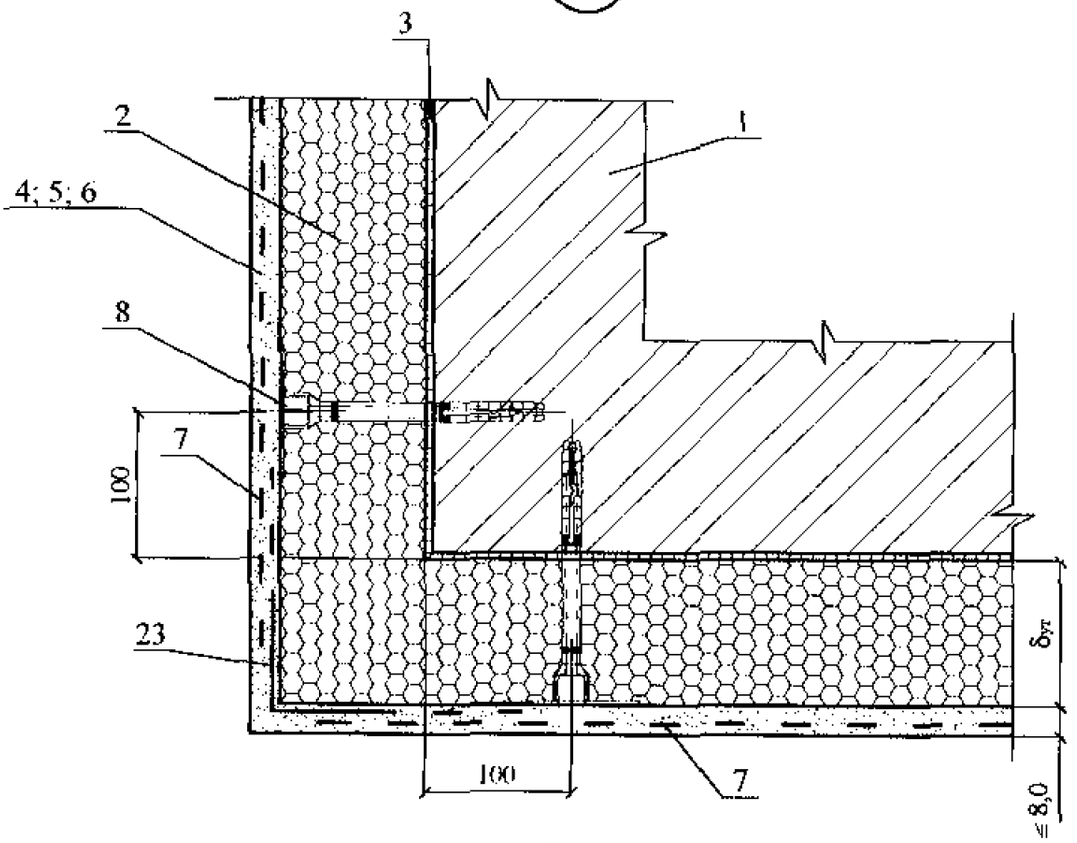

5

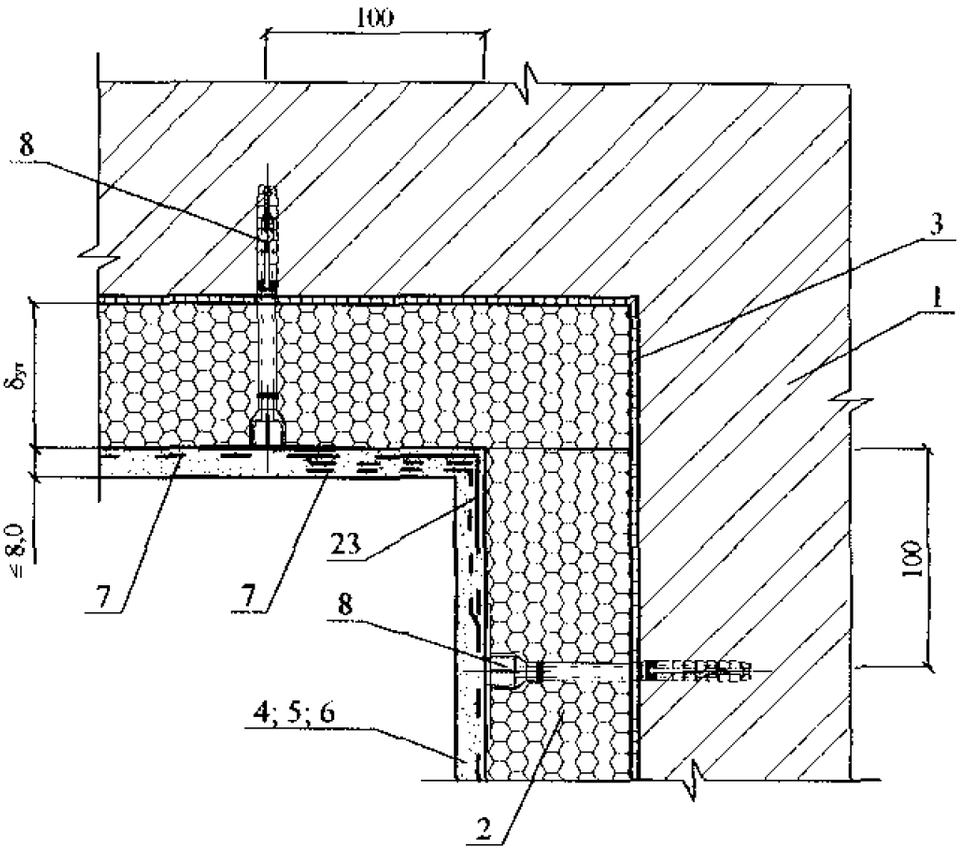

						ООО "КНАУФ-ГИПС"	Лист
Изм.	Кол уч	Лист	№ док.	Подпись	Дата		6

6

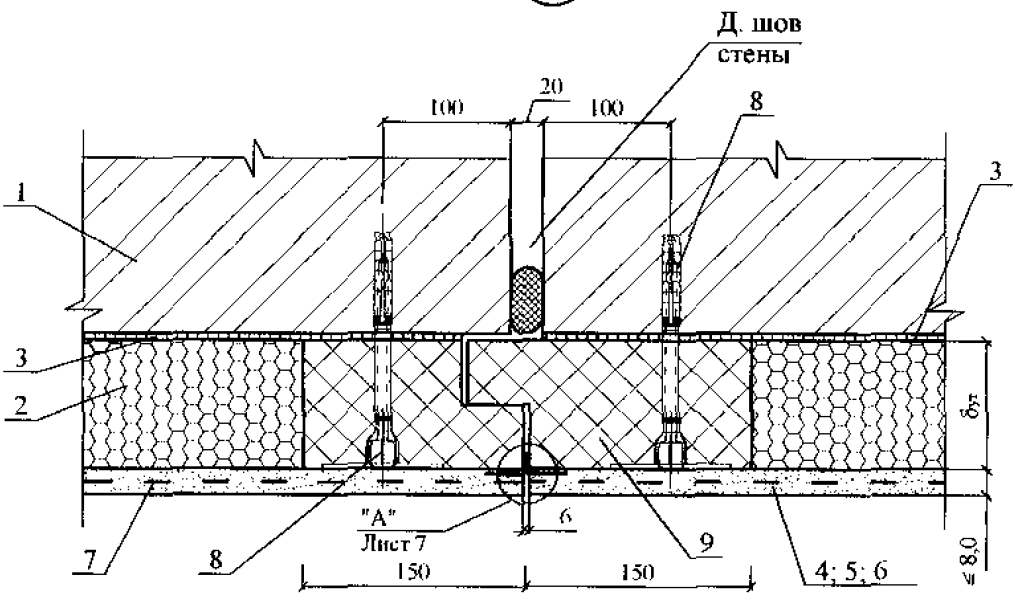

А

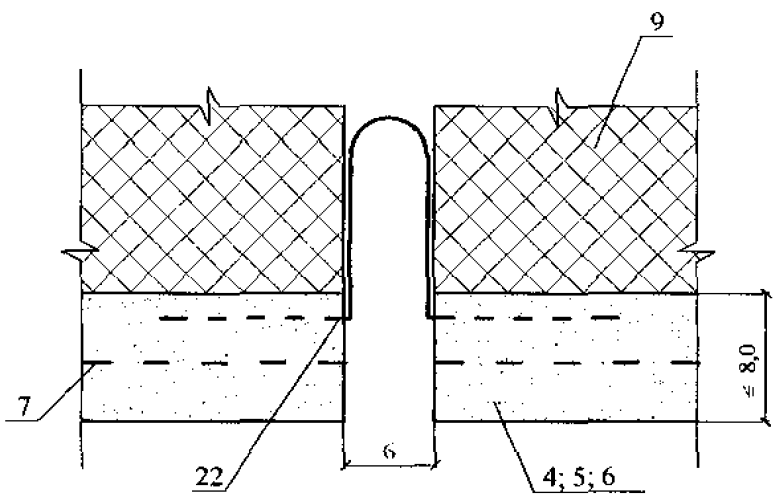

Изм.	Кол. уч.	Лист	№ док.	Подпись	Дата	ООО "КНАУФ-ГИПС"	Лист 7

Вариант с поверхностным сбросом дождевой воды

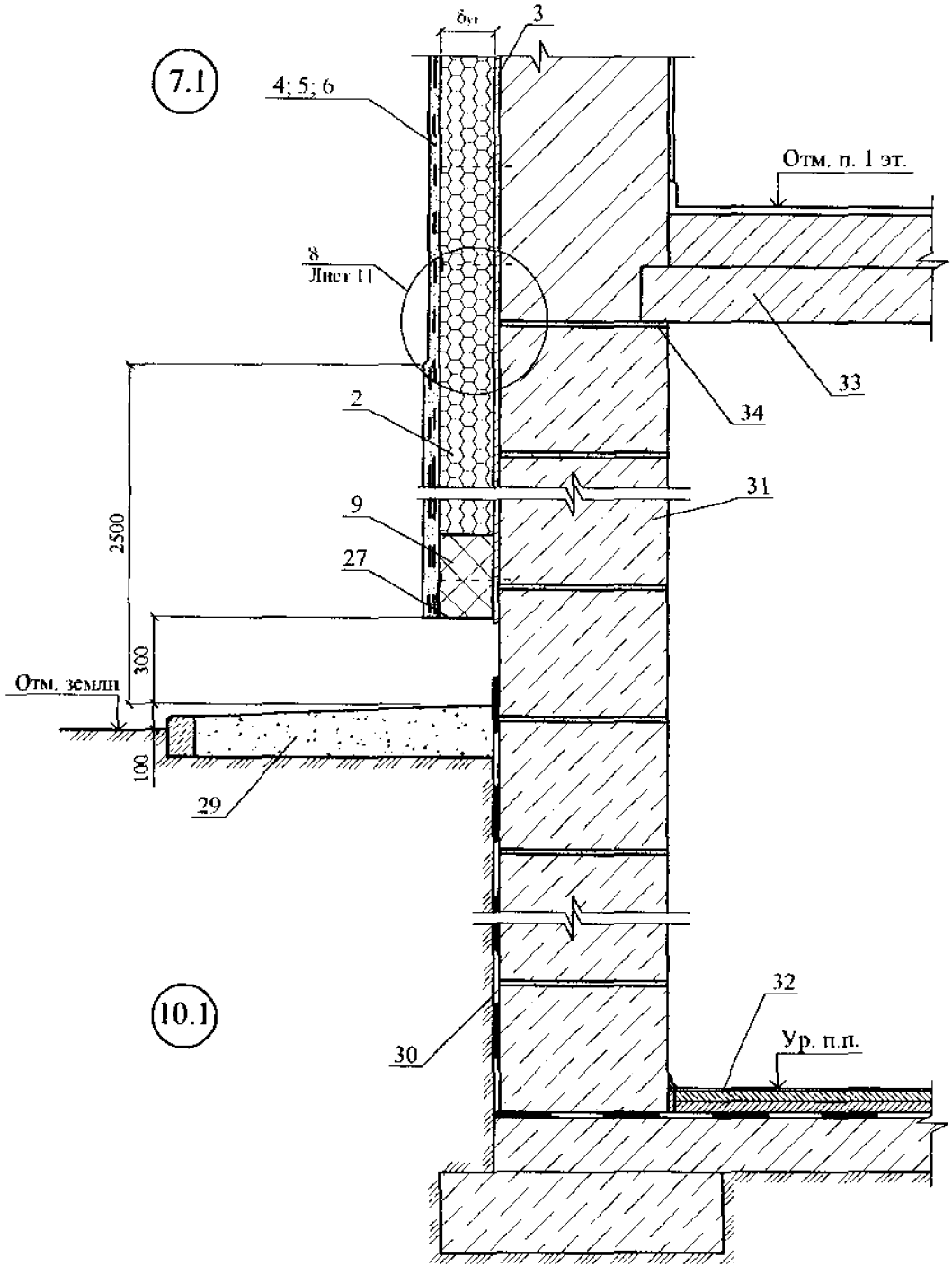

Вариант с поверхностным сбросом дождевой воды

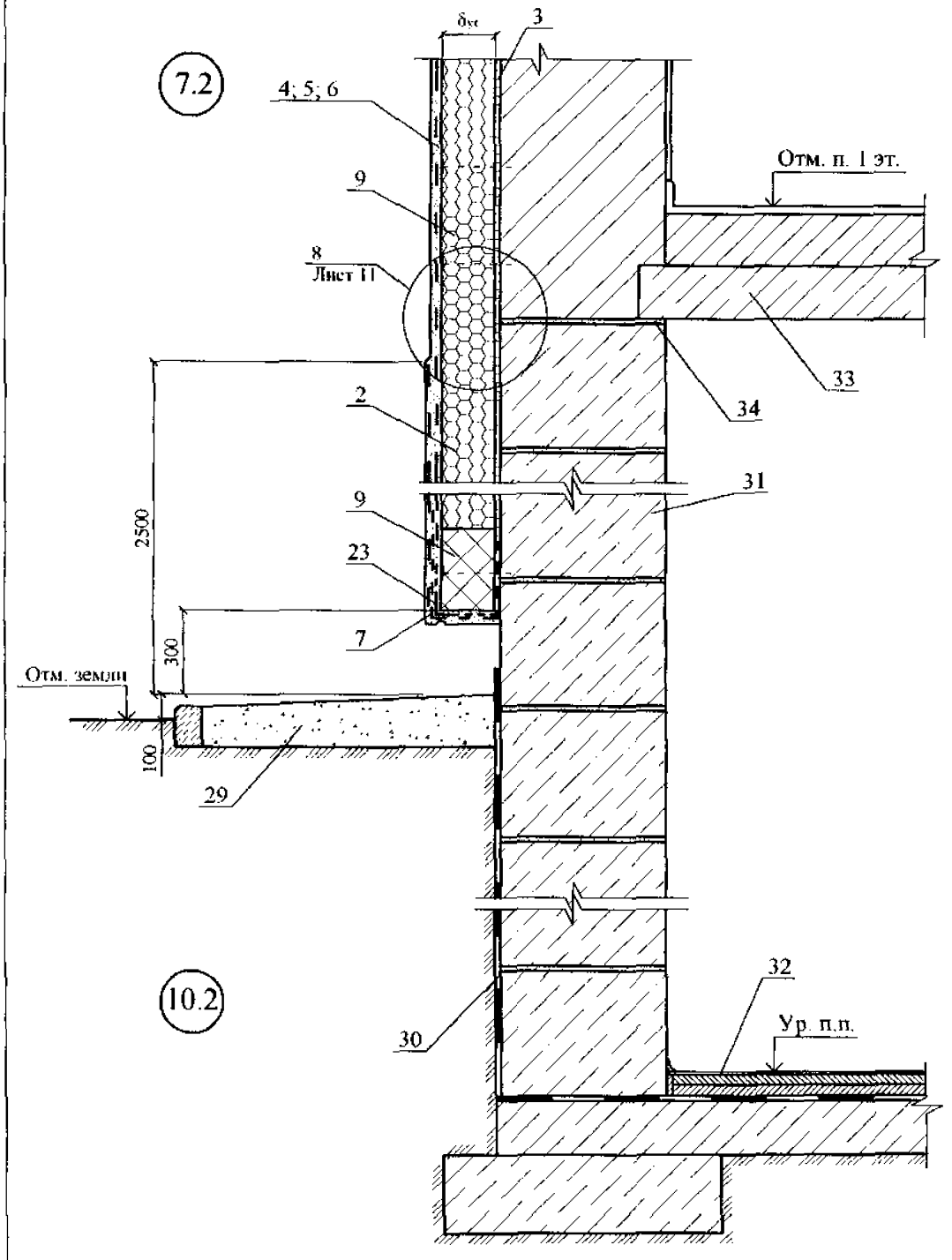

Вариант с дренажем

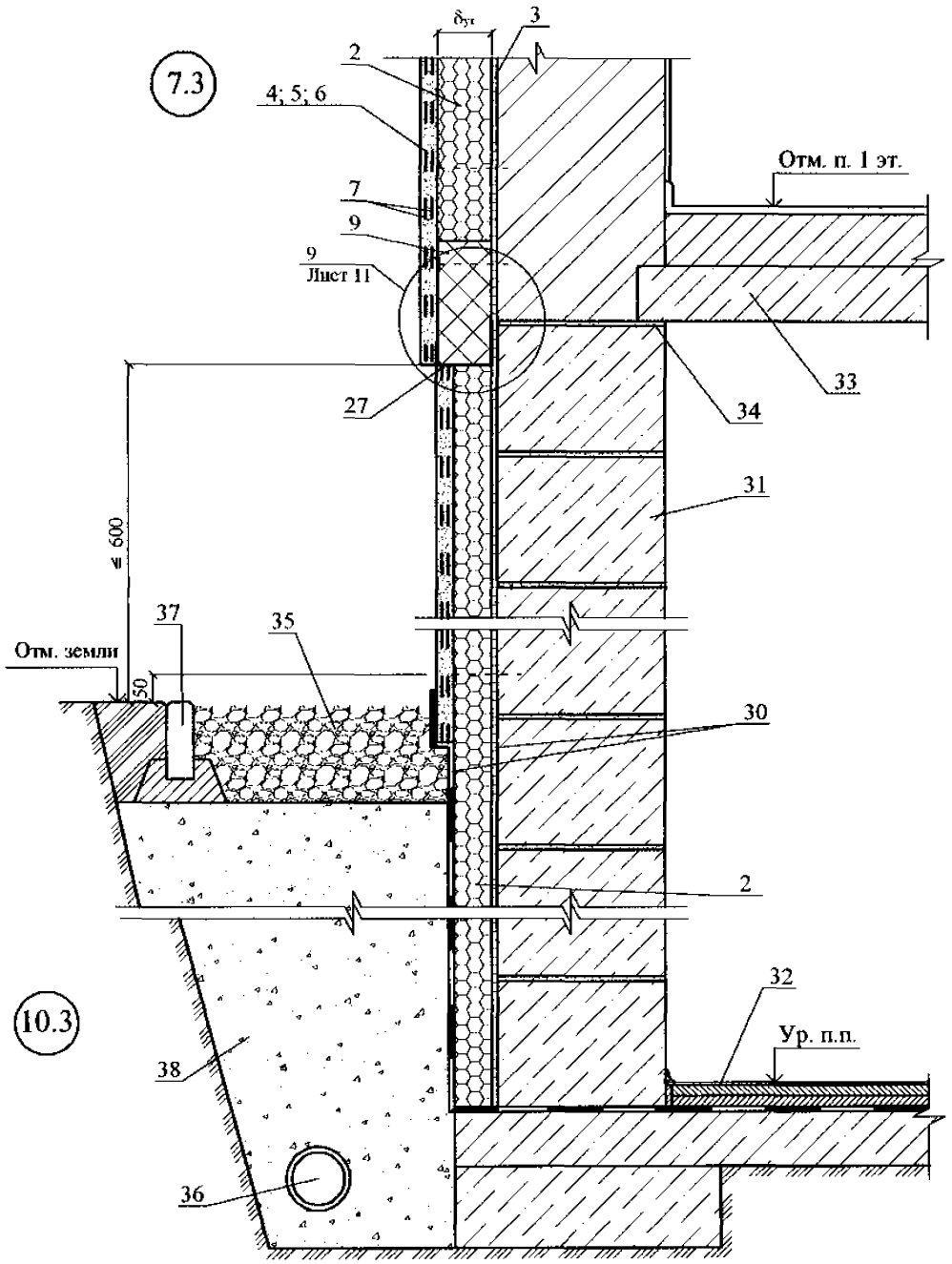

8

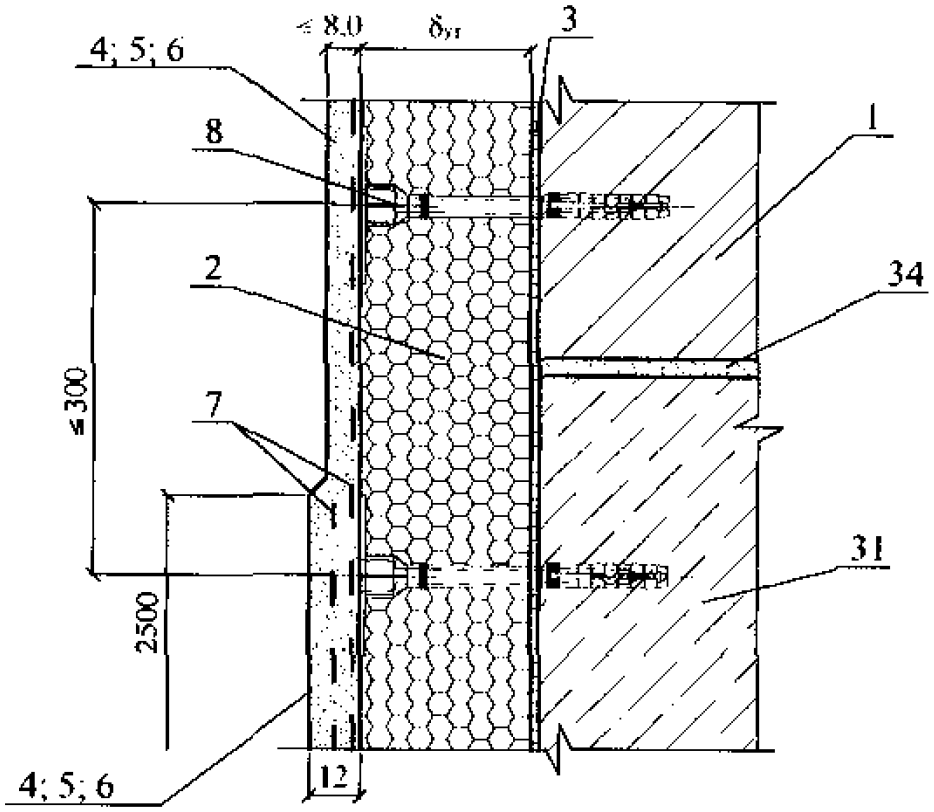

9

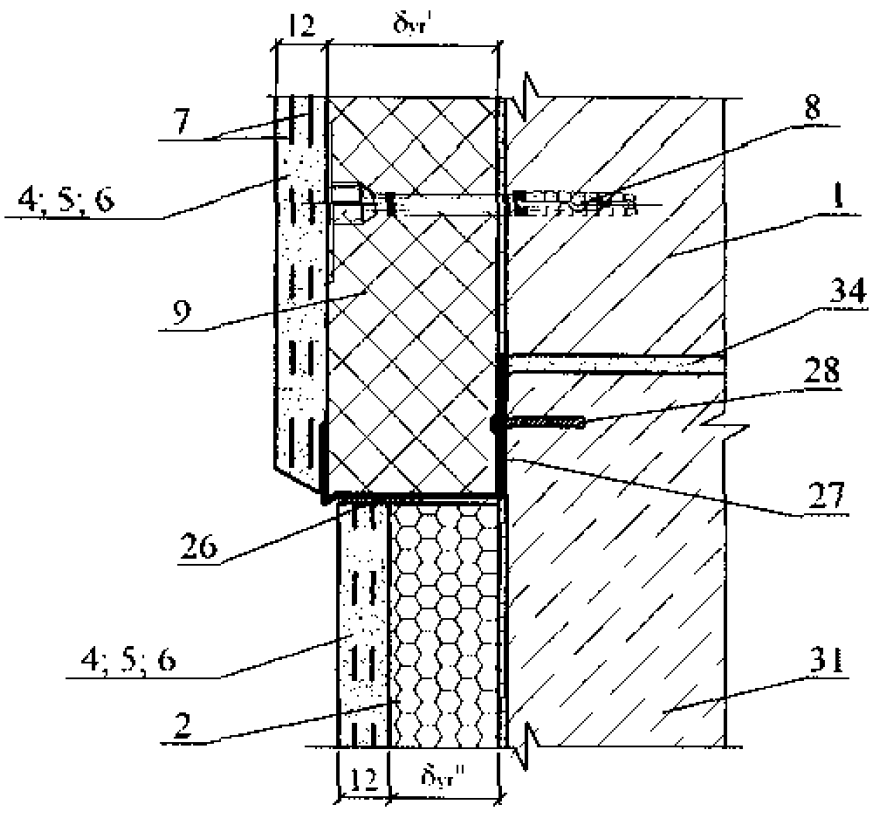

Изм.	Кол. уч.	Лист	№ док.	Подпись	Дата	ООО "КНАУФ-ГИПС"	Лист 11

11.1

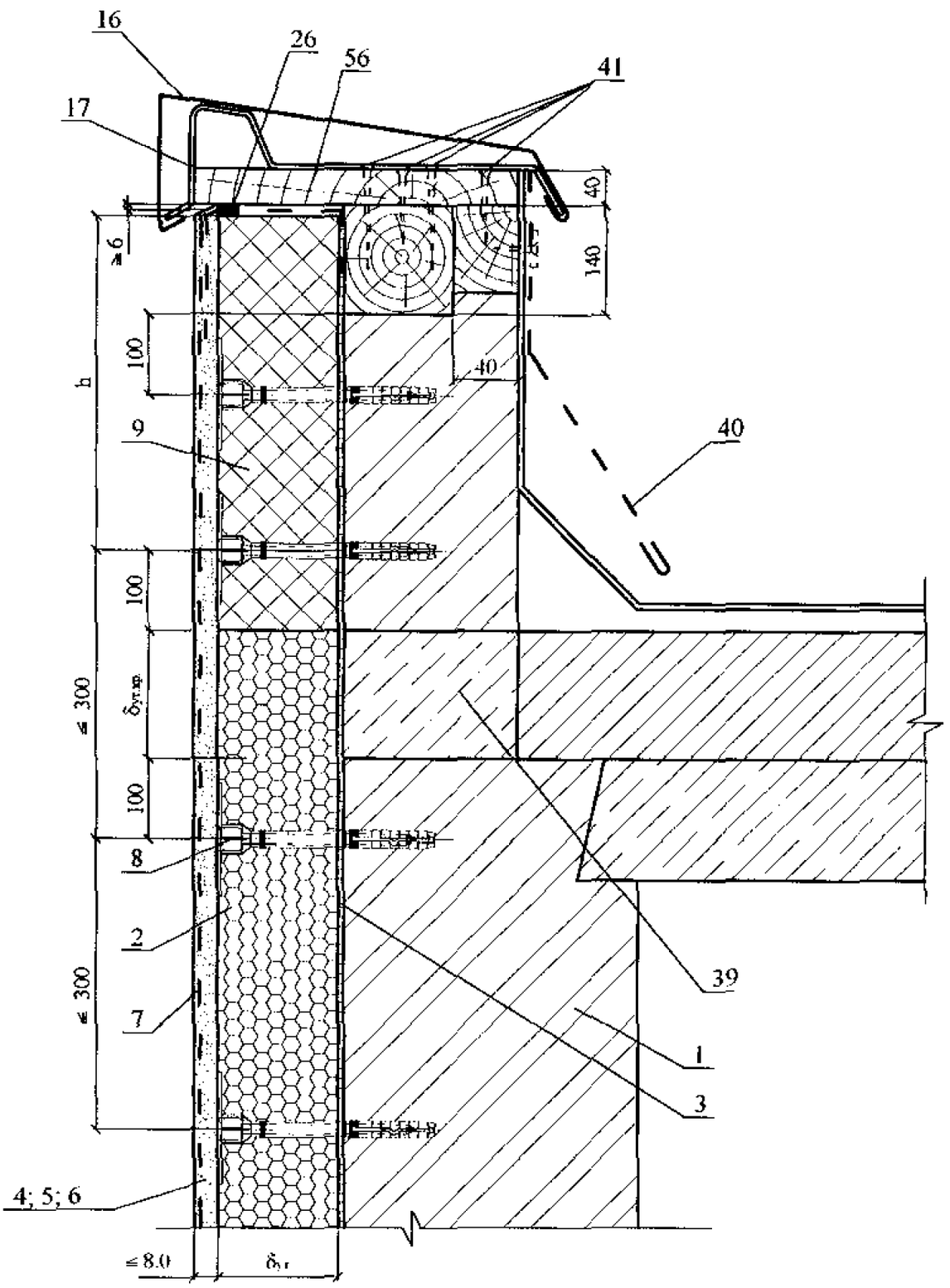

h - по проекту

Изм.	Кол. уч.	Лист	№ док.	Подпись	Дата	ООО "КНАУФ-ГИПС"	Лист 12

Вариант примыкания
с опорным профилем

11.2

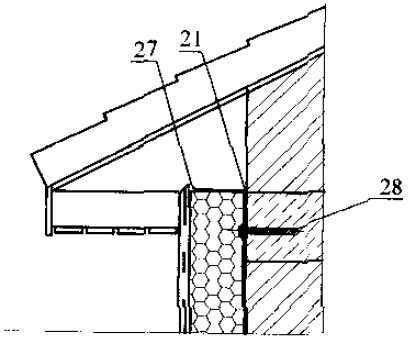

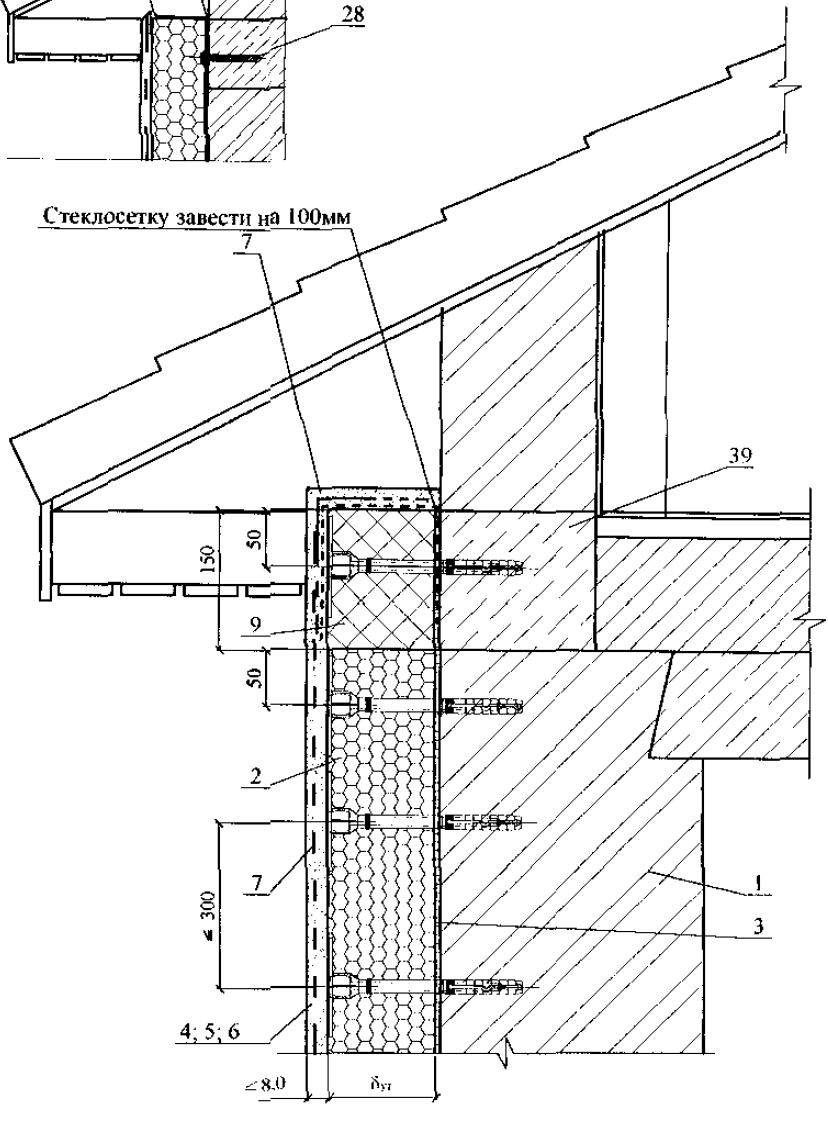

Изм.	Кол. уч.	Лист	№ док.	Подпись	Дата	ООО "КНАУФ-ГИПС"	Лист 13

12.1

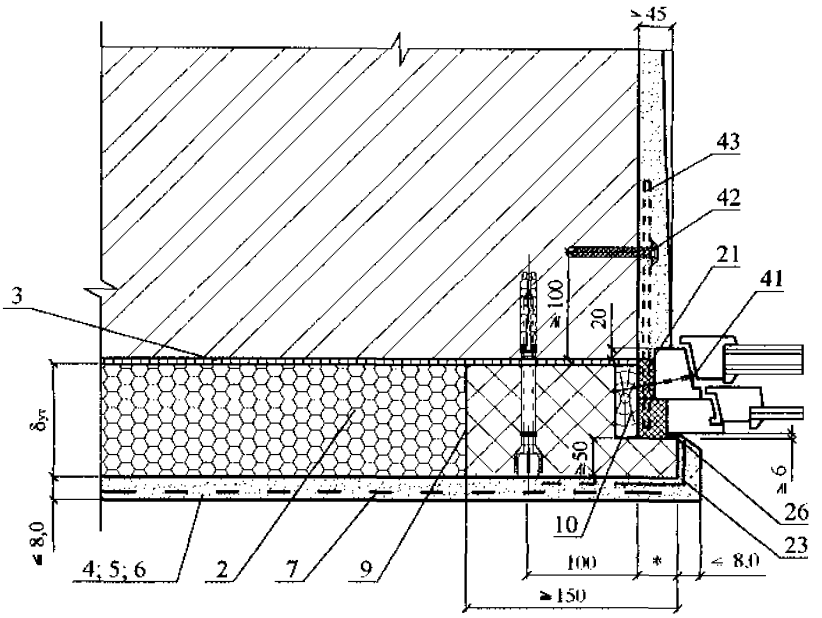

13.1

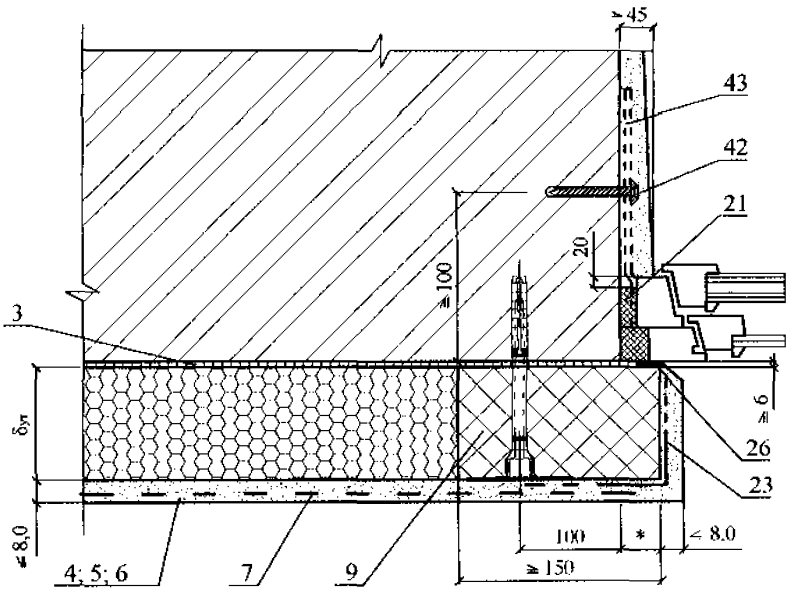

* - по проекту

Изм.	Кол. уч.	Лист	№ док.	Подпись	Дата	ООО "КНАУФ-ГИПС"	Лист 14

12.2

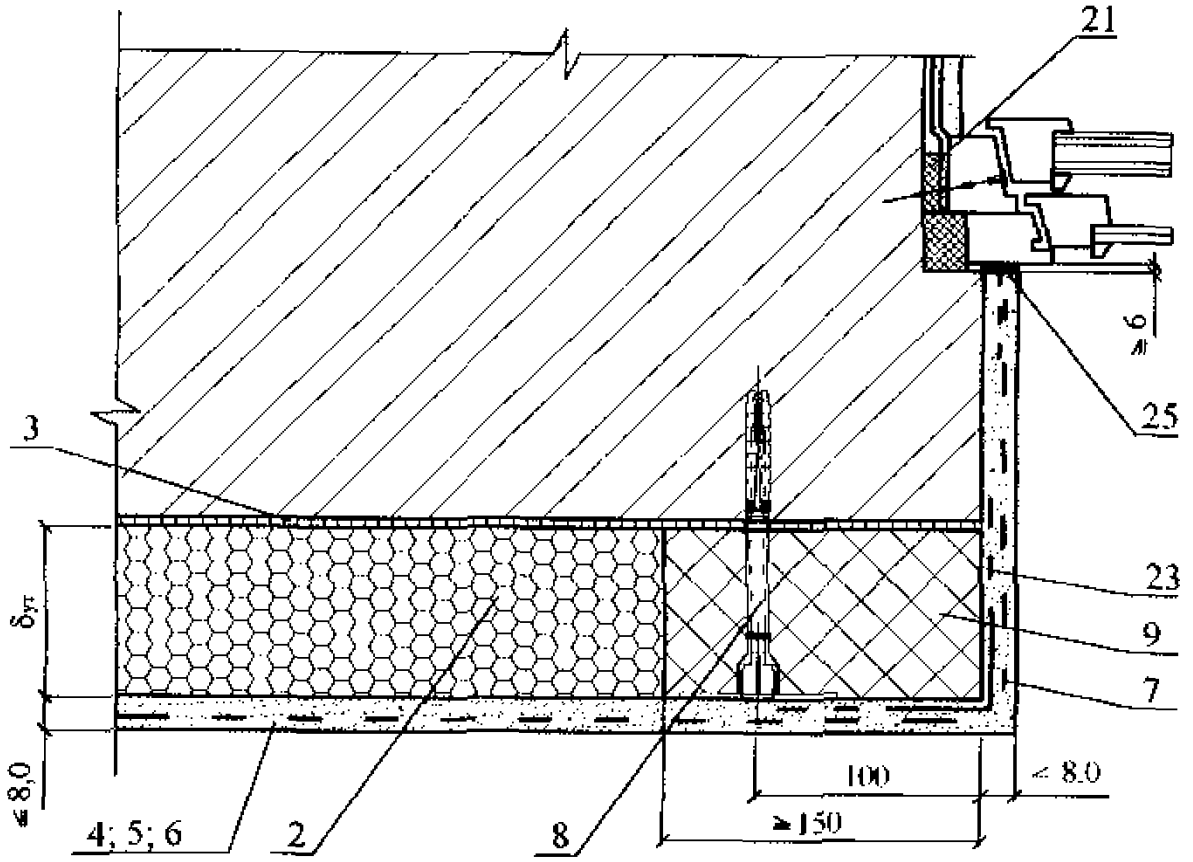

13.2

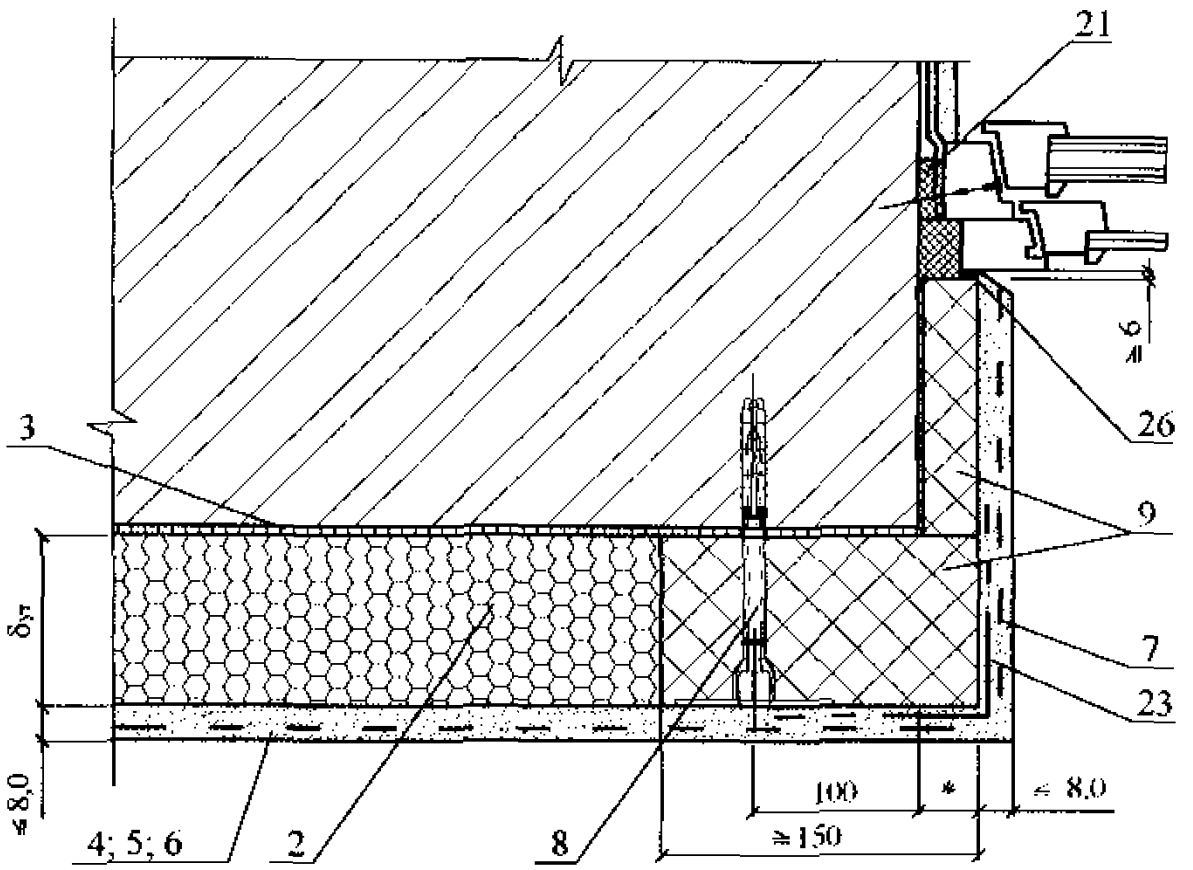

* - по проекту

						ООО "КНАУФ-ГИПС"	Лист
Изм.	Кол. уч.	Лист	№ док.	Подпись	Дата		15

14.1

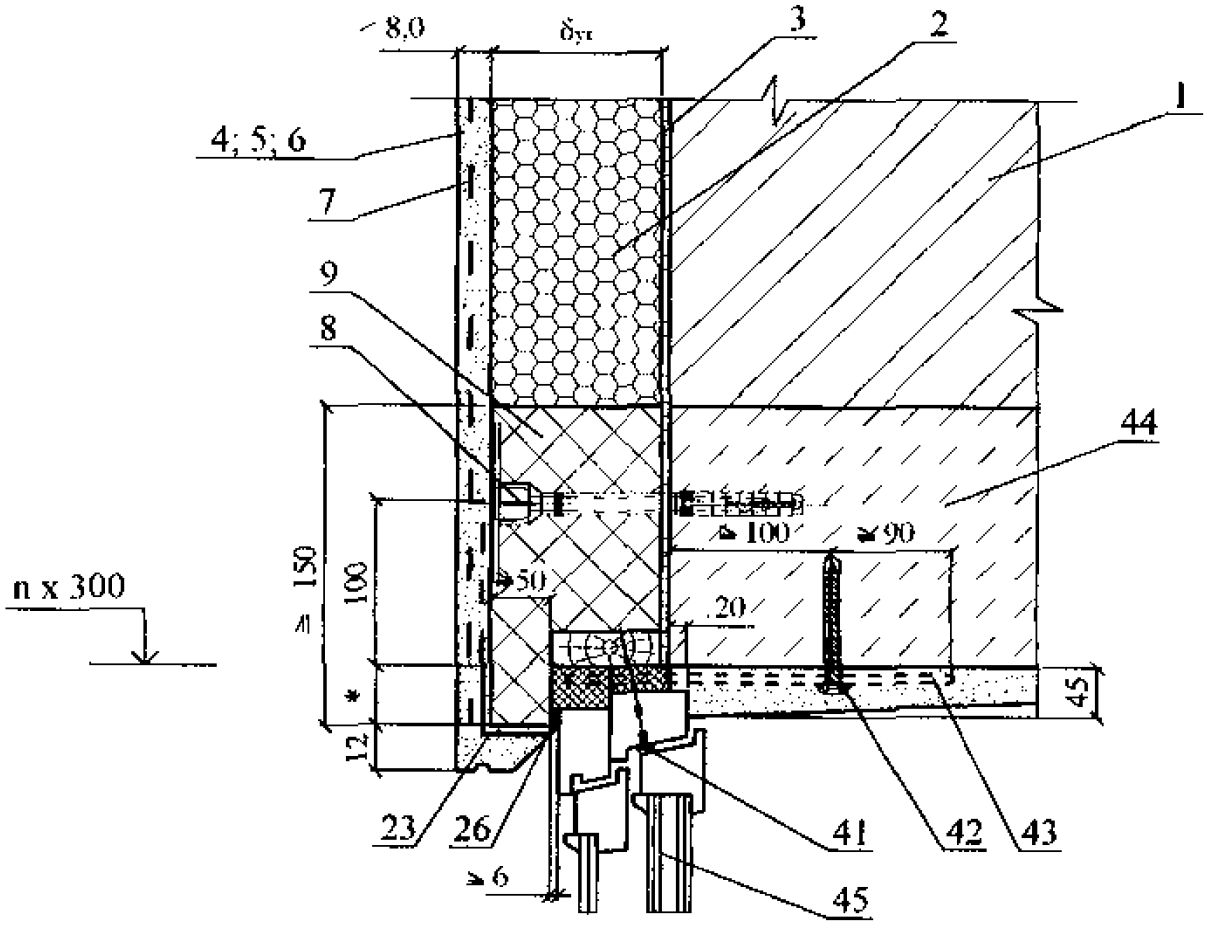

15.1

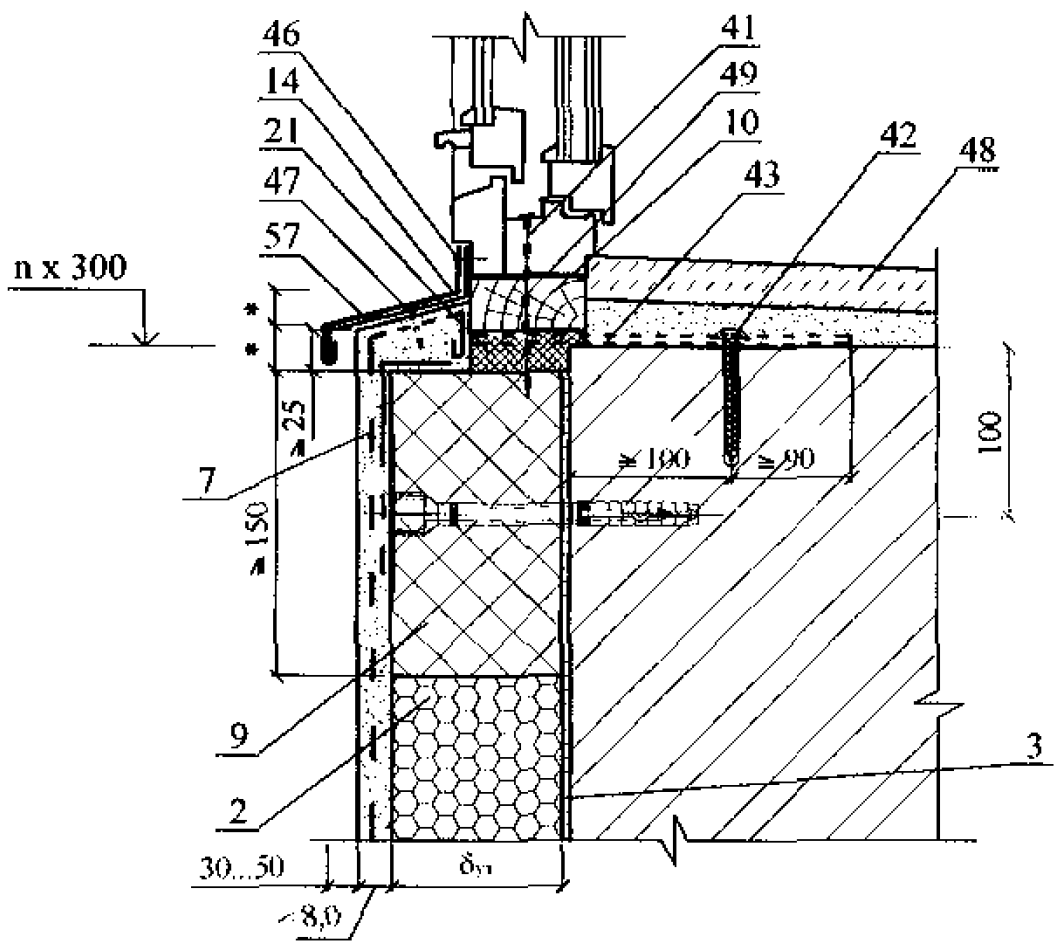

* - по проекту

Изм.	Кол. уч.	Лист	№ док.	Подпись	Дата	ООО "КНАУФ-ГИПС"	Лист 16

14.2

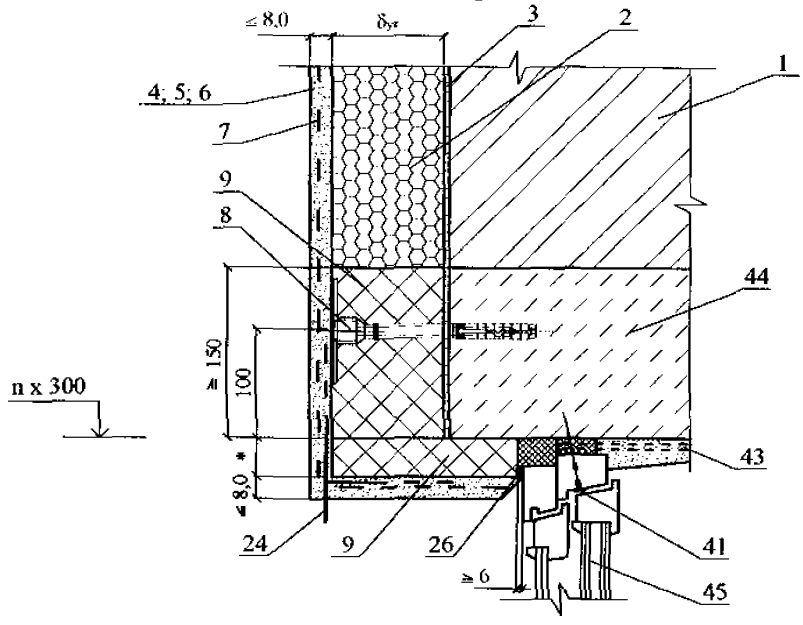

15.2

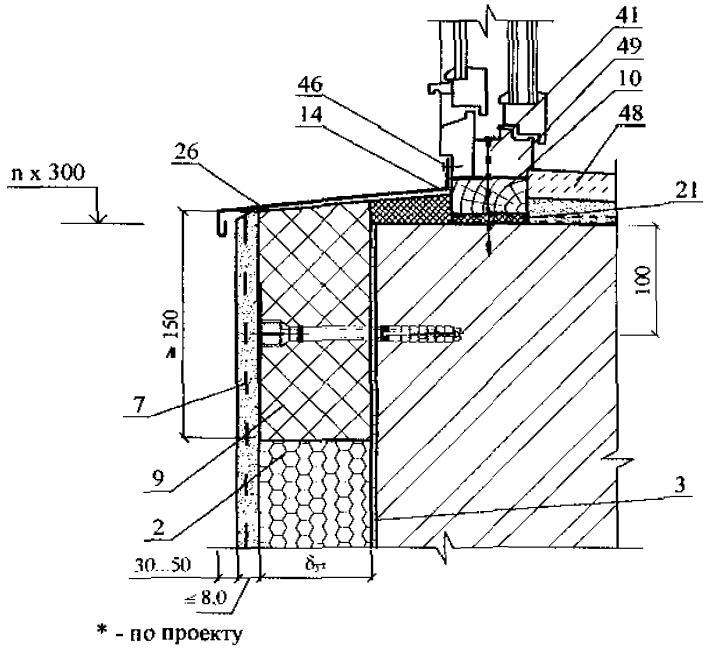

* - по проекту

16

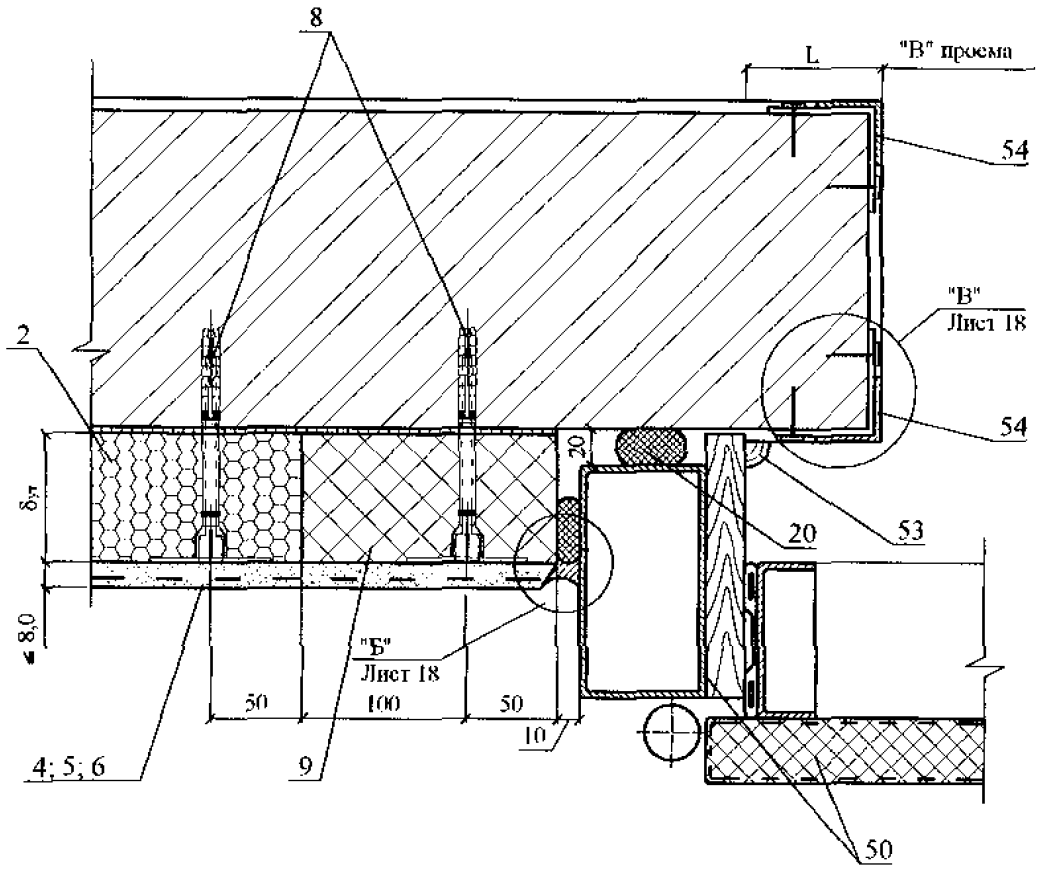

Б

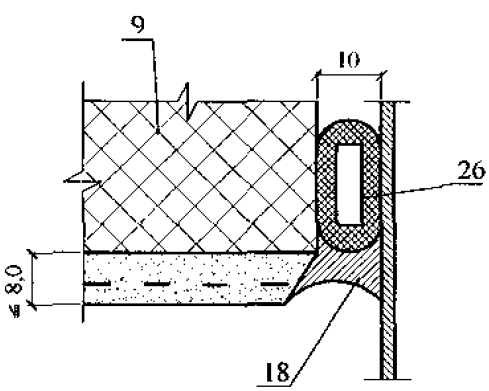

В

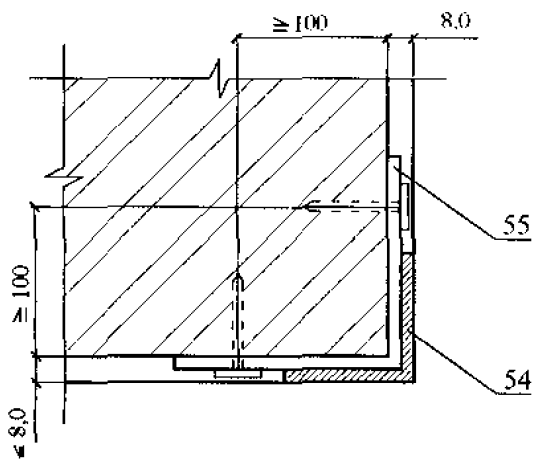

L - по проекту

Изм.	Кол. уч.	Лист	№ док.	Подпись	Дата

ООО "КНАУФ-ГИПС"

Лист 18

17

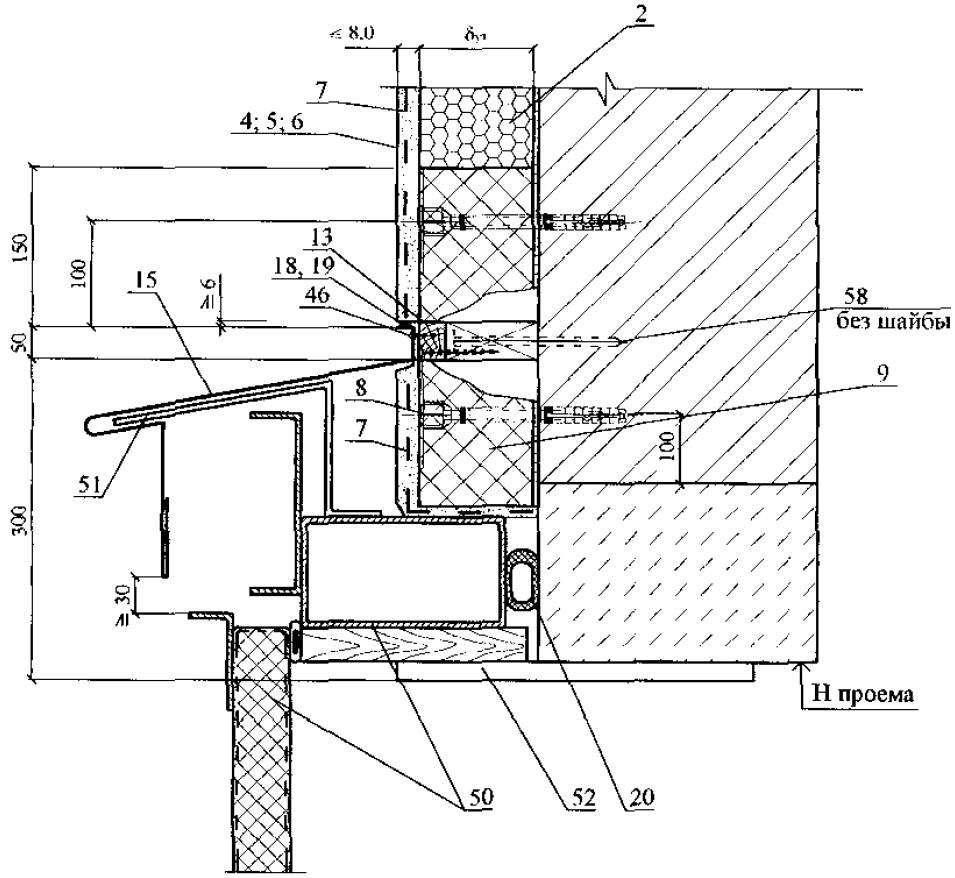

						ООО "КНАУФ-ГИПС"	Лист
							19
Изм.	Кол. уч.	Лист	№ док.	Подпись	Дата		

Часть 2: Узлы системы "КНАУФ-Теплая стена" II с теплоизоляцией из минераловатных плит

№ поз.	Наименование	№ поз.	Наименование
1	Стена (несущая часть)	19	Прокладка уплотняющая из пенорезины сечением 8х8 по ТУ 38-406316-87
2	Теплоизоляция из пенополистирольных плит	20	Прокладка пенополиэтиленовая уплотняющая марки Вилатерм-СМ ∅ 30; 40 (трубчатая), ТУ 6-05-221-872-86
3	Клеевой слой из смеси КНАУФ-Севенер (ТУ 5745-025-04001508-2003)	21	Пена строительная
4	Базовый слой из смеси КНАУФ-Севенер (ТУ 5745-025-04001508-2003)	22	Профиль для деформационных швов
5	Грунтовка КНАУФ-Изогрунд (ТУ 5772-031-04001508-2004)	23	Усиливающий уголок со стеклосеткой
6	Декоративный слой из смеси КНАУФ Диамант (ТУ 5745-024-04001508-2003)	24	Профиль угловой с капельником
7	Армирующая сетка	25	Профиль для примыкания к оконному или дверному блоку
8	Дюбель для крепления теплоизоляции	26	Уплотнительная лента
9	Теплоизоляция из минераловатных плит	27	Опорный профиль
10	Доска, пропитанная антипиреном; пластина 6х40 с болтом ∅ 10 и шагом 600 мм, но не менее 2 штук на проем	28	Дюбель для крепления цокольного опорного профиля, ∅ 8 мм
11	Стык сеток внахлест 100 мм	29	Отмостка по проекту
12	Дополнительная сетка 300х500 на углах	30	Гидроизоляция
13	Рейка 40х50, закрепленная к пробкам 50х60 шурупами. Пробки закреплены к стене дюбелями без шайбы (см. дюбельный комплект)	31	Стены подвала
14	Оконный отлив	32	Пол подвала или 1-го этажа: - линолеум; - армированная стяжка – 30 мм; - плита теплоизоляции; - гидроизоляция; - бетонная подготовка марки В7,5 – 80 мм.
15	Защитный козырек ворот		
16	Защитный козырек		
17	Костыль защитного козырька	33	Перекрытие подвала
18	Мастика	34	Гидроизоляция из цементно-песчаного раствора

№ поз.	Наименование	№ поз.	Наименование
35	Щебень	47	Дюбель из полиамида ТУ 36-941-79
36	Труба дренажная	48	Подоконник по проекту
37	Бортовой камень	49	Прокладка уплотнительная
38	Крупный песок	50	Рама и полотно распашных складчатых ворот серии 1.435-28
39	Термовставка из ячеистобетонных блоков по ГОСТ 21520-89	51	Костыль МС-1 с шагом 700 мм, см. в серии ворот
40	Фартук из оцинкованной стали	52	Стальная планка для крепления рамы ворот, см. в серии ворот
41	Гвоздь ∅ 6 через деревянную прокладку с шагом 600 мм, но не менее 2 шт. на проем	53	Наличник деревянный
42	Дюбель ∅ 6 или 8 мм	54	Обрамляющий уголок 50х4
43	Пластина, заранее скрепленная с окном шурупами	55	Полоса 4х40, крепить к стене дюбелями
44	Железобетонная перемычка	56	Антисептированная доска
45	Окно деревянное	57	Костыль оконного отлива
46	Шуруп ГОСТ 1144-80	58	Дюбельный гвоздь

СХЕМА № 1. Расположение плит утеплителя, сетки и штукатурки

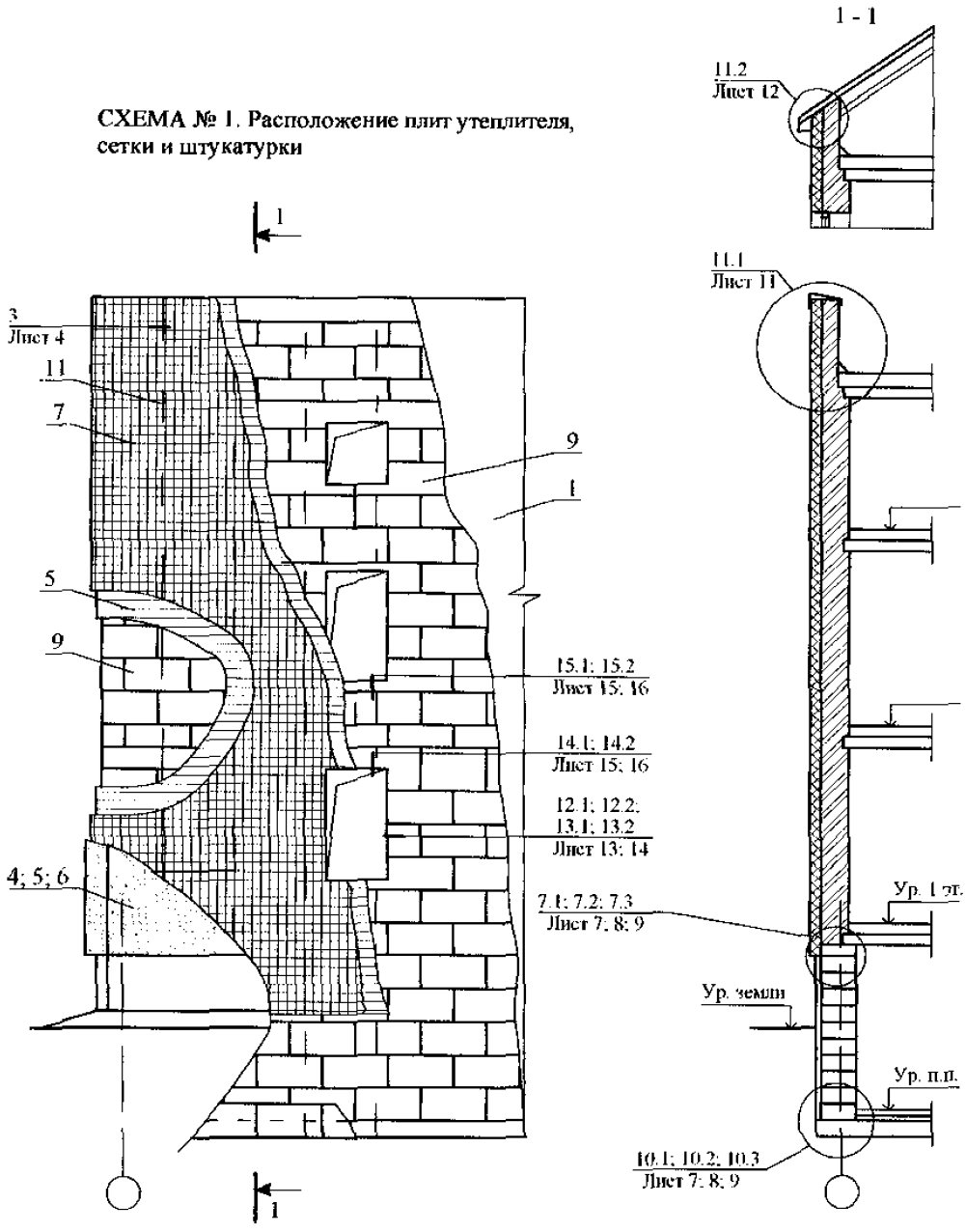

Изм.	Кол. уч.	Лист	№ док.	Подпись	Дата

ООО "КНАУФ-ГИПС"

"КНАУФ-Теплая стена" II
Новое строительство и реконструкция
Теплоизоляция из минераловатных плит
Схемы 1-3
Узлы 3-17

Стадия	Лист	Листов
МП	1	18

KNAUF

СХЕМА № 2.

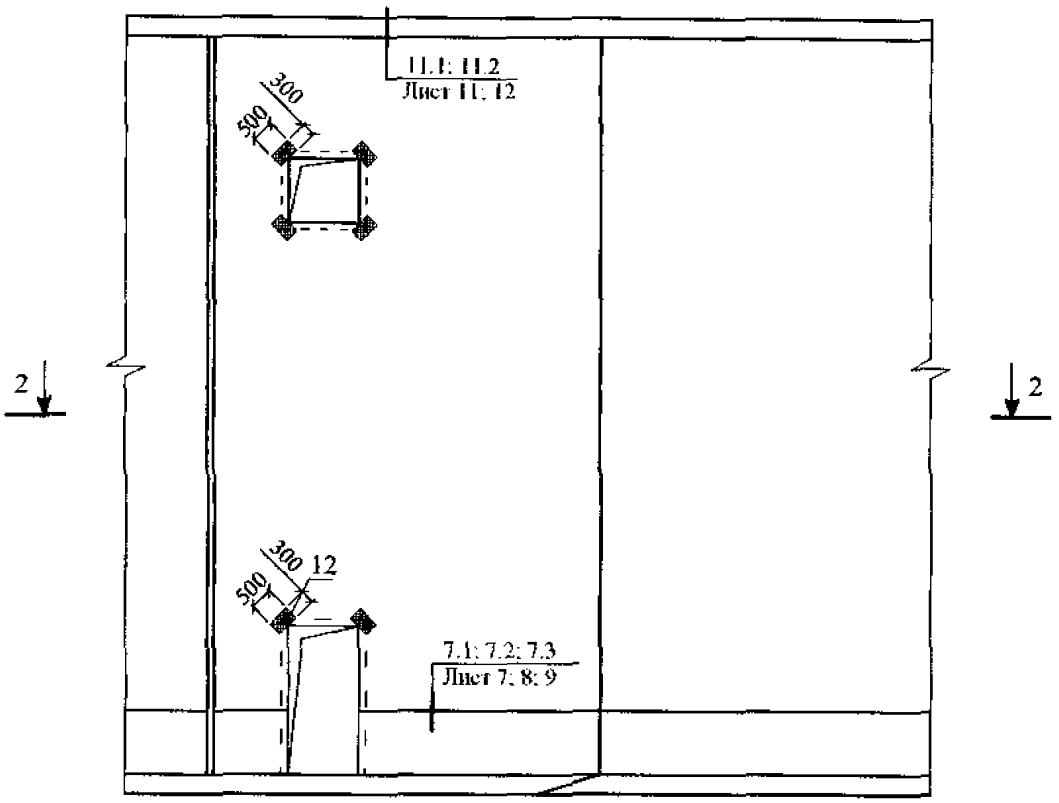
11.1; 11.2
Лист 11; 12
300
500
2
2
300
500
12
7.1; 7.2; 7.3
Лист 7; 8; 9

2 - 2

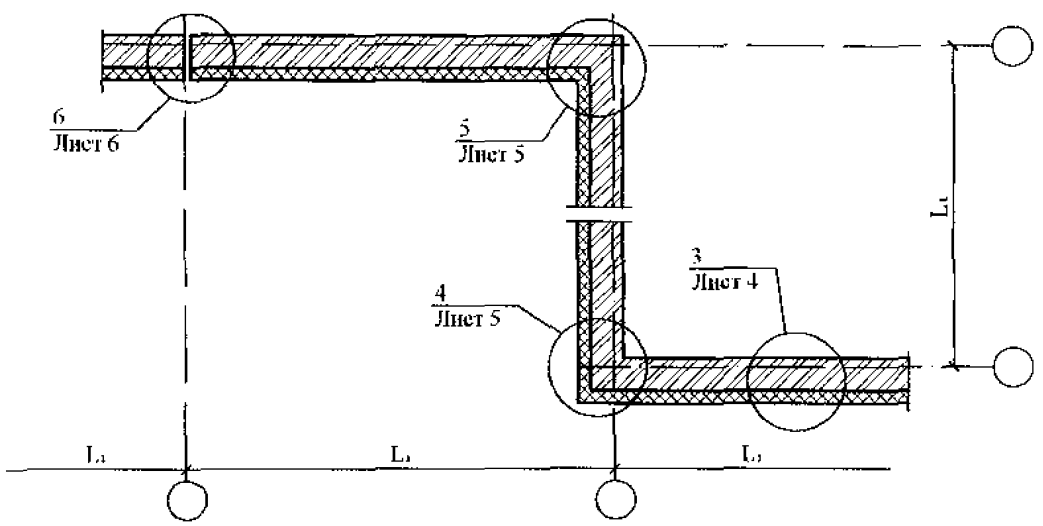
6
Лист 6
5
Лист 5
3
Лист 4
4
Лист 5
L1
L2
L3
L4

СХЕМА № 3

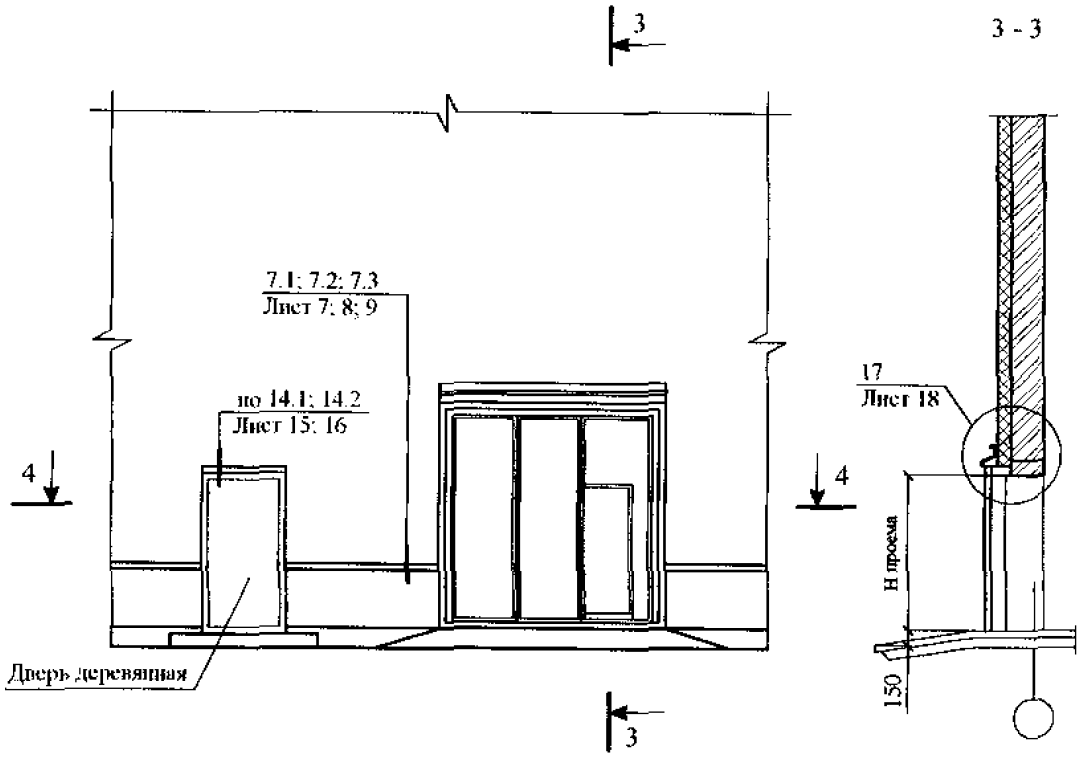

4 - 4

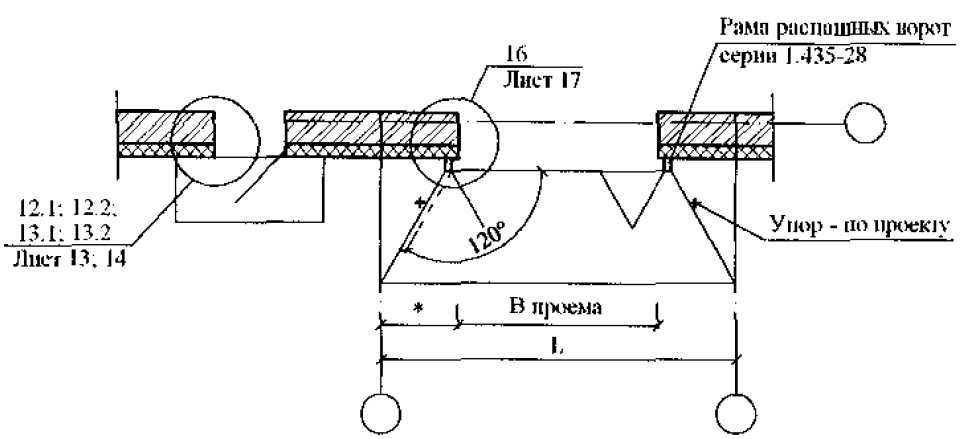

* - по проекту

3

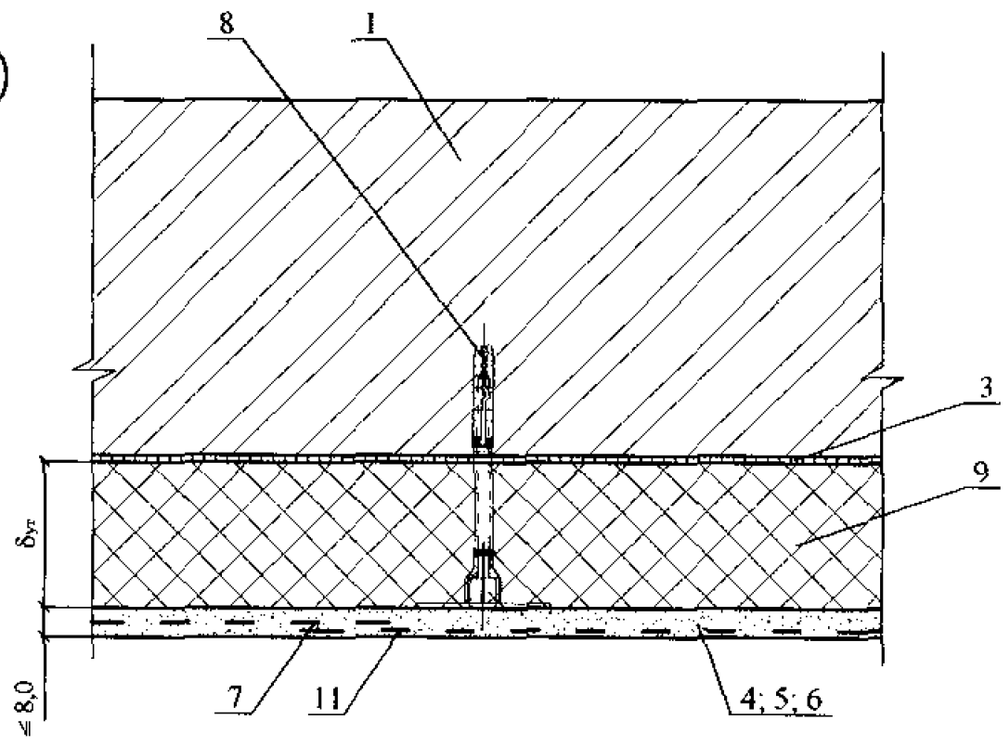

						ООО "КНАУФ-ГИПС"	Лист
Изм.	Кол. уч.	Лист	№ док.	Подпись	Дата		4

4

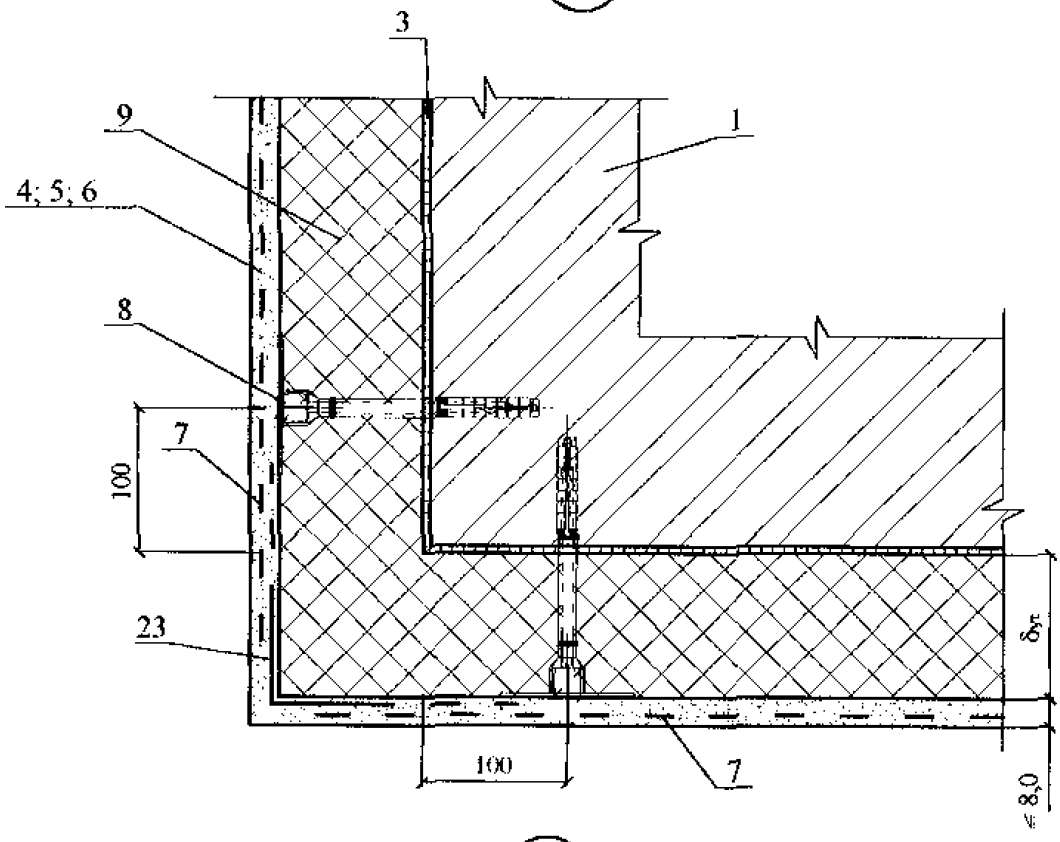

5

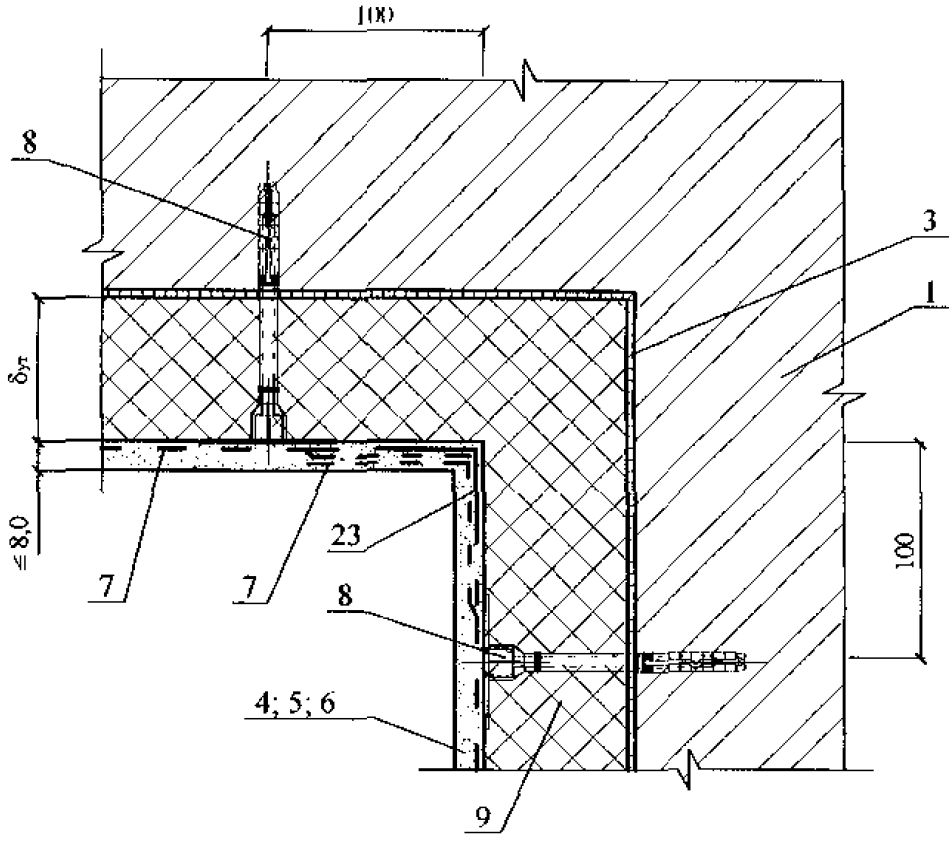

						ООО "КНАУФ-ГИПС"	Лист
Изм.	Кол. уч.	Лист	№ док.	Подпись	Дата		5

6

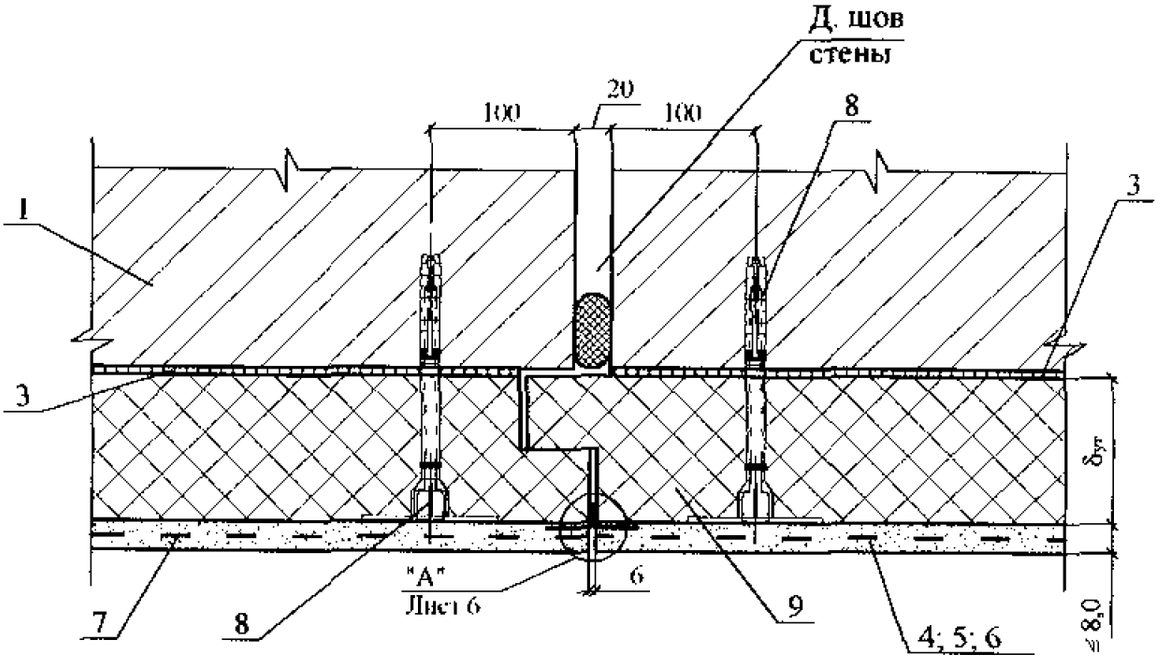

А

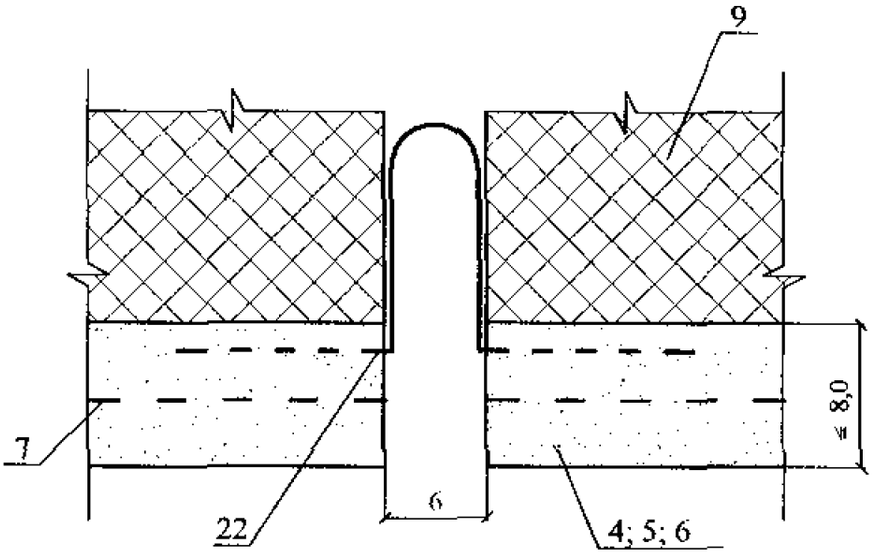

Изм.	Кол.уч.	Лист	№ док.	Подпись	Дата	ООО "КНАУФ-ГИПС"	Лист 6

Вариант с поверхностным сбросом дождевой воды

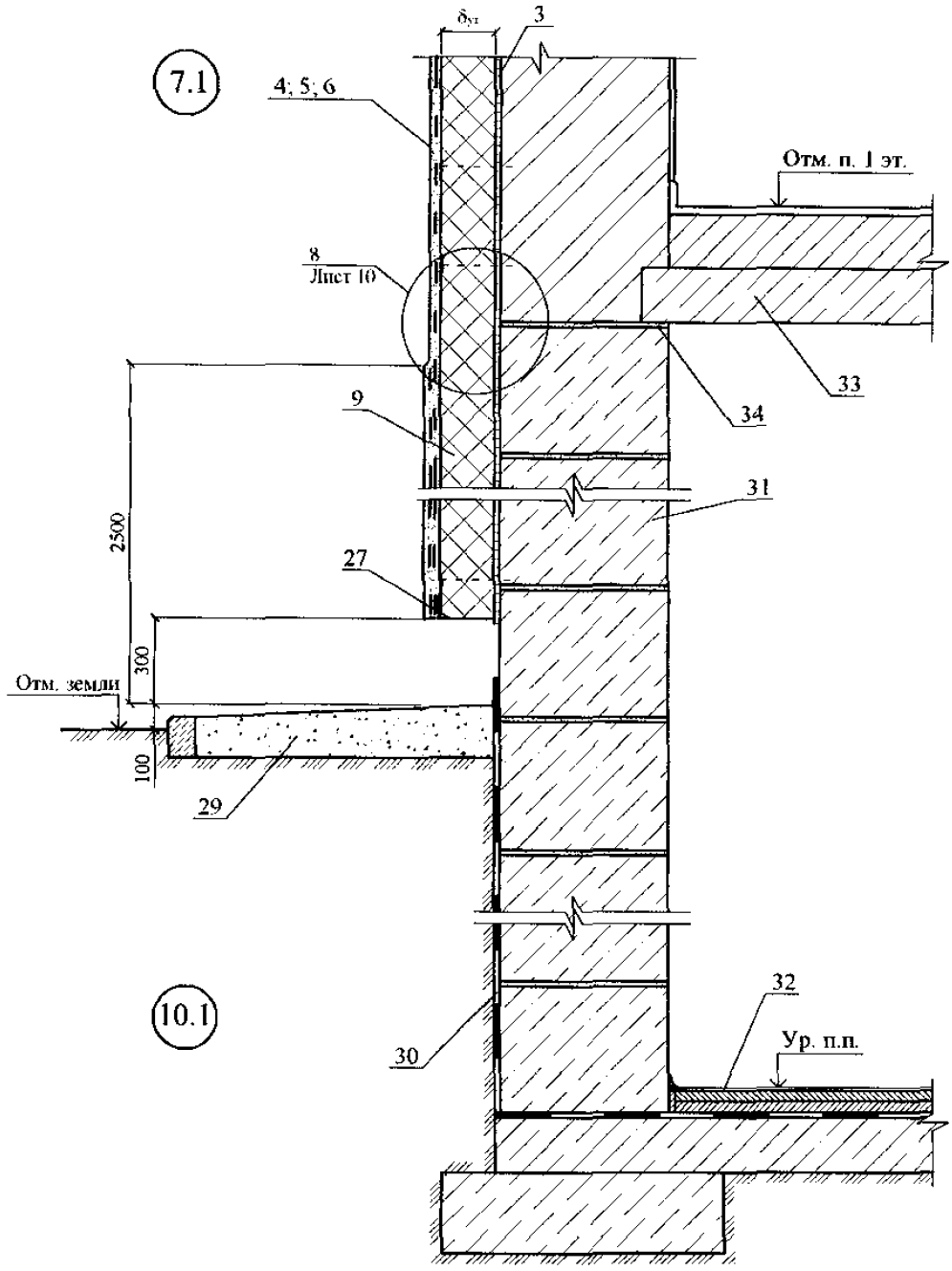

Вариант с поверхностным сбросом дождевой воды

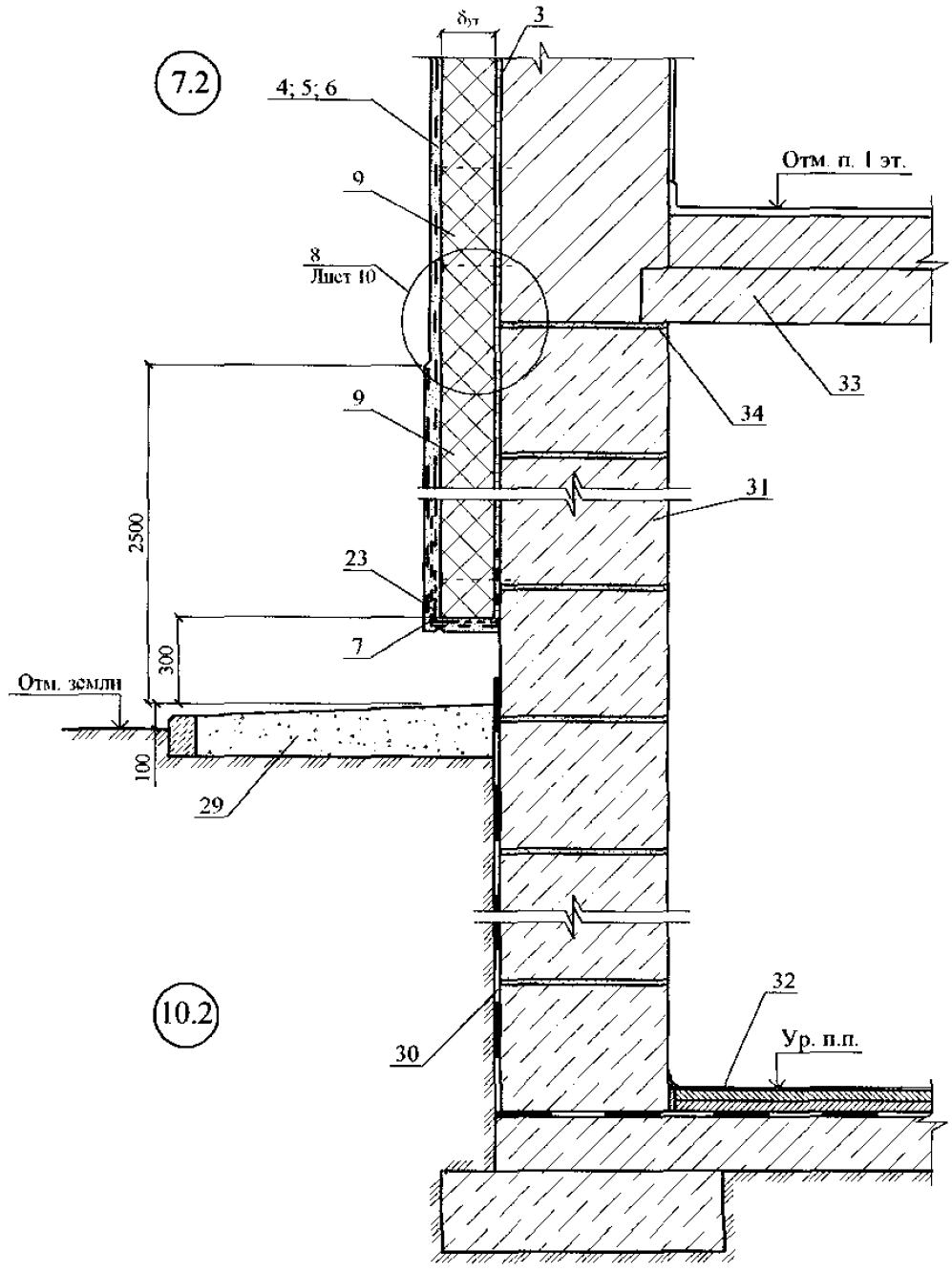

Вариант с дренажем

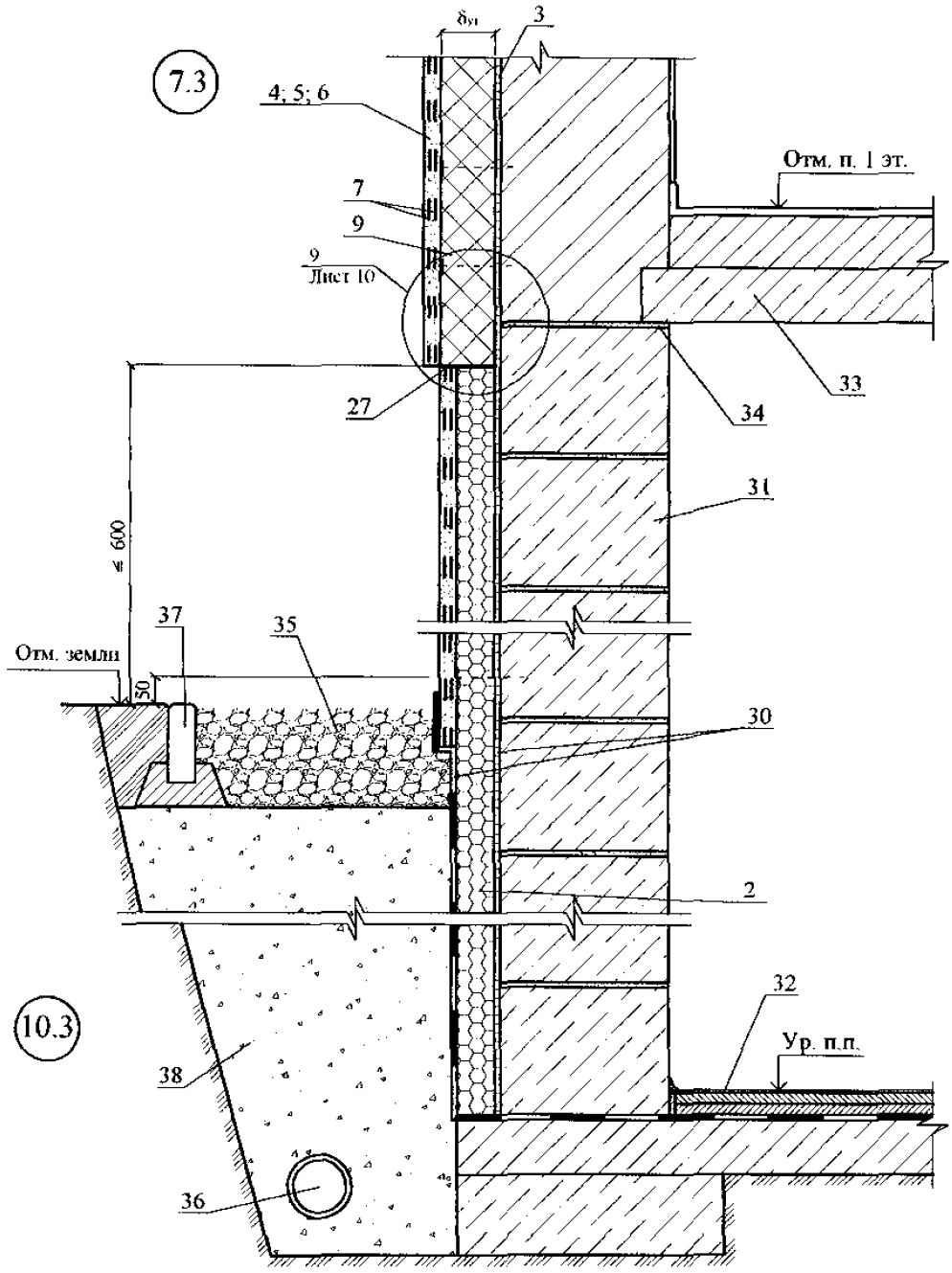

8

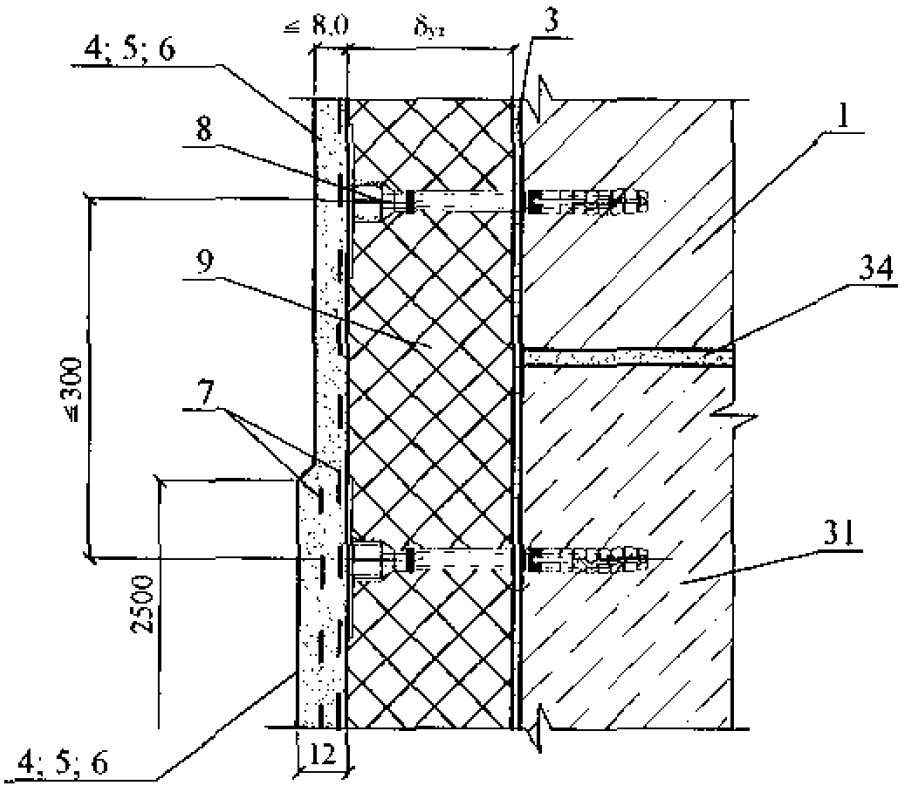

9

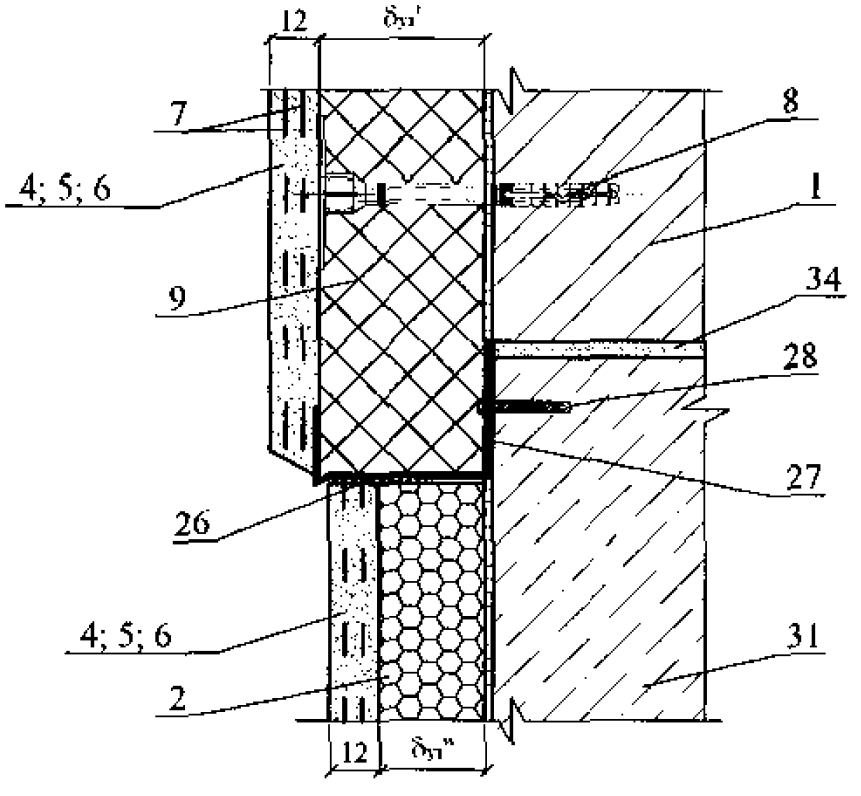

						ООО "КНАУФ-ГИПС"	Лист
							10
Изм	Кол. уч	Лист	№ док	Подпись	Дата		

11.1

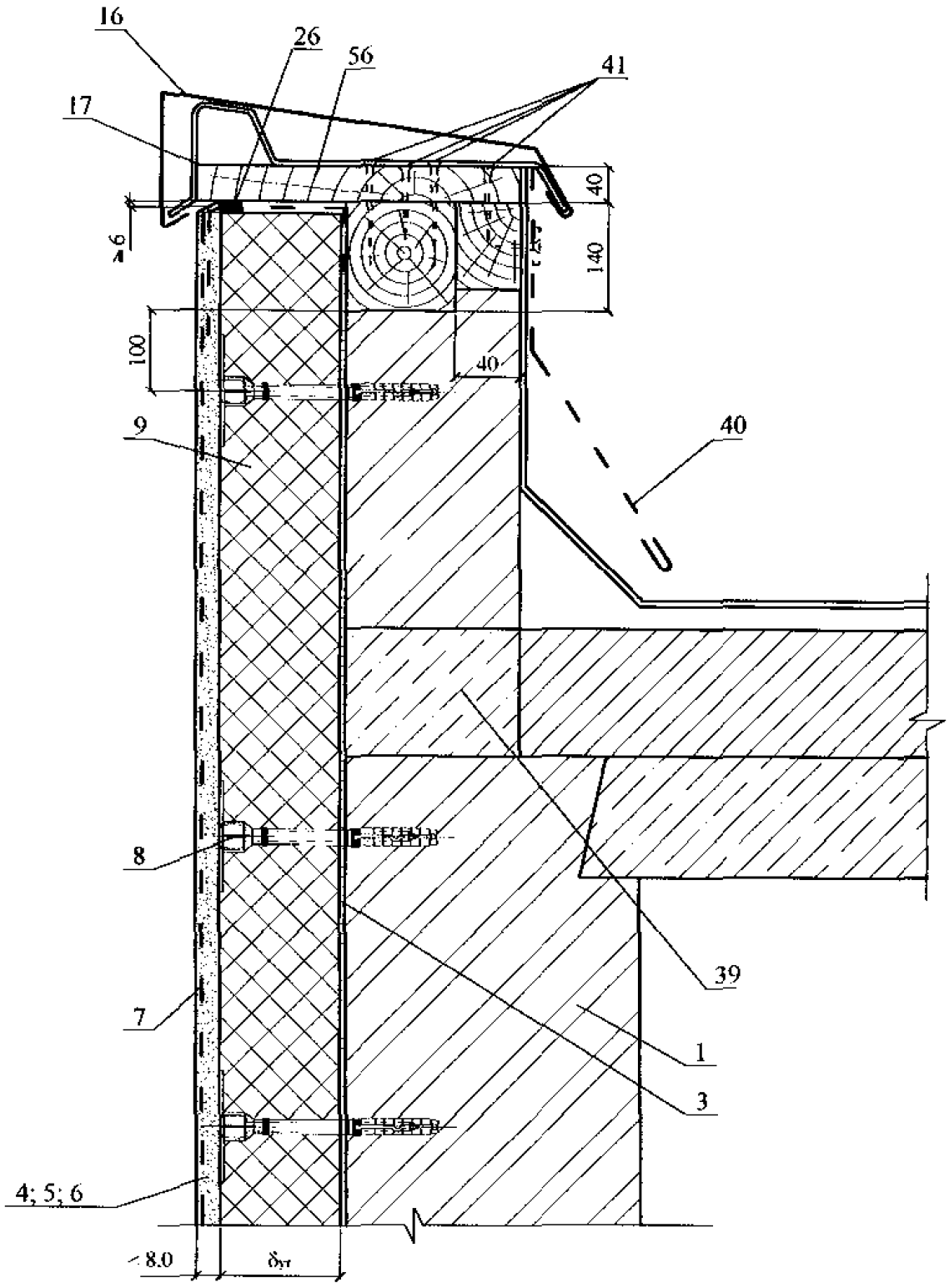

						ООО "КНАУФ-ГИПС"	Лист
Изм.	Кол. уч.	Лист	№ док.	Подпись	Дата		11

Вариант примыкания
с опорным профилем

11.2

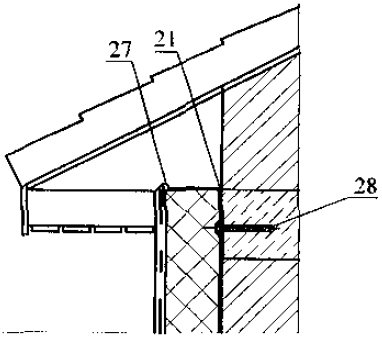

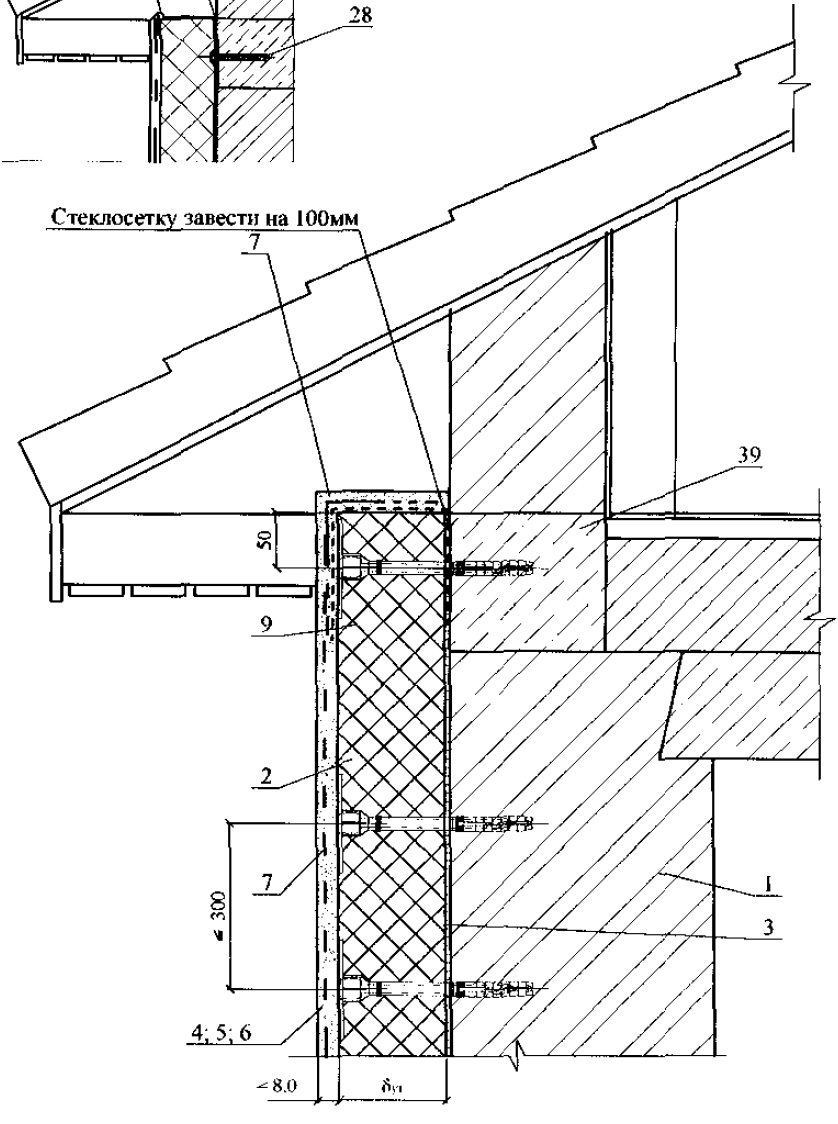

12.1

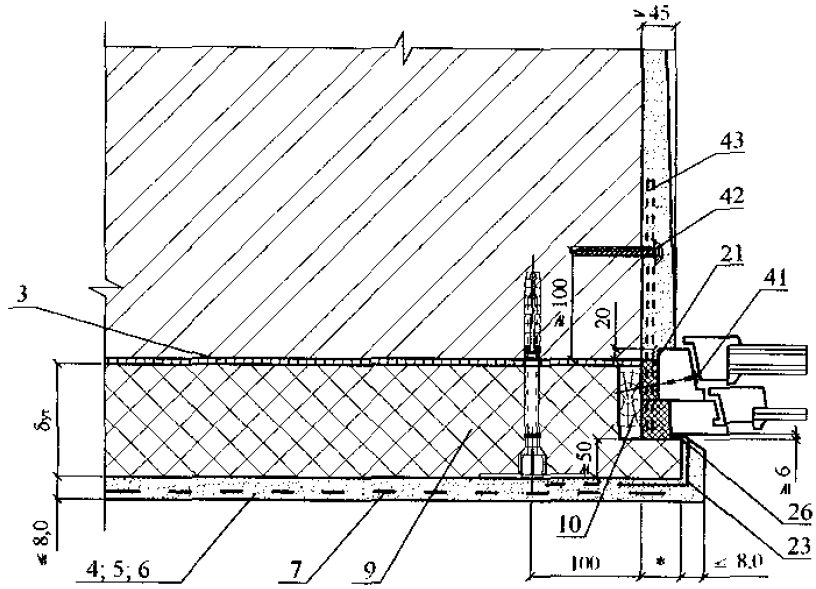

13.1

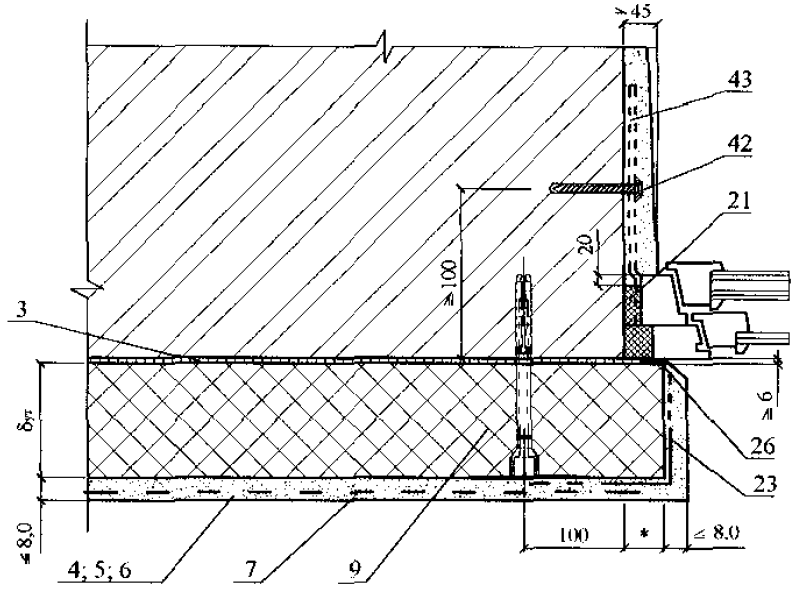

* - по проекту

						ООО "КНАУФ-ГИПС"	Лист 13
Изм.	Кол.уч.	Лист	№ док.	Подпись	Дата		

12.2

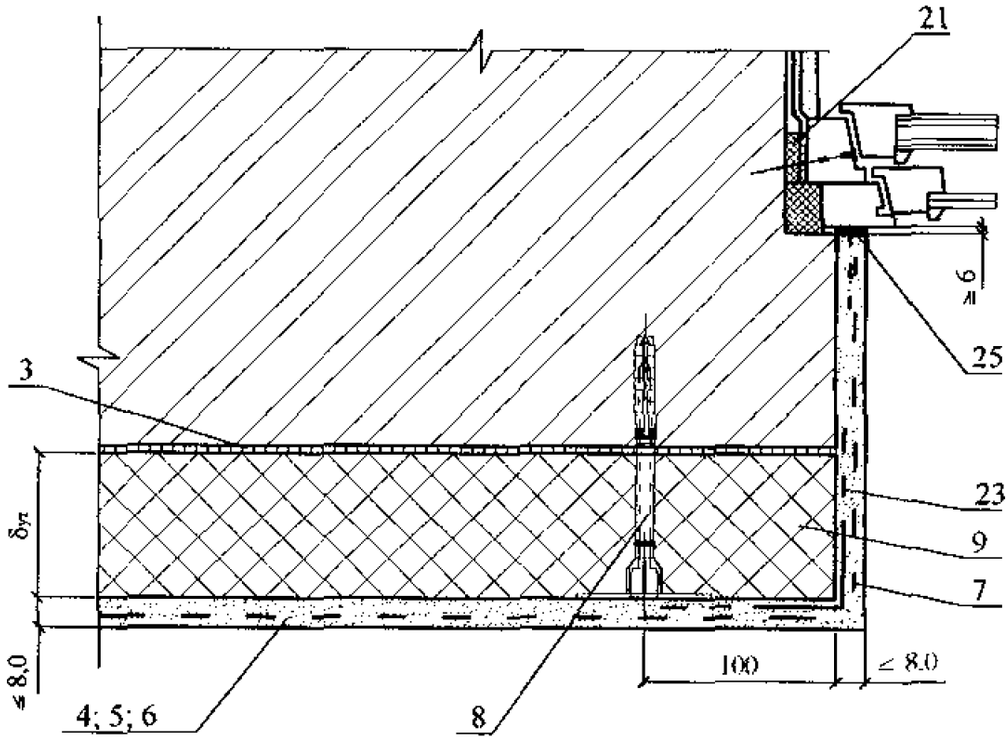

13.2

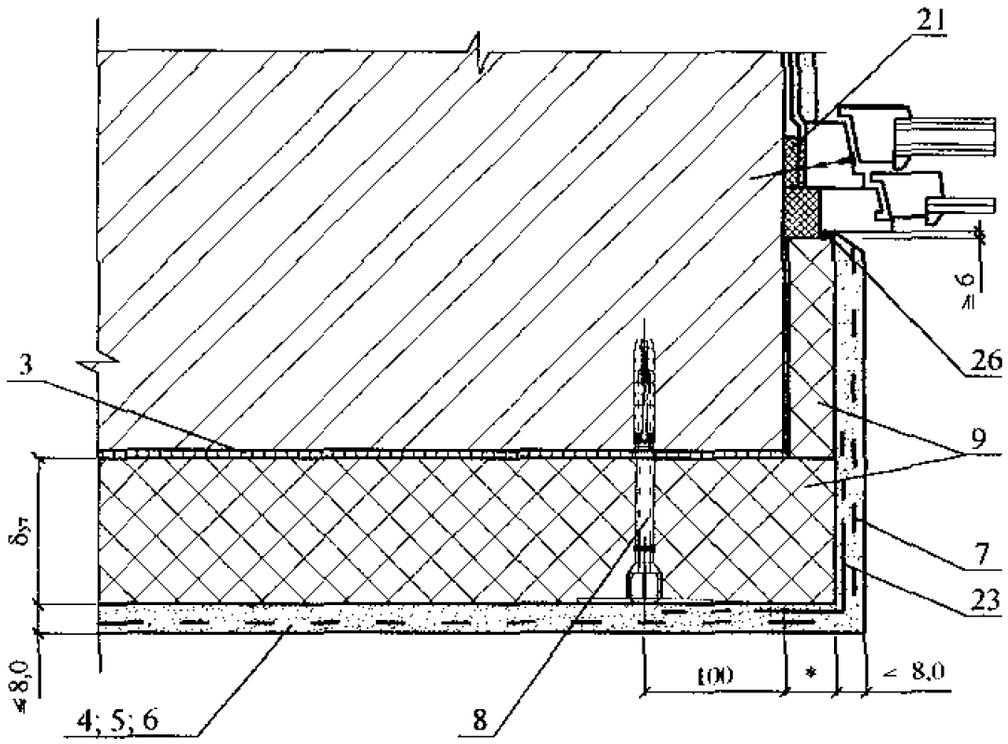

* - по проекту

14.1

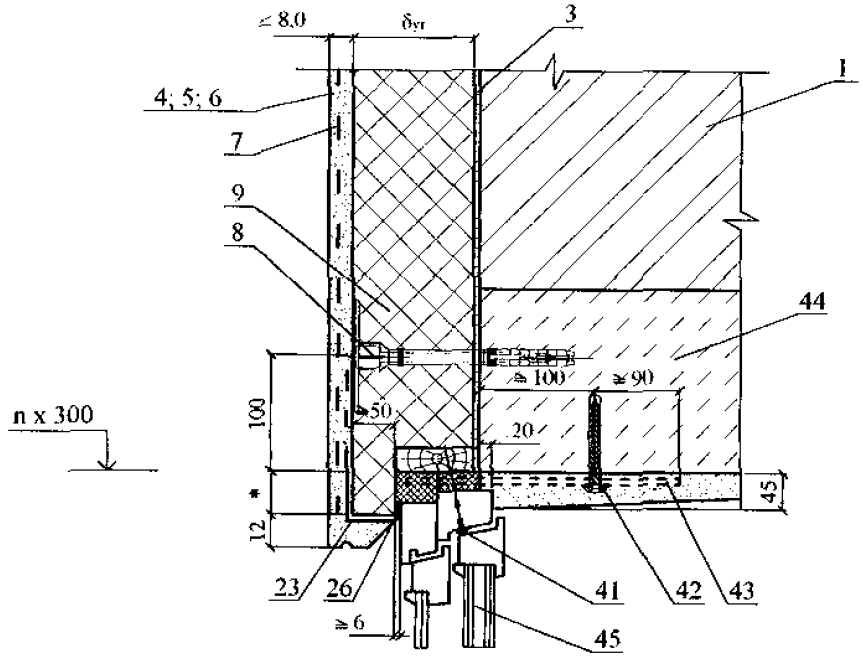

15.1

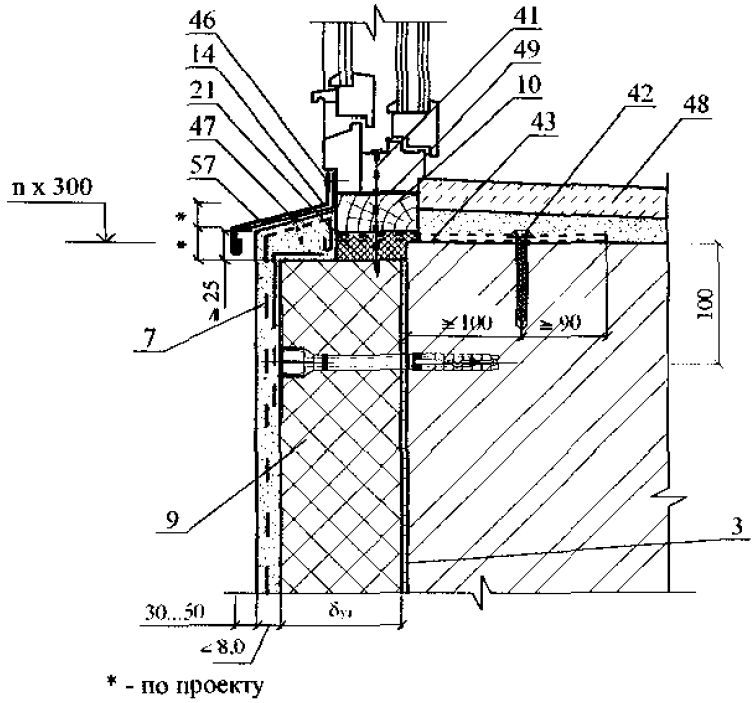

* - по проекту

Изм.	Кол. уч.	Лист	№ док.	Подпись	Дата	ООО "КНАУФ-ГИПС"	Лист 15

14.2

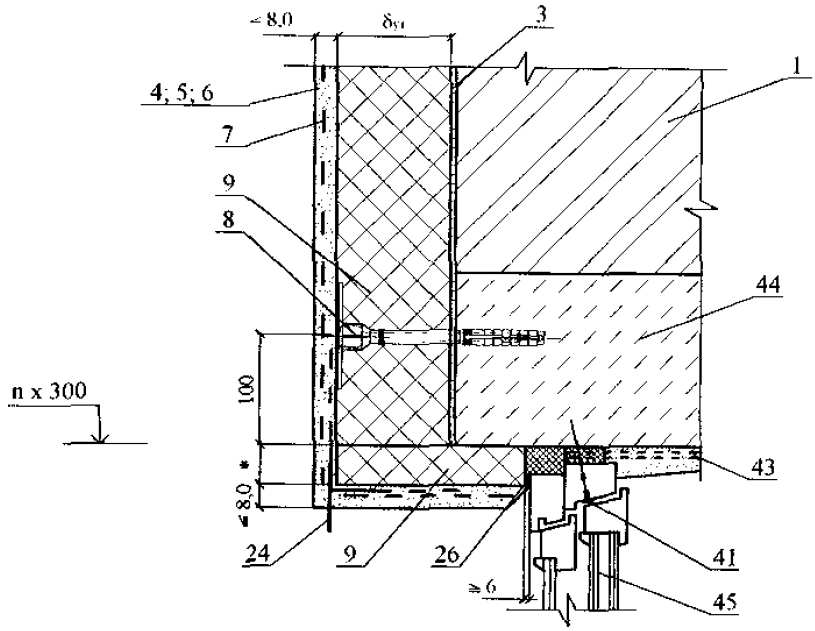

15.2

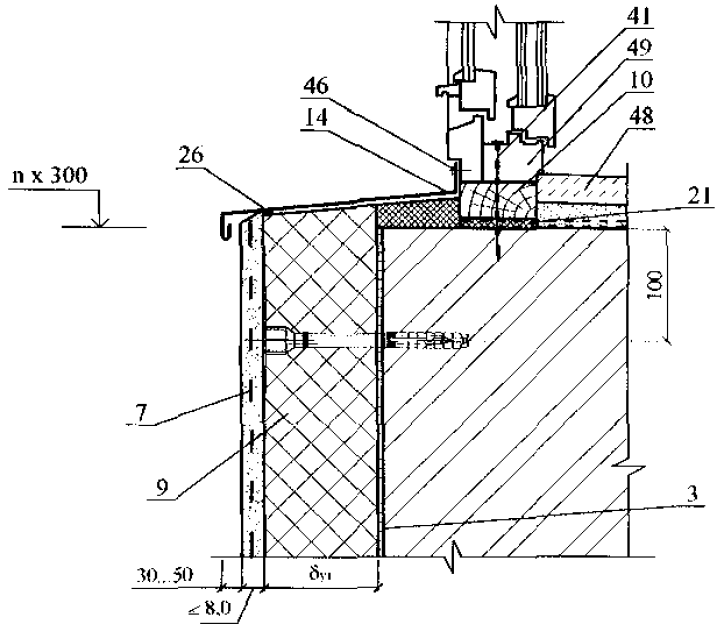

* - по проекту

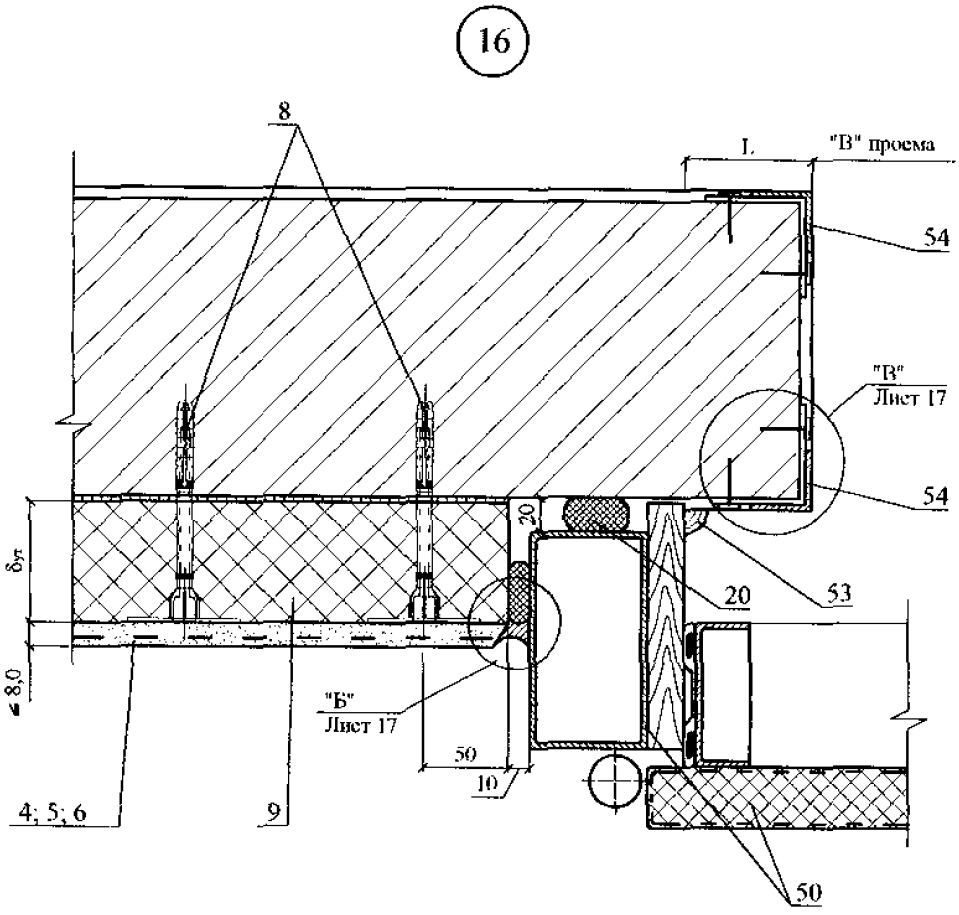

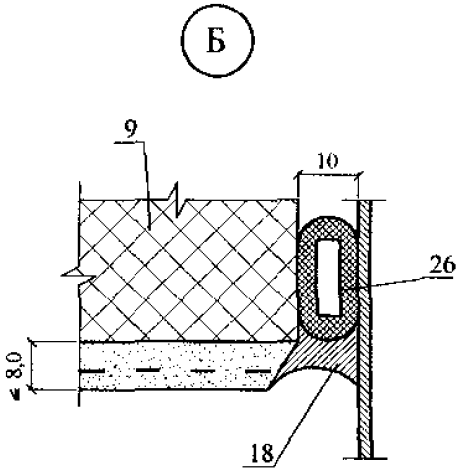

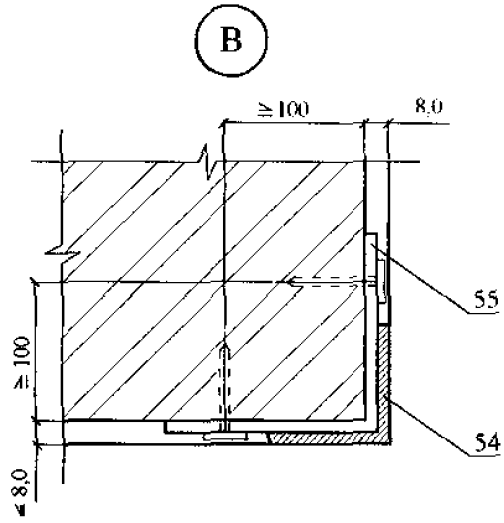

L - по проекту

Изм.	Кол.уч.	Лист	№ док.	Подпись	Дата	ООО "КНАУФ-ГИПС"	Лист 17

17

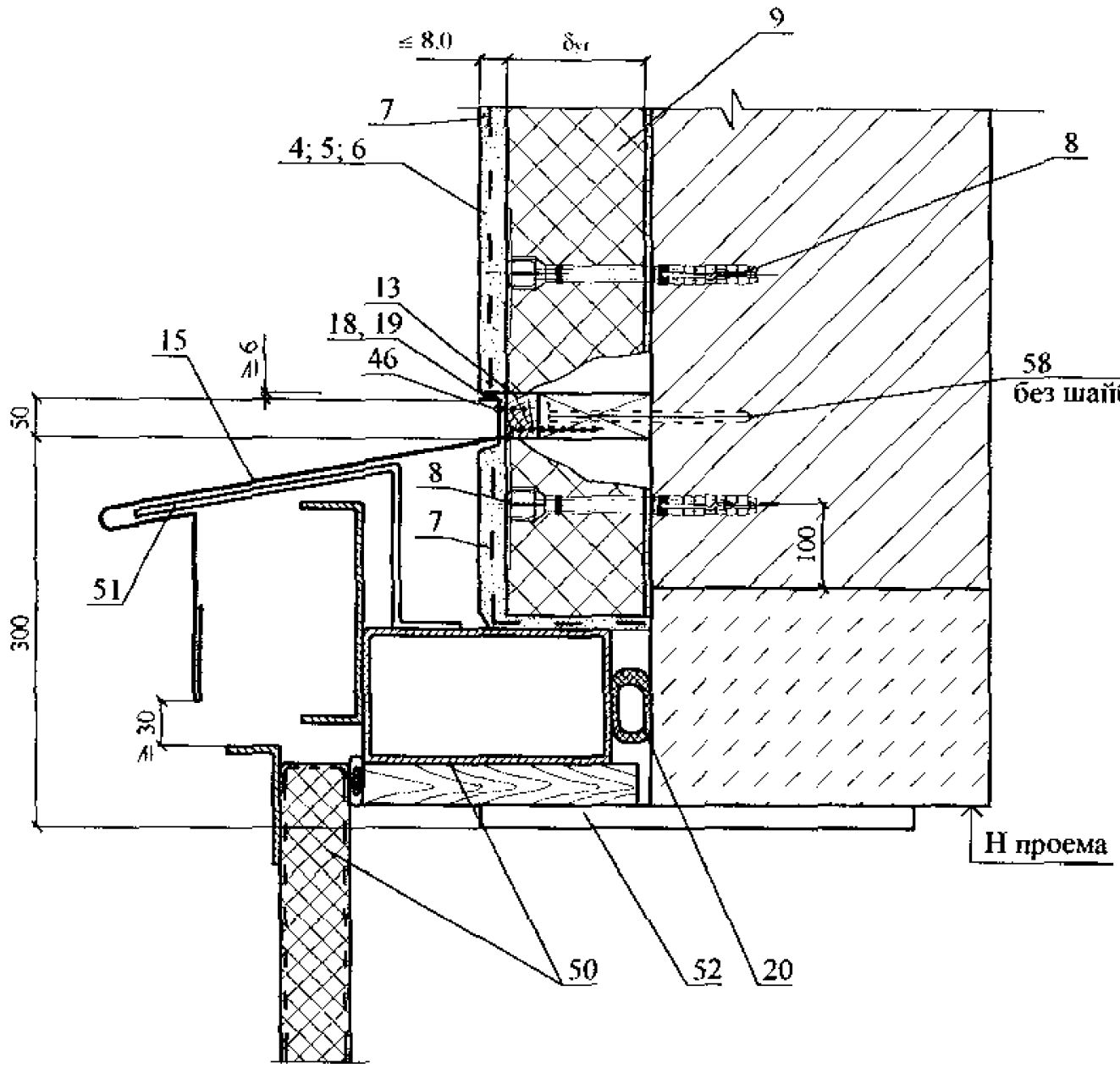

Изм.	Кол. уч.	Лист	№ док.	Подпись	Дата	ООО "КНАУФ-ГИПС"	Лист 18

Схемы установки дюбелей

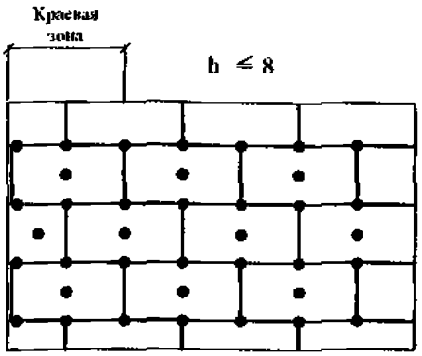

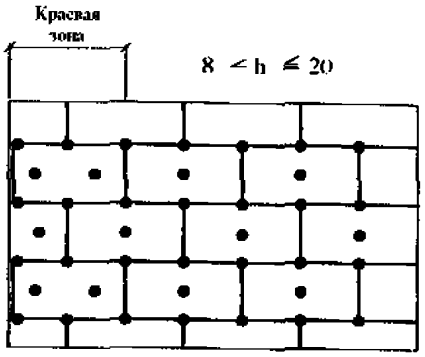

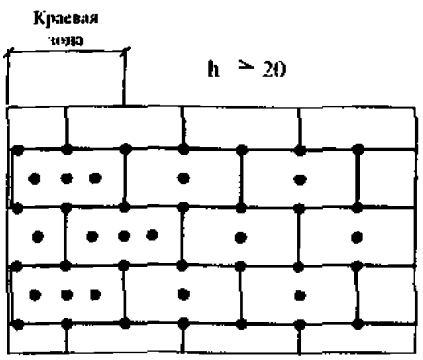

1. Количество дюбелей, устанавливаемых на 1 м ² системы, зависит от размеров плиты утеплителя, допустимой нагрузки на дюбель и высоты здания (h).
2. Границы краевой зоны расположены на расстоянии 1м ≤a/8 ≤2м, где а - ширина торца здания
3. Схемы установки дюбелей приведены для плит размером 1000х600мм.

Изм.	Кол. уч.	Лист	№ док.	Подпись	Дата

ООО "КНАУФ-ГИПС"

Схема установки тарельчатых дюбелей

Стадия	Лист	Листов
МП		1

gost.e-ecolog.ru