# СССР

# ОТРАСЛЕВЫЕ СТАНДАРТЫ

## ДЕТАЛИ КРЕПЕЖНЫЕ ИЗ ПРЕССОВАННЫХ ПРОФИЛЕЙ

ОСТ 1 10218-71 — ОСТ 1 10228-71

Издание официальное

gost.e-ecolog.ru

УДК 621.88:621.798.128 Группа Г30

# ОТРАСЛЕВОЙ СТАНДАРТ

## ОСТ 1 10225-71

## УГОЛКИ КРЕПЕЖНЫЕ
### Конструкция и размеры

На 4 страницах

Взамен 5207А

Проверено в 1985 г.
Срок действия установлен до 01.07.96

ОКП 75 9520

Распоряжением Министерства от 9 декабря 1971 г. № 087-16

срок введения установлен с 1/У1 1972 г.

**Несоблюдение стандарта преследуется по закону**

1. Настоящий стандарт распространяется на крепежные уголки из прессованных профилей.

2. Конструкция и размеры крепежных уголков должны соответствовать указанным на чертеже.

Издание официальное ГР 501 от 30.12.71 Перепечатка воспрещена

Лит.изм. 1 2
№ изв. 10057 10645
Инв. № дубликата 270
Инв. № подлинника

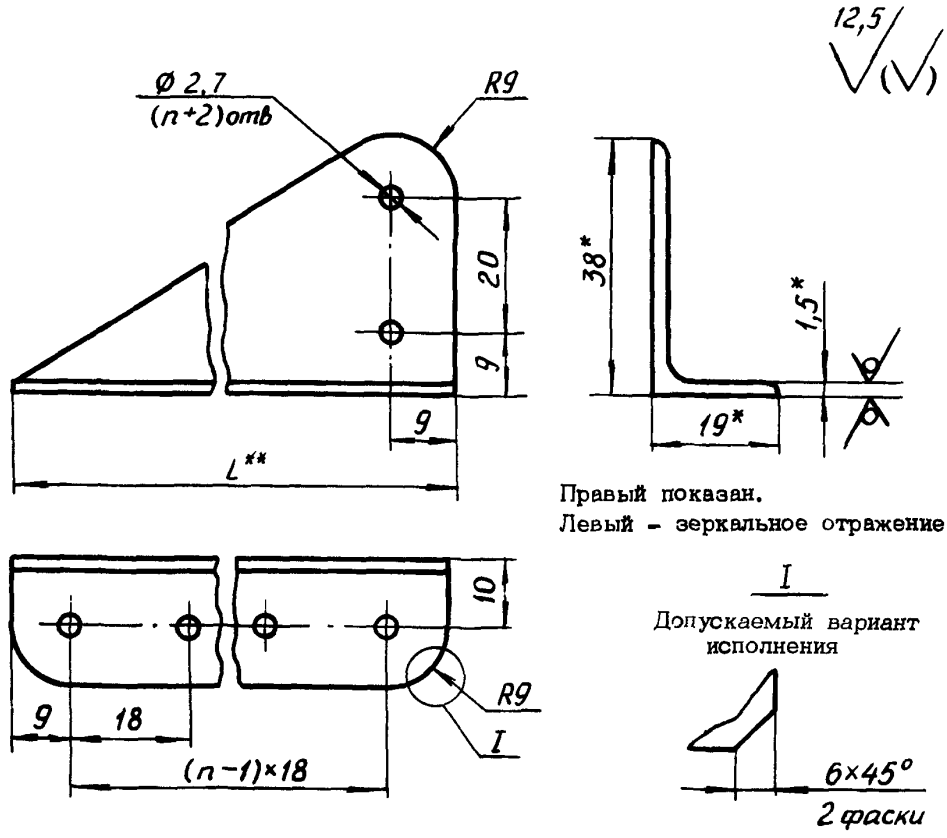


Правый показан.
Левый – зеркальное отражение.

3. Материал: уголок 410760 (П52-308) ГОСТ 13738-80 Д16Т ОСТ 1 90113-74, заменитель – Д16ч.Т ОСТ 1 92067-78; Д19Т ОСТ 1 90113-74, заменитель – Д19ч.Т ОСТ 1 92067-78.

4. Неуказанные предельные отклонения размеров, формы и расположения поверхностей – по ОСТ 1 00022-80.

5. Покрытие: $\frac{\text{Ан.Окс.нхр}^{***}}{\text{Грунтовка ФЛ-086.204 ОСТ 1 90055-85}}$.

Для уголков, работающих в среде топлива или масла, лакокрасочное покрытие не производить.

6. Маркировать обозначение и клеймить окончательную приемку на бирке для партии деталей.

7. Масса 1 метра профиля – 0,239 кг.

8. Для обозначения крепежного уголка без лакокрасочного покрытия введен код "2".

Для обозначения материала Д19Т (Д19ч.Т) введен код "3".

---

*Размеры для справок.

**Длина уголка определяется по формуле $L = 18n$, где $n$ – количество отверстий в ряду.

***По действующему отраслевому документу.

№ изм. | № изв | 1 | 10057 | 2 | 10645
Инв. № дубликата | 270
Инв. № подлинника

9. Для обозначения правого и левого уголка введены исполнения:

- исполнение 1 - правый;
- исполнение 2 - левый.

Наименование и обозначение крепежного уголка исполнения 1 длиной $L$ = 36 мм с лакокрасочным покрытием из материала Д16Т (Д16ч.Т):

Уголок 1-36-ОСТ 1 10225-71

То же без лакокрасочного покрытия:

Уголок 1-36-2-ОСТ 1 10225-71

То же с лакокрасочным покрытием из материала Д19Т (Д19ч.Т):

Уголок 1-36-3-ОСТ 1 10225-71

То же без лакокрасочного покрытия:

Уголок 1-36-2-3-ОСТ 1 10225-71

№ изм. | 1 | 2
№ изв. | 10057 | 10645
Инв. № дубликата
Инв. № подлинника | 270

## ЛИСТ РЕГИСТРАЦИИ ИЗМЕНЕНИЙ

| № изм. | Номера страниц | | | | Номер "Изв. об изм." | Подпись | Дата | Срок введения изменения |
|---|---|---|---|---|---|---|---|---|
| | измененных | замененных | новых | аннулированных | | | | |
| 1 | 1-3 | | | | 10057 | | | |
| 2 | 1-3 | | | | 10645 | | | |

Инв. № дубл.
Инв. № подл. 270

gost.e-ecolog.ru