СССР

ОТРАСЛЕВЫЕ СТАНДАРТЫ

ДЕТАЛИ КРЕПЕЖНЫЕ ИЗ ПРЕССОВАННЫХ ПРОФИЛЕЙ

ОСТ 1 10218-71 — ОСТ 1 10228-71

Издание официальное

gost.e-ecolog.ru

УДК 621.88:621.798.128

Группа Г30

ОТРАСЛЕВОЙ СТАНДАРТ

ОСТ 1 10224-71

УГОЛКИ КРЕПЕЖНЫЕ
Конструкция и размеры

На 4 страницах

Взамен 5206А

ОКП 75 9520

Проверено в 1985 г.
Срок действия установлен до 01.07.96

Распоряжением Министерства от 9 декабря 1971 г. № 087-16

срок введения установлен с 1/У1 1972 г.

Несоблюдение стандарта преследуется по закону

1. Настоящий стандарт распространяется на крепежные уголки из прессованных профилей.

2. Конструкция и размеры крепежных уголков должны соответствовать указанным на чертеже и в таблице.

Издание официальное ГР 500 от 30.12.71 Перепечатка воспрещена

Лит.изм. 1 2
№ изв. 10057 10645
Инв. № дубликата
Инв. № подлинника 269

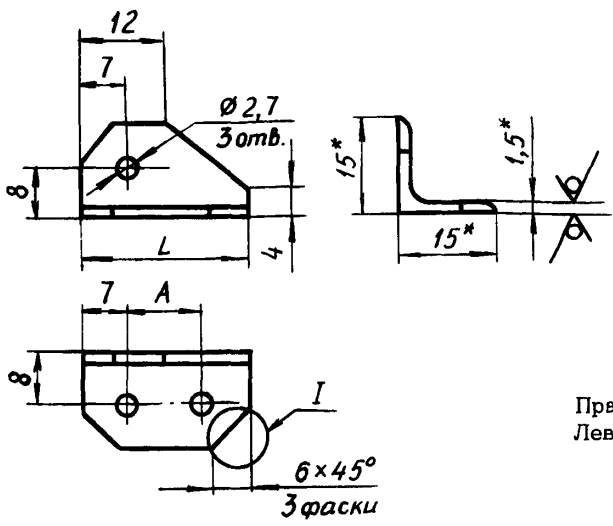

12,5

I

Допускаемый вариант исполнения



Правый показан.
Левый – зеркальное отражение.

Размеры, мм

Типоразмер	L	A	Масса 100 шт., кг
1	26	12	0,26
2	30	16	0,32
3	36	22	0,37
4	40	26	0,44
5	45	31	0,52
6	50	36	0,61
7	60	46	0,76

3. Материал: уголок 410013 (П50-22) ГОСТ 13737-80, Д16Т ОСТ 1 90113-74, заменитель - Д16ч.Т ОСТ 1 92076-78; Д19Т ОСТ 1 90113-74, заменитель - Д19ч.Т ОСТ 1 92067-78.

4. Неуказанные предельные отклонения размеров, формы и расположения поверхностей - по ОСТ 1 00022-80.

5. Покрытие: Ан.Окс.нхр*** / Грунтовка ФЛ-086.204 ОСТ 1 90055-85

---

*Размеры для справок.

***По действующему отраслевому документу.

№ изм | 1 | 2
№ изв | 10057 | 10645
Инв. № дубликата | 269
Инв. № подлинника

Для уголков, работающих в среде топлива или масла, лакокрасочное покрытие не производить.

6. Маркировать обозначение и клеймить окончательную приемку на бирке для партии деталей.

7. Для обозначения крепежного уголка без лакокрасочного покрытия введен код "2".

Для обозначения материала Д19Т (Д19ч.Т) введен код "3".

8. Для обозначения правого и левого уголка вводятся исполнения:

- исполнение 1 - правый;
- исполнение 2 - левый.

Наименование и обозначение крепежного уголка исполнения 1 типоразмера 1 с лакокрасочным покрытием из материала Д16Т (Д16ч.Т)

Уголок 1-1-ОСТ 1 10224-71

То же без лакокрасочного покрытия:

Уголок 1-1-2-ОСТ 1 10224-71

То же с лакокрасочным покрытием из материала Д19Т (Д19ч.Т):

Уголок 1-1-3-ОСТ 1 10224-71

То же без лакокрасочного покрытия:

Уголок 1-1-2-3-ОСТ 1 10224-71

№ изм. | 1 | 2
№ изв. | 10057 | 10645
Инв. № подлинника | 269
Инв. № дубликата

ЛИСТ РЕГИСТРАЦИИ ИЗМЕНЕНИЙ

№ изм.	Номера страниц				Номер "Изв. об изм."	Подпись	Дата	Срок введения изменения
	измененных	замененных	новых	аннулированных				
1	1-3				10057			
2	1-3				10645			

269

Инв. № дубл

Инв. № подл

gost.e-ecolog.ru