СССР

ОТРАСЛЕВЫЕ СТАНДАРТЫ

ДЕТАЛИ КРЕПЕЖНЫЕ ИЗ ПРЕССОВАННЫХ ПРОФИЛЕЙ

ОСТ 1 10218-71 — ОСТ 1 10228-71

Издание официальное

gost.e-ecolog.ru

УДК 621.88:621.798.128 Группа Г30

ОТРАСЛЕВОЙ СТАНДАРТ

ОСТ 1 10223-71

На 4 страницах

УГОЛКИ КРЕПЕЖНЫЕ
Конструкция и размеры

Взамен 5205А

ОКП 75 9520

Проверено в 1985 г.

Срок действия установлен до 01.07.96

Распоряжением Министерства от 9 декабря 1971 г. № 087-16

срок введения установлен с 1/У1 1972 г.

Несоблюдение стандарта преследуется по закону

1. Настоящий стандарт распространяется на крепежные уголки из прессованных профилей.

2. Конструкция и размеры крепежных уголков должны соответствовать указанным на чертеже и в таблице.

Издание официальное ГР 499 от 30.12.71

Перепечатка воспрещена

Лит.изм. 1 2
№ изв. 10057 10645
Инв. № дубликата 268
Инв. № подлинника

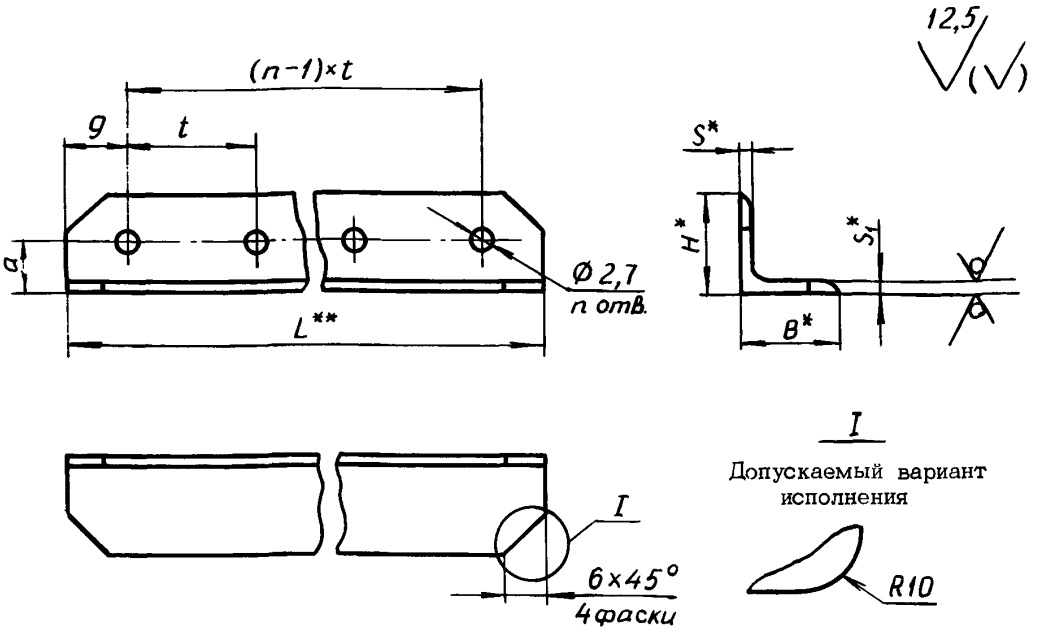

Размеры, мм

Типоразмер	Номер профиля	a	H	B	S	S_1	Масса 1 м, кг
1	410011 (П50-18) ГОСТ 13737-80	8	15	15	1,0	1,0	0,08
2	410013 (П50-22) ГОСТ 13737-80				1,5	1,5	0,12
3	410038 (П50-62) ГОСТ 13737-80	13	20	20			0,16
4	410594 (П52-102) ГОСТ 13738-80	16	25	18	2,0		0,21
5	410049 (П50-76) ГОСТ 13737-80			25	1,5		0,20
6	410078 (П50-116) ГОСТ 13737-80	21	30	30	2,0	2,0	0,33
7	410760 (П52-308) ГОСТ 13738-80	29	38	19	1,5	1,5	0,23
8	410112 (П50-174) ГОСТ 13737-80	31	40	40	2,0	2,0	0,44

3. Материал: уголок (номер профиля – см. таблицу) Д16Т ОСТ 1 90113-74, заменитель – Д16ч.Т ОСТ 1 92067-78; Д19Т ОСТ 90113-74, заменитель – Д19ч.Т ОСТ 1 92067-78.

4. Неуказанные предельные отклонения размеров, формы и расположения поверхностей – по ОСТ 1 00022-80.

5. Покрытие: Ан.Окс.нхр*** / Грунтовка ФЛ-086.204 ОСТ 1 90055-85.

Для уголков, работающих в среде топлива или масла, лакокрасочное покрытие не производить.

---

*Размеры для справок.

***Длина уголка определяется по формуле $L = (n-1)t + 18$,
где n – количество отверстий;
t и n – задаются конструктором по ОСТ 1 00016-71.

****По действующему отраслевому документу.

№ изм | 1 | 10357 | 2 | 10645
№ изв
Инв. № подлинника | 268
Инв. № дубликата

6. Маркировать обозначение и клеймить окончательную приемку на бирке для партии деталей.

7. Для обозначения крепежного уголка без лакокрасочного покрытия введен код "2".

Для обозначения материала Д19Т (Д19ч.Т) введен код "3".

Наименование и обозначение крепежного уголка типоразмера 1 длиной l = 78 мм, размером t = 15 мм с лакокрасочным покрытием из материала Д16Т (Д16ч.Т):

Уголок 1-78-15-ОСТ 1 10223-71

То же без лакокрасочного покрытия:

Уголок 1-78-15-2-ОСТ 1 10223-71

То же с лакокрасочным покрытием из материала Д19Т (Д19ч.Т):

Уголок 1-78-15-3-ОСТ 1 10223-71

То же без лакокрасочного покрытия:

Уголок 1-78-15-2-3-ОСТ 1 10223-71

№ изм. | 1 | 2
№ изв. | 10057 | 10645
Инв. № дубликата
Инв. № подлинника | 268

ЛИСТ РЕГИСТРАЦИИ ИЗМЕНЕНИЙ

№ изм.	Номера страниц				Номер "Изв. об изм."	Подпись	Дата	Срок введения изменения
	измененных	замененных	новых	аннулированных				
1	1-3				10057			
2	1-3				10645			

Инв. № дубликата 208
Инв. № подлинника
gost.e-ecolog.ru