СССР

ОТРАСЛЕВЫЕ СТАНДАРТЫ

ДЕТАЛИ КРЕПЕЖНЫЕ ИЗ ПРЕССОВАННЫХ ПРОФИЛЕЙ

ОСТ 1 10218-71 — ОСТ 1 10228-71

Издание официальное

gost.e-ecolog.ru

УДК 621.88:621.798.128 Группа Г30

ОТРАСЛЕВОЙ СТАНДАРТ

ОСТ 1 10222-71

УГОЛКИ КРЕПЕЖНЫЕ
Конструкция и размеры

На 4 страницах

Взамен 5204А

ОКП 75 9520

Проверено в 1985 г.
Срок действия установлен до 01.07.96

Распоряжением Министерства от 9 декабря 1971 г. № 087-16

срок введения установлен с 1/У1 1972 г

Несоблюдение стандарта преследуется по закону

1. Настоящий стандарт распространяется на крепежные уголки из прессованных профилей.

2. Конструкция и размеры крепежных уголков должны соответствовать указанным на чертеже и в таблице.

Издание официальное ГР 498 от 30.12.71

Перепечатка воспрещена

Лит.изм. 1 2
№ изв. 10057 10645
Инв. № дубликата 267
Инв. № подлинника

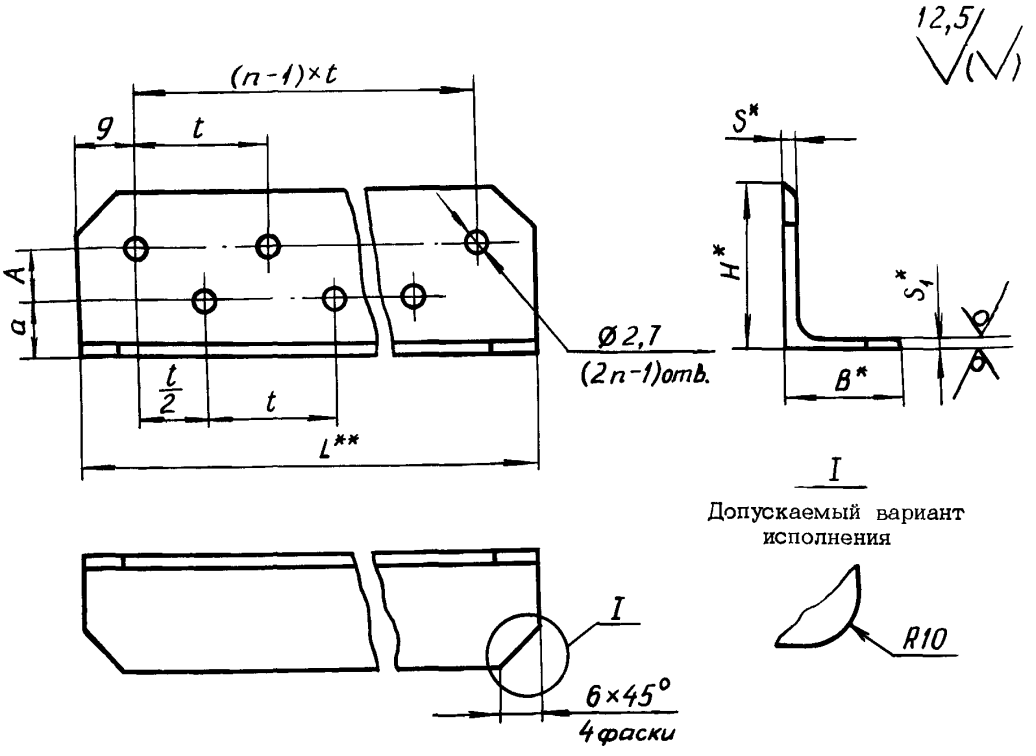

Размеры, мм

Типоразмер	Номер профиля	A	a	H	B	S	S_1	Масса 1 м, кг
1	410594 (П52-102)	8	9	25	18	2,0	1,5	0,21
2	410639 (П52-154)	12	10	30				0,24
3	410760 (П52-308)	16	14	38	19	1,5		0,23
4	410878 (П52-432)		21	45	28	2,0	2,0	0,40
5	411015 (П52-594)		31	55	25	2,5	2,5	0,55

3. Материал: уголок (номер профиля - см. таблицу) ГОСТ 13738-80 Д16Т ОСТ 1 90113-74, заменитель - Д16ч.Т ОСТ 1 92067-78; Д19Т ОСТ 1 90113-74, заменитель - Д19ч.Т ОСТ 1 92067-78.

4. Неуказанные предельные отклонения размеров, формы и расположения поверхностей по - ОСТ 1 00022-80.

5. Покрытие: Ан.Окс.нхр***.
Грунтовка ФЛ-086.204 ОСТ 1 90055-85

Для уголков, работающих в среде топлива или масла, лакокрасочное покрытие не производить.

---

*Размеры для справок.

**Длина уголка определяется по формуле $L = (n-1)t + 18$,
где n - наибольшее количество отверстий в одном из рядов;
t и n - задаются конструктором по ОСТ 1 00016-71.

***По действующему отраслевому документу.

№ изм | 1 | 10057 | 2 | 10615
№ изв
Инв. № дубликата | 267
Инв. № подлинника

6. Маркировать обозначение и клеймить окончательную приемку на бирке для партии деталей.

7. Для обозначения крепежного уголка без лакокрасочного покрытия введен код "2".

Для обозначения материала Д19Т (Д19ч.Т) введен код "3".

Наименование и обозначение крепежного уголка типоразмера 1 длиной L = 78 мм, размером t = 15 мм с лакокрасочным покрытием из материала Д16Т (Д16ч.Т):

Уголок 1-78-15-ОСТ 1 10222-71

То же без лакокрасочного покрытия:

Уголок 1-78-15-2-ОСТ 1 10222-71

То же с лакокрасочным покрытием из материала Д19Т (Д19ч.Т):

Уголок 1-78-15-3-ОСТ 1 10222-71

То же без лакокрасочного покрытия:

Уголок 1-78-15-2-3-ОСТ 1 10222-71

№ изм. | 1 | 2
№ изв | 10057 | 10645

Инв. № дубликата
Инв. № подлинника | 267

ЛИСТ РЕГИСТРАЦИИ ИЗМЕНЕНИЙ

№ изм.	Номера страниц				Номер "Изв. об изм."	Подпись	Дата	Срок введения изменения
	измененных	замененных	новых	аннулированных				
1	1-3				10057			
2	1-3				10645			

Инв. № дубл. ата 267

Инв. № подл. ника

gost.e-ecolog.ru