СССР

ОТРАСЛЕВЫЕ СТАНДАРТЫ

ДЕТАЛИ КРЕПЕЖНЫЕ ИЗ ПРЕССОВАННЫХ ПРОФИЛЕЙ

ОСТ 1 10218-71 — ОСТ 1 10228-71

Издание официальное

gost.e-ecolog.ru

УДК 621.88:621.798.128 Группа Г30

ОТРАСЛЕВОЙ СТАНДАРТ

ОСТ 1 10220-71

На 4 страницах

УГОЛКИ КРЕПЕЖНЫЕ
Конструкция и размеры

Взамен 5202А

Проверено в 1985 г.

ОКП 75 9520

Срок действия установлен до 01.07.96

Распоряжением Министерства от 9 декабря 1971 г. № 087-16

срок введения установлен с 1/У1 1972 г.

Несоблюдение стандарта преследуется по закону

1. Настоящий стандарт распространяется на крепежные уголки из прессованных профилей.

2. Конструкция и размеры крепежных уголков должны соответствовать указанным на чертеже и в таблице.

Издание официальное ГР 496 от 30.12.71

Перепечатка воспрещена

Лит.изм. 1 2
№ изв. 10057 10645
Инв. № дубликата 265
Инв. № подлинника

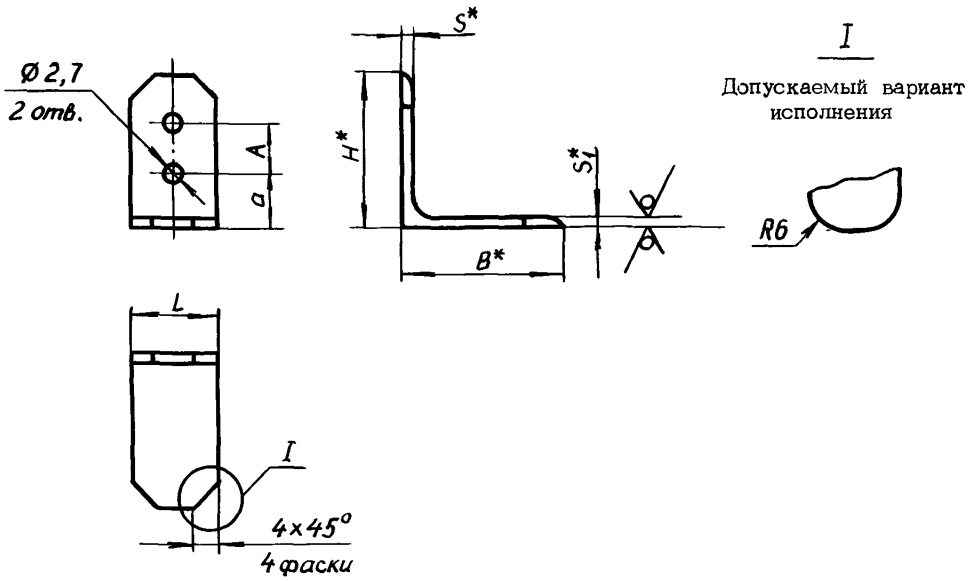

Размеры, мм

Типоразмер	Номер профиля	A	a	H	B	S	S_1	L	Масса 1 м, кг
1	410049 (П50-76) ГОСТ 13737-80	8	9	25	25	1,5	1,5	14 / 16	0,20
2	410078 (П50-116) ГОСТ 13737-80	12	10	30	30	2,0	2,0	14 / 16	0,33
3	410639 (П52-154) ГОСТ 13738-80				18		1,5	14 / 16	0,24
4	410760 (П52-308) ГОСТ 13738-80	16	14	38	19	1,5		14 / 16	0,23
5	410112 (П50-174) ГОСТ 13737-80		16	40	40	2,0	2,0	14 / 16	0,44

3. Материал: уголок (номер профиля - см. таблицу) Д16Т ОСТ 1 90113-74, заменитель - Д16ч.Т ОСТ 1 92067-78; Д19Т ОСТ 1 90113-74, заменитель - Д19ч.Т ОСТ 1 92067-78.

4. Неуказанные предельные отклонения размеров, формы и расположения поверхностей - по ОСТ 1 00022-80.

5. Покрытие: Ан.Окс.нхр** / Грунтовка ФЛ-086.204 ОСТ 1 90055-85.

---

* Размеры для справок.

** По действующему отраслевому документу.

Инв. № дубликата 265
Инв. № подлинника
№ изм. 1 10057 2 10645
№ изв

Для уголков, работающих в среде топлива или масла, лакокрасочное покрытие не производить.

6. Маркировать обозначение и клеймить окончательную приемку на бирке для партии деталей.

7. Для обозначения крепежного уголка без лакокрасочного покрытия введен код "2".

Для обозначения материала Д19Т (Д19ч.Т) введен код "3".

Наименование и обозначение крепежного уголка типоразмера 1 длиной L = 14 мм с лакокрасочным покрытием из материала Д16Т (Д16ч.Т):

Уголок 1-14-ОСТ 1 10220-71

То же без лакокрасочного покрытия:

Уголок 1-14-2-ОСТ 1 10220-71

То же с лакокрасочным покрытием из материала Д19Т (Д19ч.Т):

Уголок 1-14-3-ОСТ 1 10220-71

То же без лакокрасочного покрытия:

Уголок 1-14-2-3-ОСТ 1 10220-71

№ изм. | 1 | 2
№ изв. | 10057 | 10645
Инв. № дубликата
Инв. № подлинника | 265

ЛИСТ РЕГИСТРАЦИИ ИЗМЕНЕНИЙ

№ изм.	Номера страниц				Номер "Изв. об изм."	Подпись	Дата	Срок введения изменения
	изме-ненных	заме-ненных	новых	анну-лиро-ванных				
1	1-3				10057			
2	1-3				10645			

Инв. № дубл. ата

Инв. № подл. ника

265

gost.e-ecolog.ru