Типовая документация на строительные системы и изделия зданий и сооружений

Серия 3.501.1-129

Опорные части железобетонных пролетных строений длиной от 4,0 до 34,2 м для железнодорожных мостов.

Выпуск 1. Конструкции опорных частей.

Разработаны
Ленгипротрансмостом
Минтрансстроя

Утверждены приказом
МПС от 03.07.1981г
№ М-21467
Введены в действие
с 01.12.1981г.

Ленинград 1982 г

инв. 1263/2

gost.e-ecolog.ru

Типовая документация на строительные системы и изделия зданий и сооружений

СЕРИЯ 3.501.1-129

ОПОРНЫЕ ЧАСТИ ЖЕЛЕЗОБЕТОННЫХ ПРОЛЕТНЫХ СТРОЕНИЙ ДЛИНОЙ ОТ 4,0 ДО 34,2м ДЛЯ ЖЕЛЕЗНОДОРОЖНЫХ МОСТОВ

ВЫПУСК 1. Конструкции опорных частей

Разработаны
Ленгипротрансмостом
Минтрансстроя

1263/2

Главный инженер института А.К. Васин

Начальник отдела типового проектирования С.С.Ткаченко

Главный инженер проекта Н.А.Махновская

Утверждены приказом МПС от 03.07.1981 г. N М-21467.

Введены в действие с 01.12.1981 г.

Обозначение	Наименование	Стр.
	Содержание	2-7
3.501.1-129 00.0.0ТО	Техническое описание	8-9
3.501.1-129 01.0.0	Опорная часть тангенциальная неподвижная литая Т1Н-Л; Т1Н-АМ Т1Н-АС; Т1Н-АМС	10
3.501.1-129 01.0.0СБ	Опорная часть тангенциальная неподвижная литая Т1Н-Л; Т1Н-АМ, Т1Н-АС; Т1Н-АМС	11
3.501.1-129 01.1.0	Болт анкерный	12
3.501.1-129 01.1.0СБ	Болт анкерный	12
3.501.1-129 01.1.1	Планка	13
3.501.1-129 01.1.2	Анкер	13
3.501.1-129 01.2.0	Балансир нижний	14
3.501.1-129 01.2.0СБ	Балансир нижний	14
3.501.1-129 01.2.1	Подушка	15
3.501.1-129 01.2.2	Штырь	15
3.501.1-129 01.2.3	Скоба	16
3.501.1-129 01.3.0	Балансир верхний	16
3.501.1-129 01.3.0СБ	Балансир верхний	17
3.501.1-129 01.3.1	Лист балансира	17
3.501.1-129 01.0.1	Шпилька	18
3.501.1-129 01.0.2	Прокладка асбестовая	18
3.501.1-129 02.0.0	Опорная часть тангенциальная подвижная литая Т1П-Л; Т1П-АМ, Т1П-АС; Т1П-АМС	19
3.501.1-129 02.0.0СБ	Опорная часть тангенциальная подвижная литая Т1П-Л; Т1П-АМ; Т1П-АС; Т1П-АМС;	20
3.501.1-129 02.1.0	Балансир верхний	21
3.501.1-129 02.1.0СБ	Балансир верхний	21
3.501.1-129 02.1.1	Лист балансира	22
3.501.1-129 03.0.0	Опорная часть тангенциальная неподвижная литая Т2Н-Л; Т2Н-АМ; Т2Н-АС; Т2Н-АМС	23
3.501.1-129 03.0.0СБ	Опорная часть тангенциальная неподвижная литая Т2Н-Л; Т2Н-АМ; Т2Н-АС; Т2Н-АМС	24
3.501.1-129 03.0.1	Прокладка асбестовая	25
3.501.1-129 03.1.0	Балансир нижний	25
3.501.1-129 03.1.0СБ	Балансир нижний	26
3.501.1-129 03.1.1	Подушка	26
3.501.1-129 03.2.0	Балансир верхний	27
3.501.1-129 03.2.0СБ	Балансир верхний	27

Инв.№ подл. | Подп. и дата | Взам.инв.№

Обозначение	Наименование	Стр.
3.501.1-129 03.2.1	Лист балансира	28
3.501.1-129 04.0.0	Опорная часть тангенциальная подвижная литая Т2П-А; Т2П-АМ; Т2П-АС; Т2П-АМС	29
3.501.1-129 04.0.0СБ	Опорная часть тангенциальная подвижная литая Т2П-А; Т2П-АМ; Т2П-АС; Т2П-АМС.	30
3.501.1-129 04.1.0	Балансир верхний	31
3.501.1-129 04.1.0СБ	Балансир верхний	31
3.501.1-129 04.1.1	Лист балансира	32
3.501.1-129 05.0.0	Опорная часть секторная неподвижная литая СН-А СН-АС; СН-АМ; СН-АМС	33
3.501.1-129 05.0.0СБ	Опорная часть секторная неподвижная литая СН-А; СН-АС; СН-АМ; СН-АМС	34
3.501.1-129 05.0.5	Прокладка асбестовая	35
3.501.1-129 05.1.0	Болт анкерный	35
3.501.1-129 05.1.0СБ	Болт анкерный	36
3.501.1-129 05.1.1	Анкер	36
3.501.1-129 05.1.2	Планка	37
3.501.1-129 05.0.1	Балансир верхний	38
3.501.1-129 05.0.2	Балансир нижний	39
3.501.1-129 05.0.3	Шарнир	40
3.501.1-129 05.0.4	Шпилька	40
3.501.1-129 06.0.0	Опорная часть секторная подвижная литая СП-А; СП-АС; СП-АМ; СП-АМС	41
3.501.1-129 06.0.0СБ	Опорная часть секторная подвижная литая СП-А, СП-АС; СП-АМ; СП-АМС	42
3.501.1-129 06.0.4	Зуб	43
3.501.1-129 06.1.0	Фартук вдоль моста	43
3.501.1-129 06.1.0СБ	Фартук вдоль моста	44
3.501.1-129 06.1.1	Полка	45
3.501.1-129 06.1.2	Крючок	45
3.501.1-129 06.1.3	Заслонка	46
3.501.1-129 06.1.4	Петля	46
3.501.1-129 06.1.5	Щеколда	47
3.501.1-129 06.1.6	Скоба	47
3.501.1-129 06.2.0	Фартук поперек моста	48
3.501.1-129 06.2.0СБ	Фартук поперек моста	49
3.501.1-129 06.2.1	Заслонка	50

Инв.№ подл. | Подп. и дата | Взам.инв.№

Обозначение	Наименование	Стр.
3.501.1-129 06.2.2	Полка	50
3.501.1-129 06.2.3	Петля щеколды	51
3.501.1-129 06.0.1	Балансир верхний	52
3.501.1-129 06.0.2	Плита	53
3.501.1-129 06.0.3	Сектор	54
3.501.1-129 07.0.0	Опорная часть плоская неподвижная сварная ПН; ПН-МА; ПН-МБ; ПН-С; ПН-МАС; ПН-МБС	55
3.501.1-129 07.0.1	Прокладка асбестовая	55
3.501.1-129 07.0.0СБ	Опорная часть плоская неподвижная сварная ПН; ПН-МА; ПН-МБ; ПН-С; ПН-МАС; ПН-МБС	56
3.501.1-129 07.1.0	Балансир нижний	57
3.501.1-129 07.1.0СБ	Балансир нижний	57
3.501.1-129 07.1.1	Лист нижний	58
3.501.1-129 07.1.2	Подушка	58
3.501.1-129 07.1.3	Планка	59
3.501.1-129 07.2.0	Балансир верхний	59
3.501.1-129 07.2.0СБ	Балансир верхний	60
3.501.1-129 07.2.1	Лист верхний	60

Обозначение	Наименование	Стр.
3.501.1-129 07.2.2	Штырь	61
3.501.1-129 08.0.0	Опорная часть плоская подвижная сварная ПП; ПП-МА; ПП-МБ; ПП-С; ПП-МАС; ПП-МБС	61
3.501.1-129 08.0.0СБ	Опорная часть плоская подвижная сварная ПП; ПП-МА; ПП-МБ; ПП-С; ПП-МАС; ПП-МБС.	62
3.501.1-129 08.1.0	Балансир нижний	63
3.501.1-129 08.1.0СБ	Балансир нижний	63
3.501.1-129 08.1.1	Подушка	64
3.501.1-129 09.0.0	Опорная часть тангенциальная неподвижная сварная ТІН; ТІН-С	65
3.501.1-129 09.1.0	Балансир нижний	65
3.501.1-129 09.0.0СБ	Опорная часть тангенциальная неподвижная сварная ТІН; ТІН-С	66
3.501.1-129 09.1.0СБ	Балансир нижний	67
3.501.1-129 09.1.1	Подушка	67
3.501.1-129 09.1.2	Лист балансира	68
3.501.1-129 09.2.0	Балансир верхний	68
3.501.1-129 09.2.0СБ	Балансир верхний	69
3.501.1-129 09.2.1	Лист балансира	69

Инв. N подл. | Подп. и дата | Взам. инв. N

Обозначение	Наименование	Стр.
3.501.1-129 09.2.2	Лист балансира	70
3.501.1-129 10.0.0	Опорная часть тангенциальная подвижная сварная ТІП; ТІП-С	70
3.501.1-129 10.0.0СБ	Опорная часть тангенциальная подвижная сварная ТІП; ТІП-С	71
3.501.1-129 10.1.0	Балансир верхний	72
3.501.1-129 10.1.0СБ	Балансир верхний	72
3.501.1-129 10.1.1	Лист балансира	73
3.501.1-129 11.0.0	Опорная часть тангенциальная неподвижная сварная ТІН-МА; ТІН-МБ; ТІН-МАС; ТІН-МБС	73
3.501.1-129 11.0.0СБ	Опорная часть тангенциальная неподвижная сварная ТІН-МА; ТІН-МБ; ТІН-МАС; ТІН-МБС.	74
3.501.1-129 11.0.1	Прокладка	75
3.501.1-129 11.1.0	Балансир нижний	75
3.501.1-129 11.1.0СБ	Балансир нижний	76
3.501.1-129 11.1.1	Штырь	76
3.501.1-129 11.1.2	Подушка	77
3.501.1-129 11.1.3	Лист балансира	77
3.501.1-129 11.2.0	Балансир верхний	78
3.501.1-129 11.2.0СБ	Балансир верхний	78

Обозначение	Наименование	Стр.
3.501.1-129 11.2.1	Лист балансира	79
3.501.1-129 11.2.2	Лист балансира	79
3.501.1-129 12.0.0	Опорная часть тангенциальная подвижная сварная ТІП-МА; ТІП-МБ ТІП-МАС; ТІП-МБС	80
3.501.1-129 12.1.0	Балансир верхний	80
3.501.1-129 12.0.0СБ	Опорная часть тангенциальная подвижная сварная ТІП-МА; ТІП-МБ; ТІП-МАС; ТІП-МБС	81
3.501.1-129 12.1.0СБ	Балансир верхний	82
3.501.1-129 12.1.1	Лист балансира	82
3.501.1-129 12.1.2	Лист балансира	83
3.501.1-129 13.0.0	Опорная часть тангенциальная неподвижная сварная Т2Н; Т2Н-С	84
3.501.1-129 13.1.0	Балансир нижний	84
3.501.1-129 13.0.0СБ	Опорная часть тангенциальная неподвижная сварная Т2Н; Т2Н-С	85
3.501.1-129 13.1.0СБ	Балансир нижний	86
3.501.1-129 13.1.1	Подушка	86
3.501.1-129 13.1.2	Лист балансира	87
3.501.1-129 13.2.0	Балансир верхний	87

Инв. № подл. | Подп. и дата | Взам. инв. №

Обозначение	Наименование	Стр.
3.501.1-129 13.2.0СБ	Балансир верхний	88
3.501.1-129 13.2.1	Лист балансира	88
3.501.1-129 13.2.2	Лист балансира	89
3.501.1-129 14.0.0	Опорная часть тангенциальная подвижная сварная Т2П; Т2П-С	90
3.501.1-129 14.1.0	Балансир верхний	90
3.501.1-129 14.0.0СБ	Опорная часть тангенциальная подвижная сварная Т2П; Т2П-С	91
3.501.1-129 14.1.0СБ	Балансир верхний	92
3.501.1-129 14.1.1	Лист балансира	92
3.501.1-129 15.0.0	Опорная часть тангенциальная неподвижная сварная Т2Н-МА; Т2Н-МБ; Т2Н-МАС; Т2Н-МБС	93
3.501.1-129 15.0.1	Подкладка	93
3.501.1-129 15.0.0СБ	Опорная часть тангенциальная неподвижная сварная Т2Н-МА; Т2Н-МБ; Т2Н-МАС; Т2Н-МБС	94
3.501.1-129 15.1.0	Балансир нижний	95
3.501.1-129 15.1.0СБ	Балансир нижний	95
3.501.1-129 15.1.1	Подушка	96
3.501.1-129 15.1.2	Лист балансира	96
3.501.1-129 15.2.0	Балансир верхний	97

Обозначение	Наименование	Стр.
3.501.1-129 15.2.0СБ	Балансир верхний	97
3.501.1-129 15.2.1	Лист балансира	98
3.501.1-129 15.2.2	Лист балансира	98
3.501.1-129 16.0.0	Опорная часть тангенциальная подвижная сварная Т2П-МА; Т2П-МБ; Т2П-МАС; Т2П-МБС	99
3.501.1-129 16.0.0СБ	Опорная часть тангенциальная подвижная сварная Т2П-МА; Т2П-МБ; Т2П-МАС; Т2П-МБС	100
3.501.1-129 16.1.0	Балансир верхний	101
3.501.1-129 16.1.0СБ	Балансир верхний	101
3.501.1-129 16.1.1	Лист балансира	102
3.501.1-129 16.1.2	Лист балансира	102
3.501.1-129 17.0.0	Опорная часть секторная неподвижная сварная СН; СН-С	103
3.501.1-129 17.1.0	Балансир верхний	103
3.501.1-129 17.0.0СБ	Опорная часть секторная неподвижная сварная СН; СН-С	104
3.501.1-129 17.1.0СБ	Балансир верхний	105
3.501.1-129 17.1.1	Лист балансира	106
3.501.1-129 17.1.2	Лист балансира	106

Инв. № подл. | Подп. и дата | Взам. инв. №

Обозначение	Наименование	Стр.
3.501.1-129 17.1.3	Лист балансира	107
3.501.1-129 17.1.4	Скоба	107
3.501.1-129 17.2.0	Балансир нижний	108
3.501.1-129 17.2.1	Плита верхняя	108
3.501.1-129 17.2.0СБ	Балансир нижний	109
3.501.1-129 17.2.2	Плита	110
3.501.1-129 17.2.3	Стойка	110
3.501.1-129 17.2.4	Ребро	111
3.501.1-129 18.0.0	Опорная часть секторная подвижная сварная СП; СП-С	112
3.501.1-129 18.0.0СБ	Опорная часть секторная подвижная сварная СП; СП-С	113
3.501.1-129 18.1.0	Балансир верхний	114
3.501.1-129 18.1.1	Лист балансира	114
3.501.1-129 18.1.0СБ	Балансир верхний	115
3.501.1-129 18.2.0	Балансир нижний	116
3.501.1-129 18.2.0СБ	Балансир нижний	117
3.501.1-129 18.2.1	Лист балансира	118
3.501.1-129 18.2.2	Лист балансира	118
3.501.1-129 18.2.3	Шпонка	119
3.501.1-129 18.3.0	Сектор балансира	119
3.501.1-129 18.3.0СБ	Сектор балансира	120
3.501.1-129 18.3.1	Ребро	121
3.501.1-129 18.3.2	Стойка	121
3.501.1-129 18.3.3	Подушка	122
3.501.1-129 18.3.4	Плита нижняя	123
3.501.1-129 00.0.ВМС	Выборка стали	124 (125)

Инв. № подл. | Подп. и дата | Взам. инв. №

1. Состав проекта.

1.1 Серия „Опорные части железобетонных пролетных строений длиной от 4,0 до 34,2м для железнодорожных мостов" состоит из двух выпусков:

Выпуск 0 — Материалы для проектирования. Условия применения опорных частей.

Выпуск 1 — Конструкция опорных частей.

В настоящем выпуске приведены конструкции плоских, тангенциальных и секторных опорных частей, применяемых в районах с расчетной температурой наружного воздуха минус 40°С и выше; в районах с расчетной температурой наружного воздуха ниже минус 40°С. Расчетная сейсмичность 7, 8 и 9 баллов.

2. Конструкция опорных частей.

2.1 Плоские опорные части под плитные пролетные строения длиной от 4,0 до 7,7м разработаны только сварными, тангенциальные опорные части под плитные и ребристые пролетные строения длиной от 9,3 до 18,7м разработаны сварными и литыми, секторные опорные части под предварительно напряженные пролетные строения длиной от 23,6 до 34,2м разработаны сварными и литыми.

2.2. Высота всех марок плоских опорных частей - 65мм, тангенциальных - 200мм, секторных - 520мм. Унифицирована конструкция верхних и нижних балансиров тангенциальных опорных частей, плоских опорных частей, штырей, шарниров, зуба. Унифицировано расположение анкерных болтов и шпилек. Предусмотрено приспособление для объединения верхнего и нижнего балансиров при монтаже.

2.3. Комплект опорных частей для одного разрезного пролетного строения состоит из двух марок опорных частей-подвижной и неподвижной.

Первый буквенный индекс в маркировке опорной части означает:

Т — тангенциальная опорная часть.

С — секторная опорная часть.

П — плоская опорная часть.

Цифровой индекс означает:

1 — Опорная часть для плитных пролетных строений.

2 — Опорная часть для ребристых пролетных строений.

Второй буквенный индекс означает:

Н — неподвижная опорная часть.

П — подвижная опорная часть.

Третий, четвертый, пятый буквенные индексы означают:

Л — литая опорная часть.

М — опорная часть, применяемая в районах с расчетной температурой наружного воздуха ниже минус 40°С.

МА — опорная часть, применяемая в районах с расчетной температурой наружного воздуха ниже минус 40°С до минус 50°С.

МБ — опорная часть, применяемая в районах с расчетной температурой воздуха ниже минус 50°С.

С — опорная часть для районов с расчетной сейсмичностью 8-9 балов.

Кроме заводской марки клеймением должны быть нанесены:

завод-изготовитель, клейма отдела технического контроля и заводской инспекции, дата изготовления, вес изделия.

2.4. Материалы, применяемые для изготовления опорных частей:

литые — сталь марки 25Л группы III по ГОСТ 977-75* (для обычных условий с расчетной температурой воздуха минус 40°С и выше и северной строительно-климатической зоны А и Б).

Инв. № подл.	Подп. и дата	Взам. инв. №

			1263/2 — 8
			3.501.1-129 00.0.ОТО
Нач. отд.	Ткаченко		Техническое описание
Гл. инж. пр.	Жарновская		Стадия: Р; Лист: 1; Листов: 2
Ведущ.	Акулова		Ленгипротрансмост

сварных — сталь марки 16Д по ГОСТ 6713-75* (для обычных условий с расчетной температурой воздуха минус 40°С и выше) сталь марки 15ХСНД категории 2 по ГОСТ 6713-75* (для северной строительно-климатической зоны А с расчетной температурой воздуха ниже минус 40°С до минус 50°С (включительно) сталь марки 10ХСНД категории 2 по ГОСТ 6713-75* (для северной строительно-климатической зоны Б с расчетной температурой воздуха ниже минус 50°С.

2.5. При изготовлении сварных опорных частей из стали марки 10ХСНД по ГОСТ 6713-75* (зона Б) сварка плит производится автоматами или полуавтоматами углеродистой стальной сварочной проволокой марки СВ-10НМ $Св$-08А, $Св$-12М, СВ-10ГС, $Св$-10ГА по ГОСТ 2246-70* и плавленными флюсами марки АН-22, АН-348-А по ГОСТ 9087-69* или вручную качественными электродами типа Э50А по ГОСТ 9467-75.

При изготовлении сварных опорных частей из стали марки 15ХСНД-2 по ГОСТ 6713-75* (зона А) сварка плит производится автоматами или полуавтоматами углеродистой стальной сварочной проволокой марки $Св$-10НМ по ГОСТ 2246-70* и плавленными флюсами АН-22 по ГОСТ 9087-69* или вручную качественными электродами типа Э50А по ГОСТ 9467-75.

Поверхности конструкций опорных частей, кроме трущихся, должны быть огрунтованы железным суриком ГОСТ 8866-76 на натуральной олифе по ГОСТ 7931-76 или олифе оксоль ГОСТ 190-78.

3. Требования к качеству изготовления.

Опорные части должны изготавливаться в соответствии с требованиями технических условий на изготовление, СНиП III-18-75 и требованиями по применению материалов, указанных на чертежах.

Элементы опорных частей, изготовленные с нарушениями установленных проектом размеров, выходящими за пределы допусков, указанных в СНиП III-18-75, а также элементы, имеющие раковины, более допустимых, продольные и поперечные трещины подлежат отбраковке ОТК.

4. Техника безопасности.

При изготовлении, транспортировании и хранении опорных частей необходимо соблюдать требования:

Правила техники безопасности и производственной санитарии при сооружении мостов и труб, утвержденные Минтрансстроем 17.12.68г и Президиумом ЦК профсоюза рабочих железнодорожного транспорта 18.12.1968г.

Инв. № подл. | Подп. и дата | Взам. инв. №

Формат	Зона	Поз.	Обозначение	Наименование	Кол.	Примеч.
				Документация		
			3.501.1-129 ОО.О.О ТО	Техническое описание		
А3			3.501.1-129 01.0.0 СБ	Сборочный чертеж.		
				Сборочные единицы		
А4		1	3.501.1-129 01.1.0	Болт анкерный	2	
А4		2	3.501.1-129 01.2.0	Балансир нижний	1	
А4		3	3.501.1-129 01.3.0	Балансир верхний	1	
				Детали		
А4		4	3.501.1-129 01.0.1	Шпилька	2	
А4		5	3.501.1-129 01.0.2	Прокладка асбестовая	1	
				Стандартные изделия		
				Для марок Т1Н-Л, Т1Н-ЛС		
Б4		6		гайка М30.12 ВСт3сп2		
				ГОСТ 5915-70*	4	0,22
				Для марок Т1Н-ЛМ, Т1Н-ЛМС		
Б4		6		гайка М30.12 40Х		
				ГОСТ 5915-70*	4	0,22
Б4		7		Шайба 30 ВСт3сп2		
				ГОСТ 11371-78	4	0,06

Инв.№ подл. | Подп. и дата | Взам. инв.№

Нач. отд.	Ткаченко	
Гл. инж. пр.	Моховская	
Вед. инж.	Акулова	
Ст. инж.	Васильева	
Инженер	Гордеев	

3.501.1-129 01.0.0

Опорная часть тангенциальная неподвижная литая Т1Н-Л, Т1Н-ЛМ, Т1Н-ЛС, Т1Н-ЛМС

Стадия	Лист	Листов
Р	1	2

Ленгипропромстальконструкция

Формат	Зона	Поз.	Обозначение	Наименование	Кол.	Примеч.
				Материалы		
				Материал марки опорной части указан на чертежах деталей.		

Инв.№ подл. | Подп. и дата | Взам. инв.№

1263/2 | 10

3.501.1-129 01.0.0 | Лист 2

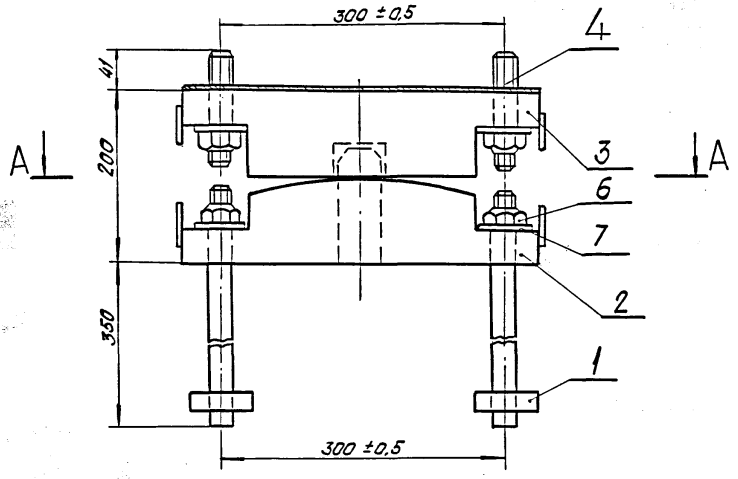

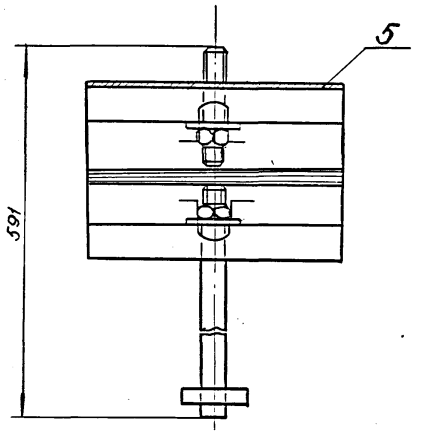

А – А

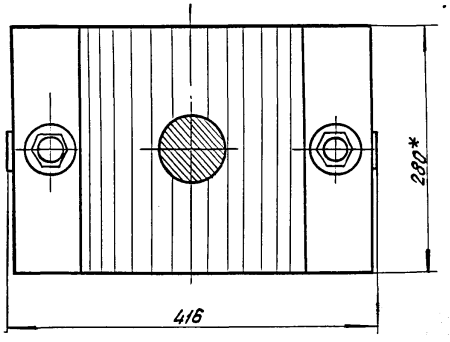

* Размер для справок.

Инв. № подл. | Подп. и дата | Взам. инв. №

				3.501.1-129 01. 0. 0 СБ		
				Опорная часть тангенциальная неподвижная литая ТІН-л, ТІН-лМ, ТІН-лС, ТІН-лМС	Стадия: Р	Масса: 141,0	Масштаб: 1:5
Нач. отд.	Ткаченко				Лист	Листов 1	
Гл. инж. пр.	Махновская			—	Ленгипротрансмост		
Вед. инж.	Акулова						
Ст. инж.	Васильева						
Инженер	Гордеев						

1263/2 | 11

Формат	Зона	Поз.	Обозначение	Наименование	Кол.	Примеч.
				Документация		
А4			3.501.1-129 01.1.0 СБ	Сборочный чертеж		
				Детали		
А4			3.501.1-129 01.1.1	Планка	1	
А4			3.501.1-129 01.1.2	Анкер	1	
				Материалы		
				Материал марки анкерного болта указан на чертежах деталей		

Изм.	Кол.уч.	Лист	№ док.	Подп.	Дата
Нач.отд.	Ткаченко				
Гл.инж.пр.	Маховская				
Вед.инж.	Акулова				
Ст.инж.	Васильева				
Инженер	Гордеев				

3.501.1-129 01.1.0

Болт анкерный

Стадия	Лист	Листов
Р		1

Ленгипротрансмост

Марка опорной части	Масса болта
Т1Н-1, Т1Н-АМ Т1Н-АС, Т1Н-АМС	3,6
Т1Н-МА, Т1П-МА, Т1Н-МБ, Т1П-МБ, Т1Н-МАС, Т1П-МАС, Т1Н-МБС, Т1П-МБС, Т2Н-МА, Т2П-МА, Т2Н-МБ, Т2П-МБ, Т2Н-МАС, Т2П-МАС, Т2Н-МБС, Т2П-МБС.	3,9

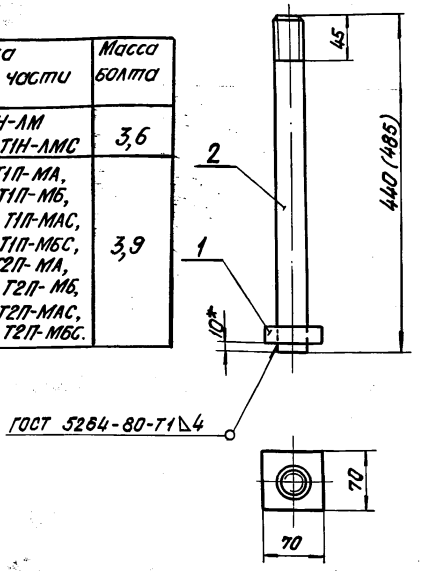

1. Размеры для справок, кроме обозначенного*.
2. В скобках дана длина болта для марок: Т1Н-МА, Т1П-МА, Т1Н-МБ, Т1П-МБ, Т1Н-МАС, Т1П-МАС, Т1Н-МБС, Т1П-МБС, Т2Н-МА, Т2П-МА, Т2Н-МБ, Т2П-МБ, Т2Н-МАС, Т2П-МАС, Т2Н-МБС, Т2П-МБС.

1263/2 | 12

Изм.	Кол.уч.	Лист	№ док.	Подп.	Дата
Нач.отд.	Ткаченко				
Гл.инж.пр.	Маховская				
Вед.инж.	Акулова				
Ст.инж.	Васильева				
Инженер	Гордеев				

3.501.1-129 01.1.0 СБ

Болт анкерный

Стадия	Масса	Масштаб
Р	См. табл.	1:5
Лист		Листов 1

—

Ленгипротрансмост

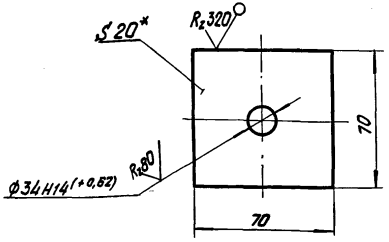

1. *Размер для справок.
2. Неуказанные предельные отклонения размеров: $-t_2, +t_2, \pm\frac{t_2}{2}$.
3. Материал для марок:
Т2Н-Л, Т2П-Л, Т2Н-ЛС, Т2П-ЛС, Т1Н, Т1П, Т1Н-С, Т1П-С, Т2Н, Т2П, Т2Н-С, Т2П-С - сталь марки 16Д ГОСТ 6713-75*.
Т2Н-ЛМ, Т2П-ЛМ, Т2Н-ЛМС, Т2П-ЛМС, Т1Н-МА, Т1П-МА, Т1Н-МБ, Т1П-МБ, Т1Н-МАС, Т1П-МАС, Т1Н-МБС, Т1П-МБС, Т2Н-С, Т2П-С, Т2Н-МА, Т2П-МА, Т2Н-МБ, Т2П-МБ, Т2Н-МАС, Т2П-МАС, Т2Н-МБС, Т2П-МБС - сталь марки 15ХСНД-2 ГОСТ 6713-75*.

			3.501.1-129 01.1.1		
Нач.отд.	Ткаченко		Планка	Стадия: Р	Масса: 0,8	Масштаб: 1:2
Гл.инж.пр.	Мохновская			Лист	Листов 1
Вед.инж.	Акулова		Лист Б-ПН-20 ГОСТ 19903-74*	Ленгипротрансмост	
Ст.инж.	Васильева				
Инженер	Гордеев				

Инв.№ подл. | Подп. и дата | Взам.инв.№

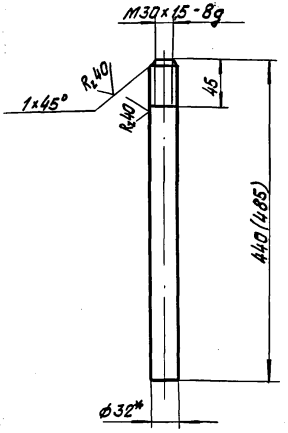

Марка опорной части	Масса анкера
Т2Н-Л, Т2П-Л, Т1Н, Т1П, Т2Н, Т2П, Т2Н-ЛМ, Т2Н-ЛС, Т2П-ЛС, Т2Н-ЛМС, Т2П-ЛМС, Т1Н-С, Т1П-С, Т2П-С Т2Н-С	2,8
Т1Н-МА, Т1П-МА, Т1Н-МБ, Т1П-МБ Т1Н-МАС, Т1П-МАС, Т1Н-МБС, Т1П-МБС, Т2Н-МА, Т2П-МБ, Т2Н-МБ, Т2П-МБ, Т2Н-МАС, Т2П-МАС Т2П-МБС, Т2Н-МБС	3,1

1. *Размер для справок.
2. Неуказанные предельные отклонения размеров: $+t_2, -t_2, \pm\frac{t_2}{2}$.
3. Размер в скобках для марок:
Т1Н-МА, Т1П-МА, Т1Н-МБ, Т1П-МБ, Т1Н-МАС, Т1П-МАС, Т1Н-МБС, Т1П-МБС, Т2Н-МА, Т2П-МБ, Т2Н-МБ, Т2П-МБ, Т2Н-МАС, Т2П-МАС, Т2Н-МБС, Т2П-МБС.
4. Материал для марок:
Т2Н-Л, Т2П-Л, Т1Н, Т1П, Т2Н, Т2П - сталь марки ВСт3сп2 ГОСТ 380-71*;
Т2Н-ЛМ, Т2П-ЛМ, Т2Н-ЛС, Т2П-ЛС, Т2Н-ЛМС, Т2П-ЛМС, Т1Н-С, Т1П-С, Т1Н-МА, Т1П-МА, Т1Н-МБ, Т1П-МБ, Т1Н-МАС, Т1П-МАС, Т1Н-МБС, Т1П-МБС, Т2Н-С, Т2П-С, Т2Н-МА, Т2П-МА, Т2Н-МБ, Т2П-МБ, Т2Н-МАС, Т2П-МАС, Т2Н-МБС, Т2П-МБС - сталь марки 09Г2С ГОСТ 19281-73.

1263/2 | 13

			3.501.1-129 01.1.2		
Нач.отд.	Ткаченко		Анкер	Стадия: Р	Масса: См. табл.	Масштаб: 1:5
Гл.инж.пр.	Мохновская			Лист	Листов 1
Вед.инж.	Акулова		Круг Б-32 ГОСТ 2590-71*	Ленгипротрансмост	
Ст.инж.	Васильева				
Ст.техн.	Костылева				

Инв.№ подл. | Подп. и дата | Взам.инв.№

Формат	Зона	Поз.	Обозначение	Наименование	Кол.	Примеч.
				Документация		
А4			3.501.1-129 01.2.0 СБ	Сборочный чертеж	X	
				Детали		
А4		1	3.501.1-129 01.2.1	Подушка	1	
А4		2	3.501.1-129 01.2.2	Штырь	1	
А4		3	3.501.1-129 01.2.3	Скоба	2	
				Материалы		
				Материал марки		
				опорной части		
				указан на чертежах		
				деталей		

Взам. инв. N | Подп. и дата | Инв. N подл.

3.501.1-129 01.2.0

Нач. отд.	Ткаченко		
Гл. инж. пр.	Махновская		
Вед. инж.	Акулова		
Ст. инж.	Васильева		
Инженер	Гордеев		

Балансир нижний

Стадия	Лист	Листов
Р		1

Ленгипротрансмост

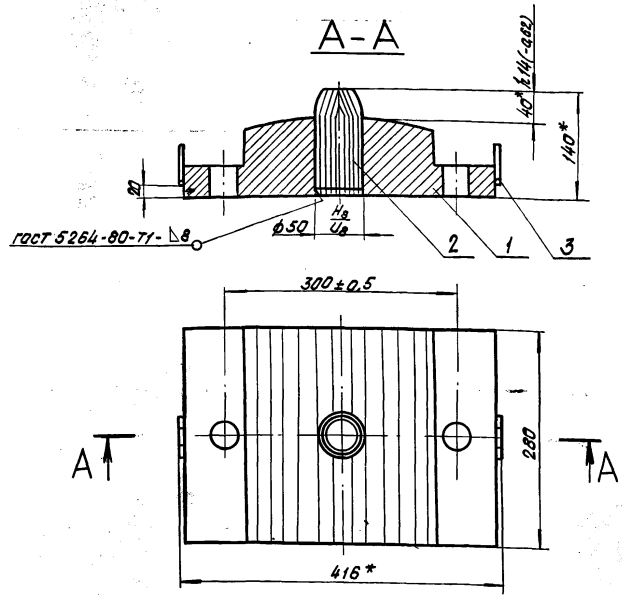

Размеры для справок, кроме обозначенных*.

1263/2 | 14

Взам. инв. N | Подп. и дата | Инв. N подл.

3.501.1-129 01.2.0 СБ

Нач. отд.	Ткаченко		
Гл. инж. пр.	Махновская		
Вед. инж.	Акулова		
Ст. инж.	Васильева		
Инженер	Гордеев		

Балансир нижний

Стадия	Масса	Масштаб
Р	65,2	1:5
Лист		Листов 1

Ленгипротрансмост

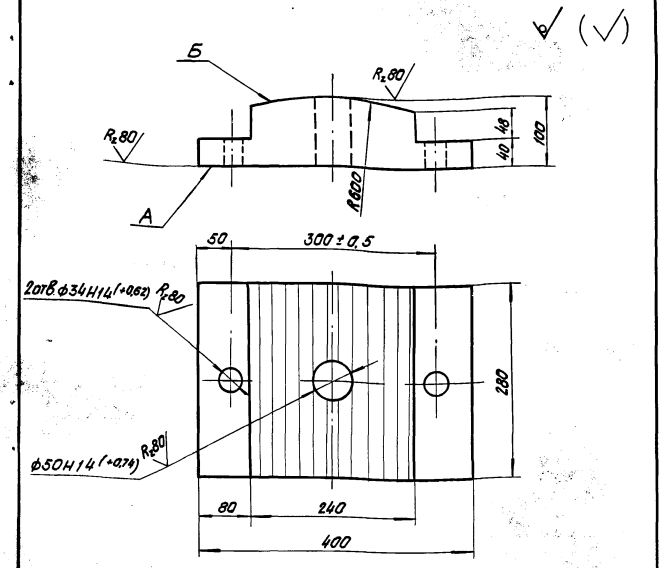

1. Отливка должна быть чистой и гладкой, раковины и пористость на поверхностях А и Б не допускаются.
2. Литейные уклоны по ГОСТ 3212-57*.
3. Неуказанные литейные радиусы 3 ÷ 5 мм.
4. Отклонение размеров отливок по 3-му классу точности ГОСТ 2009-55.

Инв. № подл.	Подп. и дата	Взам. инв. №			
			3.501.1-129 01. 2. 1		
Нач. отд.	Ткаченко		Подушка	Стадия: Р	Масса: 63,0	Масштаб: 1:5
Гл. инж. пр.	Маковская			Лист	Листов 1
Вед. инж.	Акулова		Отливка Ст 25Л-III ГОСТ 977-75*	Ленгипротрансмост	
Ст. инж.	Васильева				
Инженер	Гордеев				

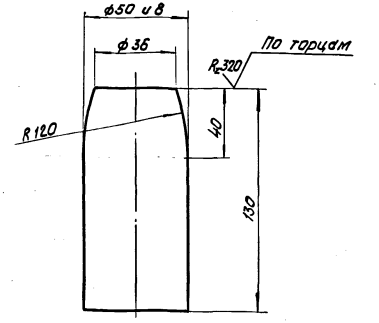

1. Неуказанные предельные отклонения размеров: $-t_2$, $+t_2$, $\pm\frac{t_2}{2}$.
2. Материалы для марок:

Т2Н-Л, Т2П-Л, Т1Н, Т1П, Т2Н, Т2П, Т1Н-Л, Т1П-Л - сталь марки ВСт3 сп2 ГОСТ 380-71*;

Т2Н-ЛМ, Т2П-ЛМ, Т1Н-ЛМ, Т1П-ЛМ - сталь марки 09Г2С ГОСТ 19281-73;

Т2Н-ЛС, Т2П-ЛС, Т2Н-ЛМС, Т2П-ЛМС, Т1Н-С, Т1П-С, Т1Н-ЛС, Т1П-ЛС, Т1Н-ЛМС, Т1П-ЛМС, Т2Н-С, Т2П-С - сталь марки 40Х ГОСТ 4543-71*.

Инв. № подл.	Подп. и дата	Взам. инв. №			
			1263/2	15	
			3.501.1-129 01. 2. 2		
Нач. отд.	Ткаченко		Штырь	Стадия: Р	Масса: 2,0	Масштаб: 1:2
Гл. инж. пр.	Маковская			Лист	Листов 1
Вед. инж.	Акулова		Круг Б-53 ГОСТ 2590-71* / —	Ленгипротрансмост	
Ст. инж.	Васильева				
Инженер	Гордеев				

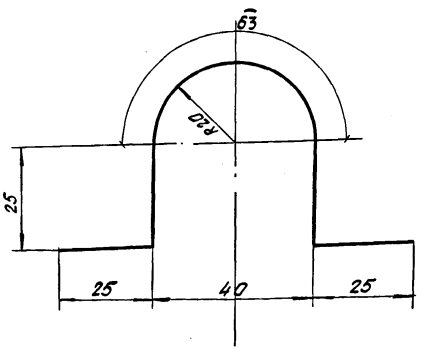

Формат	Зона	Поз.	Обозначение	Наименование	Кол.	Примеч.
				Документация		
А4			3.501.1-129 01.3.0 СБ	Сборочный чертеж		
				Детали		
А4		1	3.501.1-129 01.3.1	Лист балансира	1	
А4		2	3.501.1-129 01.2.3	Скоба	2	

Инв.№ подл. | Подп. и дата | Взам. инв.№

Нач. отд.	Ткаченко		
Гл. инж. пр.	Махновская		
Вед. инж.	Акулова		
Ст. инж.	Васильева		
Инженер	Гордеев		

3.501.1-129 01.2.3

Скоба

Стадия	Масса	Масштаб
Р	0,1	1:1
Лист	Листов 1	

Круг $\frac{8\ \text{ГОСТ}\ 2590\text{-}71^*}{\text{Ст.3 сп2 ГОСТ}\ 380\text{-}71^*}$

Ленгипратранстрой

Инв.№ подл. | Подп. и дата | Взам. инв.№

Нач. отд.	Ткаченко		
Гл. инж. пр.	Махновская		
Вед. инж.	Акулова		
Ст. инж.	Васильева		
Инженер	Гордеев		

3.501.1-129 01.3.0

Балансир верхний

Стадия	Лист	Листов
Р		1

Ленгипратранстрой

1263/2 | 16

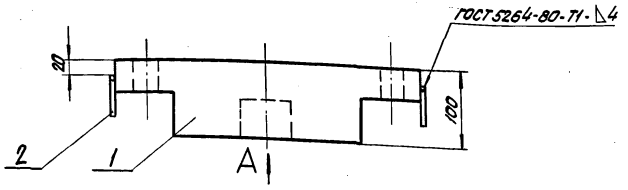

Вид А

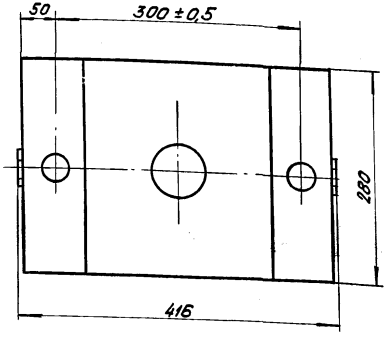

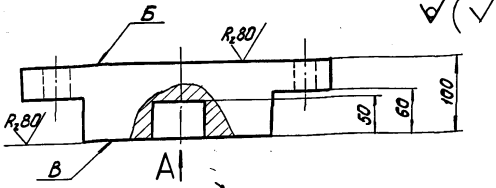

√(√)

Вид А

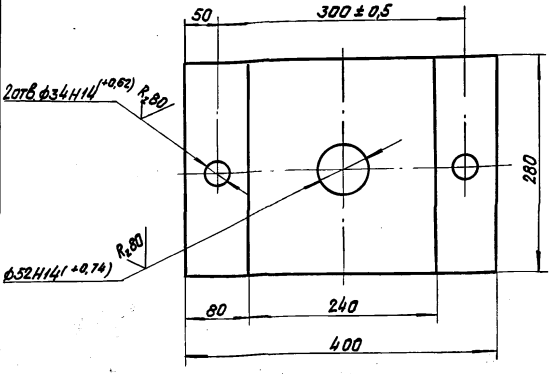

1. Отливка должна быть чистой и гладкой, раковины и пористость на поверхностях Б и В не допускаются.
2. Литейные уклоны по ГОСТ 3212-57*.
3. Неуказанные литейные радиусы 3 ÷ 5 мм.
4. Отклонение размеров отливок по 3-му классу точности ГОСТ 2009-55.

Инв. № подл. | Подп. и дата | Взам. инв. №

1263/2 | 17

3.501.1-129 01.3.0 СБ

Балансир верхний

Стадия	Масса	Масштаб
Р	65,5	1:5

Лист | Листов 1

—

Ленгипропранстмост

Нач. отд. Ткаченко
Гл. инж. пр. Мухновская
Вед. инж. Акулова
Ст. инж. Васильева
Инженер Гордеев

Инв. № подл. | Подп. и дата | Взам. инв. № | Инв. № дубл. | Подп. и дата

3.501.1-129 01.3.1

Лист балансира

Стадия	Масса	Масштаб
Р	65,5	1:5

Лист | Листов 1

Отливка Ст 25Л-III ГОСТ 977-75*

Ленгипропранстмост

Нач. отд. Ткаченко
Гл. инж. пр. Мухновская
Вед. инж. Акулова
Ст. инж. Васильева
Инженер Гордеев

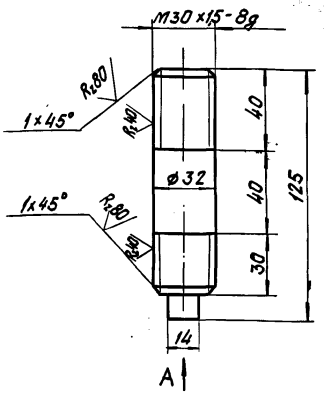

Вид А

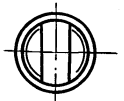

1. *Размер для справок.
2. Неуказанные предельные отклонения размеров: $\pm\frac{t_2}{2}$, $-t_2$, $\pm\frac{t_2}{2}$.
3. Материал для марок:

Т1Н-Л, Т1П-Л (кроме пролетного строения $l_п$ = 18,7 м), Т2Н-Л, Т2П-Л - сталь марки ВСт3сп2 ГОСТ 380-71*;

Т1Н-Л, Т1П-Л (только для пролетного строения $l_п$ = 18,7 м), Т1Н-ЛМ, Т1П-ЛМ, Т2Н-ЛМ, Т2П-ЛМ - сталь марки 09Г2С ГОСТ 19281-73;

Т1Н-ЛМС, Т1П-ЛМС, Т2Н-ЛС, Т2П-ЛС, Т2Н-ЛМС, Т2П-ЛМС, Т1Н-ЛС, Т1П-ЛС - сталь марки 40Х ГОСТ 4543-71*.

Инв.№подл.	Подп. и дата	Взам.инв.№	

Нач.отд.	Ткаченко		
Гл.инж.пр.	Мохновская		
Вед.инж.	Акулова		
Ст.инж.	Васильева		
Инженер	Гордеев		

3.501.1-129 01.0.1

Шпилька

Стадия	Масса	Масштаб
Р	0,7	1:2
Лист	Листов 1	

Круг Б-32 ГОСТ 2590-71*

Ленгипротранмост

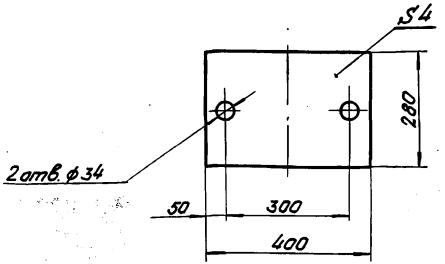

1263/2 | 18

Инв.№подл.	Подп. и дата	Взам.инв.№	

Нач.отд.	Ткаченко		
Гл.инж.пр.	Мохновская		
Вед.инж.	Акулова		
Ст.инж.	Васильева		
Инженер	Гордеев		

3.501.1-129 01.0.2

Прокладка асбестовая

Стадия	Масса	Масштаб
Р	0,5	1:10
Лист	Листов 1	

Картон асбестовый ГОСТ 2850-75.

Ленгипротранмост

Формат	Зона	Поз.	Обозначение	Наименование	Кол.	Примеч.
				Документация		
			3.501.1-129 00.0.0ТО	Техническое описание		
А3			3.501.1-129 02.0.0СБ	Сборочный чертеж		
				Сборочные единицы		
А4		1	3.501.1-129 01.1.0	Болт анкерный	2	
А4		2	3.501.1-129 01.2.0	Балансир нижний	1	
А4		3	3.501.1-129 02.1.0	Балансир верхний	1	
				Детали		
А4		4	3.501.1-129 01.0.1	Шпилька	2	
А4		5	3.501.1-129 01.0.2	Прокладка	1	
				Стандартные изделия		
				Для марок Т1П-Л, Т1П-ЛС,		
		6		гайка М30.12.ВСт3сп2		
				ГОСТ 5915-70*	4	0,23кг
				Для марок Т1П-ЛМ, Т1П-ЛМС		
		6		гайка М30.12 40Х		
				ГОСТ 5915-70*	4	0,23 кг
		7		Шайба 30 ВСт3сп2		
				ГОСТ 11371-78	4	0,06 кг

Нач.отд	Ткаченко		3.501.1-129 02.0.0
Гл.инж.пр	Махновская		Опорная часть тангенциальная подвижная литая Т1П-Л, Т1П-ЛМ, Т1П-ЛС, Т1П-ЛМС
Вед.инж.	Акулова		Стадия Р; Лист 1; Листов 2
Ст.инж.	Васильева		Ленгипротрансмост
Инженер	Гордеев		

Инв.№ подл. | Подп. и дата | Взам. инв.№

Формат	Зона	Поз.	Обозначение	Наименование	Кол.	Примеч.
				Материалы		
				Материал марки		
				опорной части		
				указан на чертежах		
				деталей.		

1263/2 | 19

3.501.1-129 02.0.0 | Лист 2

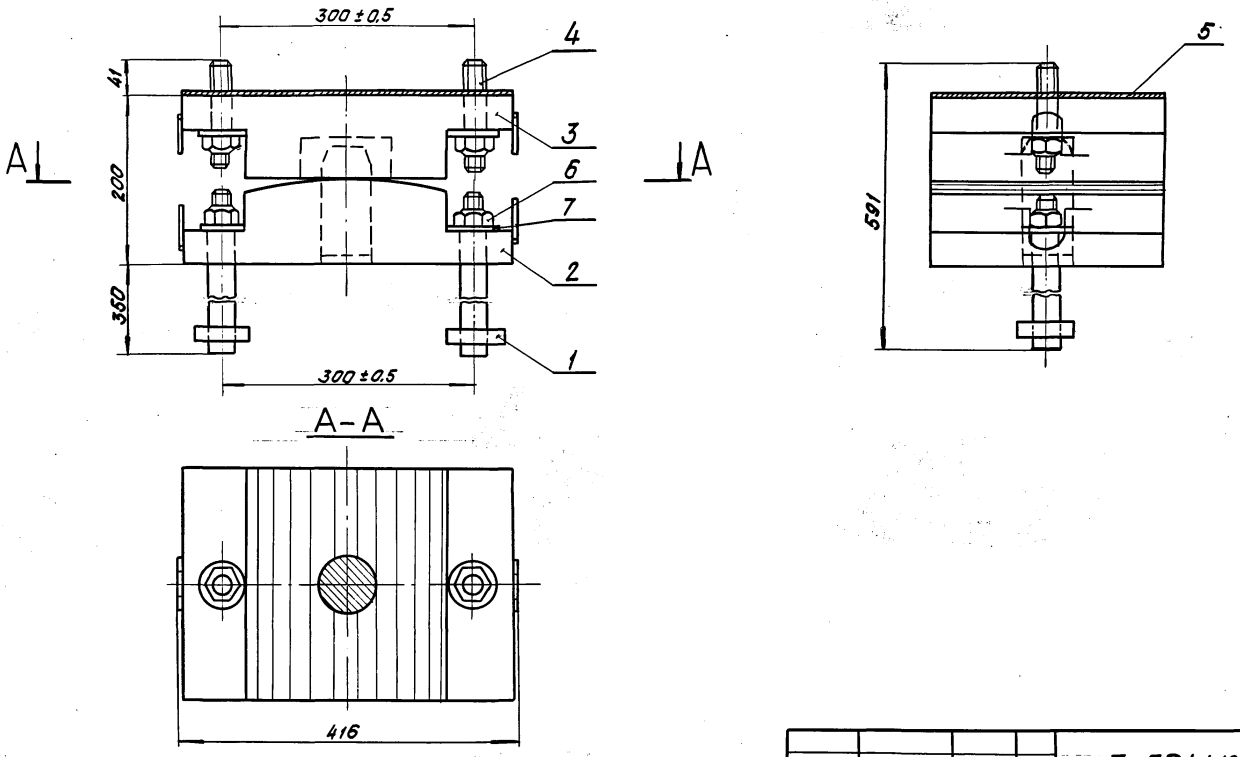

				1263 / 2		20
				3. 501.1-129 02.0. 0 СБ		
				Опорная часть тангенциальная подвижная литая Т1П-Л, Т1П-ЛМ, Т1П-ЛС, Т1П-ЛМС	Стадия	Масса	Масштаб
					Р	140,0	1:5
Нач. отд.	Ткаченко				Лист	Листов 1	
Гл. инж. пр.	Махновская						
Вед. инж.	Акулова				Ленгипротрансмост		
Ст. инж.	Васильева						
Инженер	Гордеев						

Инв. № подл. | Подп. и дата | Взам. инв. №

Формат	Зона	Поз.	Обозначение	Наименование	Кол.	Примеч.
				Документация		
А4			3.501.1-129 02.1.0СБ	Сборочный чертеж		
				Детали		
А4		1	3.501.1-129 02.1.1	Лист балансира	1	
А4		2	3.501.1-129 01.2.3	Скоба	2	
				Материалы		
				Материал верхнего		
				балансира указан на		
				чертежах деталей.		

Инв.№ подл. | Подп. и дата | Взам. инв.№

Нач. отд.	Ткаченко		
Гл. инж. пр.	Мохновская		
Вед. инж.	Акулова		
Ст. инж.	Васильева		
Инженер	Гордеев		

3.501.1-129 02.1.0

Балансир верхний

Стадия	Лист	Листов
Р		1

Ленгипротранстрост

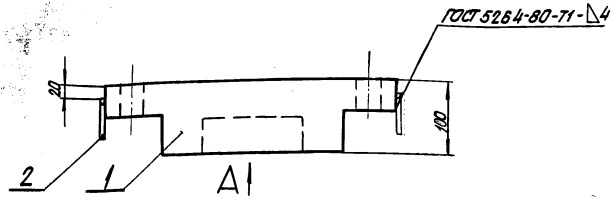

Вид А

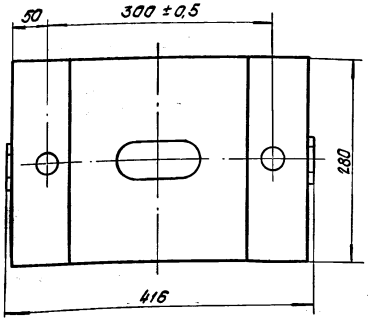

Инв.№ подл. | Подп. и дата | Взам. инв.№

1263/2 | 21

3.501.1-129 02.1.0СБ

Нач. отд.	Ткаченко	
Гл. инж. пр.	Мохновская	
Вед. инж.	Акулова	
Ст. инж.	Васильева	
Инженер	Гордеев	

Балансир верхний

Стадия	Масса	Масштаб
Р	64,4	1:5
Лист		Листов 1

—

Ленгипротранстрост

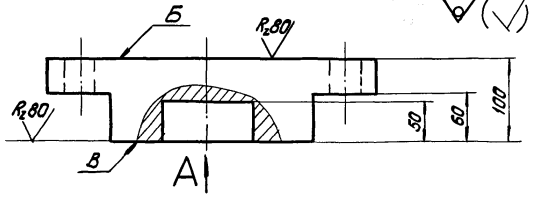

Вид А

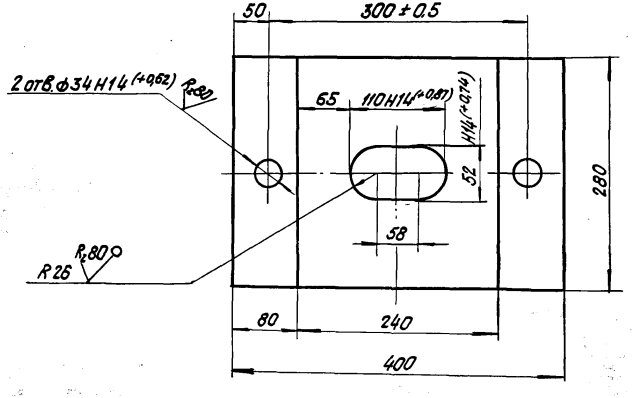

1. Отливка должна быть чистой и гладкой; раковины и пористость на поверхностях Б и В не допускаются.
2. Литейные уклоны по ГОСТ 3212-57*.
3. Неуказанные литейные радиусы 3÷5 мм.
4. Отклонение размеров отливок по 3 му классу точности ГОСТ 2009-55.

Взам. инв. №				3. 501.1-129 02.1.1			
Подп. и дата				Лист балансира	Стадия	Масса	Масштаб
					Р	64,2	1:5
Инв. № подл.	Нач. отд.	Ткаченко			Лист		Листов 1
	Гл. инж. пр.	Махновская					
	Вед. инж.	Акулова		Отливка Ст. 25Л-III ГОСТ 977-75*	Ленгипротрансмост		
	Ст. инж.	Васильева					
	Ст. техн.	Костылева					

Формат	Зона	Поз.	Обозначение	Наименование	Кол.	Примеч.
				Документация		
			3.501.1-129 ОО.О.О ТО	Техническое описание		
А3			3.501.1-129 03.00 СБ	Сборочный чертеж		
				Сборочные единицы		
А4		1	3.501.1-129 01.1.0	Болт анкерный	4	
А4		2	3.501.1-129 03.1.0	Балансир нижний	1	
А4		3	3.501.1-129 03.2.0	Балансир верхний	1	
				Детали		
А4		4	3.501.1-129 01.0.1	Шпилька	4	
		5	3.501.1-129 03.0.1	Прокладка асбестовая	1	
				Стандартные изделия		
				Для марок Т2Н-Л, Т2Н-ЛС		
		6		-гайка М30.12 ВСт3сп2		
				ГОСТ 5915-70*	8	0,23
				Для марок Т2Н-ЛМ, Т2Н-ЛМС		
		6		-гайка М30.12.40Х ГОСТ 5915-70*	8	0,23
		7		Шайба 30 ВСт3сп2		
				ГОСТ 11371-78	8	0,06

Инв.№ подл. | Подп. и дата | Взам.инв.№

Нач. отд.	Ткаченко		3.501.1-129 03.0.0
Гл. инж. пр.	Мохновская		Опорная часть тангенциальная неподвижная литая Т2Н-Л, Т2Н-ЛМ, Т2Н-ЛС, Т2Н-ЛМС
Вед. инж.	Якулова		Стадия: Р; Лист: 1; Листов: 2
Ст. инж.	Васильева		Ленгипротрансмост
Ст. техн.	Костылева		

Формат	Зона	Поз.	Обозначение	Наименование	Кол.	Примеч.
				Материалы.		
				Материал опорной		
				части указан на		
				чертежах деталей.		

Инв.№ подл. | Подп. и дата | Взам.инв.№

1263/2 | 23

3.501.1-129 03.0.0 | Лист 2

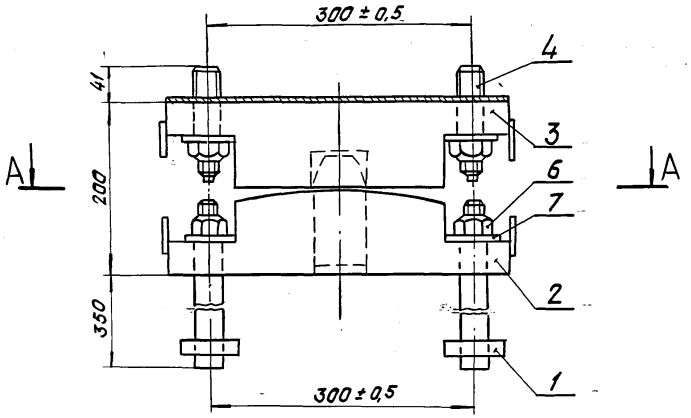

А–А

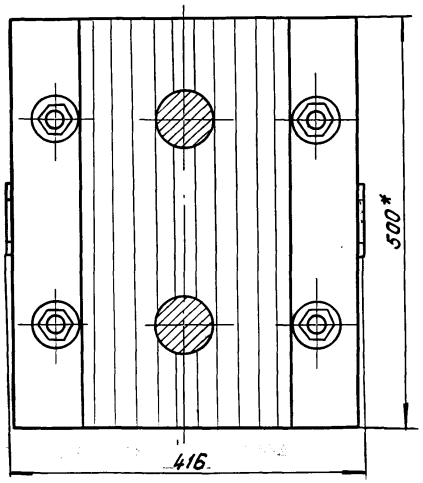

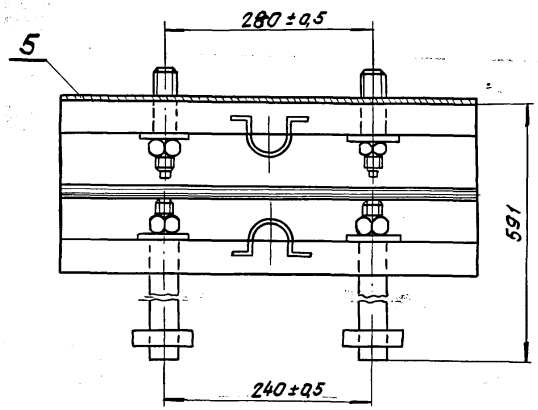

*Размер для справок.

				1263/2		24
				3.501.1-129 03.0.0СБ		
Нач.отд.	Ткаченко			Опорная часть тангенциальная неподвижная литая Т2Н-Л; Т2Н-ЛМ; Т2Н-ЛС; Т2Н-ЛМС	Стадия	Масса	Масштаб
Гл.инж.пр.	Махновская				Р	250	1:5
Вед.инж.	Акулова				Лист		Листов 1
Ст.инж.	Васильева			—	Ленгипротрансмост		
Инженер	Гордеев						

Взам.инв.№ | Подп.и дата | Инв.№ подл.

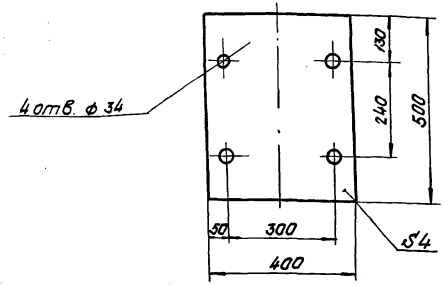

Формат	Зона	Поз.	Обозначение	Наименование	Кол.	Примеч.
				Документация		
А4			3.501.1-129 03.1.0 СБ	Сборочный чертеж		
				Детали		
А4		1	3.501.1-129 03.1.1	Подушка		
А4		2	3.501.1-129 01.2.2	Штырь		
А4		3	3.501.1-129 01.2.3	Скоба		
				Материалы		
				Материал нижнего балансира указан на чертежах деталей.		

Инв. № подл. | Подп. и дата | Взам. инв. №

Нач. отд.	Ткаченко	
Гл. инж. пр.	Мохновская	
Вед. инж.	Акулова	
Ст. инж.	Васильева	
Инженер	Гордеев	

3.501.1-129 03.0.1

Прокладка асбестовая

Картон асбестовый ГОСТ 2850-75.

Стадия	Лист	Листов
Р	0,9	1:10
Лист	Листов 1	

Ленгипротрансмост

1263/2 | 25

Нач. отд.	Ткаченко	
Гл. инж. пр.	Мохновская	
Вед. инж.	Акулова	
Ст. инж.	Васильева	
Инженер	Гордеев	

3.501.1-129 03.1.0

Балансир нижний

Стадия	Лист	Листов
Р		1

Ленгипротрансмост

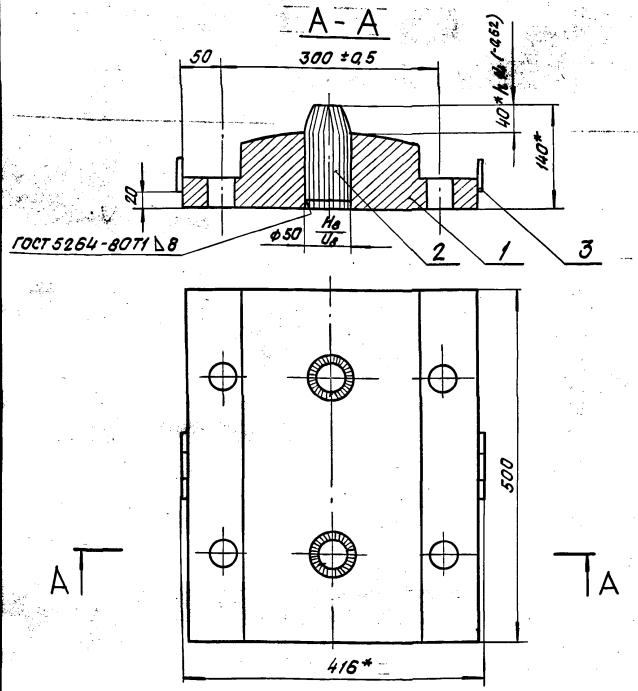

Размеры для справок, кроме обозначенных*.

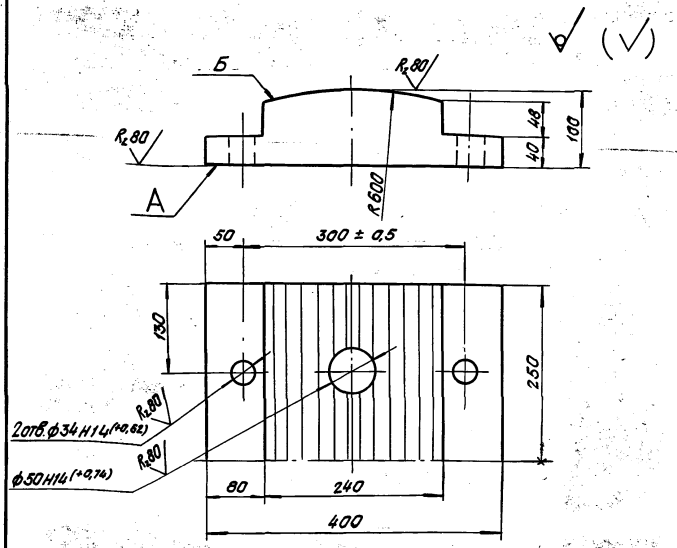

1. Отливка должна быть чистой и гладкой, раковины и пористость на поверхностях А и Б не допускаются.
2. Литейные уклоны по ГОСТ 3212-57*.
3. Неуказанные литейные радиусы 3 ÷ 5 мм.
4. Отклонение размеров отливок по 3 му классу точности ГОСТ 2009-55.

Взам. инв. N	Подп. и дата	Инв. N подл.	Нач. отд.	Ткаченко		3.501.1-129 03.1.ОСБ		
			Гл. инж. пр.	Махновская		Балансир нижний	Стадия: Р	Масса: 114,6	Масштаб: 1:5
			Вед. инж.	Акулова			Лист	Листов 1
			Ст. инж.	Васильева			Ленгипротрансмост	
			Инженер	Гордеев				

Взам. инв. N	Подп. и дата	Инв. N подл.	Нач. отд.	Ткаченко		3.501.1-129 03.1.1		
			Гл. инж. пр.	Махновская		Подушка	Стадия: Р	Масса: 110,4	Масштаб: 1:5
			Вед. инж.	Акулова			Лист	Листов 1
			Ст. инж.	Васильева		Отливка Ст. 25Л-III ГОСТ 977-75*	Ленгипротрансмост	
			Инженер	Гордеев				

1263/2 | 26

Формат	Зона	Поз.	Обозначение	Наименование	Кол.	Примеч.
				Документация		
А4			3.501.1-129 03.2.0 СБ	Сборочный чертеж		
				Детали		
А4		1	3.501.1-129 03.2.1	Лист балансира	1	
А4		2	3.501.1-129 01.2.3	Скоба	2	
				Материалы		
				Материал верхнего		
				балансира указан на		
				чертежах деталей		

Инв.№ подл. | Подп. и дата | Взам. инв.№

		3.501.1-129 03.2.0	
Нач.отд.	Ткаченко		
Гл.инж.пр.	Маховская	Стадия: Р	Лист:	Листов: 1
Вед.инж.	Акулова	Балансир верхний	
Ст.инж.	Васильева		
Инженер	Гордеев	Ленгипротрансмост	

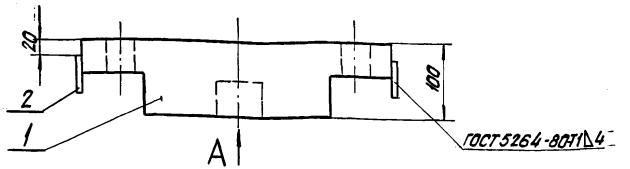

Вид А

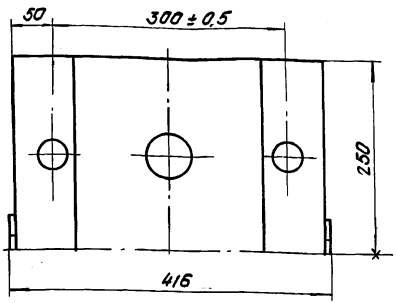

1263/2	27

		3.501.1-129 03.2.0 СБ	
Нач.отд.	Ткаченко		
Гл.инж.пр.	Маховская	Стадия: Р	Масса: 115,5	Масштаб: 1:5
Вед.инж.	Акулова	Балансир верхний	
Ст.инж.	Васильева		Лист:	Листов: 1
Инженер	Гордеев	—	Ленгипротрансмост

Инв.№ подл. | Подп. и дата | Взам. инв.№

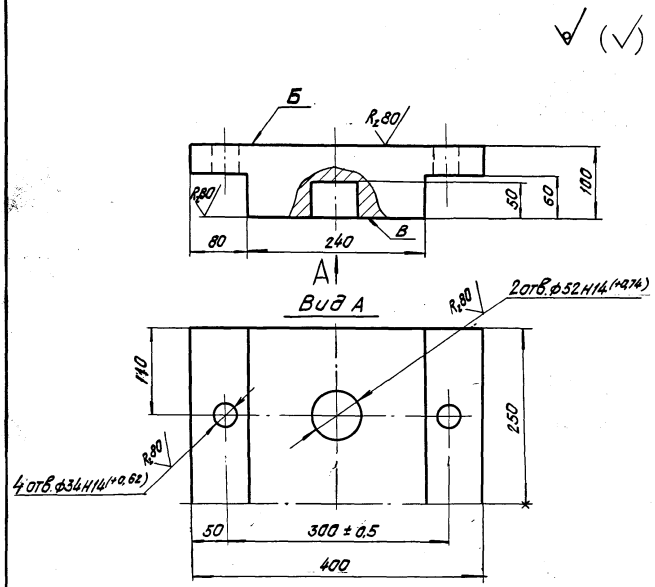

1. Отливка должна быть чистой и гладкой, раковины и пористость на поверхностях Б и В не допускаются.
2. Литейные уклоны по ГОСТ 3212-57*.
3. Неуказанные литейные радиусы 3÷5 мм.
4. Отклонение размеров отливок по 3-му классу точности ГОСТ 2009-55.

Нач. отд.	Ткаченко		3. 501.1-129 03. 2. 1				
Гл. инж. пр.	Махновская		Лист балансира	Стадия	Масса	Масштаб	
Вед. инж.	Акулова			Р	115,3	1:5	
Ст. инж.	Васильева			Лист		Листов 1	
Инженер	Гордеев		Отливка Ст. 25 Л-III ГОСТ 977-75*	Ленгипротрансмост			

Взам. инв. №

Подп. и дата

Инв. № подл.

1263/2 | 28

Формат	Зона	Поз.	Обозначение	Наименование	Кол.	Примеч.
				Документация		
			3.501.1-129 ОО.О.О ТО	Техническое описание		
А3			3.501.1-129 04.0.0 СБ	Сборочный чертеж		
				Сборочные единицы		
А4		1	3.501.1-129 01.1.0	Болт анкерный	4	
А4		2	3.501.1-129 03.1.0	Балансир нижний	1	
А4		3	3.501.1-129 04.1.0	Балансир верхний	1	
				Детали		
А4		4	3.501.1-129 01.0.1	Шпилька	4	
А4		5	3.501.1-129 03.0.1	Прокладка	1	
				Стандартные изделия		
				Для марок Т2П-Л, Т2П-ЛС-		
		6		-гайка М30.12 ВСт3сп2		
				ГОСТ 5915-70*	8	0,23
				Для марок Т2П-ЛМ, Т2П-ЛМС-		
		6		-гайка М30.12 40Х		
				ГОСТ 5915-70*	8	0,23

Инв.№ подл. | Подп. и дата | Взам.инв.№

Нач.отд.	Ткаченко		
Гл.инж.пр.	Мехновская		
Вед.инж.	Акулова		
Ст.инж.	Васильева		
Ст.техн.	Костылева		

3.501.1-129 04.0.0

Опорная часть тангенциальная подвижная литая Т2Л-Л, Т2Л-ЛМ, Т2Л-ЛС, Т2Л-ЛМС

Стадия	Лист	Листов
Р	1	2

Ленгипротрансмост

Формат	Зона	Поз.	Обозначение	Наименование	Кол.	Примеч.
		7		Шайба 30 ВСт3сп2		
				ГОСТ 11371-78	8	0,06
				Материалы		
				Материал опорной		
				части указан на		
				чертежах деталей		

Инв.№ подл. | Подп. и дата | Взам.инв.№

1263/2 | 29

3.501.1-129 04.0.0 | Лист 2

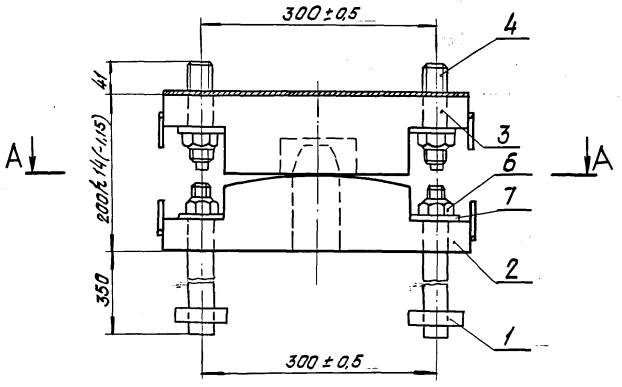

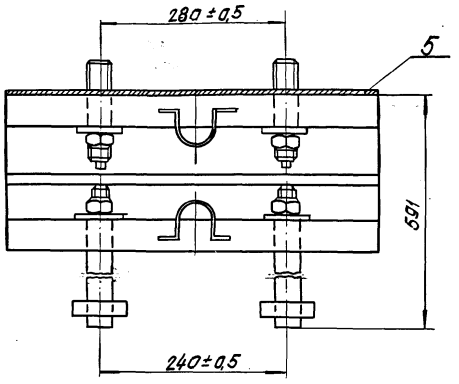

А–А

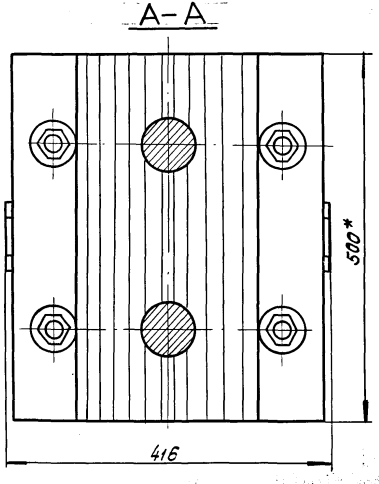

*Размер для справок.

				1263/2		30
				3.501.1-129 04. 0. 0 СБ		
				Опорная часть тангенциальная подвижная литая Т2П-Л, Т2П-ЛМ, Т2П-ЛС, Т2П-ЛМС	Стадия	Масса	Масштаб
					Р	249.	1:5
Нач.отд.	Ткаченко				Лист		Листов 1
Гл.инж.пр.	Махновская						
Вед.инж.	Акулова				Ленгипротрансмост		
Ст. инж.	Васильева						
Ст. техн.	Костылева						

Инв.N подл.	Подп. и дата	Взам.инв.N

Формат	Зона	Поз.	Обозначение	Наименование	Кол.	Примеч.
				Документация		
А4			3.501.1-129 04.1.0СБ	Сборочный чертеж		
				Детали		
А4		1	3.501.1-129 04.1.1	Лист балансира	1	
А4		2	3.501.1-129 01.2.3	Скоба	2	
				Материалы		
				Материал верхнего балансира указан на чертежах деталей		

Нач.отд.	Ткаченко		
Гл.инж.пр.	Молновская		
Вед.инж.	Акулова		
Ст.инж.	Васильева		
Инженер	Гордеев		

3.501.1-129 04.1.0

Балансир верхний

Стадия	Лист	Листов
Р		1

Ленгипротрансмост

Инв.№подл. | Подп. и дата | Взам.инв.№

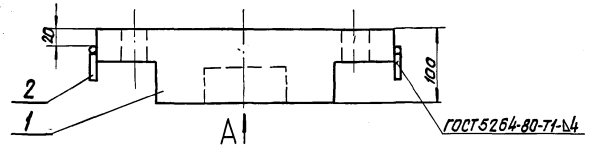

Вид А

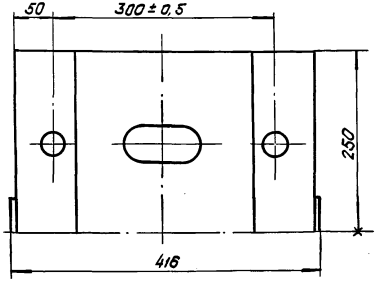

1263/2 | 31

Нач.отд.	Ткаченко	
Гл.инж.пр.	Молновская	
Вед.инж.	Акулова	
Ст.инж.	Васильева	
Ст.техн.	Костылева	

3.501.1-129 04.1.0СБ

Балансир верхний

Стадия	Масса	Масштаб
Р	114,3	1:5
Лист		Листов 1

Ленгипротрансмост

✓ (✓)

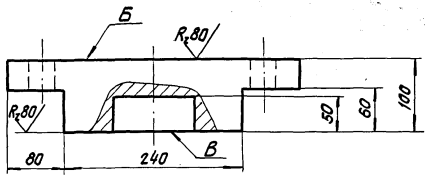

А

Вид А

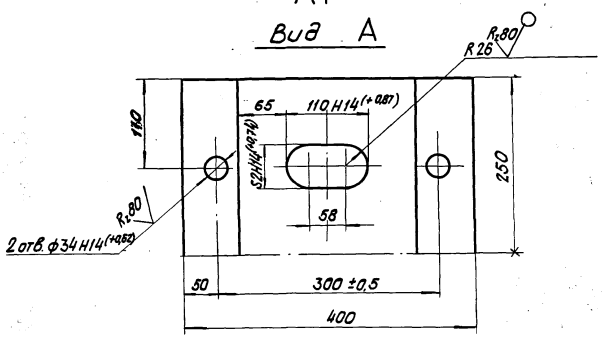

1. Отливка должна быть чистой и гладкой; раковины и пористость на поверхностях „Б" и „В" не допускаются.
2. Литейные уклоны по ГОСТ 3212-57*.
3. Неуказанные литейные радиусы 3÷5 мм.
4. Отклонение размеров отливок по 3му классу точности ГОСТ 2009-55.

Инв.№ подл. | Подп. и дата | Взам.инв.№

Нач.отд.	Ткаченко		
Гл.инж.пр.	Мохновская		
Вед.инж.	Акулова		
Ст.инж.	Васильева		
Ст.техн.	Костылева		

3.501.1-129 04.1.1

Лист балансира

Стадия	Масса	Масштаб
Р	114,1	1:5
Лист	Листов 1	

Отливка Ст. 25Л-III ГОСТ 977-75*

Ленгипротрансмост

1263/2 | 32

Формат	Зона	Поз.	Обозначение	Наименование	Кол.	Примеч.
				Документация		
			3.501.1-129 00.0.0 ТО	Техническое описание		
А3			3.501.1-129 05.0.0 СБ	Сборочный чертеж		
				Сборочные единицы		
А4		1	3.501.1-129 05.1.0	Болт анкерный	4	
				Детали		
А4		2	3.501.1-129 05.0.1	Балансир верхний	1	
А4		3	3.501.1-129 05.0.2	Балансир нижний	1	
А4		4	3.501.1-129 05.0.3	Шарнир	1	
А4		5	3.501.1-129 05.0.4	Шпилька	4	
А4		6	3.501.1-129 05.0.5	Прокладка асбестовая	1	
				Стандартные изделия		
				Для марок СН-Л, СН-ЛС		
		7		Гайка М42.12 ВСт3сп2	8	0,62
				ГОСТ 5915-70*		
				Для марок СН-ЛМ, СН-ЛМС		
		7		Гайка М42.12.40Х	8	0,62
				ГОСТ 5915-70*		

Формат	Зона	Поз.	Обозначение	Наименование	Кол.	Примеч.
		8		Шайба 42 ВСт3сп2	8	0,16
				ГОСТ 11371-78		
				Материалы		
				Материал опорной части указан на чертежах деталей.		

Инв. № подл. | Подп. и дата | Взам. инв. №

Нач. отд.	Ткаченко	
Гл. инж. пр.	Маховская	
Вед. инж.	Акулова	
Ст. инж.	Васильева	
Ст. техн.	Костылева	

3.501.1-129 05.0.0

Опорная часть секторная неподвижная литая СН-Л, СН-ЛС, СН-ЛМ, СН-ЛМС

Стадия	Лист	Листов
Р	1	2

Ленгипротрансмост

Инв. № подл. | Подп. и дата | Взам. инв. №

1263/2 | 33

3.501.1-129 05.0.0 | Лист 2

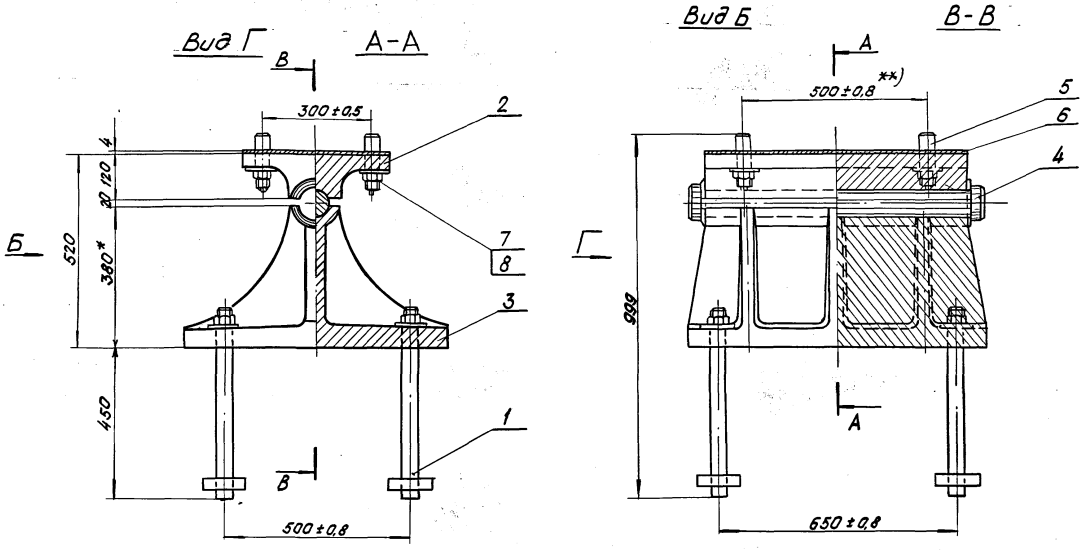

**) Для металлических пролетных строений размер устанавливается при привязке опорных частей к пролетному строению

*Размеры для справок.

				1263/2		34
				3.501.1-129 05.0.0 СБ		
Нач.отд.	Ткаченко			Опорная часть секторная неподвижная литая СН-Л, СН-ЛС, СН-ЛМ, СН-ЛМС	Стадия	Масса	Масштаб
Гл.инж.пр.	Махновская				Р	706	1:10
Вед.инж.	Акулова				Лист		Листов 1
Ст.инж.	Васильева			—	Ленгипротрансмост		
Ст.техн.	Костылева						

Инв.N подл. | Подп. и дата | Взам.инв.N

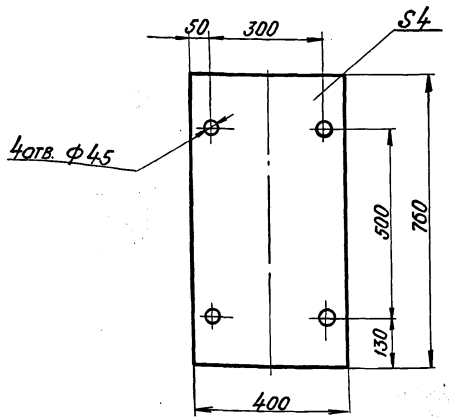

Инв. № подл.	Подп. и дата	Взам. инв. №

Нач. отд.	Ткаченко		
Гл. инж. пр.	Мажновская		
Вед. инж.	Акулова		
Ст. инж.	Васильева		
Ст. техн.	Костылева		

3.501.1-129 05.0.5

Прокладка асбестовая

Стадия	Масса	Масштаб
Р	1,3	1:10
Лист	Листов 1	

Картон асбестовый ГОСТ 2850-75

Ленгипротрансмост

Формат	Зона	Поз.	Обозначение	Наименование	Кол.	Примечание
				Документация		
А4			3.501.1-129 05.1.0СБ	Сборочный чертеж		
				Детали		
А4		1	3.501.1-129 05.1.1	Анкер	1	
А4		2	3.501.1-129 05.1.2	Планка	1	
				Материалы:		
				Материал анкерного		
				болта указан на		
				чертежах деталей.		

Инв. № подл.	Подп. и дата	Взам. инв. №

1263/2 | 35

Нач. отд.	Ткаченко		
Гл. инж. пр.	Мажновская		
Вед. инж.	Акулова		
Ст. инж.	Васильева		
Ст. техн.	Костылева		

3.501.1-129 05.1.0

Болт анкерный

Стадия	Лист	Листов
Р		1

Ленгипротрансмост

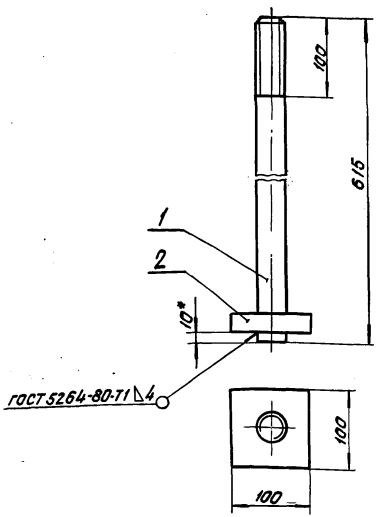

Размеры для справок, кроме обозначенного*

			3.501.1-129 05.1. 0.СБ		
			Болт анкерный	Стадия: Р; Масса: 8,4; Масштаб: 1:5	
				Лист; Листов 1	
			—	Ленгипротрансмост	
Нач. отд.	Ткаченко				
Гл. инж. пр.	Махновская				
Вед. инж.	Акулова				
Ст. инж.	Васильева				
Ст. техн.	Костылева				

Инв. № подл. | Подп. и дата | Взам. инв. №

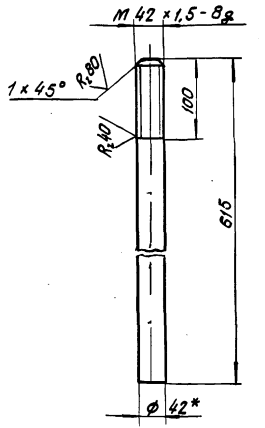

1. *Размер для справок.
2. Неуказанные предельные отклонения размеров: $\pm t_2$.
3. Материал для марок:
СН-Л, СП-Л, СН, СП - сталь марки ВСт3 сп2 ГОСТ 380-71*;
СН-ЛМ, СП-ЛМ, СН-С, СП-С, СН-ЛС, СП-ЛС, СН-ЛМС, СП-ЛМС - сталь марки 09Г2С ГОСТ 6713-75*.

1263/2 | 36

			3.501.1-129 05. 1. 1		
			Анкер	Стадия: Р; Масса: 6,7; Масштаб: 1:5	
				Лист; Листов 1	
			Круг Б-42 ГОСТ 2590-71* / —	Ленгипротрансмост	
Нач. отд.	Ткаченко				
Гл. инж. пр.	Махновская				
Вед. инж.	Акулова				
Ст. инж.	Васильева				
Ст. техн.	Костылева				

Инв. № подл. | Подп. и дата | Взам. инв. №

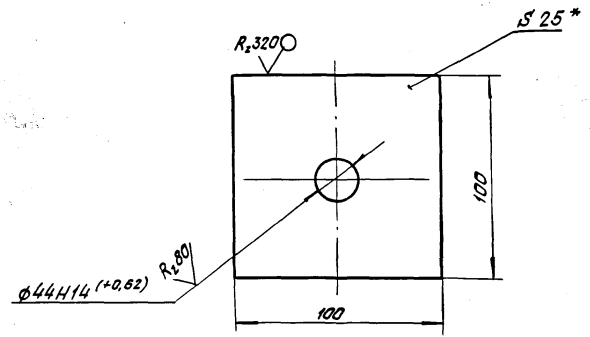

1. * Размер для справок.
2. Неуказанные предельные отклонения размеров: $-t_2, +t_2, \pm\frac{t_2}{2}$.
3. Материал для марок:

СН-Л, СП-Л, СН, СП, СН-ЛС, СП-ЛС, СН-С, СП-С - сталь марки 16Д ГОСТ 6713-75*;

СН-ЛМ, СП-ЛМ, СН-ЛМС, СП-ЛМС - сталь марки 15ХСНД-2 ГОСТ 6713-75*.

Взам. инв.N				3. 501.1-129 05. 1. 2			
Подп. и дата				Планка	Стадия	Масса	Масштаб
					Р	1,7	1:2
Инв.N подл.	Нач. отд.	Ткаченко			Лист	Листов 1	
	Гл. инж. пр.	Махновская					
	Вед. инж.	Акулова		Лист Б-ПН-25 ГОСТ 19903-74*	Ленгипротрансмост		
	Ст. инж.	Васильева					
	Ст. техн.	Костылева					

1263/2 | 37

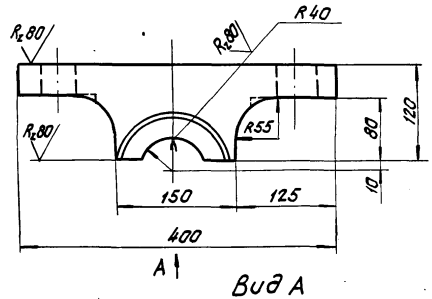

Вид А

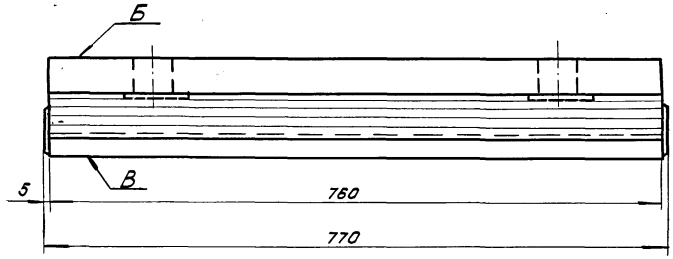

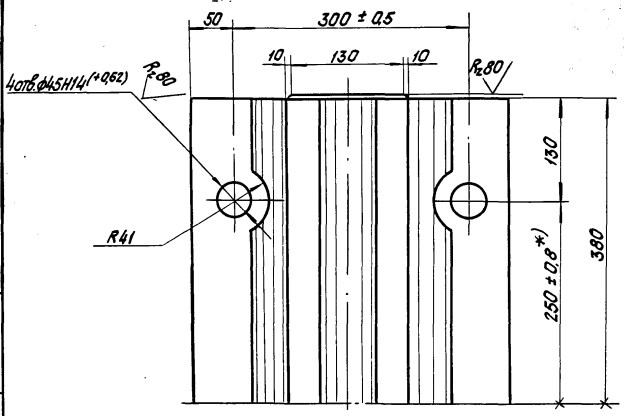

1. Отливка должна быть чистой и гладкой, раковины и пористость на поверхностях Б, В не допускаются.
2. Литейные уклоны по ГОСТ 3212-57*.
3. Неуказанные литейные радиусы 3÷5 мм.
4. Отклонение размеров отливок по 3 му классу точности ГОСТ 2009-55.*

*) Для металлических пролетных строений размер устанавливается при привязке опорных частей к пролетному строению

1263/2	38

			3.501.1-129 05. 0. 1
Нач. отд.	Ткаченко		Балансир верхний
Гл. инж. пр.	Маковецкая		
Вед. инж.	Акулова		
Ст. инж.	Васильева		Отливка Ст. 25Л-III ГОСТ 977-75*
Ст. техн.	Костылева		

Стадия	Масса	Масштаб
Р	162,5	1:5
Лист		Листов 1

Ленгипротрансмост

Инв. № подл. | Подп. и дата | Взам. инв. №

√(√)

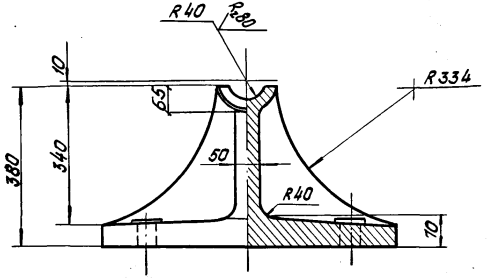

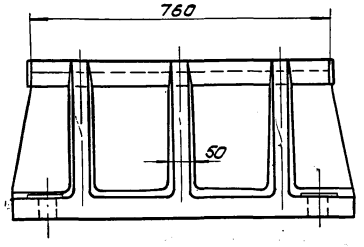

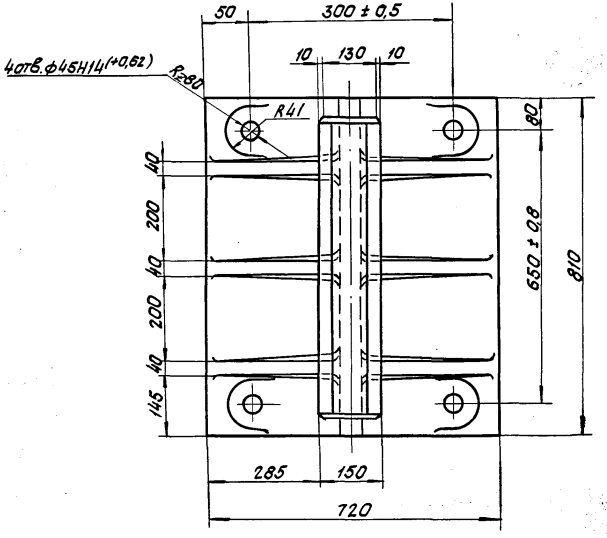

1. Отливка должна быть чистой и гладкой, раковины и пористость на поверхностях А, Б не допускаются.
2. Литейные уклоны по ГОСТ 3212-57*.
3. Неуказанные литейные радиусы 3÷5 мм.
4. Отклонение размеров отливок по 3-му классу точности ГОСТ 2009-55.

		1263/2	39

				3.501.1-129 05.0.2			
				Балансир нижний	Стадия	Масса	Масштаб
					Р	457	1:10
					Лист	Листов 1	
Нач. отд.	Ткаченко			Отливка Ст 25Л-III ГОСТ 977-75*	Ленгипротрансмост		
Гл. инж. пр.	Моховская						
Вед. инж.	Акулова						
Ст. инж.	Васильева						
Ст. тех. н.	Костылева						

Инв. № подл.	Подп. и дата	Взам. инв. №

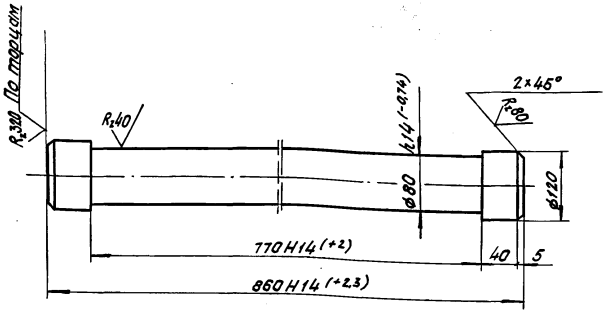

1. Неуказанные предельные отклонения размеров: $-t_2, +t_2, \pm\frac{t_2}{2}$
2. Материал для марок:
СН, СН-Л, СП, СП-Л - сталь марки ВСт3сп2 ГОСТ 380-71*.
СН-ЛМ, СП-ЛМ - сталь марки 09Г2С ГОСТ 19281-73.
СН-ЛС, СП-С, СН-ЛМС, СП-ЛС, СП-ЛМС, СН-С - сталь марки 40Х ГОСТ 4543-71.*

Инв. № подл.	Подп. и дата	Взам. инв. №				
			3.501.1-129 05. 0.3			
			Шарнир	Стадия	Масса	Масштаб
				Р	38,3	1:5
				Лист	Листов 1	
Нач. отд.	Ткаченко		Круг Б-120 ГОСТ 2590-71*	Ленгипротрансмост		
Гл. инж. пр.	Маховская					
Вед. инж.	Акулова					
Ст. инж.	Васильева					
Ст. техн.	Костылева					

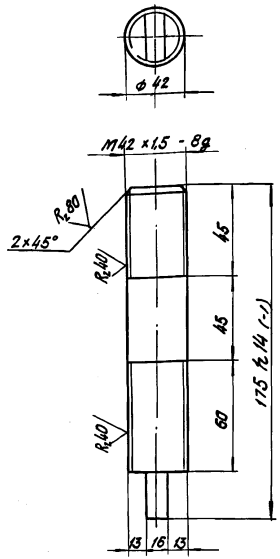

1. Неуказанные предельные отклонения размеров: $-t_2, +t_2, \pm\frac{t_2}{2}$.
2. Материал для марок:
СН-Л, СП-Л - сталь марки ВСт3сп2 ГОСТ 380-71*;
СН-ЛМ, СП-ЛМ - сталь марки 09Г2С ГОСТ 19281-73;
СН-ЛС, СН-ЛМС, СП-ЛС, СП-ЛМС - сталь марки 40Х ГОСТ 4543-71*.

1263/2 | 40

Инв. № подл.	Подп. и дата	Взам. инв. №				
			3.501.1-129 05. 0.4			
			Шпилька	Стадия	Масса	Масштаб
				Р	1,7	1:2
				Лист	Листов 1	
Нач. отд.	Ткаченко		Круг Б-42 ГОСТ 2590-71*	Ленгипротрансмост		
Гл. инж. пр.	Маховская					
Вед. инж.	Акулова					
Ст. инж.	Васильева					
Ст. техн.	Костылева					

Формат	Зона	Поз.	Обозначение	Наименование	Кол.	Примечание
				Документация		
			3.501.1-129 00.0.ОТО	Техническое описание		
А3			3.501.1-129 06.0.ОСБ	Сборочный чертеж		
				Сборочные единицы		
А4		1	3.501.1-129 05.1.0	Болт анкерный	4	
А3		2	3.501.1-129 06.1.0	Фартук вдоль моста	2	
А3		3	3.501.1-129 06.2.0	Фартук поперек моста	2	
				Детали		
А3		4	3.501.1-129 06.0.1	Балансир верхний	1	
А3		5	3.501.1-129 06.0.2	Плита	1	
А4		6	3.501.1-129 05.0.2	Шарнир	1	
А4		7	3.501.1-129 06.0.3	Сектор	1	
А4		8	3.501.1-129 06.0.4	Зуб	2	
А4		9	3.501.1-129 05.0.4	Шпилька	4	
А4		10	3.501.1-129 05.0.5	Прокладка	1	
				Стандартные изделия		
Б4		11		Болт М20х65.12 Вст.3сп2 ГОСТ 7798-70*	2	0.22
Б4		12		Гайка М42.12 Вст3сп2 ГОСТ 5915-70*	8	0.62
Б4		13		Шайба 42 Вст3 сп2 Гост 11371-78	8	0,16
Б4		14		Винт М12х40.12 Вст3сп2 ГОСТ 1491-72*	16	0,04
				Материалы		
				Материал опорной части указан на чертежах деталей		

Инв. № подл. | Подпись и дата | Взам. инв. №

Нач. отд.	Ткаченко		
Гл. инж. пр.	Мохначевская		
Вед. инж.	Акулова		
Ст. инж.	Васильева		
Ст. техник	Костылева		

3.501.1-129 06.0.0

Опорная часть секторная подвижная литая СП-Л, СП-АС, СП-ЛМ, СП-ЛМС

Стадия	Лист	Листов
Р	1	2

Ленгипротрансмост

Инв. № подл. | Подпись и дата | Взамен инв. №

1263/2 | 41

3.501.1-129 06.0.0 | Лист 2

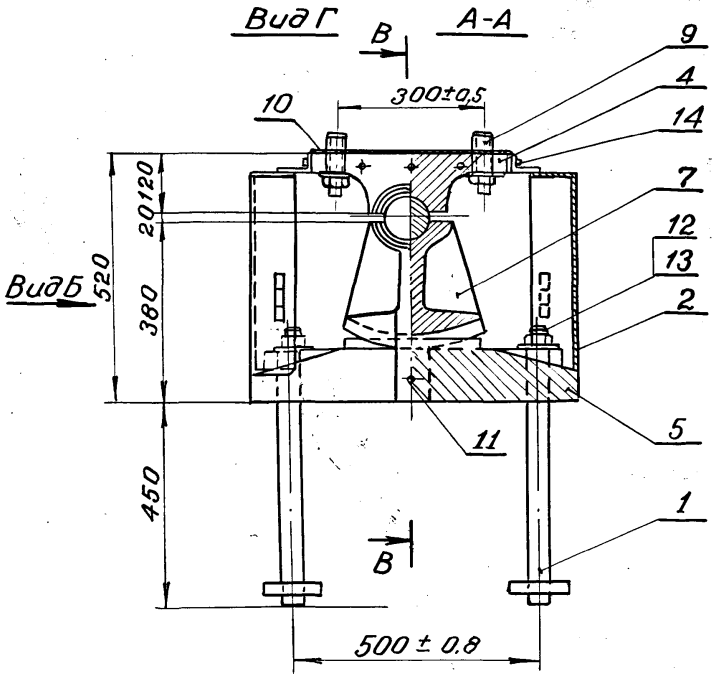

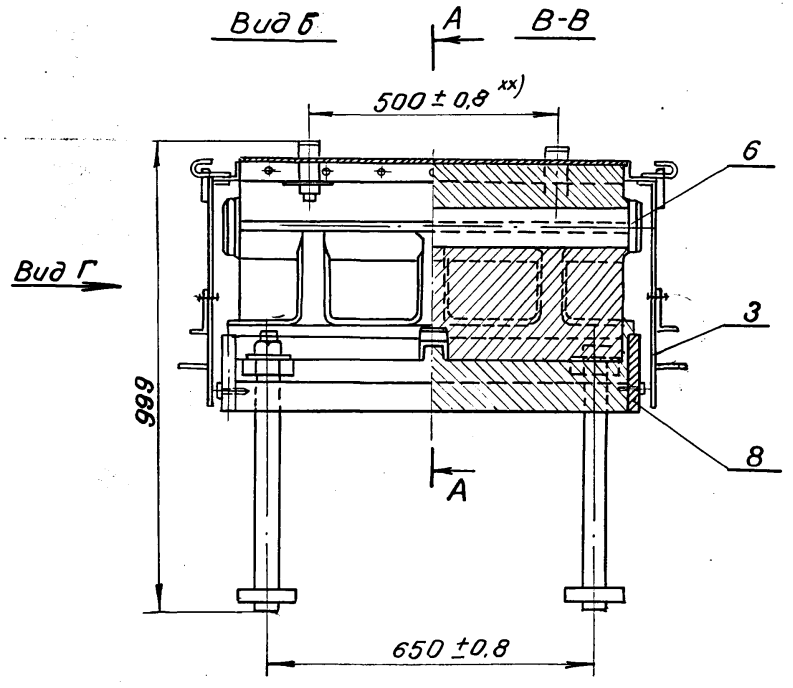

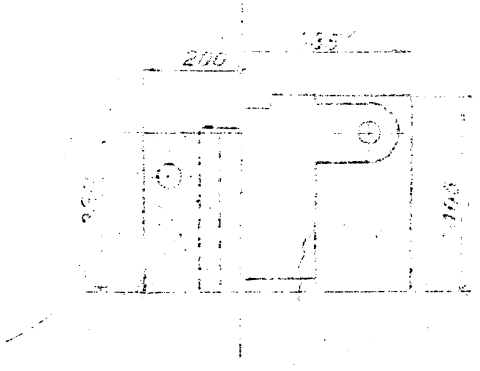

*Размеры для справок

xx) Для металлических пролетных строений размер устанавливается при привязке опорных частей к пролетному строению

				1263/2		42
			3.501.1-129 06.0.0СБ			
			Опорная часть секторная подвижная литая СП-Л, СП-ЛС, СП-ЛМ, СП-ЛМС	Стадия	Масса	Масштаб
				Р	961	1:10
Нач.отд.	Ткаченко			Лист	Листов 1	
Гл.инж.пр.	Махновская					
Вед.инж.	Акулова					
Ст.инж.	Васильева			ЛЕНГИПРОТРАНСМОСТ		
Ст.техник	Костылева					

Инв. № подл. | Подпись и дата | Взамен инв. №

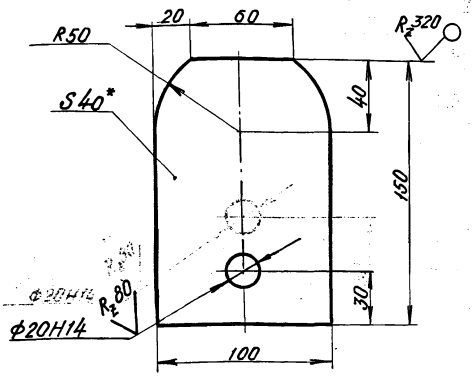

1.* Размер для справок.

2. Неуказанные предельные отклонения размеров: $-t_2$; $+t_2$; $\pm\frac{t_2}{2}$

3. Материалы для марок:

СП, СП-Л – сталь марки 16Д ГОСТ 6713-75*.

СП-С, СП-ЛС, СП-ЛМ, СП-ЛМС – сталь марки 10ХСНД-2 ГОСТ 6713-75.*

Формат	Зона	Поз	Обозначение	Наименование	Кол.	Примечание
				Документация		
А4			3.501.1-129 ОБ.1.ОСБ	Сборочный чертеж		
				Детали		
А4		1	3.501.1-129 ОБ.1.1	Полка	1	
А4		2	3.501.1-129 ОБ.1.2	Крючок	2	
А4		3	3.501.1-129 ОБ.1.3	Заслонка	1	
А4		4	3.501.1-129 ОБ.1.4	Петля	2	
А4		5	3.501.1-129 ОБ.1.5	Щеколда	2	
А4		6	3.501.1-129 ОБ.1.6	Скоба	1	
		7	3.501.1-129 ОБ.1.7	Шарнир	2	0,1
				Круг Б-8 ГОСТ 2590-71* / Ст.2 пс ГОСТ 380-71*		
				ℓ=180 R_z320 по торцам		
				Материалы.		
				Материал фартука		
				указан на чертежах		
				деталей		

Взам. инв. N | Подпись и дата | Инв. N подл.

Нач. отд.	Ткаченко	
Гл. инж. пр.	Махновская	
Вед. инж.	Акулова	
Ст. инж.	Васильева	
Ст. техн.	Костылева	

3.501.1-129 ОБ.0.4

Зуб

Стадия	Масса	Масштаб
Р	4,1	1:2

Лист | Листов 1

Лист Б-ПН-40 ГОСТ 19903-74*

Ленгипротрансмост

1263/2 | 43

Взам. инв. N | Подпись и дата | Инв. N подл.

Нач. отд.	Ткаченко	
Гл. инж. пр.	Махновская	
Вед. инж.	Акулова	
Ст. инж.	Васильева	
Ст. техн.	Костылева	

3.501.1-129 ОБ.1.0

Фартук вдоль моста

Стадия	Лист	Листов
Р		1

Ленгипротрансмост

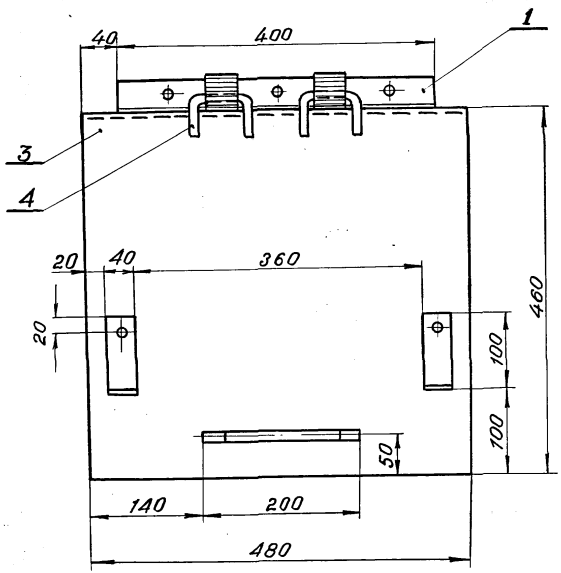

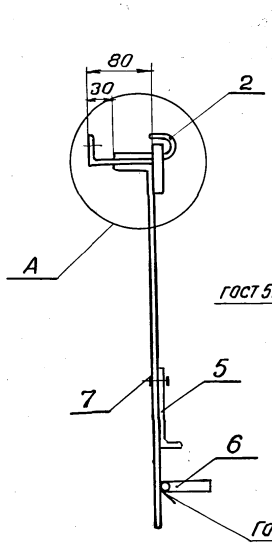

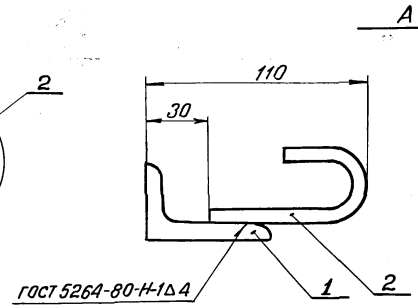

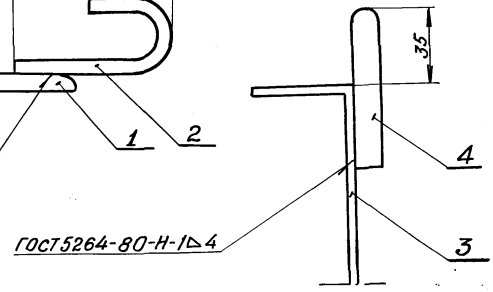

				1263/2	44
				3.501.1-129 06.1.ОСБ	
				Фартук вдоль моста	Стадия: Р; Масса: 12.4; Масштаб: 1:5
					Лист; Листов 1
Нач. отд.	Ткаченко			—	Ленгипротрансмост
Гл. инж. пр.	Махновская				
Вед. инж.	Акулова				
Ст. инж.	Васильева				
Ст. техн.	Костылева				

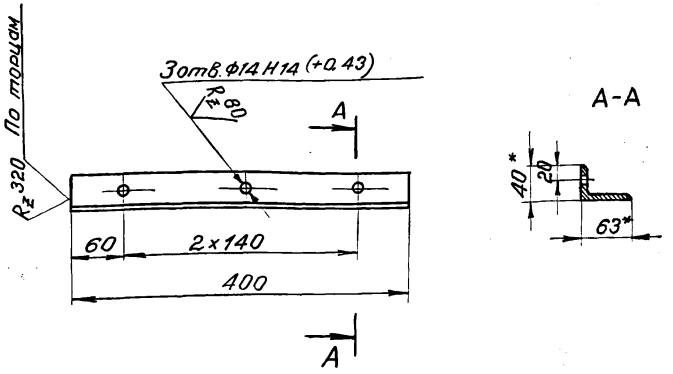

1.* Размер для справок.

2. Неуказанные предельные отклонения размеров: $+t_2 - t_2 \pm \frac{t_2}{2}$

Нач. отд.	Ткаченко		3.501.1-129 06.1.1.		
Гл. инж. пр.	Маховская		Полка	Стадия: Р	Масса: 2,4	Масштаб: 1:5
Вед. инж.	Акулова			Лист	Листов 1
Ст. инж.	Васильева		Уголок 63×40×8 ГОСТ 8509-72* / Ст 2 пс ГОСТ 380-71*	ЛЕНГИПРОТРАНСМОСТ	
Ст. техн.	Костылева				

Инв. № подл. | Подпись и дата | Взам. инв. №

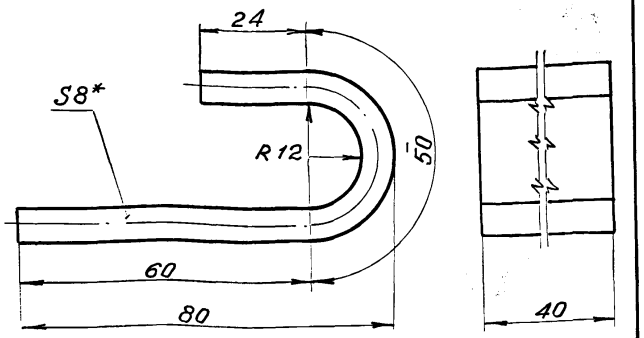

1* Размер для справок.

2. Неуказанные предельные отклонения размеров: $\pm \frac{t}{2}$.

1263/2 | 45

Нач. отд.	Ткаченко		3.501.1-129 06.1.2		
Гл. инж. пр.	Маховская		Крючок	Стадия: Р	Масса: 0,4	Масштаб: 1:1
Вед. инж.	Акулова			Лист	Листов 1
Ст. инж.	Васильева		Лист Б-ПН-8 ГОСТ 19903-74* / Ст 2 пс ГОСТ 380-71*	ЛЕНГИПРОТРАНСМОСТ	
Ст. техн.	Костылева				

Инв. № подл. | Подпись и дата | Взам. инв. №

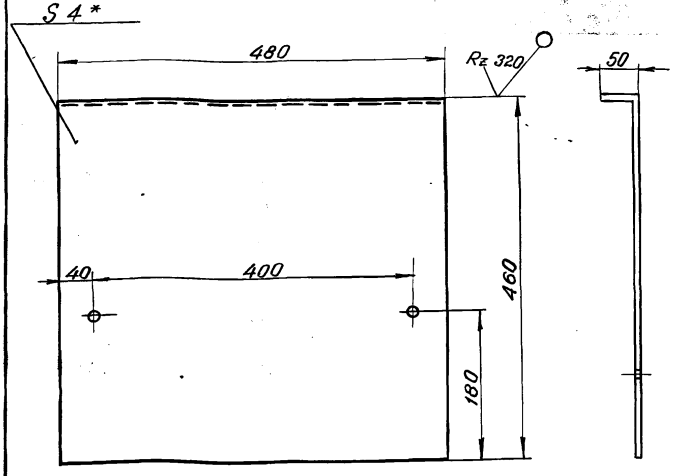

1. * Размер для справок.
2. Неуказанные предельные отклонения размеров: $-t_2$; $+t_2$ $\pm\frac{t_2}{2}$.

Нач. отд.	Ткаченко		3.501.1-129	06.1.3			
Гл. инж. пр.	Махновская		Заслонка	Стадия	Масса	Масштаб	
Вед. инж.	Акулова			Р	7,7	1:5	
Ст. инж.	Васильева			Лист	Листов 1		
Ст. техн.	Костылева		Лист Б-ПН-4 ГОСТ 19903-74* / Ст 2 пс ГОСТ 380-71*	ЛЕНГИПРОТРАНСМОСТ			

Взам. инв. N | Подп. и дата | Инв. N подл.

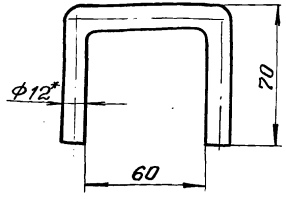

1. * Размер для справок.
2. Неуказанные предельные отклонения размеров: $\pm\frac{t_2}{2}$.

1263/2 | 46

Нач. отд.	Ткаченко		3.501.1-129	06.1.4			
Гл. инж. пр.	Махновская		Петля	Стадия	Масса	Масштаб	
Вед. инж.	Акулова			Р	0,2	1:2	
Ст. инж.	Васильева			Лист	Листов 1		
Ст. техн.	Костылева		Круг Б-12 ГОСТ 2590-71* / Ст 2 пс ГОСТ 380-71*	ЛЕНГИПРОТРАНСМОСТ			

Взам. инв. N | Подп. и дата | Инв. N подл.

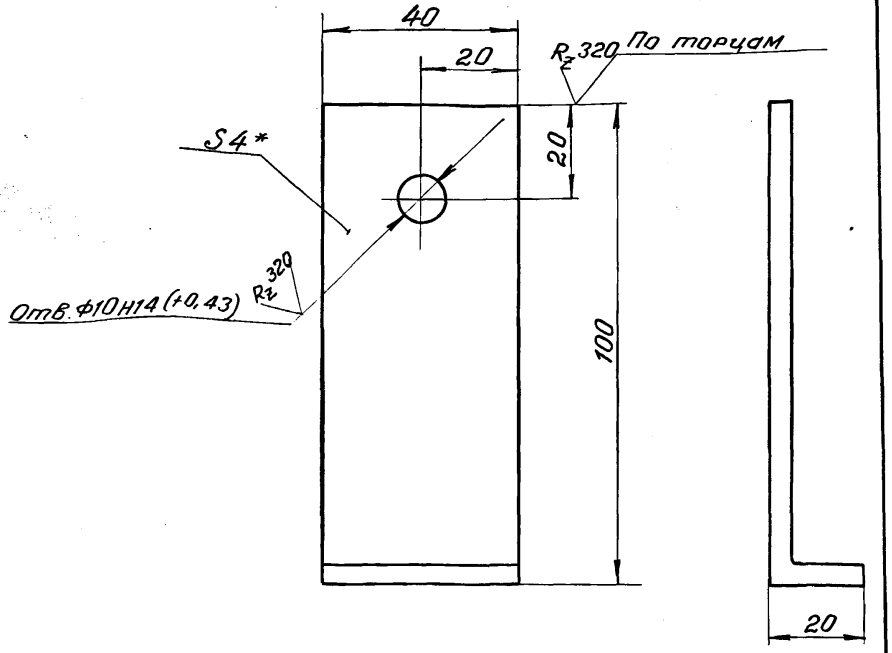

1.* Размер для справок.

2. Неуказанные предельные отклонения размеров: $+t_2 - t_2 \pm \frac{t_2}{2}$.

Нач. отд.	Ткаченко		3.501.1-129 06.1.5				
Гл. инж. пр.	Махновская		Щеколда	Стадия	Масса	Масштаб	
Вед. инж.	Акулова			Р	0.3	1:1	
Ст. инж.	Васильева			Лист	Листов 1		
Ст. техник	Костылева		Лист Б-ПН-4 ГОСТ 19903-74* / Ст 2 пс ГОСТ 380-71*	ЛЕНГИПРОТРАНСМОСТ			

Инв. N подл. | Подпись и дата | Взам. инв. N

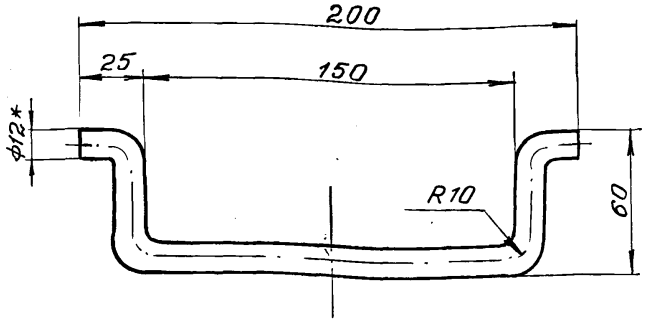

1.* Размер для справок.

2. Неуказанные предельные отклонения размеров: $\pm \frac{t_2}{2}$.

1263/2 | 47

Нач. отд.	Ткаченко		3.501.1-129 06.1.6				
Гл. инж. пр.	Махновская		Скоба	Стадия	Масса	Масштаб	
Вед. инж.	Акулова			Р	0,3	1:2	
Ст. инж.	Васильева			Лист	Листов 1		
Ст. техн.	Костылева		Круг Б-12 ГОСТ 2590-71* / Ст 2 пс ГОСТ 380-71*	ЛЕНГИПРОТРАНСМОСТ			

Инв. N подл. | Подпись и дата | Взамен инв. N

Формат	Зона	Поз	Обозначение	Наименование	Кол.	Примечание
				Документация		
А3			3.501.1-129 06.2.0.СБ	Сборочный чертеж	X	
				Детали		
А3		1	3.501.1-129 06.2.1	Заслонка	1	
А4		2	3.501.1-129 06.2.2	Полка	1	
А4		3	3.501.1-129 06.2.3	Петля щеколды	2	
				Материалы.		
				Материал фартука указан на чертежах деталей.		

Инв.№ подл. | Подпись и дата | Взам. инв.№

Нач. отд.	Ткаченко		
Гл. инж. пр.	Махновская		
Вед. инж.	Акулова		
Ст. инж.	Васильева		
Ст. техн.	Костылева		

3.501.1-129 06.2.0

Фартук поперек моста.

Стадия	Лист	Листов
Р		1

Ленгипротрансмост

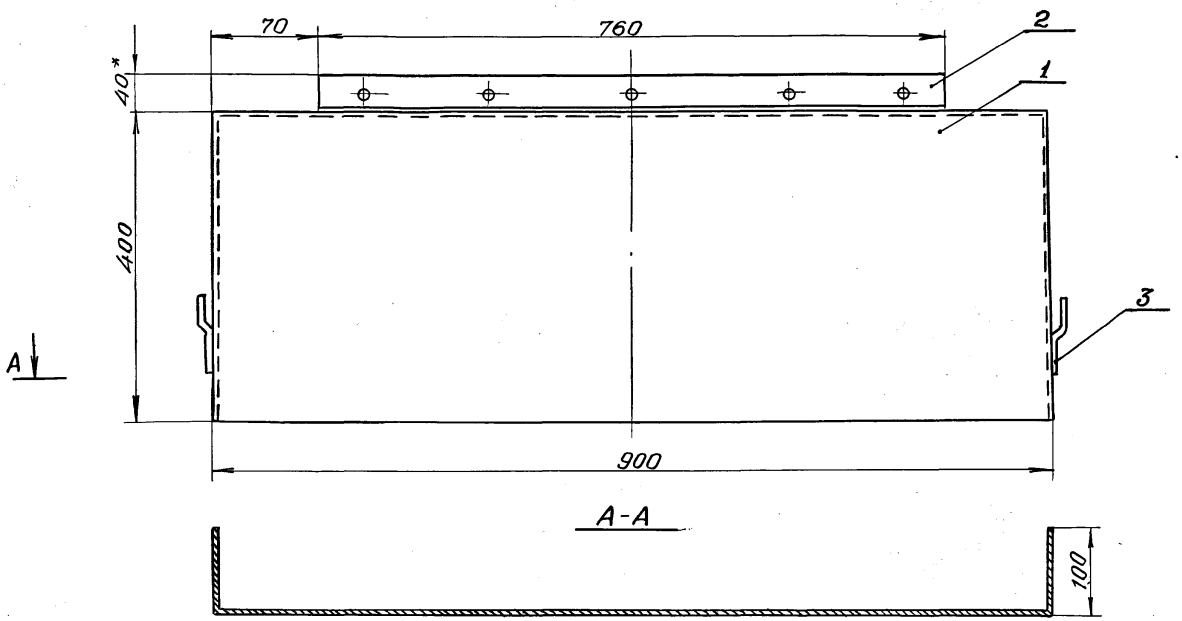

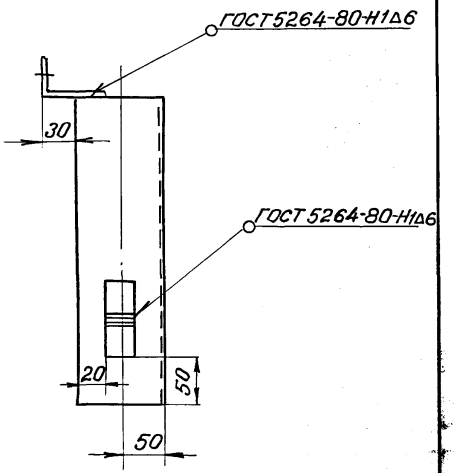

1. Размеры для справок, кроме обозначенных*
2. Неуказанные предельные отклонения размеров: $+t_2 - t_2 \pm \frac{t_2}{2}$.

Нач.отд.	Ткаченко		
Гл.инж.пр.	Маховская		
Вед.инж.	Акулова		
Ст.инж.	Васильева		
Ст.техн.	Кастылева		

1263/2 | 49

3.501.1-129 06.2.ОСБ

Фартук поперек моста

Стадия	Масса	Масштаб
Р	21,4	1:5
Лист	Листов 1	

ЛЕНГИПРОТРАНСМОСТ

Инв.№ подл. | Подпись и дата | Взам.инв.№

М1:10

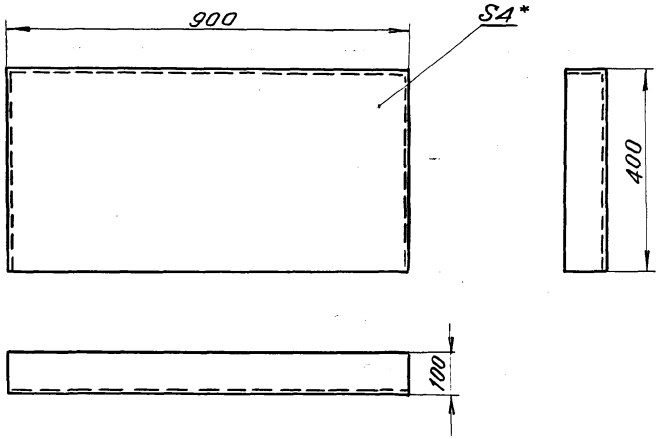

1. * Размер для справок
2. Неуказанные предельные отклонения размеров : $-t_2$, $\pm\frac{t_2}{2}$.

развертка
М1:20

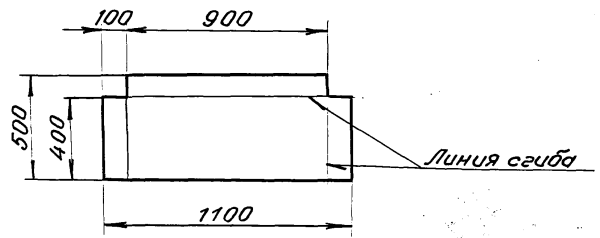

Взамен инв.№	Подпись и дата	Инв.№ подл.

Нач. отд.	Ткаченко		
Гл. инж. пр.	Махновская		
Вед. инж.	Акулова		
Ст. инж.	Васильева		
Ст. техн.	Платыгина		

1263/2 | 50

3.501.1-129 06. 2. 1

Заслонка

Стадия	Масса	Масштаб
Р	16,6	—

Лист | Листов 1

Лист: Б-ПН-4 ГОСТ 19903-74*
Ст 2пс ГОСТ 380-71*

ЛЕНГИПРОТРАНСМОСТ

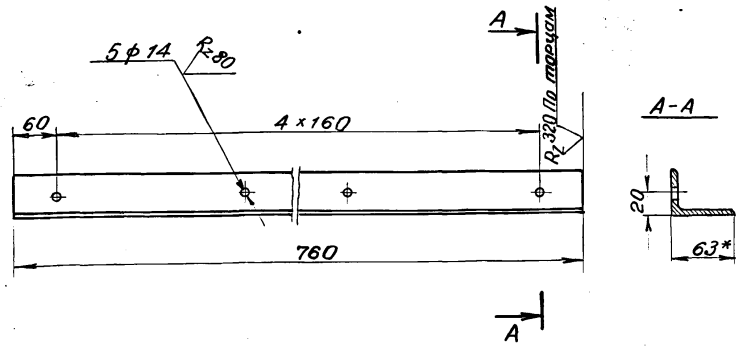

1. * Размер для справок.
2. Неуказанные предельные отклонения размеров: $-t_2, +t_2, \pm\frac{t_2}{2}$.

Нач. отд.	Ткаченко		
Гл. инж. пр.	Маховская		
Вед. инж.	Акулова		
Ст. инж.	Васильева		
Ст. техн.	Костылева		

3.501.1-129 06.2.2

Полка

Стадия	Масса	Масштаб
Р	4.6	1:5
Лист	Листов 1	

Уголок 63х40х8 ГОСТ 8509-72* / Ст 2 пс ГОСТ 380-71*

ЛЕНГИПРОТРАНСМОСТ

Инв. № подл. | Подпись и дата | Взам. инв. №

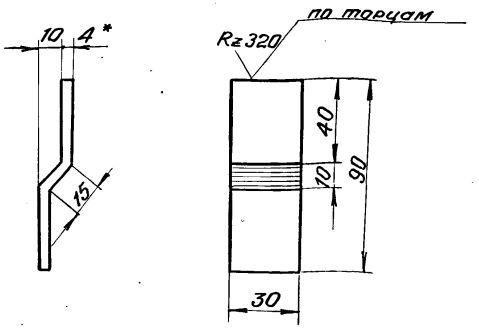

1. * Размер для справок.
2. Неуказанные предельные отклонения размеров: $\pm\frac{t_2}{2}$.

1263/2 | 51

Нач. отд.	Ткаченко		
Гл. инж. пр.	Маховская		
Вед. инж.	Акулова		
Ст. инж.	Васильева		
Ст. техн.	Костылева		

3.501.1-129 06.2.3

Петля щеколды

Стадия	Масса	Масштаб
Р	0,09	1:2
Лист	Листов 1	

Лист Б-ПН-4 ГОСТ 19903-74* / Ст 2 пс ГОСТ 380-71*

ЛЕНГИПРОТРАНСМОСТ

Инв. № подл. | Подпись и дата | Взам. инв. №

√ (V)

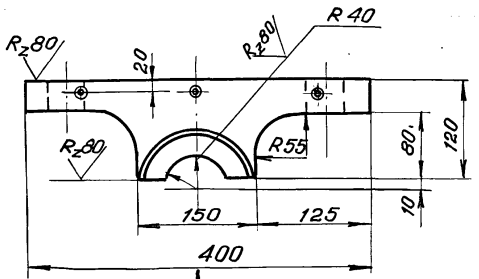

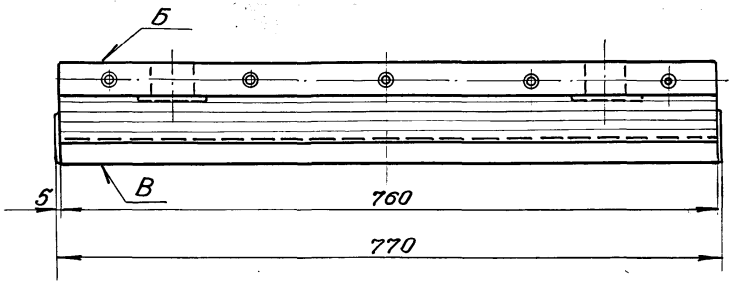

А

Вид А

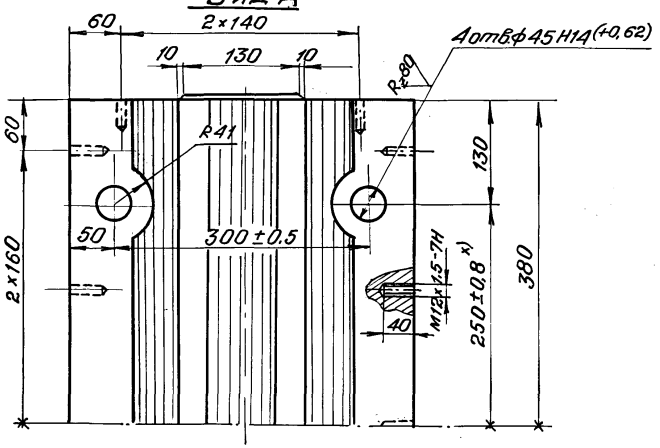

1. Отливка должна быть чистой и гладкой, раковины и пористость на поверхностях Б, В не допускаются.
2. Литейные уклоны по ГОСТ 3212-57.*
3. Неуказанные литейные радиусы 3÷5 мм.
4. Отклонение размеров отливок по 3му классу точности ГОСТ 2009-55.

x) Для металлических пролетных строений размер устанавливается при привязке опорных частей к пролетному строению

1263/2	52

Нач. отд.	Ткаченко		
Гл. инж. пр.	Мацковская		
Вед. инж.	Акулова		
Ст. инж.	Васильева		
Ст. техн.	Костылева		

3.501.1-129 06.0.1

БАЛАНСИР ВЕРХНИЙ

Отливка
Ст. 25Л-III ГОСТ 977-75*

Стадия	Масса	Масштаб
Р	1625	1:5
Лист	Листов 1	

ЛЕНГИПРОТРАНСМОСТ

Инв. № подл. | Подпись и дата | Взамен инв. №

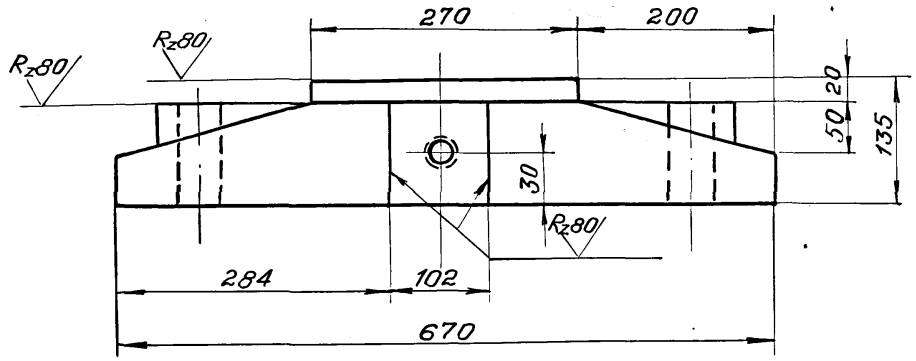

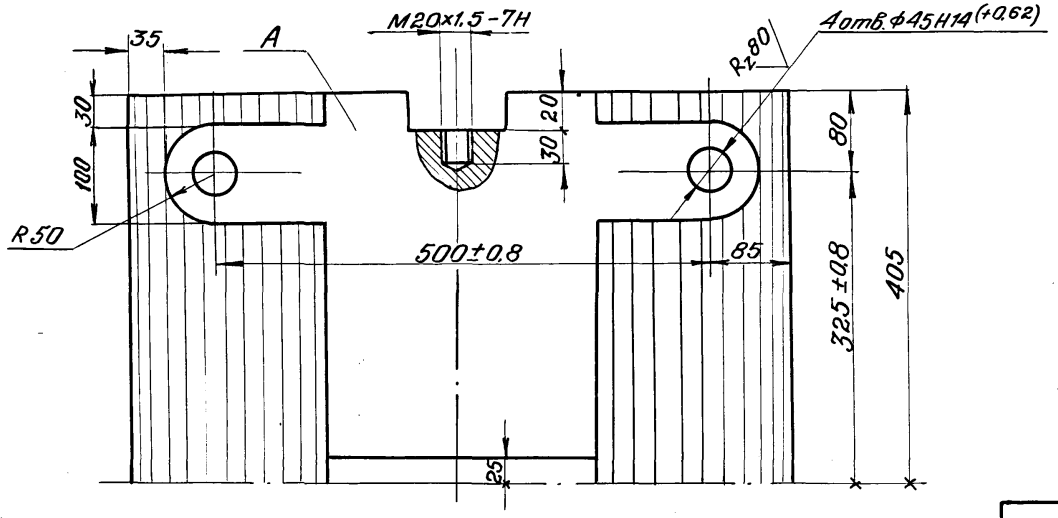

1. Отливка должна быть чистой и гладкой, раковины и пористость на поверхности А не допускаются.
2. Литейные уклоны по ГОСТ 3212-57.*
3. Неуказанные литейные радиусы 3÷5 мм.
4. Отклонение размеров, отливок по $3^{му}$ классу точности ГОСТ 2009-55.

1263/2	53	

Нач. отд.	Ткаченко	
Гл. инж. пр.	Махновская	
Вед. инж.	Акулова	
Ст. инж.	Васильева	
Ст. техн.	Костылева	

3.501.1-129 06.0.2

Стадия	Масса	Масштаб
Р	428,0	1:5
Лист	Листов 1	

Плита

Отливка
Ст. 25Л-III ГОСТ 977-75*

ЛЕНГИПРОТРАНСМОСТ

Инв. N подл. | Подпись и дата | Взамен инв. N

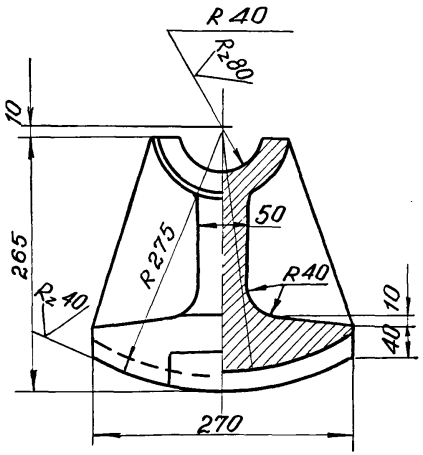

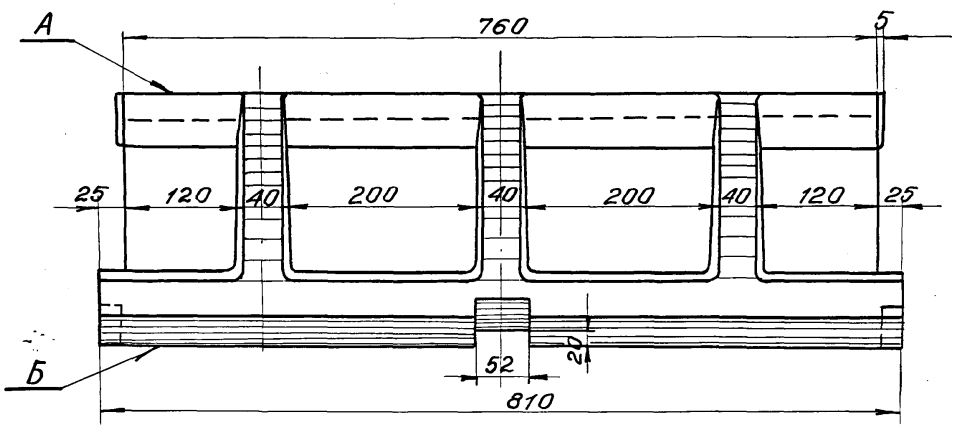

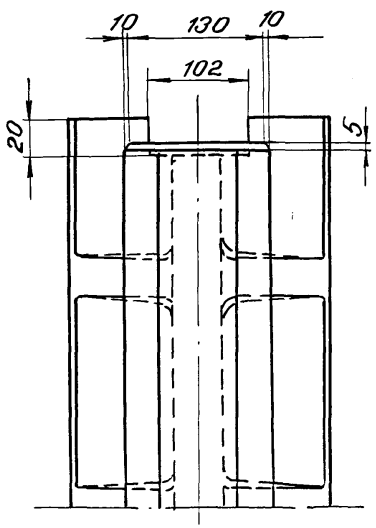

1. Отливка должна быть чистой и гладкой, раковины и пористость на поверхностях А, Б не допускаются.
2. Литейные уклоны по ГОСТ 3212-57.*
3. Неуказанные литейные радиусы 3÷5 мм.
4. Отклонение размеров отливок по 3 му классу точности ГОСТ 2009-55.

				1263/2		54
			3.501.1-129 06.0.3.			
			Сектор	Стадия	Масса	Масштаб
				Р	207.0	1:5
				Лист	Листов 1	
Нач. отд.	Ткаченко		Отливка Ст. 25Л-III ГОСТ 977-75*	ЛЕНГИПРОТРАНСМОСТ		
Гл. инж. пр.	Махновская					
Вед. инж.	Акулова					
Ст. инж.	Васильева					
Ст. техн.	Костылева					

Инв. № подлин. | Подпись и дата | Взамен инв. №

Формат	Зона	Поз.	Обозначение	Наименование	Кол.	Примечание
				Документация		
			3.501.1-129 ОО.О.ОТ.О	Техническое описание	X	
А3			3.501.1-129 07.0.0СБ	Сборочный чертеж	X	
				Сборочные единицы		
А4		1	3.501.1-129 07.1.0	Балансир нижний	1	
А4		2	3.501.1-129 07.2.0	Балансир верхний	1	
				Детали		
А4		3	3.501.1-129 07.0.1	Прокладка асбестовая	1	
				Материалы		
				Материал марки опорной части указан на чертежах деталей		

Инв.№ подл. | Подп. и дата | Взам.инв.№

		3.501.1-129 07.0.0	
Нач.отд.	Ткаченко	Опорная часть плоская неподвижная сварная ПН; ПН-МА; ПН-МБ; ПН-С; ПН-МАС; ПН-МБС	Стадия: Р; Лист: —; Листов: 1
Гл.инж.пр.	Мохновская		
Вед.инж.	Якулова		
Ст.инж.	Васильева		Ленгипротрансмост
Инженер	Гордеев		

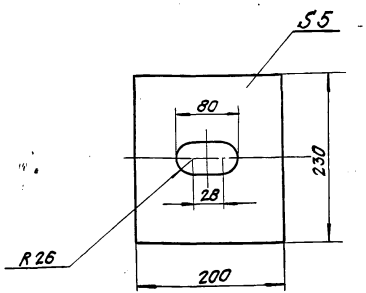

1263/2 | 55

		3.501.1-129 07.0.1	
Нач.отд.	Ткаченко	Прокладка асбестовая	Стадия: Р; Масса: 0,5; Масштаб: 1:5
Гл.инж.пр.	Мохновская		Лист; Листов 1
Вед.инж.	Якулова	Картон асбестовый ГОСТ 2850-75	Ленгипротрансмост
Инженер	Васильева		
Ст.техн.	Костылева		

Инв.№ подл. | Подп. и дата | Взам.инв.№

А - А

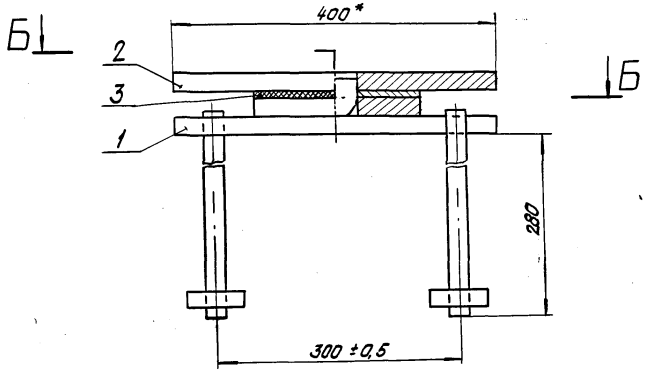

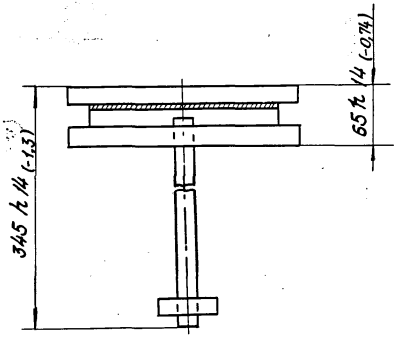

Б - Б

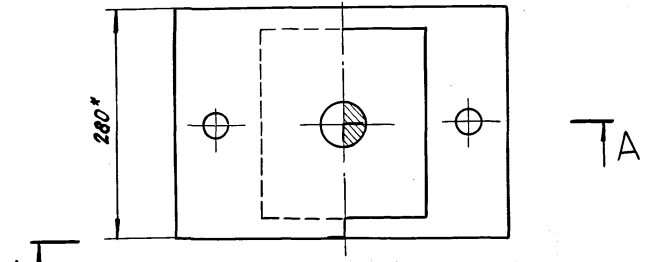

* Размеры для справок.

Инв. № подл.	Подп. и дата	Взам. инв. №

			1263/2		56
			3.501.1-129 07. 0. 0 СБ		
Нач. отд.	Ткаченко		Опорная часть плоская неподвижная сварная ПН; ПН-МА; ПН-МБ; ПН-С; ПН-МАС; ПН-МБС.	Стадия	Масса	Масштаб
Гл. инж. пр.	Мохновская			Р	47,0	1:5
Вед. инж.	Акулова			Лист		Листов 1
Ст. инж.	Васильева		———	Ленгипротранстост		
Ст. техн.	Костылева					

Формат	Зона	Поз.	Обозначение	Наименование	Кол.	Примеч.
				Документация		
А4			3.501.1-129 07.1.0 СБ	Сборочный чертеж		
				Детали		
А4		1	3.501.1-129 07.1.1	Лист нижний	1	
А4		2	3.501.1-129 07.1.2	Подушка	1	
А4		3	3.501.1-129 07.1.3	Планка	2	
		4	3.501.1-129 07.1.4	Анкер	2	1,2
				Круг Б-25 ГОСТ 2590-71* / ВСт3сп2 ГОСТ 380-71*		Для марок ПН, ПН-С.
				С=310 по торцам		
				Круг Б-25 ГОСТ 2590-71* / 09Г2С ГОСТ 19281-73		Для марок ПН-МА ПН-МБ ПН-МАС ПН-МБС
				С=310 по торцам		
				Материалы		
				Материал марки опорной части указан на чертежах деталей		

Взам. инв. №

Подп. и дата

Инв. № подл.

Нач. отд.	Ткаченко		
Гл. инж. пр.	Махновская		
Вед. инж.	Акулова		
Ст. инж.	Васильева		
Инженер	Гордеев		

3.501.1-129 07.1.0

Балансир нижний

Стадия	Лист	Листов
Р		1

Ленгипротрансмост

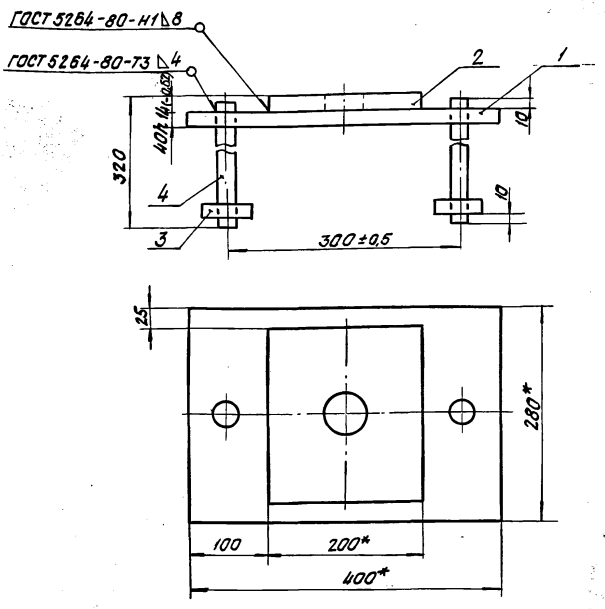

1. Неуказанные предельные отклонения размеров $+t_2, -t_2, \pm\frac{t_2}{2}$.
2. * Размеры для справок.

1263/2 | 57

Взам. инв. №

Подп. и дата

Инв. № подл.

Нач. отд.	Ткаченко		
Гл. инж. пр.	Махновская		
Вед. инж.	Акулова		
Ст. инж.	Васильева		
Ст. техн.	Костылева		

3.501.1-129 07.1.0 СБ

Балансир нижний

Стадия	Масса	Масштаб
Р	28,1	1:5
Лист	Листов 1	

Ленгипротрансмост

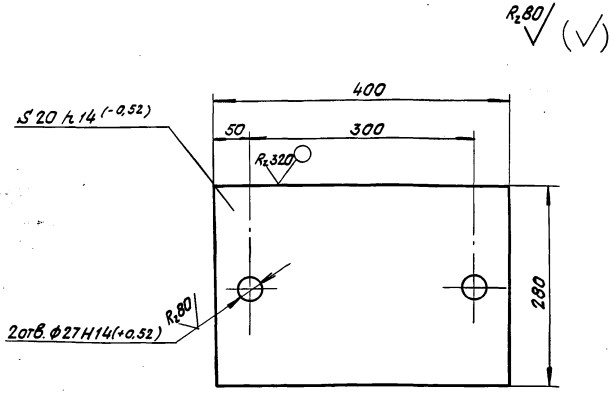

1. Неуказанные предельные отклонения размеров: $+t_2$; $-t_2$; $\pm\frac{t_2}{2}$.
2. Материал для марок:
ПН, ПН-С, ПП, ПП-С - сталь марки 16Д ГОСТ 6713-75*;
ПН-МЯ, ПН-МЯС, ПП-МЯ, ПП-МЯС - сталь марки 15ХСНД-2 ГОСТ 6713-75*;
ПН-МБ, ПП-МБ, ПН-МБС, ПП-МБС - сталь марки 10ХСНД-2 ГОСТ 6713-75*.

Нач. отд.	Ткаченко		3.501.1-129 07. 1. 1				
Гл. инж. пр.	Махновская		Лист нижний	Стадия	Масса	Масштаб	
Вед. инж.	Акулова			Р	17,4	1:5	
Ст. инж.	Васильева			Лист	Листов 1		
Ст. техн.	Костылева		Лист Б-ПН-25 ГОСТ 19903-74*	Ленгипротрансмост			

Взам. инв. N | Подп. и дата | Инв. N подл.

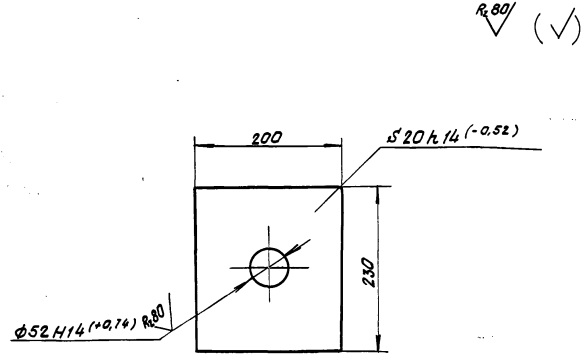

1. Неуказанные предельные отклонения размеров: $+t_2$; $-t_2$; $\pm\frac{t_2}{2}$.
2. Материал для марок:
ПН, ПН-С - сталь марки 16Д ГОСТ 6713-75*;
ПН-МЯ, ПН-МЯС - сталь марки 15ХСНД-2 ГОСТ 6713-75*;
ПН-МБ, ПН-МБС - сталь марки 10ХСНД-2 ГОСТ 6713-75*.

						1263/2	58
Нач. отд.	Ткаченко		3.501.1-129 07. 1. 2				
Гл. инж. пр.	Махновская		Подушка	Стадия	Масса	Масштаб	
Вед. инж.	Акулова			Р	6,9	1:5	
Ст. инж.	Васильева			Лист	Листов 1		
Ст. техн.	Костылева		Лист Б-ПН-25 ГОСТ 19903-74*	Ленгипротрансмост			

Взам. инв. N | Подп. и дата | Инв. N подл.

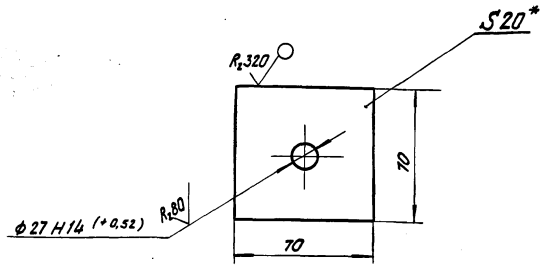

1. * Размер для справок.
2. Неуказанные предельные отклонения размеров: $\pm t_{2i}$; $-t_{2i} \pm \frac{t_2}{2}$.
3. Материалы для марок:
ПН, ПП, ПН-С, ПП-С - сталь марки 16Д ГОСТ 6713-75*;
ПН-МЛ, ПП-МЛ, ПН-МЛС, ПП-МЛС - сталь марки 15ХСНД-2 ГОСТ 6713-75*;
ПН-МБ, ПП-МБ, ПН-МБС, ПП-МБС - сталь марки 15ХСНД-2 ГОСТ 6713-75*.

Инв.№подл.	Подп. и дата	Взам.инв.№

Нач.отд.	Ткаченко		
Гл.инж.пр.	Мохновская		
Вед.инж.	Акулова		
Ст.инж.	Васильева		
Инженер	Гордеев		

3.501.1-129 07.1.3

Планка

Стадия	Масса	Масштаб
Р	67	1:2
Лист		Листов 1

Лист Б-ПН-20 ГОСТ 19903-74*

Ленгипротранснаст

Формат	Зона	Поз.	Обозначение	Наименование	Кол.	Примеч.
				Документация		
А3			3.501.1-129 07.2.0СБ	Сборочный чертеж.	X	
				Детали		
А4		1	3.501.1-129 07.2.1	Лист верхний	1	
А4		2	3.501.1-129 07.2.2	Штырь	1	
				Материалы		
				Материал марки опорной части указан на чертеже деталей.		

Инв.№подл.	Подп. и дата	Взам.инв.№

Нач.отд.	Ткаченко		
Гл.инж.пр.	Мохновская		
Вед.инж.	Акулова		
Ст.инж.	Васильева		
Инженер	Гордеев		

1263/2 | 59

3.501.1-129 07.2.0

Балансир верхний

Стадия	Лист	Листов
Р		1

Ленгипротранснаст

А–А

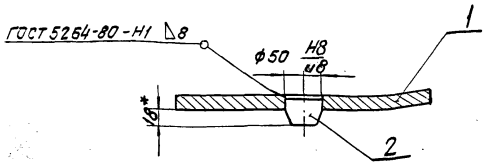

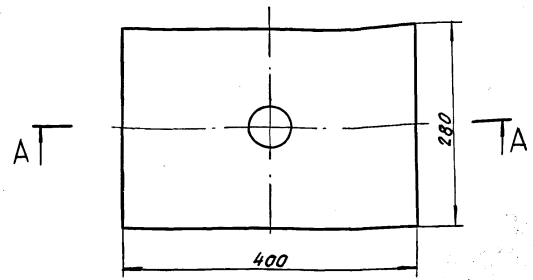

1. Размеры для справок, кроме обозначенного*.
2. Неуказанные предельные отклонения размеров $\pm t_2, -t_2, \pm \frac{t_2}{2}$.

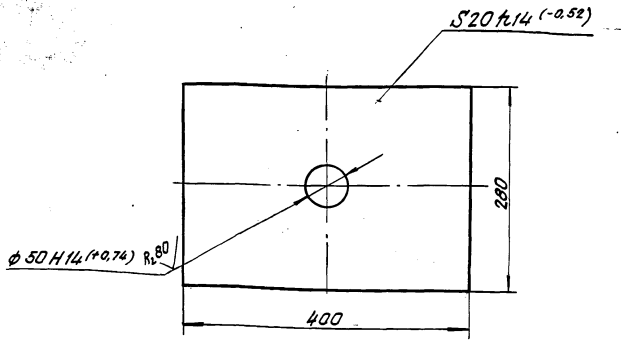

1. Неуказанные предельные отклонения размеров: $\pm t_2, -t_2, \pm \frac{t_2}{2}$
2. Материалы для марок:
ПН, ПП, ПН-С, ПП-С - сталь марки 16Д ГОСТ 6713-75*;
ПН-МА, ПП-МА; ПН-МАС, ПП-МАС-сталь марки 15ХСНД-2 ГОСТ 6713-75*;
ПН-МБ, ПП-МБ, ПН-МБС, ПП-МБС-сталь марки 10ХСНД-2 ГОСТ 6713-75*.

Инв.№ подл. | Подп. и дата | Взам. инв.№

Нач.отд.	Ткаченко		
Гл.инж.пр.	Махновская		
Вед.инж.	Акулова		
Ст.инж.	Васильева		
Ст.техн.	Костылева		

3.501.1-129 07.2.0СБ

Балансир верхний

Стадия	Масса	Масштаб
Р	17,7	1:5
Лист	Листов 1	

—

Ленгипротрансмост

1263/2 | 60

3.501.1-129 07.2.1

Лист верхний

Стадия	Масса	Масштаб
Р	17,3	1:5
Лист	Листов 1	

Лист Б-ПН-25 ГОСТ 19903-74*

—

Ленгипротрансмост

$R_z 40$ (√)

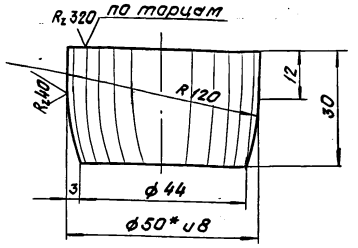

1.* Размер для справок.
2. Неуказанные предельные отклонения размеров: $+t_z; -t_z; \pm \frac{t_z}{2}$.
3. Материал для марок:
ПН, ПП- сталь марки ВСт3сп2 ГОСТ 380-71*;
ПН-МА, ПП-МА, ПН-МБ, ПП-МБ-сталь марки 09Г2С ГОСТ 19281-73;
ПН-С, ПП-С, ПН-МАС; ПП-МАС, ПН-МБС, ПП-МБС-сталь марки 40Х ГОСТ 4543-71.*

Инв. № подл.	Подп. и дата	Взам. инв. №

Нач. отд.	Ткаченко		
Гл. инж. пр.	Мехновская		
Вед. инж.	Акулова		
Ст. инж.	Васильева		
Ст. техн.	Костылева		

3.501.1-129 07. 2. 2

Штыры

Стадия	Масса	Масштаб
Р	0,4	1:1
Лист	Листов 1	

Круг Б-50 ГОСТ 2590-71*

Ленгипротрансмост

Формат	Зона	Поз.	Обозначение	Наименование	Кол.	Примеч.
				Документация		
			3.501.1-129 00.0.0ТО	Техническое описание	X	
А3			3.501.1-129 08.0.0СБ	Сборочный чертеж	X	
				Сборочные единицы		
А4		1	3.501.1-129 08.1.0	Балансир нижний	1	
А4		2	3.501.1-129 07.2.0	Балансир верхний	1	
				Детали		
А4		3	3.501.1-129 07.0.1	Прокладка асбестовая	1	
				Материалы		
				Материал марки опорной части указан на чертежах деталей.		

Инв. № подл.	Подп. и дата	Взам. инв. №

Нач. отд.	Ткаченко		
Гл. инж. пр.	Мехновская		
Вед. инж.	Акулова		
Ст. инж.	Васильева		
Ст. техн.	Костылева		

3.501.1-129 08. 0. 0

Опорная часть плоская подвижная, сварная ПП; ПП-МА, ПП-МБ, ПП-С, ПП-МАС, ПП-МБС.

Стадия	Лист	Листов
Р		1

Ленгипротрансмост

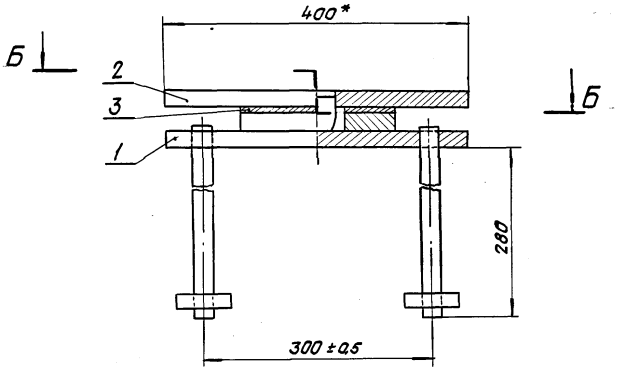

Б - Б

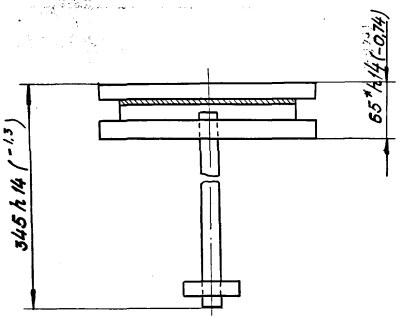

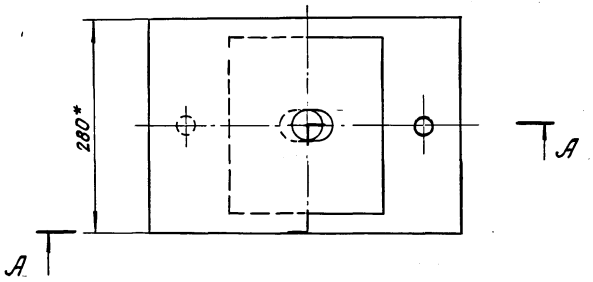

* Размеры для справок.

1263/2	62

Нач. отд.	Ткаченко		
Гл. инж. пр.	Махновская		
Вед. инж.	Акулова		
Ст. инж.	Васильева		
Инженер	Гордеев		

3.501.1-129 08.0.0 СБ

Опорная часть плоская подвижная сварная ПП; ПП-МА; ПП-МБ; ПП-С; ПП-МАС; ПП-МБС:

——

Стадия	Масса	Масштаб
Р	47,0	1:5
Лист	Листов 1	

Ленгипротрансмост

Инв. № подл. | Подп. и дата | Взам. инв. №

Формат	Зона	Поз.	Обозначение	Наименование	Кол.	Примечание
				Документация		
А4			3.501.-1-129 08.1.0 СБ	Сборочный чертеж	X	
				Детали		
А4		1	3.501.1-129 07.1.1	Лист нижний	1	
А4		2	3.501.1-129 08.1.1	Подушка	1	
А4		3	3.501.1-129 07.1.3	Планка	2	
А4		4	3.501.1-129 07.1.4	Анкер	2	1,2
				Круг Б-25 ГОСТ 2590-71* / ВСт3сп2 ГОСТ 380-71*		Для марок ПП, ПП-С
				$\ell = 310^{h_{3\mu}}$ по торцам		
				Круг Б25 ГОСТ 2590-71* / 09Г2С ГОСТ 19281-73		Для марок ПП-МА; ПП-МБ; ПП-МАС; ПП-МБС.
				$\ell = 310^{h_{3\mu}}$ по торцам		
				Материалы		
				Материал марки опорной части указан на чертежах деталей.		

Инв. № подл. | Подп. и дата | Взам. инв. №

				3.501.1-129 08.1.0		
Нач. отд.	Ткаченко			Балансир нижний	Стадия: Р	Лист:	Листов: 1
Гл. инж. пр.	Махновская						
Вед. инж.	Акулова				Ленгипротрансмост		
Ст. инж.	Васильева						
Ст. техн.	Костылева						

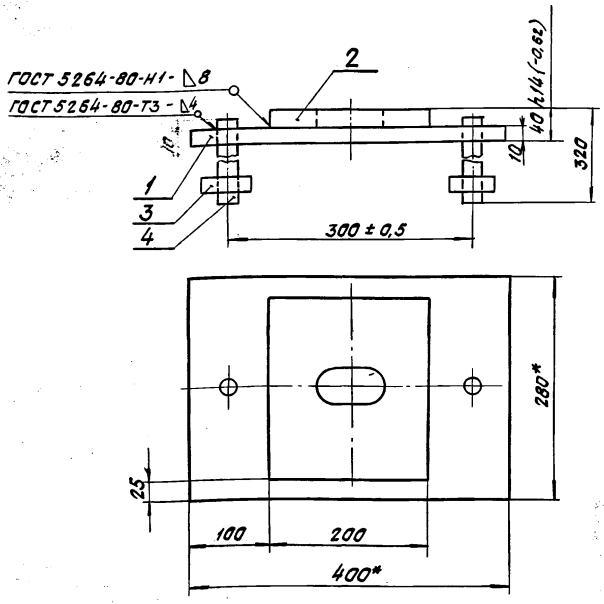

1.* Размеры для справок.

2. Неуказанные предельные отклонения размеров: $+t_2, -t_2, \pm \frac{t_2}{2}$.

Инв. № подл. | Подп. и дата | Взам. инв. №

				3.501.1-129 08.1.0.СБ		
Нач. отд.	Ткаченко			Балансир нижний	Стадия: Р	Масса: 28,2	Масштаб: 1:5
Гл. инж. пр.	Махновская						
Вед. инж.	Акулова				Лист: —	Листов: 1	
Ст. инж.	Васильева				Ленгипротрансмост		
Ст. техн.	Костылева						

1263/2 | 63

$R_z 80$ (√)

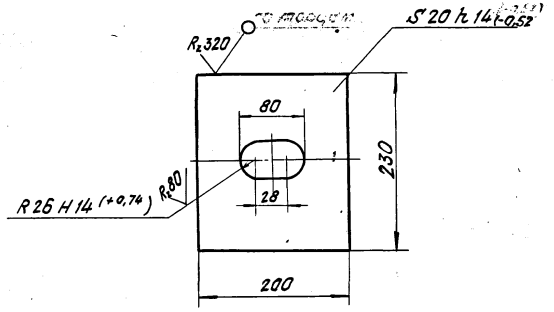

1. Неуказанные предельные отклонения размеров $+t_2, -t_2, \pm\frac{t_2}{2}$.

2. Материалы для марок:
ПП, ПП-С – сталь марки 16Д ГОСТ 6713-75*;
ПП-МА, ПП-МАС – сталь марки 15ХСНД-2 ГОСТ 6713-75*;
ПП-МБ, ПП-МБС – сталь марки 10ХСНД-2 ГОСТ 6713-75*;

Инв. № подл.	Подп. и дата	Взам. инв. №				
				3.501.-1-129 08.1.1		
				Подушка	Стадия: Р; Масса: 2,0; Масштаб: 1:5	
					Лист; Листов 1	
Нач. отд.	Ткаченко			Лист Б-ПН-25 ГОСТ 19903-74*	Ленгипротрансмост	
Гл. инж. пр.	Махнобелая					
Вед. инж.	Акулова					
Ст. инж.	Васильева					
Ст. техн.	Костылева					

Формат	Зона	Поз.	Обозначение	Наименование	Кол.	Примеч.
				Документация		
			3.501.1-129 00.0.0 ТО	Техническое описание		
А3			3.501.1-129 09.0.0 СБ	Сборочный чертеж		
				Сборочные единицы		
А4		1	3.501.1-129 01.1.0	Болт анкерный	2	
А4		2	3.501.1-129 09.1.0	Балансир нижний	1	
А4		3	3.501.1-129 09.2.0	Балансир верхний	1	
				Стандартные изделия		
		4		Гайка М30.12 ВСт3сп2		
				ГОСТ 5915-70*	2	0,22
		5		Шайба 30 ВСт3сп2		
				ГОСТ 11371-78	2	0,06
				Материалы		
				Материал опорной части указан на чертежах деталей.		

Инв.№ подл. | Подп. и дата | Взам. инв.№

Нач. отд.	Ткаченко		
Гл. инж. пр.	Мохновская		
Вед. инж.	Акулова		
Ст. инж.	Васильева		
Ст. техн.	Костылева		

3.501.1-129 09.0.0

Опорная часть тангенциальная неподвижная сварная Т1Н, Т1Н-С.

Стадия	Лист	Листов
Р		1

Ленгипротрансмост

Формат	Зона	Поз.	Обозначение	Наименование	Кол.	Примеч.
				Документация		
А4			3.501.1-129 09.1.0 СБ	Сборочный чертеж		
				Детали		
А4		1	3.501.1-129 01.2.2	Штырь	1	
А4		2	3.501.1-129 09.1.1	Подушка	1	
А4		3	3.501.1-129 09.1.2	Лист балансира	1	
А4		4	3.501.1-129 01.2.3	Скоба	2	
				Материалы		
				Материал нижнего балансира указан на чертежах деталей		

Инв.№ подл. | Подп. и дата | Взам. инв.№

Нач. отд.	Ткаченко		
Гл. инж. пр.	Мохновская		
Вед. инж.	Акулова		
Ст. инж.	Васильева		
Ст. техн.	Костылева		

1263/2 | 65

3.501.1-129 09.1.0

Балансир нижний

Стадия	Лист	Листов
Р		1

Ленгипротрансмост

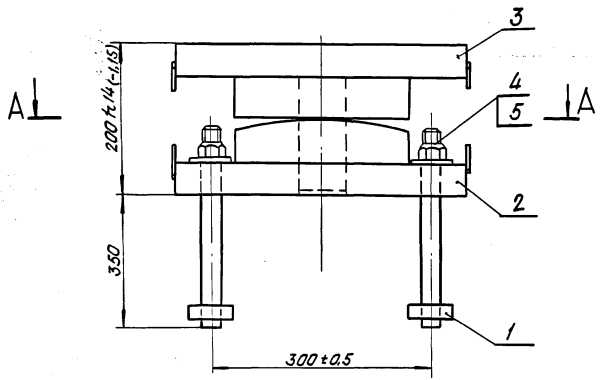

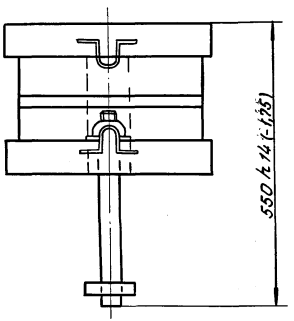

А–А

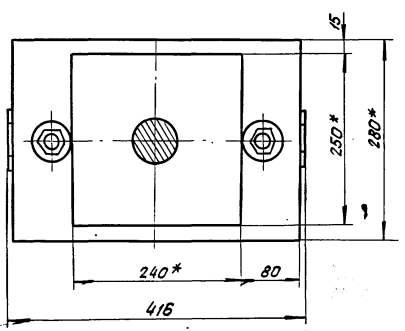

1. * Размеры для справок.
2. Неуказанные предельные отклонения размеров: $+t_2, -t_2, \pm\frac{t_2}{2}$

				1263/2		66
				3. 501.1-129 09. 0. 0 СБ		
				Опорная часть тангенциальная неподвижная сварная Т1Н, Т1Н-С	Стадия	Масса	Масштаб
					Р	137	1:5
Нач. отд.	Ткаченко				Лист	Листов 1	
Гл. инж. пр.	Махновская				Ленгипротрансмост		
Вед. инж.	Акулова						
Ст. инж.	Васильева						
Ст. техн.	Костылева						

Инв. № подл. | Подп. и дата | Взам. инв. №

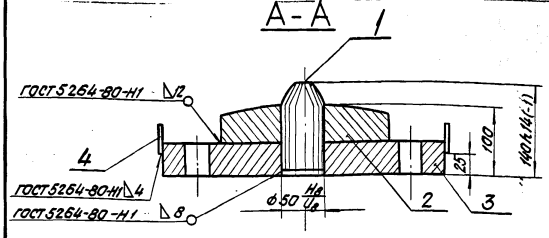

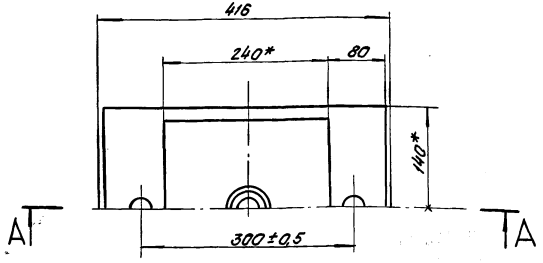

1. * Размеры для справок.
2. Неуказанные предельные отклонения размеров: $+t_2, -t_2, \pm\frac{t_2}{2}$.

				3.501.1-129 09. 1.0 СБ		
				Балансир нижний	Стадия: Р	Масса: 64,6
					Масштаб: 1:5	
Нач. отд.	Ткаченко				Лист	Листов 1
Гл. инж. пр.	Мохновская			—	Ленгипротрансмост	
Вед. инж.	Акулова					
Ст. инж.	Васильева					
Ст. техн.	Костылева					

Инв. № подл. | Подп. и дата | Взам. инв. №

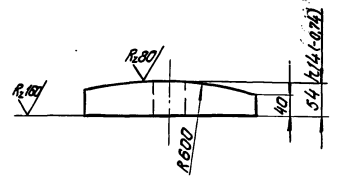

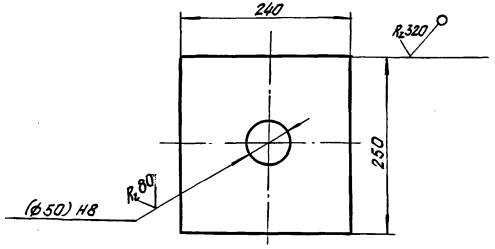

1. Неуказанные предельные отклонения размеров: $+t_2, -t_2, \pm\frac{t_2}{2}$.
2. Размер в скобках после сварки.

				1263/2	67	
				3.501.1-129 09. 1. 1.		
				Подушка	Стадия: Р	Масса: 22,7
					Масштаб: 1:5	
Нач. отд.	Ткаченко				Лист	Листов 1
Гл. инж. пр.	Мохновская			Лист Б-ПН-56 ГОСТ 19903-74	Ленгипротрансмост	
Вед. инж.	Акулова			16.Д ГОСТ 6713-75*		
Ст. инж.	Васильева					
Ст. техн.	Костылева					

Инв. № подл. | Подп. и дата | Взам. инв. №

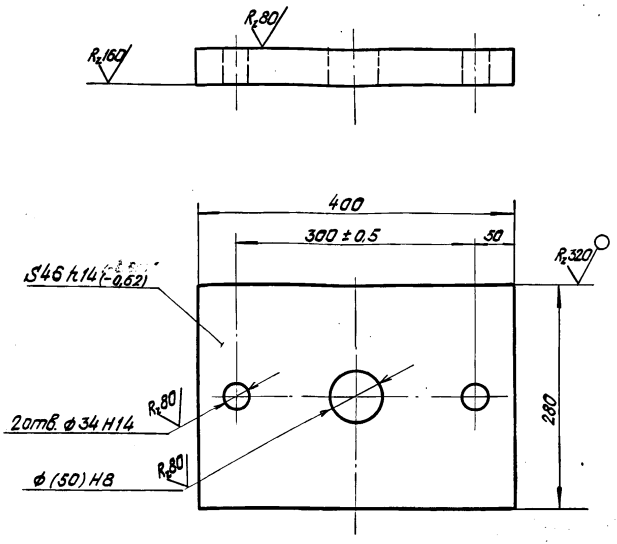

1. Неуказанные предельные отклонения размеров: $+\frac{t_2}{2}, -\frac{t_2}{2}, \pm\frac{t_2}{2}$.
2. Размер в скобках после сварки.

Формат	Зона	Поз.	Обозначение	Наименование	Кол.	Примеч.
				Документация		
А4			3.501.1-129 09.2.0 СБ	Сборочный чертеж	X	
				Детали		
А4		1	3.501.1-129 09.2.1	Лист балансира	1	
А4		2	3.501.1-129 09.2.2	Лист балансира	1	
А4		3	3.501.1-129 01.2.3	Скоба	2	
				Материалы		
				Материал верхнего		
				балансира указан на		
				чертежах деталей.		

Инв. № подл. | Подп. и дата | Взам. инв. №

Нач. отд.	Ткаченко		
Гл. инж. пр.	Мохновская		
Вед. инж.	Акулова		
Ст. инж.	Васильева		
Ст. техн.	Костылева		

3.501.1-129 09.1.2

Лист балансира

Стадия	Масса	Масштаб
Р	39,7	1:5
Лист	Листов 1	

Лист Б-ПН-48 ГОСТ 19903-74* / 16Д ГОСТ 6713-75*

Ленгипротранспост

Инв. № подл. | Подп. и дата | Взам. инв. №

Нач. отд.	Ткаченко		
Гл. инж. пр.	Мохновская		
Вед. инж.	Акулова		
Ст. инж.	Васильева		
Ст. техн.	Костылева		

3.501.1-129 09.2.0

Балансир верхний

Стадия	Лист	Листов
Р		1

Ленгипротранспост

1263/2 | 68

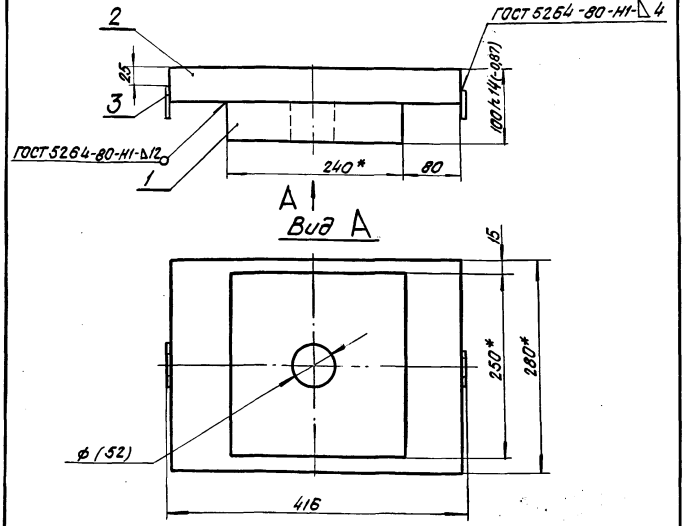

1. * Размеры для справок.
2. Неуказанные предельные отклонения размеров: $+t_2, -t_2, \pm\frac{t_2}{2}$.
3. Размер в скобках после сварки.

				3.501.1-129 09. 2. 0 СБ		
				Балансир верхний	Стадия: Р	Масса: 65,1
					Масштаб: 1:5	
Нач. отд.	Ткаченко			—	Лист	Листов 1
Гл. инж. пр.	Мажновская				Ленгипротрансмост	
Вед. инж.	Акулова					
Ст. инж.	Васильева					
Ст. техн.	Костылева					

Инв. № подл. | Подп. и дата | Взам. инв. №

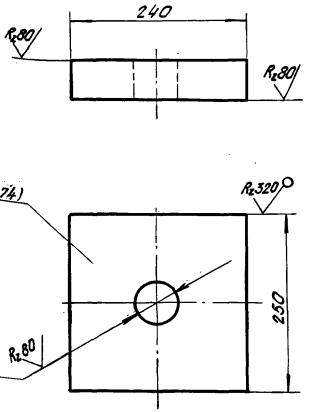

1. Неуказанные предельные отклонения размеров: $+t_2, -t_2, \pm\frac{t_2}{2}$.
2. Размер в скобках после сварки.

				3.501.1-129 09. 2. 1		
				Лист балансира	Стадия: Р	Масса: 24,5
					Масштаб: 1:5	
Нач. отд.	Ткаченко			Лист Б-ПН-56 ГОСТ 19903-74* 16Д ГОСТ 8713-75*	Лист	Листов 1
Гл. инж. пр.	Мажновская				Ленгипротрансмост	
Вед. инж.	Акулова					
Ст. инж.	Васильева					
Ст. техн.	Костылева					

Инв. № подл. | Подп. и дата | Взам. инв. №

1263/2 | 69

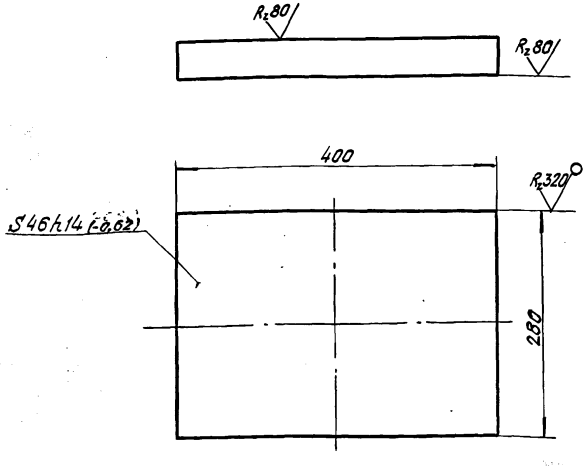

Неуказанные предельные отклонения размеров: $+t_2$, $-t_2$, $\pm\frac{t_2}{2}$.

Поз.	Обозначение	Наименование	Кол.	Примеч.
		Документация		
	3.501.1-129 00.0. ОТО	Техническое описание		
А3	3.501.1-129 10. 0.0 СБ	Сборочный чертеж		
		Сборочные единицы		
А4	1 3.501.1-129 01. 1. 0	Болт анкерный	2	
А4	2 3.501.1-129 09. 1. 0	Балансир нижний	1	
А4	3 3.501.1-129 10. 1. 0	Балансир верхний	1	
		Стандартные изделия		
	4	Гайка М30.12 ВСт3сп2		
		ГОСТ 5915-70*	2	0,22
	5	Шайба 30 ВСт3 сп2		
		ГОСТ 11371-78	2	0,06
		Материалы		
		Материал опорной части указан на чертежах деталей		

Нач. отд.	Ткаченко		
Гл. инж. пр.	Моховская		
Вед. инж.	Акулова		
Ст. инж.	Васильева		
Ст. техн.	Костылева		

3.501.1-129 09. 2. 2

Лист балансира

Стадия	Масса	Масштаб
Р	404	1:5
Лист	Листов 1	

Лист Б-ПН-48 ГОСТ 19903-74* / 16Д ГОСТ 6713-75*

Ленгипротранстрост

Нач. отд.	Ткаченко		
Гл. инж. пр.	Моховская		
Вед. инж.	Акулова		
Ст. инж.	Васильева		
Ст. техн.	Костылева		

3.501.1-129 10. 0. 0

Опорная часть тангенциальная подвижная сварная ТІП, ТІП-С

Стадия	Лист	Листов
Р		1

Ленгипротранстрост

Инв. № подл. | Подп. и дата | Взам. инв. №

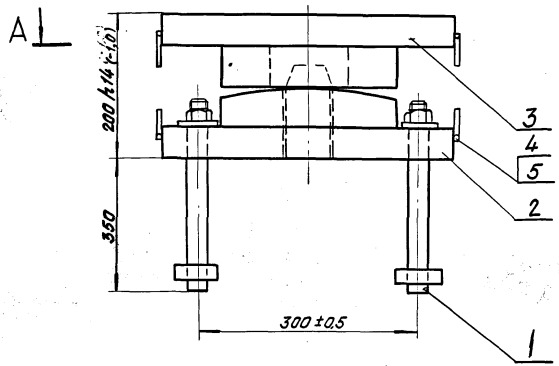

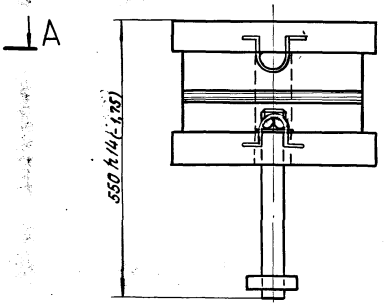

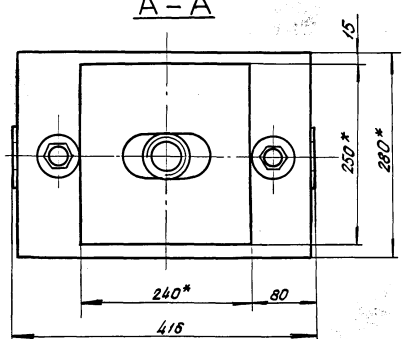

1. * Размеры для справок.
2. Неуказанные предельные отклонения размеров: $\pm t_2, -t_2, \pm \frac{t_2}{2}$.

1263/2 | 71

			3.501.1-129 10.0.0 СБ
Нач. отд.	Ткаченко		Опорная часть тангенциальная подвижная сварная ТП, ТП-С.
Гл. инж. пр.	Махновская		
Вед. инж.	Акулова		
Ст. инж.	Васильева		
Ст. техн.	Костылева		

Стадия	Масса	Масштаб
Р	136	1:5
Лист	Листов 1	

Ленгипротрансмост

Инв. № подл. | Подп. и дата | Взам. инв. №

Формат	Зона	Поз.	Обозначение	Наименование	Кол.	Примеч.
				Документация		
А4			3.501.1-129 10.1.0 СБ	Сборочный чертеж	X	
				Детали		
А4		1	3.501.1-129 10.1.1	Лист балансира	1	
А4		2	3.501.1-129 09.2.2	Лист балансира	1	
А4		3	3.501.1-129 01.2.3	Скоба	2	
				Материалы		
				Материал верхнего		
				балансира указан на		
				чертежах деталей		

Инв. № подл. | Подп. и дата | Взам. инв. №

Нач. отд.	Ткаченко		
Гл. инж. пр.	Махновская		
Вед. инж.	Акулова		
Ст. инж.	Васильева		
Ст. техн.	Костылева		

3.501.1-129 10.1.0

Балансир верхний

Стадия	Лист	Листов
Р		1

Ленгипротрансмост

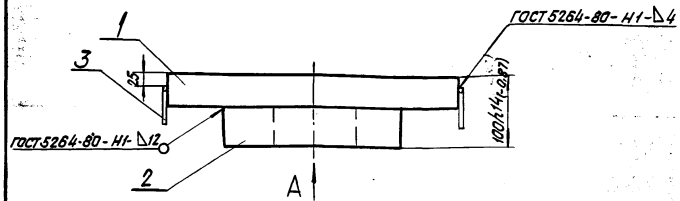

Вид А

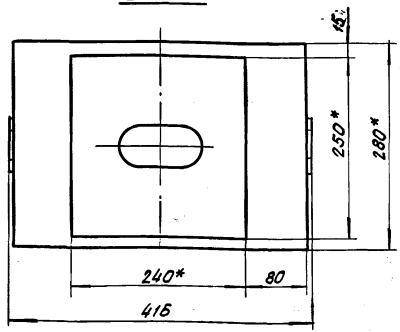

1. *Размеры для справок.
2. Неуказанные предельные отклонения размеров: $\pm\frac{t_2}{2}$, $+t_2$, $-t_2$.

1263/2 | 72

3.501.1-129 10.1.0 СБ

Балансир верхний

Стадия	Масса	Масштаб
Р	63,9	1:5
Листов	Листов 1	

Ленгипротрансмост

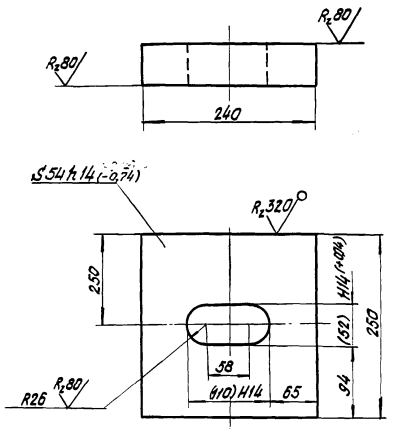

1. Неуказанные предельные отклонения размеров: $+t_2, -t_2, \pm\frac{t_2}{2}$.
2. Размер в скобках после сварки.

Взам. инв. №

Подп. и дата

Инв. № подл.

Нач. отд.	Ткаченко		
Гл. инж. пр.	Мохновская		
Вед. инж.	Акулова		
Ст. инж.	Васильева		
Ст. техн.	Костылева		

3.501.1-129 10.1.1

Лист балансира

Стадия	Масса	Масштаб
Р	23,3	1:5

Лист | Листов 1

Лист Б-ПН-56 ГОСТ 19903-74* / 16Д ГОСТ 6713-75*

Ленгипротрансмост

Поз.	Обозначение	Наименование	Кол.	Примеч.
		Документация		
	3.501.1-129 00.0.0 ТО	Техническое описание		
А3	3.501.1-129 11.0.0 СБ	Сборочный чертеж		
		Сборочные единицы		
А4 1	3.501.1-129 01.1.0	Болт анкерный	2	
А4 2	3.501.1-129 11.1.0	Балансир нижний	1	
А4 3	3.501.1-129 11.2.0	Балансир верхний	1	
		Детали		
А4 4	3.501.1-129 11.0.1	Подкладка	1	
		Стандартные изделия		
5		Гайка М30.12 40Х ГОСТ 5915-70*	2	0,22
6		Шайба 30 ВСт3сп2 ГОСТ 11371-78	2	0,06
		Материалы		
		Материал опорных частей указан на чертежах деталей		

Взам. инв. №

Подп. и дата

Инв. № подл.

Нач. отд.	Ткаченко		
Гл. инж. пр.	Мохновская		
Вед. инж.	Акулова		
Ст. инж.	Васильева		
Ст. техн.	Костылева		

3.501.1-129 11.0.0

Опорная часть тангенциальная неподвижная сварная ТІН-МА, ТІН-МБ, ТІН-МАС, ТІН-МБС

Стадия	Лист	Листов
Р		1

Ленгипротрансмост

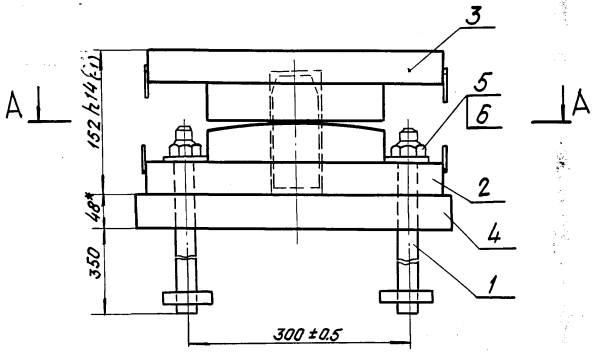

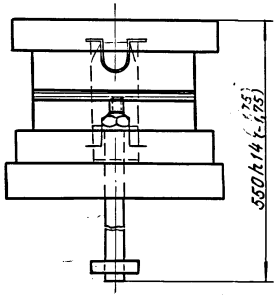

А–А

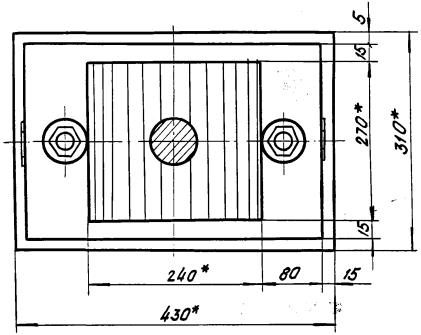

1.* Размеры для справок.
2. Неуказанные предельные отклонения размеров: $+t_2, -t_2, \pm\frac{t_2}{2}$.

				1263/2		74
			3.501.1-129 11.0.0 СБ			
			Опорная часть тангенциальная неподвижная сварная Т1Н-МА, Т1Н-МБ, Т1Н-МАС, Т1Н-МБС	Стадия	Масса	Масштаб
				Р	165	1:5
Нач. отд.	Ткаченко			Лист		Листов 1
Гл. инж. пр.	Махновская					
Вед. инж.	Акулова					
Ст. инж.	Васильева			Ленгипротрансмост		
Ст. техн.	Костылева					

Инв. № подл. | Подп. и дата | Взам. инв. №

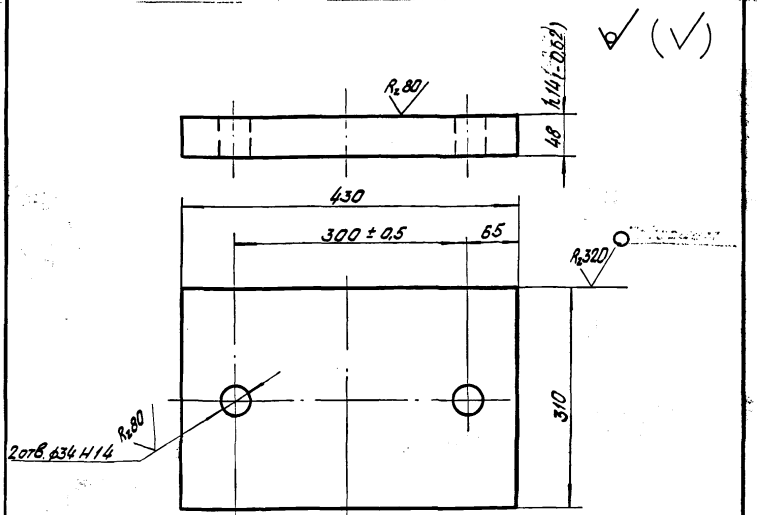

1. Неуказанные предельные отклонения размеров: $+t_2$, $-t_2$, $\pm\frac{t_2}{2}$.
2. Материал для марок:

Т1Н-МА, Т1П-МА, Т1Н-МБ, Т1П-МБ, Т1Н-МАС, Т1П-МАС, Т1Н-МБС, Т1П-МБС - сталь марки 16Д ГОСТ 6713-75* при креплении к подферменнику на анкерных болтах;

Т1Н-МА, Т1П-МА, Т1Н-МАС, Т1П-МАС - сталь марки 15ХСНД-2 ГОСТ 6713-75* при креплении на сварке;

Т1Н-МБ, Т1П-МБ, Т1Н-МБС, Т1П-МБС - сталь марки 10ХСНД-2 ГОСТ 6713-75* при креплении на сварке.

Инв. № подл.	Подп. и дата	Взам. инв. №

Нач. отд.	Ткаченко		
Гл. инж. пр.	Маховская		
Вед. инж.	Акулова		
Ст. инж.	Васильева		
Ст. техн.	Костылева		

3.501.1-129 11.0.1

Подкладка

Стадия	Масса	Масштаб
Р	49,5	1:5
Лист	Листов 1	

Лист Б-ПН-50 ГОСТ 19903-74*

Ленгипротранстрест

Поз.	Обозначение	Наименование	Кол.	Примеч.
		Документация		
А4	3.501.1-129 11.1.0.СБ	Сборочный чертеж.		
		Детали		
А4	1 3.501.1-129 11.1.1	Штырь	1	
А4	2 3.501.1-129 11.1.2	Подушка	1	
А4	3 3.501.1-129 11.1.3	Лист балансира	1	
А4	4 3.501.1-129 01.2.3	Скоба	2	
		Материалы		
		Материал нижнего балансира указан на чертежах деталей.		

Инв. № подл.	Подп. и дата	Взам. инв. №

1263/2 | 75

Нач. отд.	Ткаченко		
Гл. инж. пр.	Маховская		
Вед. инж.	Акулова		
Ст. инж.	Васильева		
Ст. техн.	Костылева		

3.501.1-129 11.1.0

Балансир нижний

Стадия	Лист	Листов
Р		1

Ленгипротранстрест

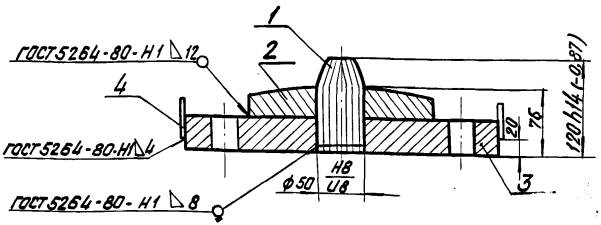

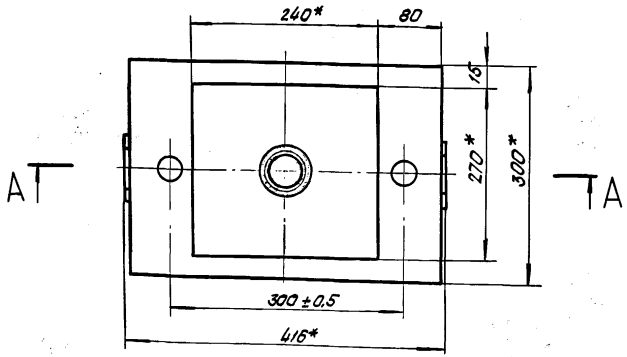

1. * Размеры для справок.
2. Неуказанные предельные отклонения размеров: $+t_2, -t_2, \pm\frac{t_2}{2}$.

Инв. № подл.	Подп. и дата	Взам. инв. №				
			3.501.1-129 11.1.0 СБ			
			Балансир нижний	Стадия	Масса	Масштаб
				Р	53,1	1:5
				Лист		Листов 1
Нач. отд. Ткаченко			—	Ленгипротрансмост		
Гл. инж. пр. Махновская						
Вед. инж. Акулова						
Ст. инж. Васильева						
Ст. техн. Костылева						

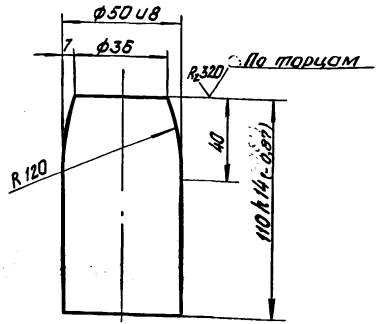

1. Неуказанные предельные отклонения размеров: $+t_2, -t_2, \pm\frac{t_2}{2}$.
2. Материал для марок:

Т1Н-МА, Т1П-МА, Т1Н-МБ, Т1П-МБ, Т2Н-МА, Т2П-МА, Т2Н-МБ, Т2П-МБ - сталь марки 09Г2С ГОСТ 4543-71*.

Т1Н-МАС, Т1П-МАС, Т1Н-МБС, Т1П-МБС, Т2Н-МАС, Т2П-МАС, Т2Н-МБС, Т2П-МБС - сталь марки 40Х ГОСТ 4543-71*.

Инв. № подл.	Подп. и дата	Взам. инв. №				
			1263/2	76		
			3.501.1-129 11.1.1			
			Штыри	Стадия	Масса	Масштаб
				Р	1,6	1:2
				Лист		Листов 1
Нач. отд. Ткаченко			Круг Б-63 ГОСТ 2590-71*	Ленгипротрансмост		
Гл. инж. пр. Махновская			—			
Вед. инж. Акулова						
Ст. инж. Васильева						
Инженер Гордеев						

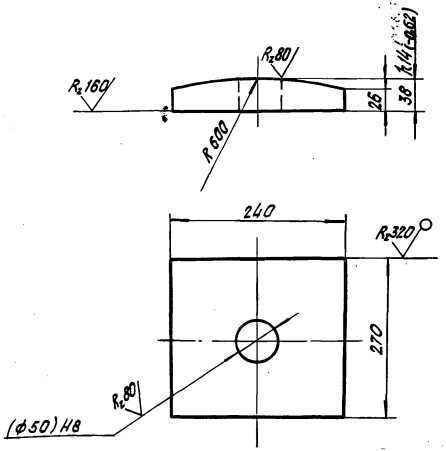

1. Неуказанные предельные отклонения размеров: $\pm t_2, -t_2, \pm \frac{t_2}{2}$.
2. Размер в скобках после сварки.
3. Материал для марок:
Т1Н-МА, Т1П-МА, Т1Н-МАС, Т1П-МАС - сталь марки 15ХСНД-2 ГОСТ 6713-75*;
Т1Н-МБ, Т1П-МБ, Т1Н-МБС, Т1П-МБС - сталь марки 10ХСНД-2 ГОСТ 6713-75*.

Инв. № подл.	Подп. и дата	Взам. инв. №				
Нач. отд.	Ткаченко		3.501.1-129 11.1.2			
Гл. инж. пр.	Мохновская		Подушка	Стадия	Масса	Масштаб
Вед. инж.	Акулова			Р	15,7	1:5
Ст. инж.	Васильева			Лист	Листов 1	
Ст. техн.	Костылева		Лист Б-ПН-40 ГОСТ 19903-74*	Ленгипротрансмост		

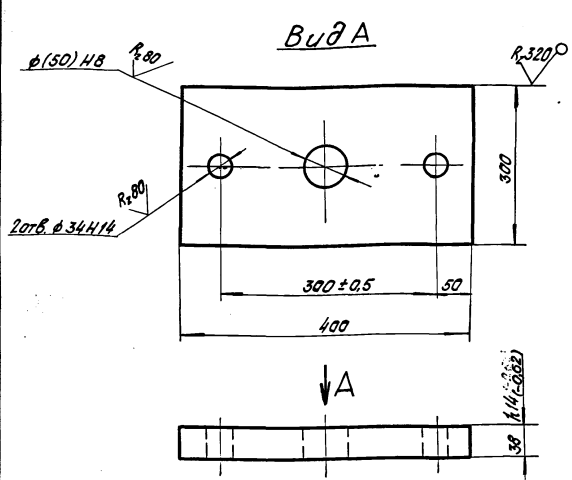

1. Неуказанные предельные отклонения размеров: $\pm t_2, -t_2, \pm \frac{t_2}{2}$.
2. Размер в скобках после сварки.
3. Материал для марок:
Т1Н-МА, Т1П-МА, Т1Н-МАС, Т1П-МАС - сталь марки 15ХСНД-2 ГОСТ 6713-75*;
Т1Н-МБ, Т1П-МБ, Т1Н-МБС, Т1П-МБС - сталь марки 10ХСНД-2 ГОСТ 6713-75*.

1263/2 | 77

Инв. № подл.	Подп. и дата	Взам. инв. №				
Нач. отд.	Ткаченко		3.501.1-129 11.1.3			
Гл. инж. пр.	Мохновская		Лист балансира	Стадия	Масса	Масштаб
Вед. инж.	Акулова			Р	35,6	1:5
Ст. инж.	Васильева			Лист	Листов 1	
Ст. техн.	Костылева		Лист Б-ПН-40 ГОСТ 19903-74*	Ленгипротрансмост		

Формат	Зона	Поз.	Обозначение	Наименование	Кол.	Примеч.
				Документация		
А4			3.501.1-129 11.2.0 СБ	Сборочный чертеж		
				Детали		
А4		1	3.501.1-129 11.2.1	Лист балансира	1	
А4		2	3.501.1-129 11.2.2	Лист балансира	1	
А4		3	3.501.1-129 01.2.3	Скоба	2	
				Материалы		
				Материал верхнего балансира указан на чертежах деталей.		

Инв.№ подл. | Подп. и дата | Взам.инв.№

Нач.отд.	Ткаченко		
Гл.инж.пр.	Мохновская		
Вед.инж.	Якулова		
Ст.инж.	Васильева		
Ст.техн.	Костылева		

3.501.1-129 11.2.0

Балансир верхний

Стадия	Лист	Листов
Р		1

Ленгипротранстмост

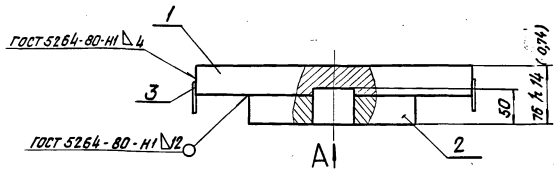

Вид А

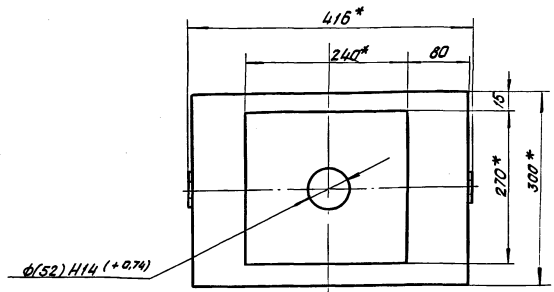

1. *Размеры для справок.
2. Неуказанные предельные отклонения размеров: $+\frac{t_2}{2}, -t_2, \pm\frac{t_2}{2}$.
3. Размер в скобках после сварки.

Инв.№ подл. | Подп. и дата | Взам.инв.№

Нач.отд.	Ткаченко		
Гл.инж.пр.	Мохновская		
Вед.инж.	Якулова		
Ст.инж.	Васильева		
Ст.техн.	Костылева		

1263/2 | 78

3.501.1-129 11.2.0 СБ

Балансир верхний

Стадия	Масса	Масштаб
Р	54,5	1:5
Лист	Листов 1	

Ленгипротранстмост

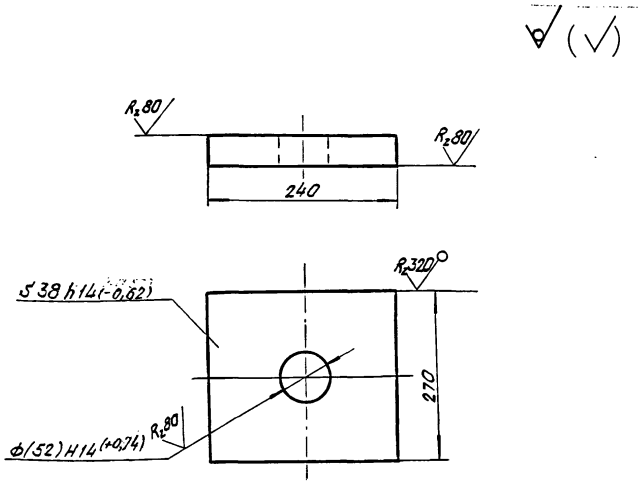

1. Неуказанные предельные отклонения размеров: $+t_2, -t_2, \pm\frac{t_2}{2}$.
2. Размер в скобках после сварки.
3. Материал для марок:
Т1Н-МА, Т1Н-МАС-сталь марки 15ХСНД-2 ГОСТ 6713-75*
Т1Н-МБ; Т1Н-МБС-сталь марки 10ХСНД-2 ГОСТ 6713-75*.

Нач. отд.	Ткаченко		3. 501.1-129 11. 2. 1				
Гл. инж. пр.	Махновская		Лист балансира	Стадия	Масса	Масштаб	
Вед. инж.	Акулова			Р	18,7	1:5	
Ст. инж.	Васильева			Лист	Листов 1		
Ст. техн.	Костылева		Лист Б-ПН-40 ГОСТ 19903-74*	Ленгипротрансмост			

Взам. инв. №

Подп. и дата

Инв. № подл.

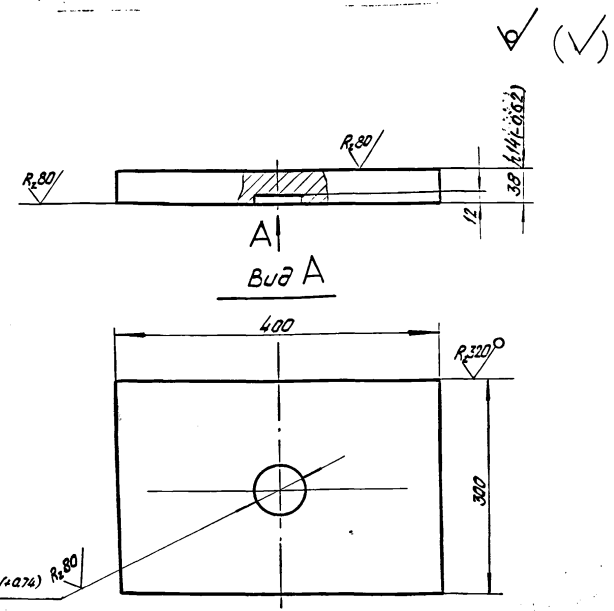

1. Неуказанные предельные отклонения размеров: $+t_2, -t_2, \pm\frac{t_2}{2}$.
2. Размер в скобках после сварки.
3. Материал для марок:
Т1Н-МА; Т1Н-МАС-сталь марки 15ХСНД-2 ГОСТ 6713-75*
Т1Н-МБ; Т1Н-МБС-сталь марки 10ХСНД-2 ГОСТ 6713-75*.

					1263/2	79	
Нач. отд.	Ткаченко		3. 501.1-129 11. 2. 2				
Гл. инж. пр.	Махновская		Лист балансира	Стадия	Масса	Масштаб	
Вед. инж.	Акулова			Р	35,6	1:5	
Ст. инж.	Васильева			Лист	Листов 1		
Ст. техн.	Костылева		Лист Б-ПН-40 ГОСТ 19903-74*	Ленгипротрансмост			

Взам. инв. №

Подп. и дата

Инв. № подл.

Формат	Зона	Поз.	Обозначение	Наименование	Кол.	Примечание
				Документация		
			3.501.1-129 00.0.0.ТО	Техническое описание		
А3			3.501.1-129 12.0.0СБ	Сборочный чертеж		
				Сборочные единицы		
А4		1	3.501.1-129 01.1.0	Болт анкерный	2	
А4		2	3.501.1-129 11.1.0	Балансир нижний	1	
А4		3	3.501.1-129 12.1.0	Балансир верхний	1	
				Детали		
А4		4	3.501.1-129 11.0.1	Подкладка	1	
				Стандартные изделия		
		5	—	Гайка М30.12.40Х		
				ГОСТ 5915-70*	2	0,22
		6	—	Шайба 30.ВСт.3сп2		
				ГОСТ 11371-78	2	0,06
				Материалы		
				Материал опорной		
				части указан на		
				чертежах деталей		

Инв.№ подл. | Подпись и дата | Взам. инв.№

	3.501.1-129 12.0.0		
Нач. отд. Ткаченко	Опорная часть тангенциальная подвижная сварная ТИП-МА; ТИП-МБ; ТИП-МАС; ТИП-МБС	Стадия: Р	Лист:	Листов: 1
Гл. инж. пр. Махновская				
Вед. инж. Акулова		Ленгипротрансмост		
Ст. инж. Васильева				
Ст. техн. Костылева				

Формат	Зона	Поз.	Обозначение	Наименование	Кол.	Примечание
				Документация		
А4			3.501.1-129 12.1.0СБ	Сборочный чертеж		
				Детали		
А4		1	3.501.1-129 12.1.1	Лист балансира	1	
А4		1	3.501.1-129 12.1.2	Лист балансира	1	
А4		2	3.501.1-129 01.2.3	Скоба	2	
				Материалы.		
				Материал верхнего		
				балансира указан на		
				чертежах деталей		

1263/2 | 80

	3.501.1-129 12.1.0		
Нач. отд. Ткаченко	Балансир верхний	Стадия: Р	Лист:	Листов: 1
Гл. инж. пр. Махновская				
Вед. инж. Акулова		Ленгипротрансмост		
Ст. инж. Васильева				
Ст. техн. Костылева				

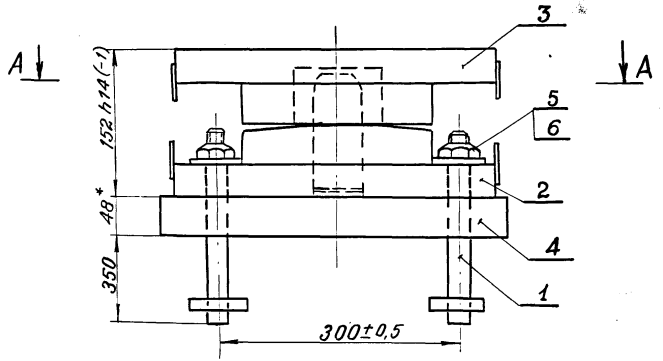

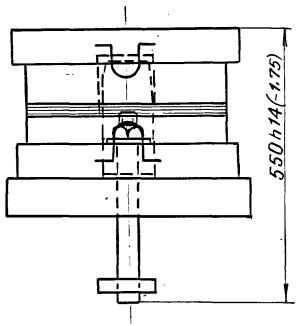

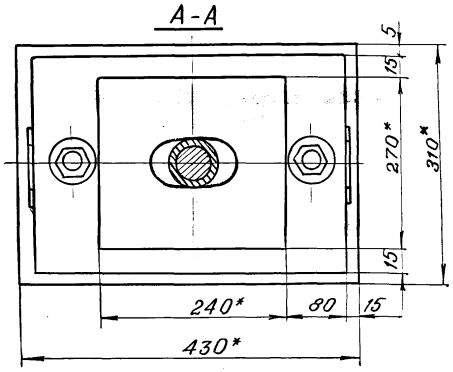

1.* Размеры для справок.

2. Неуказанные продольные отклонения размеров: $+t_2$, $-t_2$, $\pm\frac{t_2}{2}$.

				1263/2		81
				3.501.1-129 12. 0. 0.СБ		
				Опорная часть тангенциальная подвижная сварная Т1П-МА; Т1П-МБ; Т1П-МАС; Т1П-МБС	Стадия	Масса	Масштаб
					Р	164	1:5
Нач. отд.	Ткаченко				Лист	Листов 1	
Гл. инж. пр.	Махновская						
Вед. инж.	Акулова						
Ст. инж.	Васильева				ЛЕНГИПРОТРАНСМОСТ		
Ст. техн.	Костылева						

Инв. № подл. | Подпись и дата | Взам. инв. №

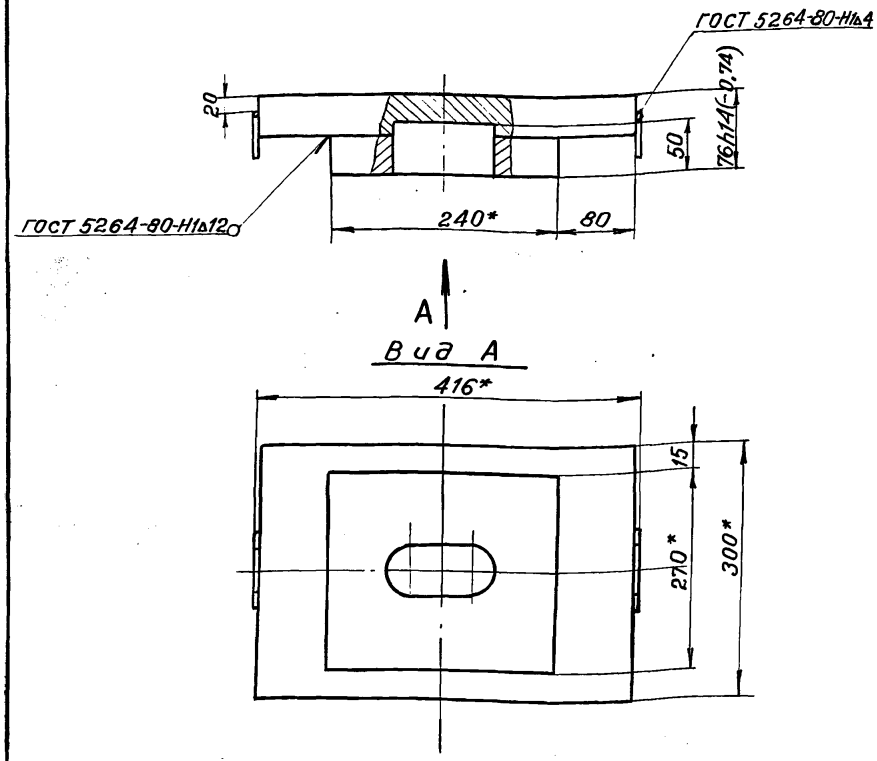

1.* Размеры для справок.
2. Неуказанные предельные отклонения размеров: $+t_2, -t_2, \frac{t_2}{2}$.

			3.501.1-129 12.1.0СБ		
Нач. отд.	Ткаченко		Балансир верхний	Стадия: Р	Масса: 53,3
Гл. инж. пр.	Маховская			Масштаб: 1:5	
Вед. инж.	Акулова			Лист	Листов 1
Ст. инж.	Васильева		—	Ленгипротрансмост	
Ст. техн.	Костылева				

Инв. № подл. | Подпись и дата | Взамен инв. №

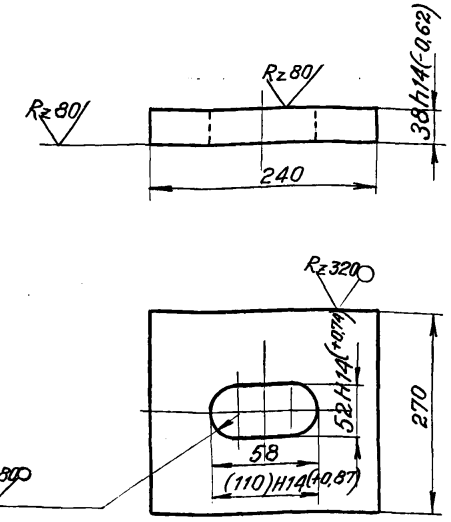

1. Неуказанные предельные отклонения размеров: $+t_2, -t_2, \frac{t_2}{2}$.
2. Размер в скобках после сварки.
3. Материал для марок:
Т1П-МА, Т1П-МАС – сталь марки 15ХСНД-2 ГОСТ 6713-75*
Т1П-МБ, Т1П-МБС – сталь марки 10ХСНД-2 ГОСТ 6713-75*

1263/2 | 82

			3.501.1-129 12.1.1		
Нач. отд.	Ткаченко		Лист балансира	Стадия: Р	Масса: 17,8
Гл. инж. пр.	Маховская			Масштаб: 1:5	
Вед. инж.	Акулова			Лист	Листов 1
Ст. инж.	Васильева		Лист Б-ПН-40 ГОСТ 19903-74* —	Ленгипротрансмост	
Ст. техн.	Костылева				

Инв. № подл. | Подпись и дата | Взам. инв. №

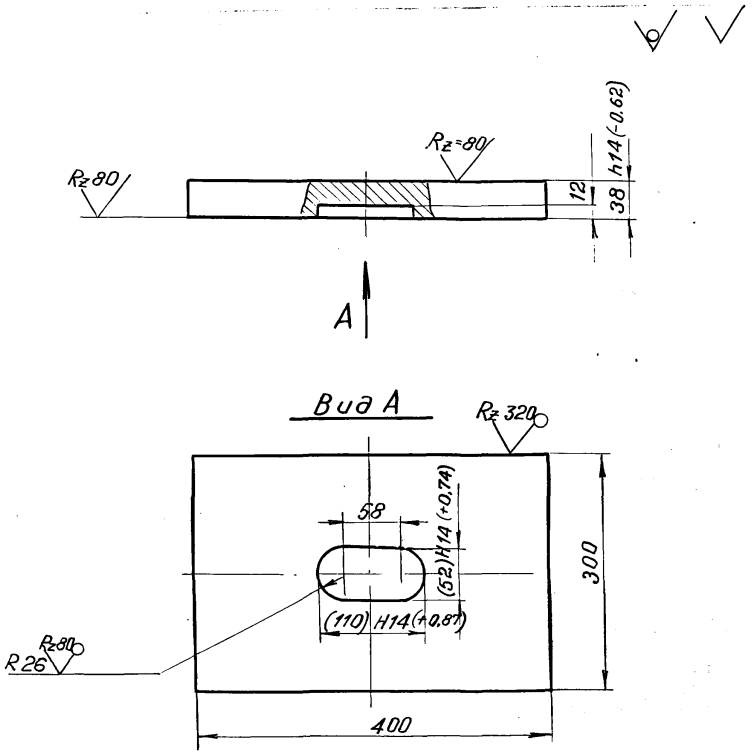

Материал для марок:
Т1П-МА, Т1П-МАС - сталь марки 15ХСНД-2 ГОСТ 6713-75*
Т1П-МБ, Т1П-МБС - сталь марки 10ХСНД-2 ГОСТ 6713-75*

Инв. № подл.	Подпись и дата	Взам. инв. №	

Нач. отд.	Ткаченко	
Гл. инж. пр.	Махновская	
Вед. инж.	Акулова	
Ст. инж.	Васильева	
Ст. техн.	Костылева	

3.501.1-129 12.1.2

Лист балансира

Стадия	Масса	Масштаб
Р	35,3	1:5

Лист | Листов 1

Лист Б-ПН-40 ГОСТ 19903-74*

ЛЕНГИПРОТРАНСМОСТ

1263/2 | 83

Формат	Зона	Поз.	Обозначение	Наименование	Кол.	
				Документация		
			3.501.1-129 00.0 ОТО	Техническое описание	✕	
А3			3.501.1-129 13.0.0 СБ	Сборочный чертеж	✕	
				Сборочные единицы		
А4		1	3.501.1-129 01.1.0	Болт анкерный	4	
А4		2	3.501.1-129 13.1.0	Балансир нижний	1	
А4		3	3.501.1-129 13.2.0	Балансир верхний	1	
				Стандартные изделия		
		4		Гайка М30.12.ВСт3сп2		
				ГОСТ 5915-70*	4	0,22
		5		Шайба 30.ВСт3сп2		
				ГОСТ 11371-78	4	0,06
				Материалы		
				Материал опорной части указан на чертежах деталей		

Инв. № подл. | Подп. и дата | Взам. инв. №

Нач. отд.	Ткаченко		
Гл. инж. пр.	Мохновская		
Вед. инж.	Акулова		
Ст. инж.	Васильева		
Ст. техн.	Костылева		

3.501.1-129 13.0.0

Опорная часть тангенциальная неподвижная сварная Т2Н, Т2Н-С

Стадия	Лист	Листов
Р		1

Ленгипротрансмост

Формат	Зона	Поз.	Обозначение	Наименование	Кол.	Примеч.
				Документация		
А3			3.501.1-129 13.1.0 СБ	Сборочный чертеж	✕	
				Детали		
А4		1	3.501.1-129 01.2.2	Штырь	2	
А4		2	3.501.1-129 13.1.1	Подушка	1	
А4		3	3.501.1-129 13.1.2	Лист балансира	1	
А4		4	3.501.1-129 01.2.3	Скоба	2	
				Материалы		
				Материал нижнего балансира указан на чертежах деталей.		

Инв. № подл. | Подп. и дата | Взам. инв. №

Нач. отд.	Ткаченко		
Гл. инж. пр.	Мохновская		
Вед. инж.	Акулова		
Ст. инж.	Васильева		
Ст. техн.	Костылева		

3.501.1-129 13.1.0

Балансир нижний

Стадия	Лист	Листов
Р		1

Ленгипротрансмост

1263/2 | 84

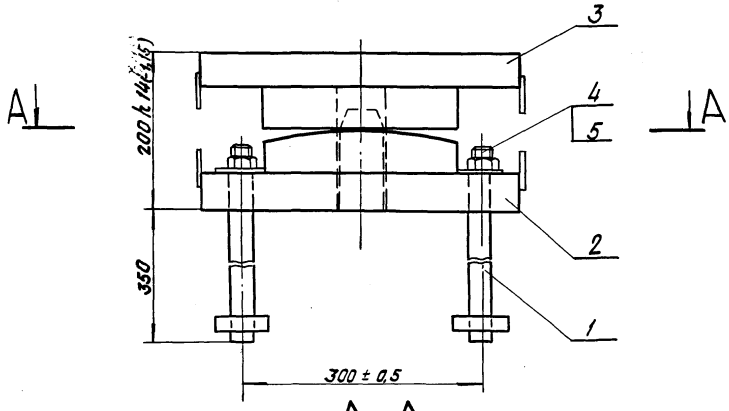

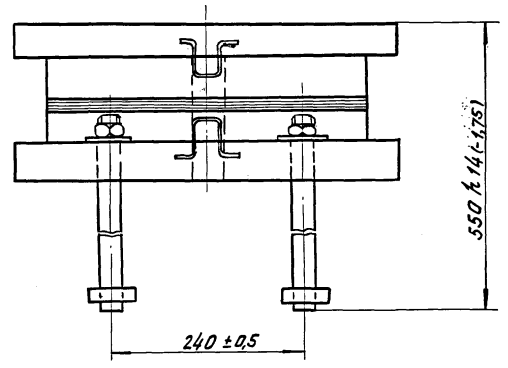

A – A

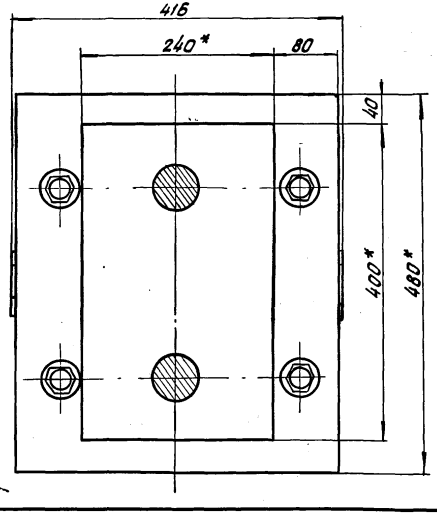

1. * Размеры для справок.
2. Неуказанные предельные отклонения размеров: $+t_2, -t_2, \pm\frac{t_2}{2}$.

				1263/2		85
				3. 501.1-129 13. 0. 0 СБ		
				Опорная часть тангенциальная неподвижная сварная Т2Н, Т2Н-С	Стадия	Масса	Масштаб
					Р	230	1:5
Нач. отд.	Ткаченко				Лист	Листов 1
Гл. инж. пр.	Махновская				Ленгипротрансмост	
Вед. инж.	Акулова					
Ст. инж.	Васильева					
Ст. техн.	Костылева					

Инв. N подл.	Подп. и дата	Взам. инв. N

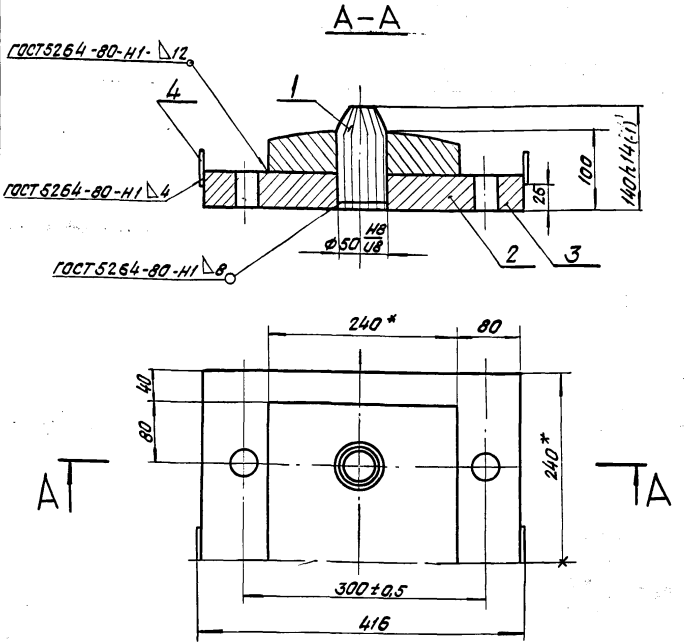

1. *Размеры для справок.
2. Неуказанные предельные отклонения размеров: $+t_2, -t_2, \pm\frac{t_2}{2}$.

Нач. отд.	Ткаченко			3.501.1-129 13.1.0 СБ		
Гл. инж. пр.	Махновская			Балансир нижний	Стадия: Р	Масса: 105,8	Масштаб: 1:5
Вед. инж.	Акулова				Лист	Листов 1
Ст. инж.	Васильева			—	Ленгипротрансмост	
Ст. техн.	Костылева					

Инв. № подл. | Подп. и дата | Взам. инв. №

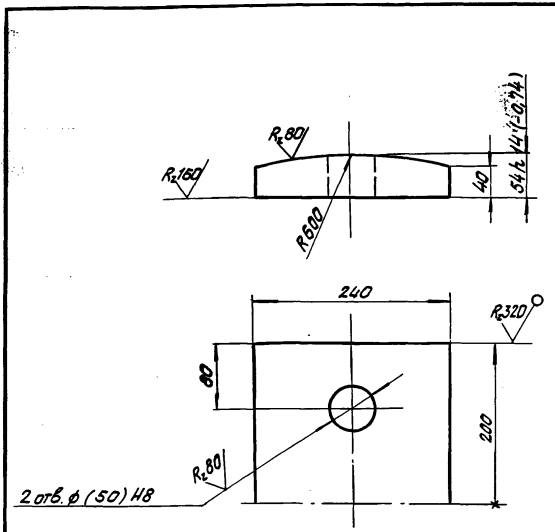

1. Неуказанные предельные отклонения размеров: $+t_2, -t_2, \pm\frac{t_2}{2}$.
2. Размер в скобках после сварки.

1263/2 | 86

Нач. отд.	Ткаченко			3.501.1-129 13.1.1		
Гл. инж. пр.	Махновская			Подушка	Стадия: Р	Масса: 36,0	Масштаб: 1:5
Вед. инж.	Акулова				Лист	Листов 1
Ст. инж.	Васильева			Лист Б-ПН-56 ГОСТ 19903-74* 16Д ГОСТ 6713-75*	Ленгипротрансмост	
Ст. техн.	Костылева					

Инв. № подл. | Подп. и дата | Взам. инв. №

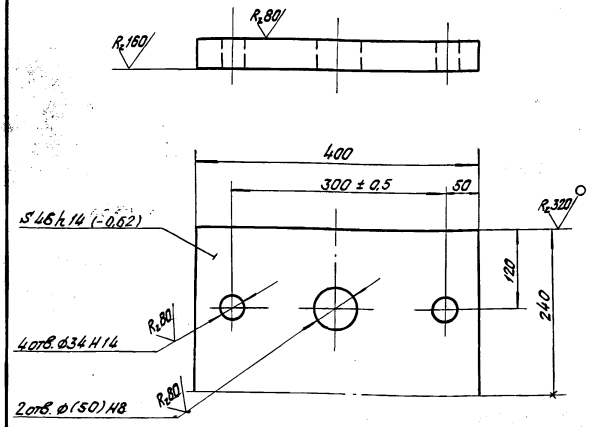

1. Неуказанные предельные отклонения размеров: $+\frac{t_2}{2}$, $-\frac{t_2}{2}$, $\pm\frac{t_2}{2}$.
2. Размер в скобках после сварки.

Инв. № подл.	Подп. и дата	Взам. инв. №

Нач. отд.	Ткаченко		
Гл. инж. пр.	Махновская		
Вед. инж.	Акулова		
Ст. инж.	Васильева		
Ст. техн.	Костылева		

3.501.1-129 13.1.2

Лист балансира

Стадия	Масса	Масштаб
Р	66,6	1:5
Лист	Листов 1	

Лист Б-ПН-48 ГОСТ 19903-74*
16Д ГОСТ 6713-75*

Ленгипротрансмост

Формат	Зона	Поз.	Обозначение	Наименование	Кол.	Примеч.
				Документация		
А4			3.501.1-129 13.2.0СБ	Сборочный чертеж		
				Детали		
А4		1	3.501.1-129 13.2.1	Лист балансира	1	
А4		2	3.501.1-129 13.2.2	Лист балансира	1	
А4		3	3.501.1-129 01.2.3	Скоба	2	
				Материалы		
				Материал верхнего		
				балансира указан на		
				чертежах деталей.		

Инв. № подл.	Подп. и дата	Взам. инв. №

1263/2 87

3.501.1-129 13.2.0

Нач. отд.	Ткаченко		
Гл. инж. пр.	Махновская		
Вед. инж.	Акулова		
Ст. инж.	Васильева		
Ст. техн.	Костылева		

Балансир верхний

Стадия	Лист	Листов
Р		1

Ленгипротрансмост

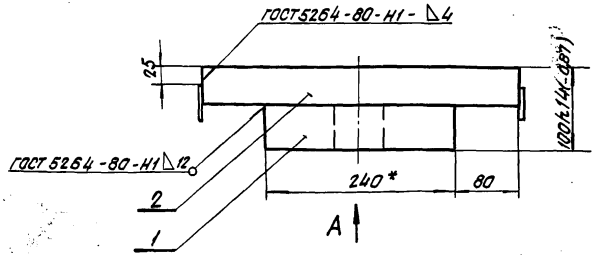

Вид А

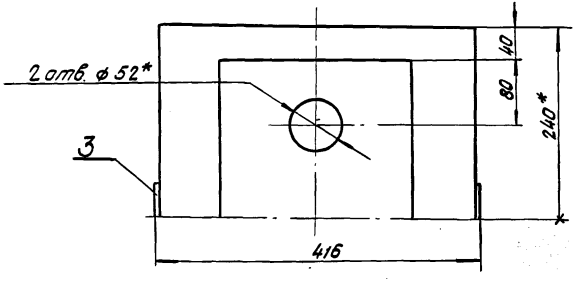

1. *Размеры для справок.
2. Неуказанные предельные отклонения размеров: $+t_2, -t_2, \pm\frac{t_2}{2}$.

Инв.№ подл.	Подп. и дата	Взам.инв.№					

$\sqrt{}$ ($\sqrt{}$)

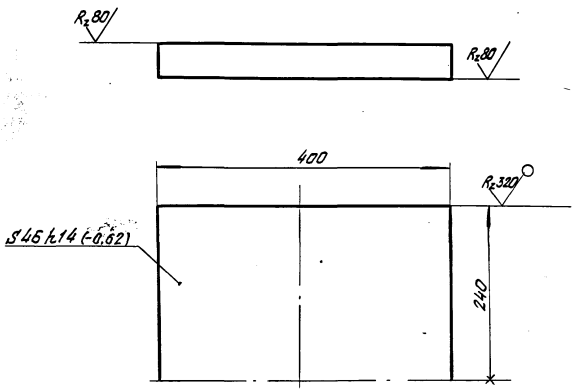

Неуказанные предельные отклонения размеров: $+t_2, -t_2, \pm \frac{t_2}{2}$.

Инв. № подл.	Подп. и дата	Взам. инв. №				
				3.501.1-129 13.2.2		
				Лист балансира	Стадия: Р; Масса: 69,3; Масштаб: 1:5	
					Лист; Листов 1	
Нач. отд. Ткаченко				Лист Б-ПН-48 ГОСТ 19903-74* / 16Д ГОСТ 6713-75*	Ленгипротранстаст	
Гл. инж. пр. Махновская						
Вед. инж. Якулова						
Ст. инж. Васильева						
Ст. техн. Костылева						

Формат	Зона	Поз.	Обозначение	Наименование	Кол.	Примечание
				Документация		
			3.501.1-129 00.0.ОТО	Техническ. описание		
А3			3.501.1-129 14.0.ОСБ	Сборочный чертеж		
				Сборочные единицы		
А4		1	3.501.1-129 1.1.0	Болт анкерный	4	
А4		2	3.501.1-129 13.1.0	Балансир нижний	1	
А4		3	3.501.1-129 14.1.0	Балансир верхний	1	
				Стандартные изделия		
		4		Гайка М30.12.ВСт.3сп.2		
				ГОСТ 5915-70*	4	0,22
		5		Шайба 30 ВСт.3 сп.2		
				ГОСТ 11371-78	4	0,06
				Материалы		
				Материал опорной части указан на чертежах деталей		

Взам. инв. №
Подпись и дата
Инв. № подл.

Нач. отд.	Ткаченко	
Гл. инж. пр.	Махновская	
Вед. инж.	Акулова	
Ст. инж.	Васильева	
Ст. техн.	Костылева	

3.501.1-129 14.0.0

Опорная часть тангенциальная подвижная сварная Т2П, Т2П-С

Стадия	Лист	Листов
Р		1

ЛЕНГИПРОТРАНСМОСТ

Формат	Зона	Поз.	Обозначение	Наименование	Кол.	Примечание
				Документация		
А4			3.501.1-129 14.1.0СБ	Сборочный чертеж		
				Детали		
А4		1	3.501.1-129 14.1.1	Лист балансира	1	
А4		2	3.501.1-129 13.2.2	Лист балансира	1	
А4		3	3.501.1-129 01.2.3	Скоба	2	
				Материалы.		
				Материал верхнего балансира указан на чертежах деталей.		

Взам. инв. №
Подпись и дата
Инв. № подл.

Нач. отд.	Ткаченко	
Гл. инж. пр.	Махновская	
Вед. инж.	Акулова	
Ст. инж.	Васильева	
Ст. техн.	Костылева	

1263/2 | 90

3.501.1-129 14.1.0

Балансир верхний

Стадия	Лист	Листов
Р		1

ЛЕНГИПРОТРАНСМОСТ

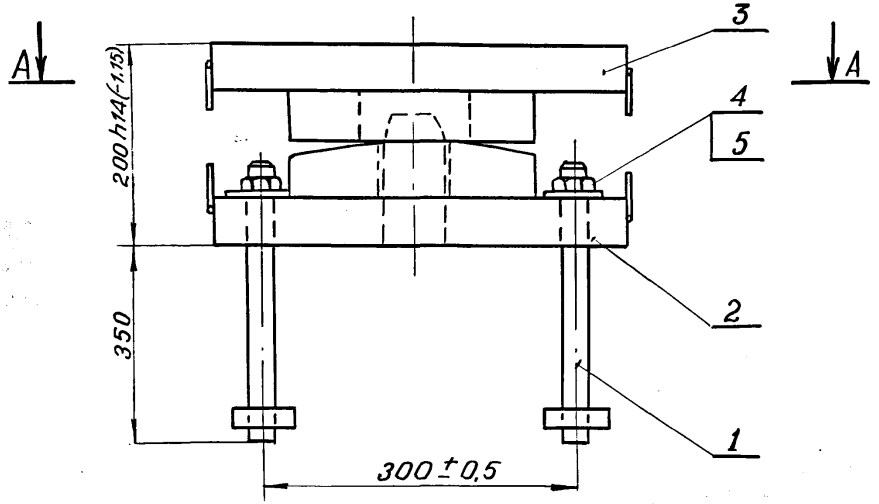

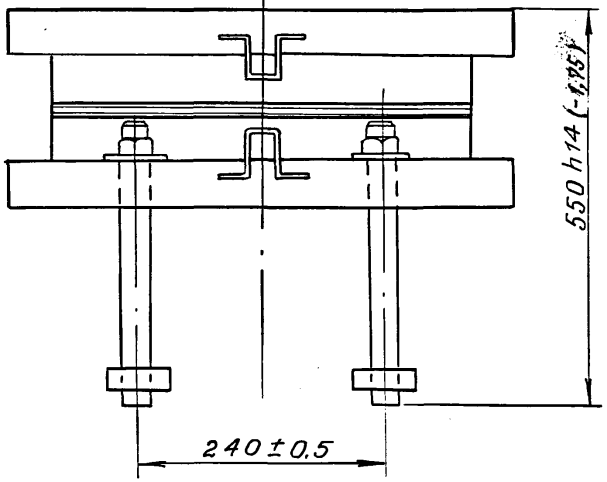

А-А

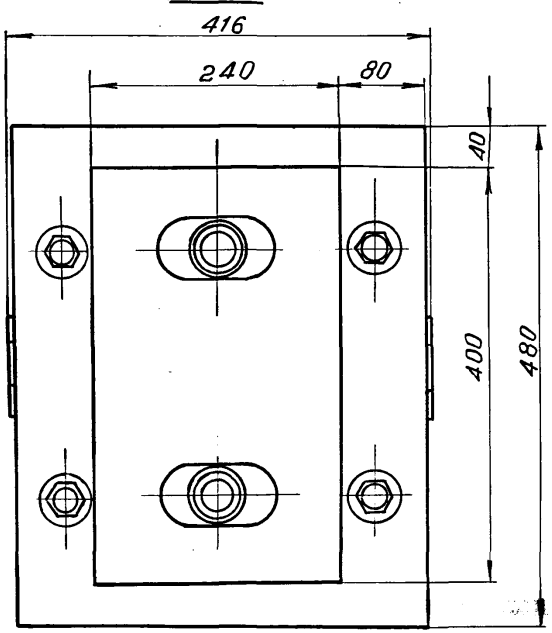

* 1. Размеры для справок.

2. Неуказанные предельные отклонения размеров: $^{+}t_2, ^{-}t_2, \pm\frac{t_2}{2}$.

Инв.№ подл.	Подпись и дата	Взам. инв.№	

Нач. отд.	Ткаченко		
Гл. инж. пр.	Махновская		
Вед. инж.	Акулова		
Ст. инж.	Васильева		
Ст. техн	Костылева		

1263/2 | 91

3.501.1-129 14.0. ОСБ

Опорная часть тангенциальная подвижная сварная Т2П, Т2П-С

Стадия	Масса	Масштаб
Р	229	1:5
Лист	Листов 1	

—

ЛЕНГИПРОТРАНСМОСТ

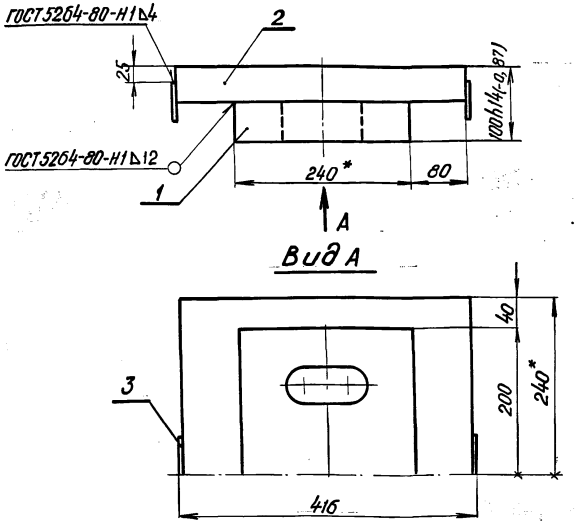

1. * Размеры для справок.
2. Неуказанные предельные отклонения размеров: $\pm\frac{t_2}{2}$, $-t_2$, $\pm\frac{t_{z2}}{2}$.

				3.501.1-129 14.1.0 СБ		
				Балансир верхний	Стадия: Р	Масса: 107,1
					Масштаб: 1:5	
Нач. отд.	Ткаченко				Лист	Листов 1
Гл. инж. пр.	Маниовская			—	Ленгипротрансмост	
Вед. инж.	Акулова					
Ст. инж.	Васильева					
Гр. техн.	Костылева					

Инв. № подл. | Подпись и дата | Взам. инв. №

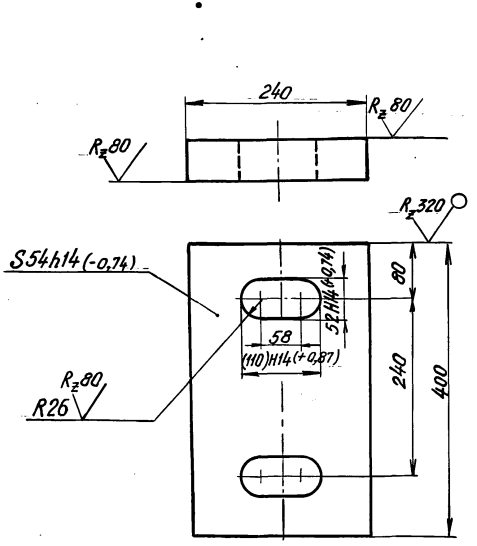

1. Неуказанные предельные отклонения размеров: $\pm\frac{t_2}{2}$, $-t_2$, $\pm\frac{t_{z2}}{2}$.
2. Размер в скобках после сварки.

1263/2 | 92

				3.501.1-129 14.1.1		
				Лист балансира	Стадия: Р	Масса: 37,6
					Масштаб: 1:5	
Нач. отд.	Ткаченко				Лист	Листов 1
Гл. инж. пр.	Маниовская			Лист Б-ПН-5Б ГОСТ19903-74*	Ленгипротрансмост	
Вед. инж.	Акулова			16Д ГОСТ 6713-75*		
Ст. инж.	Васильева					
Ст. техн.	Костылева					

Инв. № подл. | Подпись и дата | Взам. инв. №

Формат	Зона	Поз.	Обозначение	Наименование	Кол.	Примечание
				Документация		
			3.501.1-129 00.0.0ТО	Техническое описание		
А3			3.501.1-129 15.0.0СБ	Сборочный чертеж		
				Сборочные единицы		
А4		1	3.501.1-129 01.1.0	Болт анкерный	4	
А4		2	3.501.1-129 15.1.0	Балансир нижний	1	
А4		3	3.501.1-129 15.2.0	Балансир верхний	1	
				Детали		
А4		4	3.501.1-129 15.0.1	Подкладка	1	
				Стандартные детали		
		5		Гайки М30.12; 40Х ГОСТ 5915-70*	4	0,22
		6		Шайба 30 Вст3сп2 ГОСТ 11371-78	4	0,06
				Материалы		
				Материал опорной части указан на чертежах деталей		

Инв.№ подл. | Подпись и дата | Взам.инв.№

Нач.отд.	Ткаченко	
Гл.инж.пр.	Махновская	
Вед.инж.	Акулова	
Ст.инж.	Васильева	
Ст.техн.	Костылева	

3.501.1-129 15.0.0

Опорная часть тангенциальная неподвижная сварная Т2Н-МА; Т2Н-МБ; Т2Н-МАС; Т2Н-МБС

Стадия	Лист	Листов
Р		1

ЛЕНГИПРОТРАНСМОСТ

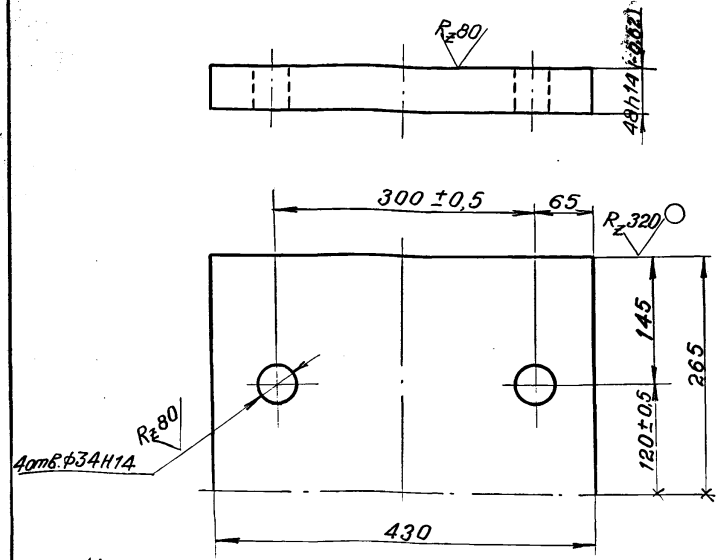

1. Неуказанные предельные отклонения размеров: $+t_2, -t_2, \pm\frac{t_2}{2}$.
2. Материал для марок:
   Т2Н-МА, Т2Н-МАС, Т2П-МА, Т2П-МАС,
   Т2Н-МБ, Т2Н-МБС, Т2П-МБ, Т2П-МБС – сталь марки 16Д ГОСТ 6713-75* при креплении к подферменнику на анкерных болтах.
   Т2Н-МА, Т2Н-МАС, Т2П-МА, Т2П-МАС – сталь марки 15ХСНД-2 ГОСТ 6713-75* при креплении на сварке
   Т2Н-МБ, Т2Н-МБС, Т2П-МБ, Т2П-МБС – сталь марки 10ХСНД-2 ГОСТ 6713-75* при креплении на сварке.

1263/2 | 93

Инв.№ подл. | Подпись и дата | Взам.инв.№

Нач.отд.	Ткаченко	
Гл.инж.пр.	Махновская	
Вед.инж.	Акулова	
Ст.инж.	Васильева	
Ст.техн.	Костылева	

3.501.1-129 15.0.1

Подкладка

Стадия	Масса	Масштаб
Р	84,5	1:5
Лист	Листов 1	

Лист Б-ПН-50 ГОСТ 19903-74*

ЛЕНГИПРОТРАНСМОСТ

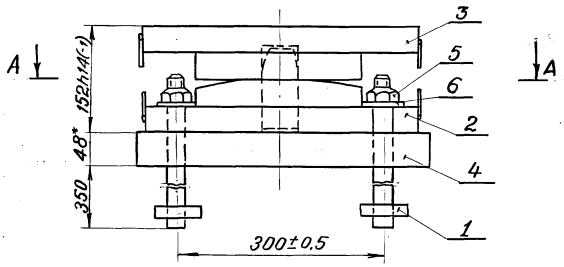

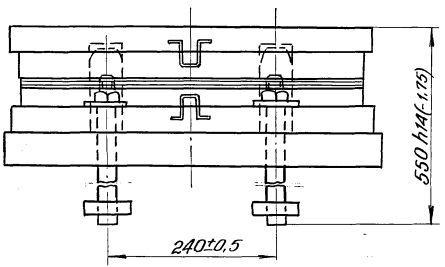

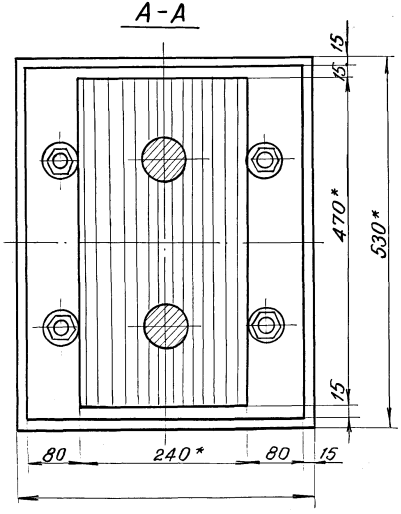

1* Размеры для справок.

2. Неуказанные предельные отклонения размеров $\pm t_2, -t_2, \pm \frac{t_2}{2}$.

1263/2 | 94

			3.501.1-129 15.0.ОСБ
			Опорная часть тангенциальная неподвижная сварная Т2Н-МА, Т2Н-МБ, Т2Н-МАС, Т2Н-МБС
Нач.отд.	Ткаченко		
Гл.инж.пр.	Махновская		
Вед.инж.	Акулова		
Ст.инж.	Васильева		
Ст.техн.	Костылева		

Стадия	Масса	Масштаб
Р	282	1:5
Лист	Листов 1	

ЛЕНГИПРОТРАНСМОСТ

Формат	Зона	Поз	Обозначение	Наименование	Кол.	Примечание
				Документация		
А4			3.501.1-129 15.1.0СБ	Сборочный чертеж		
				Детали		
А4		1	3.501.1-129 11.1.1	Штырь	2	
А4		2	3.501.1-129 15.1.1	Подушка	1	
А4		3	3.501.1-129 15.1.2	Лист балансира	1	
А4		4	3.501.1-129 01.2.3	Скоба	2	
				Материалы		
				Материал нижнего балансира указан на чертежах деталей.		

Нач. отд.	Ткаченко		
Гл. инж. пр.	Махновская		
Вед. инж.	Акулова		
Ст. инж.	Васильева		
Инж.	Гордеев		

3.501.1-129 15.1.0

Балансир нижний

Стадия	Лист	Листов
Р		1

ЛЕНГИПРОТРАНСМОСТ

Инв. № подл. | Подпись и дата | Взам. инв. №

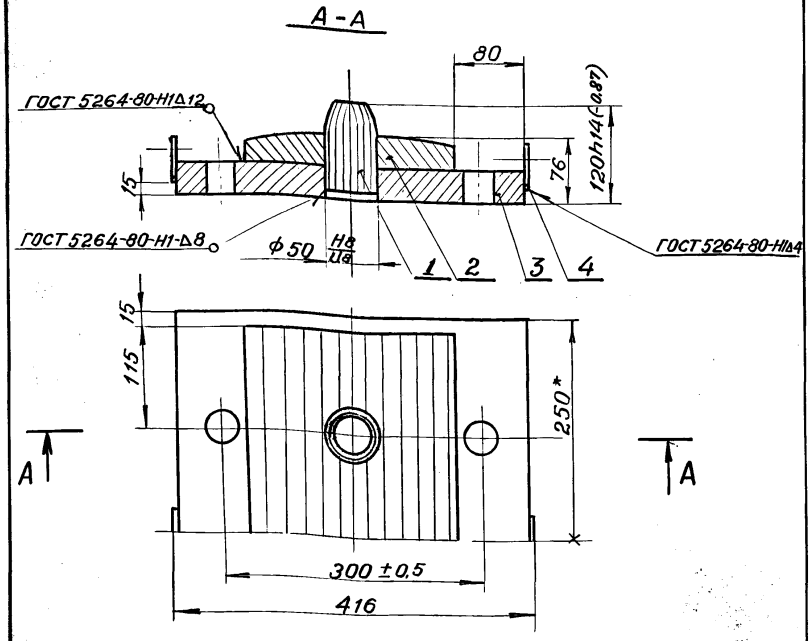

1. Размеры для справок.
2. Неуказанные предельные отклонения размеров: $\pm\frac{t_2}{2}$, $-t_2$, $\pm\frac{t_2}{2}$.

1263/2 | 95

3.501.1-129 15.1.0СБ

Балансир нижний

Стадия	Масса	Масштаб
Р	88,8	1:5
Лист	Листов 1	

ЛЕНГИПРОТРАНСМОСТ

Инв. № подл. | Подпись и дата | Взам. инв. №

Нач. отд.	Ткаченко	
Гл. инж. пр.	Махновская	
Вед. инж.	Акулова	
Ст. инж.	Васильева	
Инж.	Гордеев	

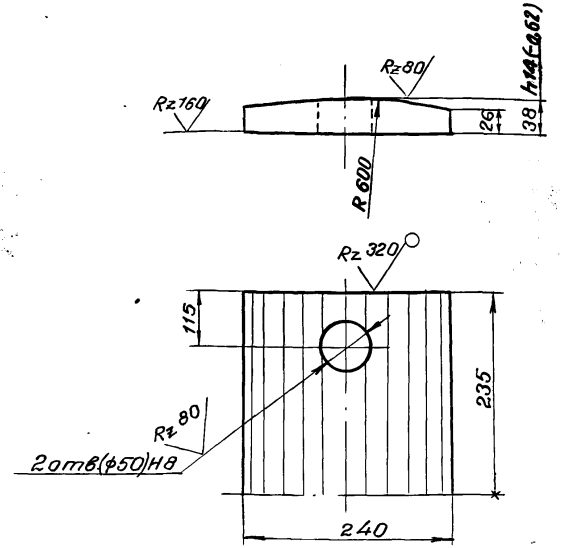

1. Неуказанные предельные отклонения размеров: $\pm t_2, -t_2, -\frac{+t_2}{2}$.
2. Размер в скобках после сварки.
3. Материалы для марок:

Т2Н-МА, Т2Н-МАС, Т2П-МА, Т2П-МАС - сталь марки 15ХСНД-2 ГОСТ 6713-75*

Т2Н-МБ, Т2Н-МБС, Т2П-МБ, Т2П-МБС - сталь марки 10ХСНД-2 ГОСТ 6713-75*

Нач. отд.	Ткаченко		3.501.1-129 .15.1.1		
Гл. инж. пр.	Махнёвская		Подушка	Стадия: Р; Масса: 28,0; Масштаб: 1:5	
Вед. инж.	Акулова			Лист; Листов 1	
Ст. инж.	Васильева		Лист Б-ПН-40 ГОСТ 19903-74*	ЛЕНГИПРОТРАНСМОСТ	
Инж.	Костылева				

Инв. № подл. | Подпись и дата | Взам. инв. №

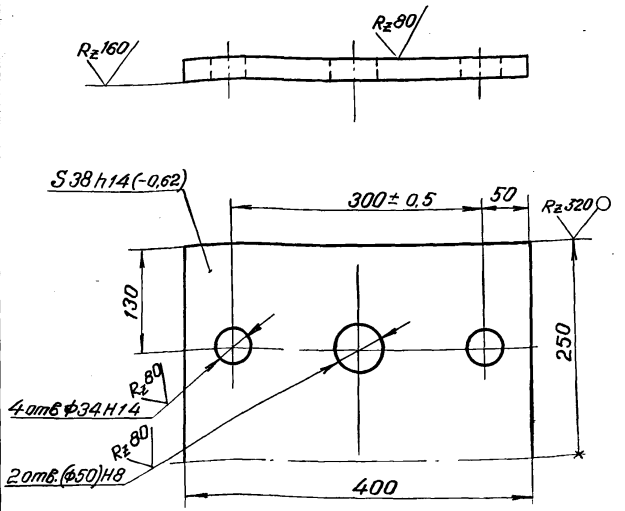

1. Неуказанные предельные отклонения размеров: $\pm t_2, -t_2, -\frac{+t_2}{2}$.
2. Размеры в скобках после сварки.
3. Материалы для марок:

Т2Н-МА, Т2Н-МАС, Т2П-МА, Т2П-МАС - сталь марки 15ХСНД-2 ГОСТ 6713-75*

Т2Н-МБ, Т2Н-МБС, Т2П-МБ, Т2П-МБС - сталь марки 10ХСНД-2 ГОСТ 6713-75*

1263/2 | 96

Нач. отд.	Ткаченко		3.501.1-129 15.1.2		
Гл. инж. пр.	Махнёвская		Лист балансира	Стадия: Р; Масса: 57,4; Масштаб: 1:5	
Вед. инж.	Акулова			Лист; Листов 1	
Ст. инж.	Васильева		Лист Б-ПН-40 ГОСТ 19903-74*	ЛЕНГИПРОТРАНСМОСТ	
Инж.	Гордеев				

Инв. № подл. | Подпись и дата | Взам. инв. №

Формат	Зона	Поз.	Обозначение	Наименование	Кол.	Примечание
				Документация		
А4			3.501.1-129 15.2.ОСБ	Сборочный чертеж		
				Детали		
А4		1	3.501.1-129 15.2.1	Лист балансира	1	
А4		2	3.501.1-129 15.2.2	Лист балансира	1	
А4		3	3.501.1-129 01.2.3	Скоба	2	
				Материалы		
				Материал верхнего балансира указан на чертежах деталей		

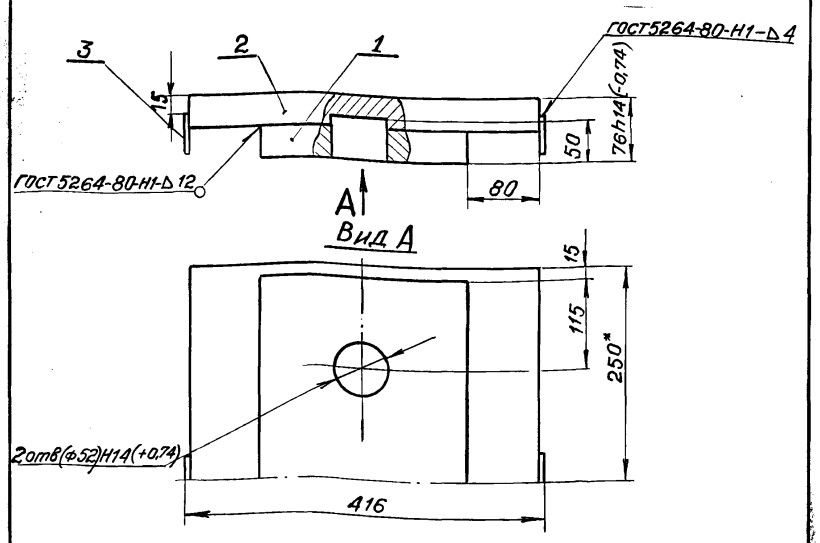

1. Размеры для справок.
2. Неуказанные предельные отклонения размеров: $^{+}t_2, -t_2, \pm\frac{t_2}{2}$.
3. Размер в скобках после сварки.

Взам. инв. №	Подп. и дата	Инв. № подл.	Нач. отд.	Ткаченко		3.501.1-129 15.2.0		
			Гл. инж. пр.	Махновская				
			Вед. инж.	Акулова		Балансир верхний	Стадия: Р	Лист:	Листов: 1
			Ст. инж.	Васильева			ЛЕНГИПРОТРАНСМОСТ	
			Инж.	Гордеев				

Взам. инв. №	Подп. дата	Инв. № подл.	Нач. отд.	Ткаченко		3.501.1-129 15.2.ОСБ			
			Гл. инж. пр.	Махновская					
			Вед. инж.	Акулова		Балансир верхний	Стадия: Р	Масса: 91,9	Масштаб: 1:5
			Ст. инж.	Васильева			Лист:	Листов: 1	
			Ст. техн.	Костылева		—	ЛЕНГИПРОТРАНСМОСТ		

1263/2 | 97

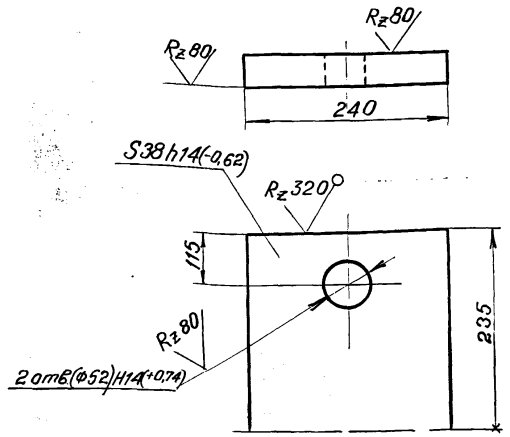

1. Неуказанные предельные отклонения размеров: $+t_2, -t_2, \pm\frac{t_2}{2}$.
2. Размеры в скобках после сварки.
3. Материал для марок:

Т2Н-МА; Т2Н-МАС – сталь марки 15ХСНД-2 ГОСТ 6713-75*

Т2Н-МБ; Т2Н-МБС – сталь марки 10ХСНД-2 ГОСТ 6713-75*

Нач. отд.	Ткаченко		3. 501. 1-129 15. 2. 1			
Гл. инж. пр.	Махновская		Лист балансира	Стадия	Масса	Масштаб
Вед. инж.	Акулова			Р	32,4	1:5
Ст. инж.	Васильева			Лист	Листов 1	
Ст. техн.	Костылева		Лист Б-ПН-40 ГОСТ 19903-74*	ЛЕНГИПРОТРАНСМОСТ		

Инв. № подл. | Подпись и дата | Взам. инв. №

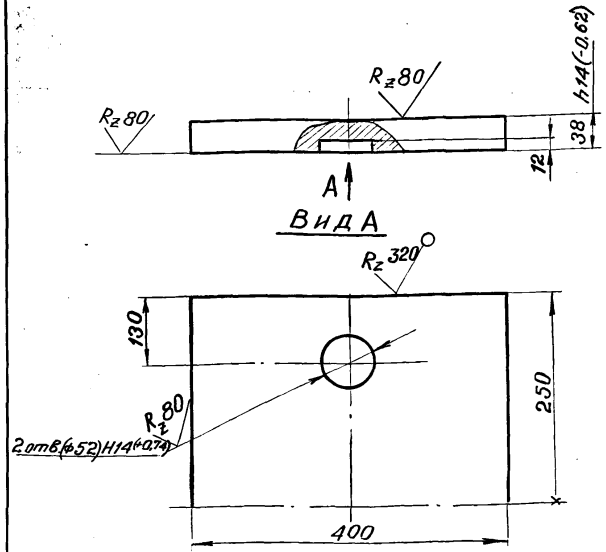

1. Неуказанные предельные отклонения размеров: $+t_2, -t_2, \pm\frac{t_2}{2}$.
2. Размер в скобках после сварки
3. Материал для марок:

Т2Н-МА, Т2Н-МАС – сталь марки 15ХСНД-2 ГОСТ 6713-75*

1263/2 | 98

Нач. отд.	Ткаченко		3. 501. 1-129 15. 2. 2			
Гл. инж. пр.	Махновская		Лист балансира	Стадия	Масса	Масштаб
Вед. инж.	Акулова			Р	59,3	1:5
Ст. инж.	Васильева			Лист	Листов 1	
Инженер	Гордеев		Лист Б-ПН-40 ГОСТ 19903-74*	ЛЕНГИПРОТРАНСМОСТ		

Инв. № подл. | Подпись и дата | Взамен инв. №

Формат	Зона	Поз.	Обозначение	Наименование	Кол.	Примеч.
				Документация		
			3.501. 1-129 00.0. ОТО	Техническое описание	✕	
А3			3.501. 1-129 16.0. 0 СБ	Сборочный чертеж.	✕	
				Сборочные единицы		
А4		1	3.501. 1-129 01. 1. 0	Болт анкерный	4	
А4		2	3.501. 1-129 15. 1. 0	Балансир нижний	1	
А4		3	3.501. 1-129 16. 1. 0	Балансир верхний	1	
				Детали		
А4		4	3.501. 1-129 15. 0. 1	Подкладка	1	
				Стандартные изделия		
		5		Гайка М30. 12		
				40Х ГОСТ 5915-70*	4	0,22
		6		Шайба 30 ВСт3 сп 2		
				ГОСТ 11371-78	4	0,06
				Материалы		
				Материал опорной		
				части указан на		
				чертежах деталей.		

Взам. инв. №

Подп. и дата

Инв. № подл.

Нач. отд.	Ткаченко		
Гл. инж. пр.	Махновская		
Вед. инж.	Акулова		
Ст. инж.	Васильева		
Инженер	Гордеев		

3.501.1-129 16.0.0

Опорная часть тангенциальная подвижная сварная Т2П-МА, Т2П-МБ, Т2П-МАС, Т2П-МБС

Стадия	Лист	Листов
Р		1

Ленгипротрансмост

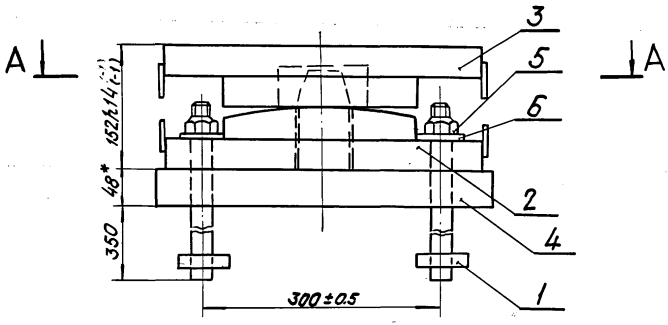

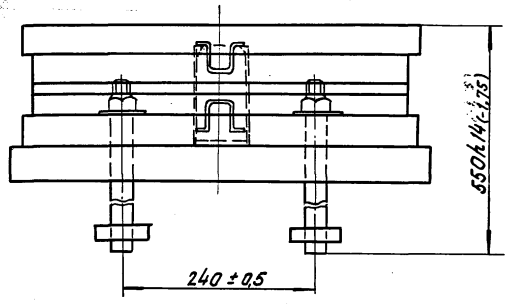

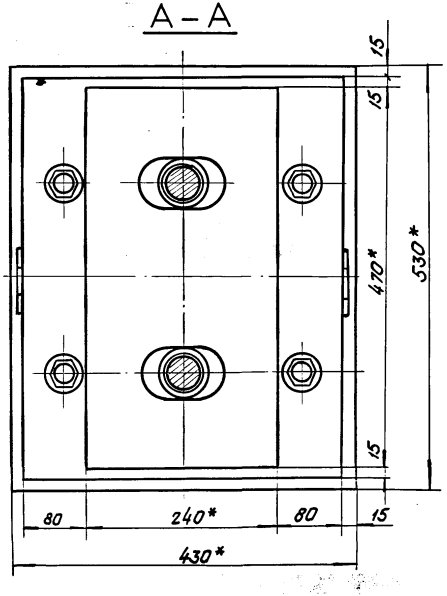

1. * Размеры для справок.
2. Неуказанные предельные отклонения размеров: $+t_2, -t_2, \pm\frac{t_2}{2}$.

				1263/2		100
				3. 501.1-129 16. 0.0.СБ		
				Опорная часть тангенциальная подвижная сварная Т2П-МА, Т2П-МБ, Т2П-МАС, Т2П-МБС	Стадия	Масса	Масштаб
					Р	279	1:5
Нач.отд.	Ткаченко				Лист		Листов 1
Гл.инж.пр.	Махновская						
Вед.инж.	Акулова						
Ст. инж.	Васильева			—	Ленгипротрансмост		
Техник	Пургина						

Инв.№ подл. | Подп. и дата | Взам.инв.№

Формат	Зона	Поз.	Обозначение	Наименование	Кол.	Примеч.
				Документация		
А4			3.501.1-129 16.1.0 СБ	Сборочный чертеж		
				Детали		
А4		1	3.501.1-129 16.1.1	Лист балансира	1	
А4		2	3.501.1-129 16.1.2	Лист балансира	1	
А4		3	3.501.1-129 01.2.3	Скоба	2	
				Материалы		
				Материал верхнего		
				балансира указан на		
				чертежах деталей.		

Инв.№ подл. | Подп. и дата | Взам.инв.№

Нач.отд.	Ткаченко		
Гл.инж.пр.	Мохновская		
Вед.инж.	Акулова		
Ст.инж.	Васильева		
Инженер	Гордеев		

3.501.1-129 16.1.0

Балансир верхний

Стадия	Лист	Листов
Р		1

Ленгипротрансмост

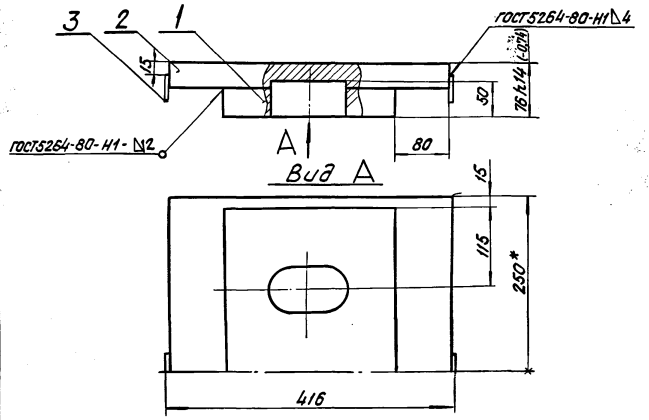

1. *Размеры для справок.
2. Неуказанные предельные отклонения размеров: $+t_2, -t_2, \pm\frac{t_2}{2}$.
3. Размеры в скобках после сварки.

1263/2 | 101

Инв.№ подл. | Подп. и дата | Взам.инв.№

Нач.отд.	Ткаченко		
Гл.инж.пр.	Мохновская		
Вед.инж.	Акулова		
Ст.инж.	Васильева		
Ст.техн.	Костылева		

3.501.1-129 16.1.0 СБ

Балансир верхний

Стадия	Масса	Масштаб
Р	89,5	1:5
Лист	Листов 1	

Ленгипротрансмост

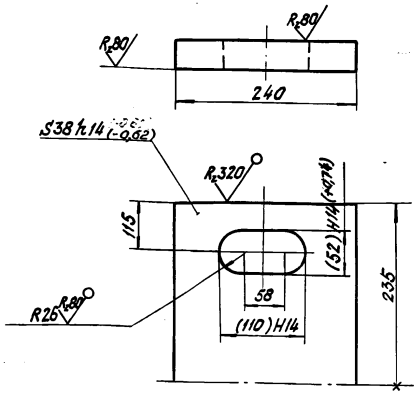

1. Неуказанные предельные отклонения размеров: $+t_2, -t_2, \pm\frac{t_2}{2}$.
2. Размеры в скобках после сварки.
3. Материал марок:
Т2П-МА, Т2П-МАС - сталь марки 15ХСНД-2 ГОСТ 6713-75*;
Т2П-МБ, Т2П-МБС - сталь марки 10ХСНД-2 ГОСТ 6713-75*.

Инв.№ подл.	Подп. и дата	Взам. инв.№			
Нач. отд.	Ткаченко		3.501.1-129 16.1.1		
Гл. инж. пр.	Махновская		Лист балансира	Стадия: Р; Масса: 30,6; Масштаб: 1:5	
Вед. инж.	Акулова			Лист	Листов 1
Ст. инж.	Васильева		Лист Б-ПН-40 ГОСТ 19903-74*	Ленгипротрансмост	
Инженер	Гордеев				

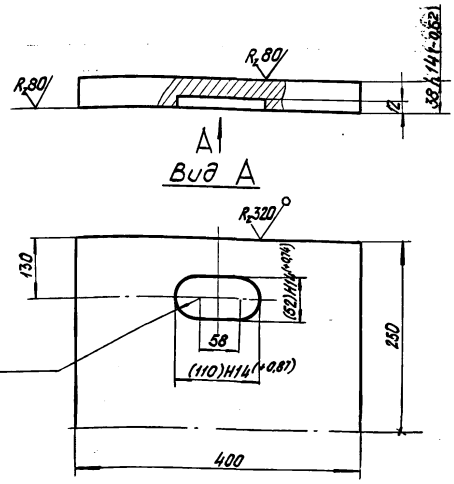

1. Неуказанные предельные отклонения размеров: $+t_2, -t_2, \pm\frac{t_2}{2}$.
2. Размеры в скобках после сварки.
3. Материал для марок:
Т2П-МА, Т2П-МАС - сталь марки 15ХСНД-2 ГОСТ 6713-75*.
Т2П-МБ, Т2П-МБС - сталь марки 10ХСНД-2 ГОСТ 6713-75*.

1263/2 | 102

Инв.№ подл.	Подп. и дата	Взам. инв.№			
Нач. отд.	Ткаченко		3.501.1-129 16.1.2		
Гл. инж. пр.	Махновская		Лист балансира	Стадия: Р; Масса: 58,7; Масштаб: 1:5	
Вед. инж.	Акулова			Лист	Листов 1
Ст. инж.	Васильева		Лист Б-ПН-40 ГОСТ 19903-74*	Ленгипротрансмост	
Инженер	Гордеев				

Формат	Зона	Поз.	Обозначение	Наименование	Кол.	Примеч.
				Документация		
			3.501.1-129 00.0.ОТО	Техническое описание	X	
А3			3.501.1-129 17.0.0СБ	Сборочный чертеж	X	
				Сборочные единицы		
А3		1	3.501.1-129 17.1.0	Балансир верхний	1	
А3		2	3.501.1-129 17.2.0	Балансир нижний	1	
А3		3	3.501.1-129 05.1.0	Болт анкерный	4	
				Детали		
А4		4	3.501.1-129 05.0.3	Шарнир	1	
				Стандартные изделия		
		5		Гайка М42.12.ВСт3сп2		
				ГОСТ 5915-70*	4	0,62
		6		Шайба 42 ВСт3сп2		
				ГОСТ 11371-78	4	0,15
				Материалы		
				Материал опорной части указан на чертежах деталей		

Инв.№ подл. | Подп. и дата | Взам. инв.№

Нач. отд.	Ткаченко		
Гл. инж. пр.	Мохновская		
Вед. инж.	Акулова		
Ст. инж.	Васильева		
Ст. техн.	Костылева		

3.501.1-129 17.0.0

Опорная часть секторная неподвижная сварная СН, СН-С

Стадия	Лист	Листов
Р		1

Ленгипротрансмост

Формат	Зона	Поз.	Обозначение	Наименование	Кол.	Примеч.
				Документация		
А3			3.501 17.1.0СБ	Сборочный чертеж	X	
				Детали		
А4		1	3.501 17.1.1	Лист балансира	1	
А4		2	3.501 17.1.2	Лист балансира	1	
А4		3	3.501 17.1.3	Лист балансира	1	
А4		4	3.501 17.1.4	Скоба	4	
				Материалы		
				Материал верхнего балансира указан на чертежах деталей.		

1263/2 | 103

Инв.№ подл. | Подп. и дата | Взам. инв.№

Нач. отд.	Ткаченко		
Гл. инж. пр.	Мохновская		
Вед. инж.	Акулова		
Ст. инж.	Васильева		
Ст. техн.	Костылева		

3.501.1-129 17.1.0

Балансир верхний

Стадия	Лист	Листов
Р		1

Ленгипротрансмост

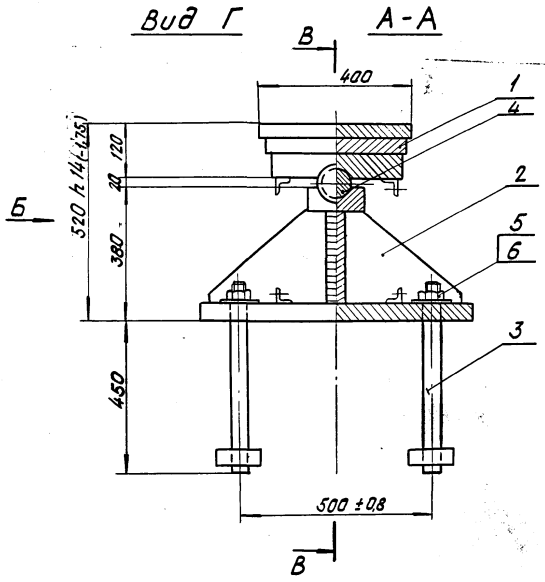

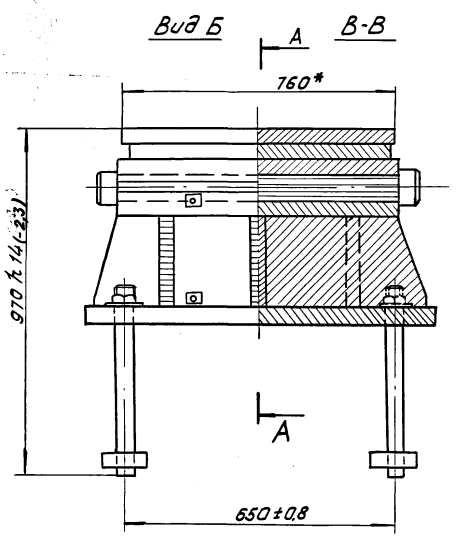

1. * Размеры для справок.
2. Неуказанные предельные отклонения размеров: $+t_2, -t_2, \pm\frac{t_2}{2}$.

1263/2	104

3.501.1-129 17. 0. 0 СБ

Опорная часть секторная неподвижная сварная СН, СН-С

Стадия	Масса	Масштаб
Р	797,0	1:10
Лист	Листов 1	

Нач. отд.	Ткаченко	
Гл. инж. пр.	Мохновская	
Вед. инж.	Акулова	
Ст. инж.	Васильева	
Ст. техн.	Костылева	

Ленгипротрансмост

Инв. № подл. | Подп. и дата | Взам. инв. №

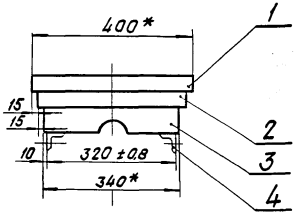

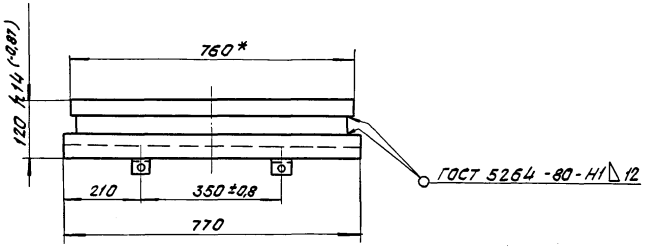

1. *Размеры для справок.
2. Неуказанные предельные отклонения размеров: $+t_2, -t_2, \pm\frac{t_2}{2}$.

1263/2	105

			3.501.1-129 17.1.0 СБ
Балансир верхний		Стадия	Масса	Масштаб
		Р	251,8	1:10
		Лист	Листов 1
Нач. отд. Ткаченко		—	Ленгипротранстост
Гл. инж. пр. Махновская			
Вед. инж. Акулова			
Ст. инж. Васильева			
Ст. техн. Костылева			

Инв. № подл. | Подп. и дата | Взам. инв. №

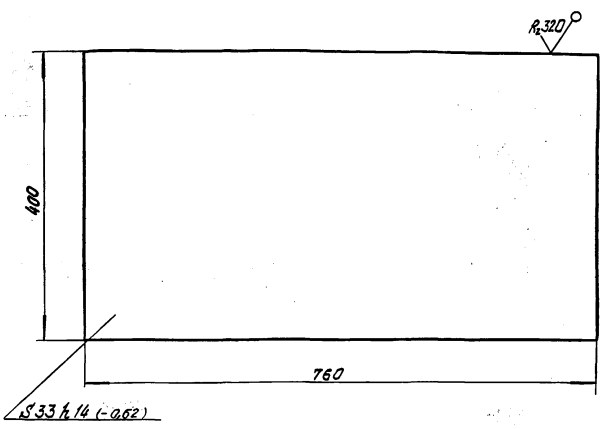

Неуказанные предельные отклонения размеров: $-t_2$, $\pm\frac{t_2}{2}$.

				3.501.1-129 17.1.1		
				Лист балансира	Стадия: Р	Масса: 78,8
					Масштаб: 1:5	
Нач. отд.	Ткаченко				Лист	Листов 1
Гл. инж. пр.	Мухновская			Лист 16Д Б-ПН-36 ГОСТ 19903-74* ГОСТ 6713-75*	Ленгипротрансмост	
Вед. инж.	Акулова					
Ст. инж.	Васильева					
Ст. техн.	Костылева					

Инв. № подл. | Подп. и дата | Взам. инв. №

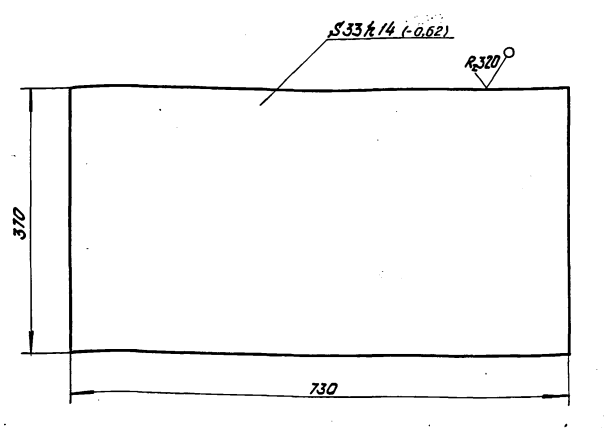

Неуказанные предельные отклонения размеров: $-t_2$, $\pm\frac{t_2}{2}$.

1263/2 | 106

				3.501.1-129 17.1.2		
				Лист балансира	Стадия: Р	Масса: 72,0
					Масштаб: 1:5	
Нач. отд.	Ткаченко				Лист	Листов
Гл. инж. пр.	Мухновская			Лист 16Д Б-ПН-36 ГОСТ 19903-74* ГОСТ 6713-75*	Ленгипротрансмост	
Вед. инж.	Акулова					
Ст. инж.	Васильева					
Ст. техн.	Костылева					

Инв. № подл. | Подп. и дата | Взам. инв. №

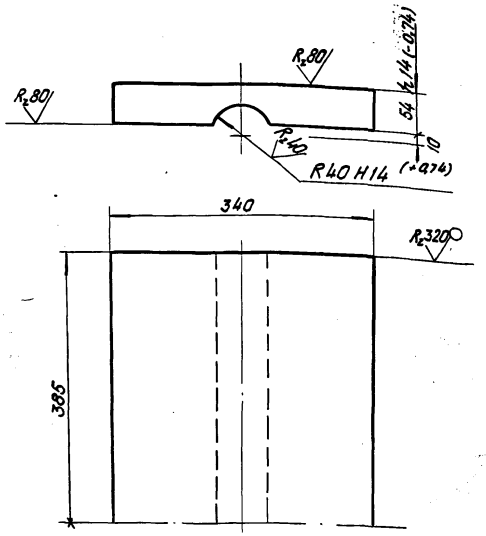

Неуказанные предельные отклонения размеров: $-t_2, +t_2, \pm \frac{t_2}{2}$.

				3.501.1-129 17.1.3		
				Лист балансира	Стадия: Р; Масса: 102,4; Масштаб: 1:5	
Нач. отд.	Ткаченко				Лист	Листов 1
Гл. инж. пр.	Махновская			Лист б-пн-56 ГОСТ 19903-74* / 16Д ГОСТ 6713-75*	Ленгипротрансмост	
Вед. инж.	Акулова					
Ст. инж.	Васильева					
Ст. техн.	Костылева					

Инв. № подл. | Подп. и дата | Взам. инв. №

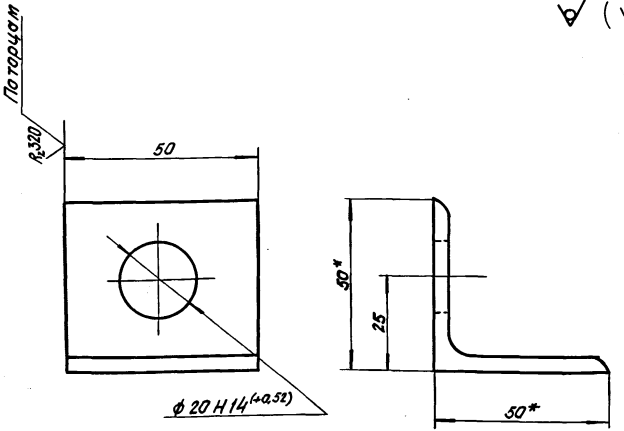

1. *Размер для справок.
2. Неуказанные предельные отклонения размеров: $-t_2, +t_2, \pm \frac{t_2}{2}$.

1263/2 | 107

				3.501.1-129 17.1.4		
				Скоба	Стадия: Р; Масса: 0,15; Масштаб: 1:1	
Нач. отд.	Ткаченко				Лист	Листов 1
Гл. инж. пр.	Махновская			Уголок 50×50×4 ГОСТ 8509-72* / 16Д ГОСТ 6713-75*	Ленгипротрансмост	
Вед. инж.	Акулова					
Ст. инж.	Васильева					
Ст. техн.	Костылева					

Инв. № подл. | Подп. и дата | Взам. инв. №

Формат	Зона	Поз.	Обозначение	Наименование	Кол.	Примеч.
				Документация		
А3			3.501.1-129 17.2.0 СБ	Сборочный чертеж		
				Детали		
А4		1	3.501.1-129 17.2.1	Плита верхняя	1	
А4		2	3.501.1-129 17.2.2	Плита	1	
А4		3	3.501.1-129 17.2.3	Стойка	1	
А4		4	3.501.1-129 17.2.4	Ребро	6	
А4		5	3.501.1-129 17.1.4	Скоба	4	
				Материалы		
				Материал нижнего		
				балансира указан на		
				чертежах деталей.		

Инв. № подл. | Подп. и дата | Взам. инв. №

Нач. отд.	Ткаченко		
Гл. инж. пр.	Махновская		
Вед. инж.	Акулова		
Ст. инж.	Васильева		
Ст. техн.	Костылева		

3.501.1-129 17.2.0

Балансир нижний

Стадия	Лист	Листов
Р		1

Ленгипротрансмост

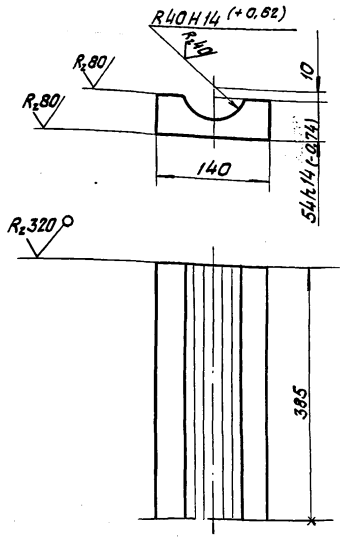

Неуказанные предельные отклонения размеров: $+t_2, -t_2, \pm \frac{t_2}{2}$.

1263/2	108

3.501.1-129 17.2.1

Плита верхняя

Стадия	Масса	Масштаб
Р	37,0	1:5
Лист		Листов 1

Лист Б-ПН-56 ГОСТ 19903-74* / 16Д ГОСТ 6713-75*

Ленгипротрансмост

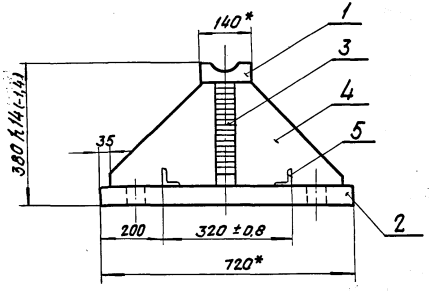

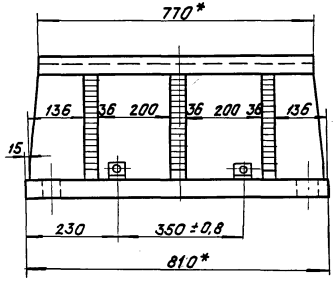

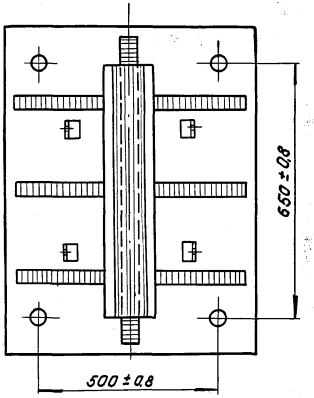

1. Сварные швы по ГОСТ 5264-80, по контуру примыкания тавровым швом Т-10 катетом 12 мм.
2. * Размеры для справок.
3. Неуказанные предельные отклонения размеров: $+t_2, -t_2, \pm\frac{t_2}{2}$.

				1263/2		109
			3. 501.1-129 17. 2. 0 СБ			
			Балансир нижний	Стадия	Масса	Масштаб
				Р	469,5	1:10
Нач. отд.	Ткаченко			Лист		Листов 1
Гл. инж. пр.	Махновская					
Вед. инж.	Акулова			Ленгипротрансмост		
Ст. инж.	Васильева					
Ст. техн.	Костылева					

Инв. № подл.	Подп. и дата	Взам. инв. №

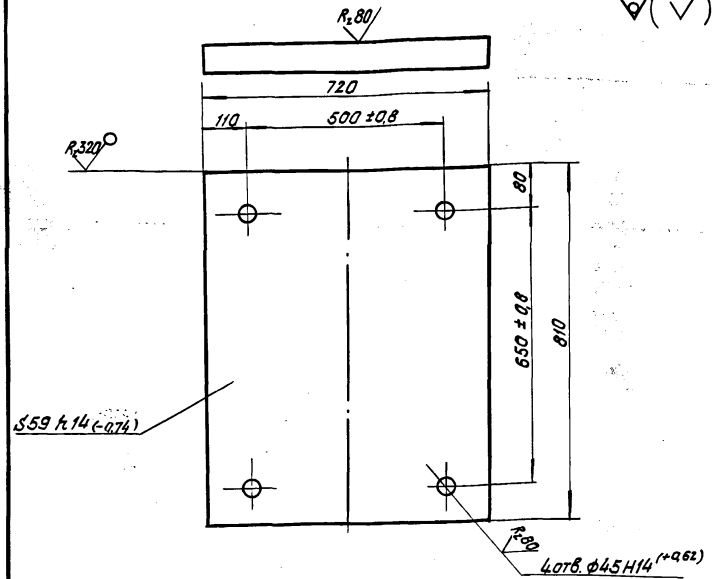

Неуказанные предельные отклонения размеров: $-t_2$, $+t_2$, $\pm\frac{t_2}{2}$.

Инв. № подл.	Подп. и дата	Взам. инв. №	

Нач. отд.	Ткаченко		
Гл. инж. пр.	Мохновская		
Вед. инж.	Акулова		
Ст. инж.	Васильева		
Ст. техн.	Костылева		

3.501.1-129 17.2.2

Плита

Стадия	Масса	Масштаб
Р	267,2	1:10

Лист | Листов 1

Лист Б-ПН-60 ГОСТ 19903-74* / 16Д ГОСТ 6713-75*

Ленгипротранспост

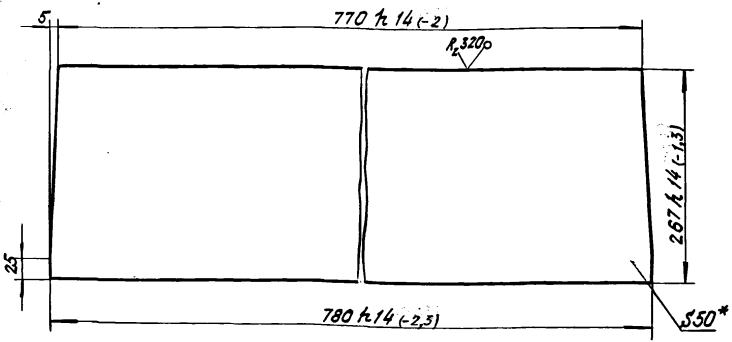

1. Неуказанные предельные отклонения размеров: $-t_2$, $\pm\frac{t_2}{2}$.
2*. Размер для справок.

1263/2 | 110

Инв. № подл.	Подп. и дата	Взам. инв. №	

Нач. отд.	Ткаченко		
Гл. инж. пр.	Мохновская		
Вед. инж.	Акулова		
Ст. инж.	Васильева		
Ст. техн.	Костылева		

3.501.1-129 17.2.3

Стойка

Стадия	Масса	Масштаб
Р	81,3	1:5

Лист | Листов 1

Лист Б-ПН-50 ГОСТ 19903-74* / 16Д ГОСТ 6713-75*

Ленгипротранспост

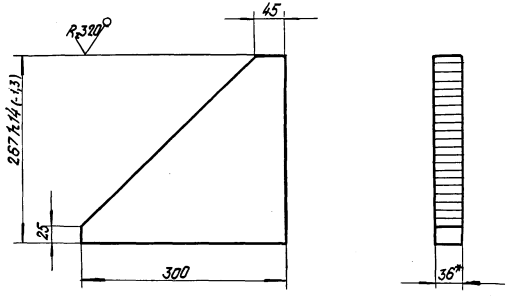

1. *Размер для справок.
2. Неуказанные предельные отклонения размеров: $\pm t_2$, $\pm \frac{t_2}{2}$,

Инв.№ подл.	Подпись и дата	Взам.инв.№				
				3.501.129 17.2.4		
				Ребро	Стадия: Р; Масса: 13,9; Масштаб: 1:5	
Нач.отд.	Ткаченко				Лист	Листов 1
Гл.инж.пр.	Махновская			Лист Б-ПН-36 ГОСТ 19903-74* 16Д ГОСТ 6713-75*	Ленгипротрансмост	
Вед.инж.	Акулова					
Ст.инж.	Васильева					
Ст.техн.	Костылева					

Формат	Зона	Поз.	Обозначение	Наименование	Кол.	Примечание
				Документация		
			3.501.1-129 00.0.0.ТО	Техническое описание		
А3			3.501.1-129 18.0.0.СБ	Сборочный чертеж		
				Сборочные единицы		
А3		1	3.501.1-129 18.1.0	Балансир верхний	1	
А3		2	3.501.1-129 18.2.0	Балансир нижний	1	
А3		3	3.501.1-129 18.3.0	Сектор балансира	1	
А3		4	3.501.1-129 05.1.0	Болт анкерный	4	
А3		5	3.501.1-129 06.1.0	Фартук вдоль моста	2	
А3		6	3.501.1-129 06.2.0	Фартук поперек моста	2	
				Детали		
А4		7	3.501.1-129 05.0.3	Шарнир	1	
А4		8	3.501.1-129 06.0.4	Зуб	2	
				Стандартные изделия		
		9		Болт М20×80.12 ВСт3сп2		
				ГОСТ 7798-70*	2	0,26

Формат	Зона	Поз.	Обозначение	Наименование	Кол.	Примечание
		10		Гайка М42.12 ВСт.3сп.2		
				ГОСТ 5915-70*	4	0,62
		11		Шайба 42 ВСт.3сп.2		
				ГОСТ 11371-78	4	0,16
		12		Винт М12×40.12 ВСт3сп2		
				ГОСТ 1491-72*	16	0,04
				Материалы		
				Материал опорной части указан на чертежах деталей		

Взам. инв. №

Подп. и дата

Инв. № подл.

Нач. отд.	Ткаченко	
Гл. инж. пр.	Махновская	
Вед. инж.	Акулова	
Ст. инж.	Васильева	
Ст. инж.	Костылева	

3.501.1-129 18.0.0

Опорная часть секторная подвижная сварная СП, СП-С

Стадия	Лист	Листов
Р	1	2

ЛЕНГИПРОТРАНСМОСТ

Взам. инв. №

Подп. и дата

Инв. № подл.

1263/2 | 112

3.501.1-129 18.0.0

Лист 2

Вид Г

(фартук вдоль моста не показан)

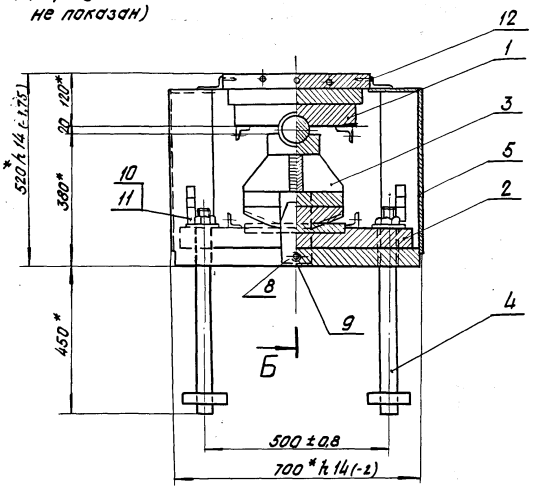

Вид В

(фартук поперек моста не показан)

Б - Б

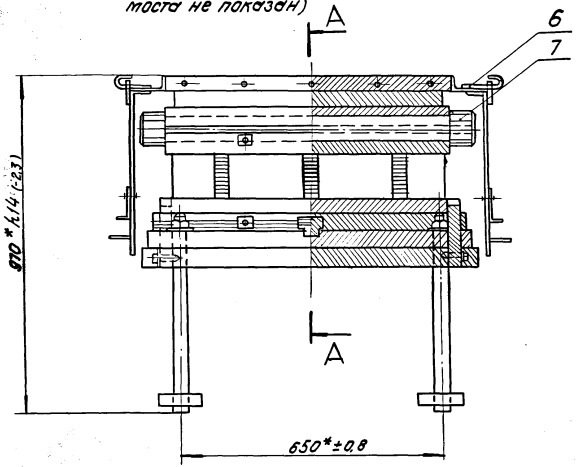

1. *Размеры для справок.
2. Неуказанные предельные отклонения размеров: $+t_2, -t_2, \pm\frac{t_2}{2}$.

1263/2 | 113

Нач. отд.	Ткаченко		
Гл. инж. пр.	Мохновская		
Вед. инж.	Акулова		
Ст. инж.	Васильева		
Ст. техн.	Костылева		

3.501.1-129 18.0.0.СБ

Опорная часть секторная подвижная, сварная СП, СП-С

Стадия	Масса	Масштаб
Р	11.01.	1:10
Лист		Листов 1

—

Ленгипротрансмост

Инв. № подл. | Подп. и дата | Взам. инв. №

Формат	Зона	Поз.	Обозначение	Наименование	Кол.	Примеч.
				Документация		
А3			3.501.1-129 18.1.0.СБ	Сборочный чертеж		
				Детали		
А4		1	3.501.1-129 18.1.1	Лист балансира	1	
А4		2	3.501.1-129 17.1.2	Лист балансира	1	
А4		3	3.501.1-129 17.1.3	Лист балансира	1	
А4		4	3.501.1-129 17.1.4	Скоба	4	
				Материалы.		
				Материал верхнего		
				балансира указан на		
				чертежах деталей.		

Инв.№подл. | Подп. и дата | Взам. инв.№

Нач.отд.	Ткаченко		
Гл.инж.пр.	Маховская		
Вед.инж.	Акулова		
Ст.инж.	Васильева		
Ст.техн.	Костылева		

3.501.1-129 18.1.0

Балансир верхний

Стадия	Лист	Листов
Р		1

Ленгипротранстмост

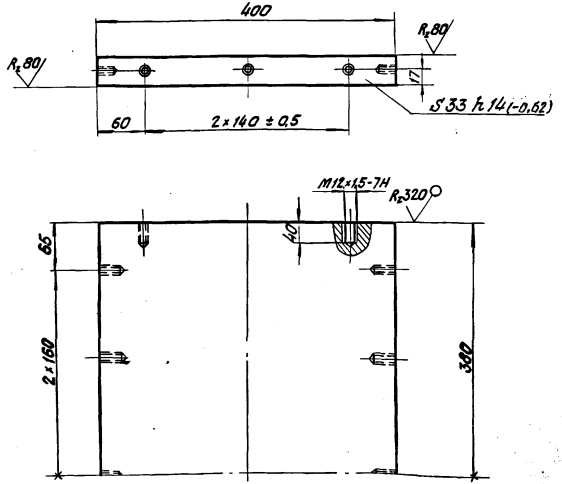

Неуказанные предельные отклонения размеров: $-t_2, +t_2, \pm\frac{t_2}{2}$.

1263/2 | 114

Инв.№подл. | Подп. и дата | Взам. инв.№

Нач.отд.	Ткаченко		
Гл.инж.пр.	Маховская		
Вед.инж.	Акулова		
Ст.инж.	Васильева		
Ст.техн.	Костылева		

3.501.1-129 18.1.1

Лист балансира

Стадия	Масса	Масштаб
Р	78,8	1:5
Лист	Листов 1	

Лист Б-ПН-36 ГОСТ 19903-74* / 16Д ГОСТ 6713-75*

Ленгипротранстмост

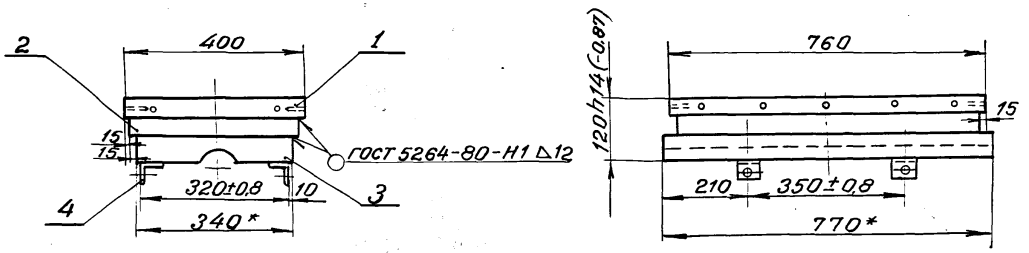

1. Размеры для справок, кроме обозначенных.*
2. Неуказанные предельные отклонения размеров: $\pm t_2, -t_2, \pm\frac{t_2}{2}$.

Инв. № подл.	Подпись и дата	Взам. инв. №

1263/2		115
3.501.1-129 18.1.0 СБ		
Балансир верхний	Стадия: Р	Масса: 251,8
	Масштаб: 1:10	
	Лист	Листов 1
Нач. отд. Ткаченко		
Гл. инж. пр. Махновская		
Вед. инж. Акулова		
Ст. инж. Васильева		
Ст. техн. Костылева		
——	Ленгипротрансмост	

Формат	Поз.	Зона	Обозначение	Наименование	Кол.	Примеч.
				Документация		
А3			3.501.1-129 18. 2.0СБ	Сборочный чертеж		
				Детали		
А4		1	3.501.1-129 18. 2.1	Лист балансира	1	
А4		2	3.501.1-129 18. 2.2	Лист балансира	1	
А4		3	3.501.1-129 18. 2.3	Шпонка	1	
А4		4	3.501.1-129 17. 1.4	Скоба	4	
				Материалы.		
				Материал нижнего		
				балансира указан на		
				чертежах деталей.		

Взам. инв. №

Подп. и дата

Инв. № подл.

Нач. отд.	Ткаченко		
Гл. инж. пр.	Махновская		
Ведущ. инж.	Якулова		
Ст. инж.	Васильева		
Ст. техн.	Костылева		

3.501.1-129 18. 2.0

Балансир нижний

Стадия	Лист	Листов
Р		1

Ленгипротранстрой

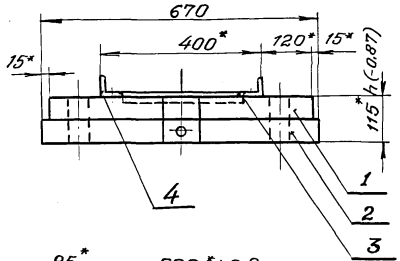

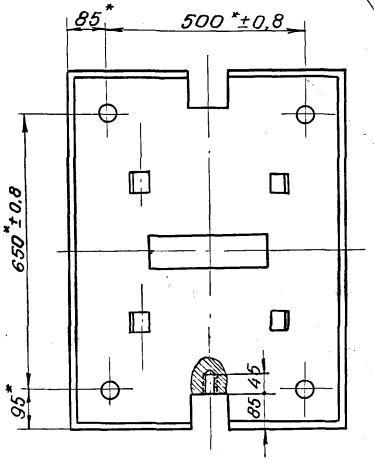

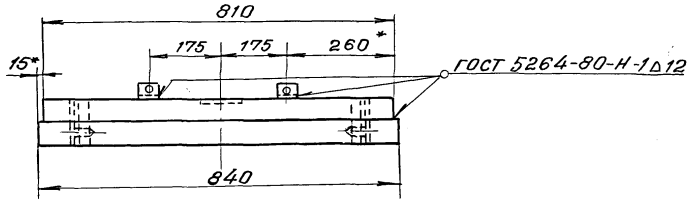

1. Размеры для справок, кроме обозначенных *.
2. Неуказанные предельные отклонения размеров: $+t_2, -t_2, \pm\frac{t_2}{2}$.

Инв.№ подл.	Подпись и дата	Взам. инв.№	

	1263/2	117

				3.501.1-129 18.2.ОСБ	
				Балансир нижний	Стадия: Р; Масса: 477,8; Масштаб: 1:10
Нач.отд.	Ткаченко				Лист; Листов: 1
Гл.инж.пр.	Маховская			—	ЛЕНГИПРОТРАНСМОСТ
Вед.инж.	Акулова				
Ст.инж.	Васильева				
Ст.техн.	Костылева				

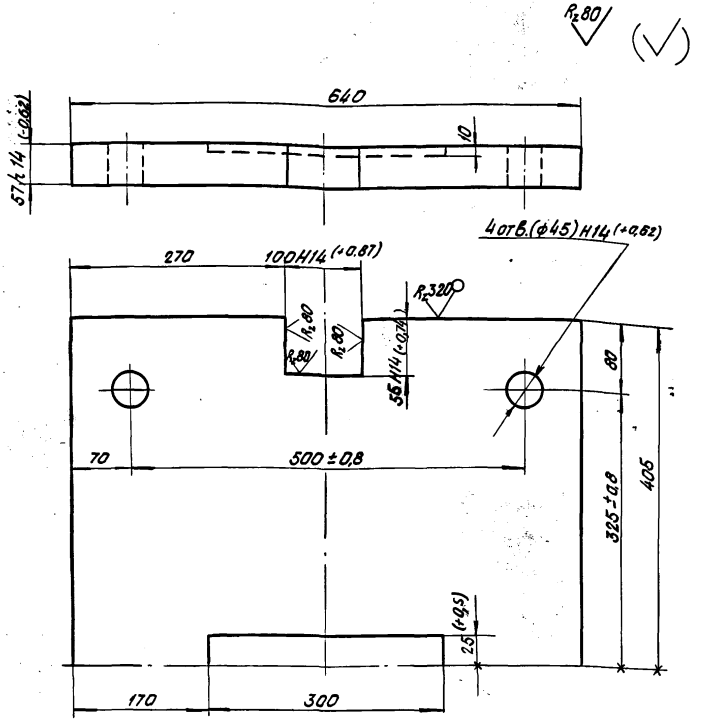

1. Неуказанные предельные отклонения размеров: $-t_2, +t_2, \pm\frac{t_2}{2}$.
2. Размер в скобках после сварки

Инв.№ подл.	Подп. и дата	Взам. инв.№			

Нач. отд.	Ткаченко		3.501.1-129 18. 2.1		
Гл. инж. пр.	Маховская		Лист балансира	Стадия: Р	Масса: 224,0
Вед. инж.	Акулова			Масштаб: 1:5	
Ст. инж.	Васильева			Лист	Листов 1
Ст. техн.	Костылева		Лист Б-ПН-60 ГОСТ 19903-74* / 16Д ГОСТ 6713-75*	Ленгипротрансмост	

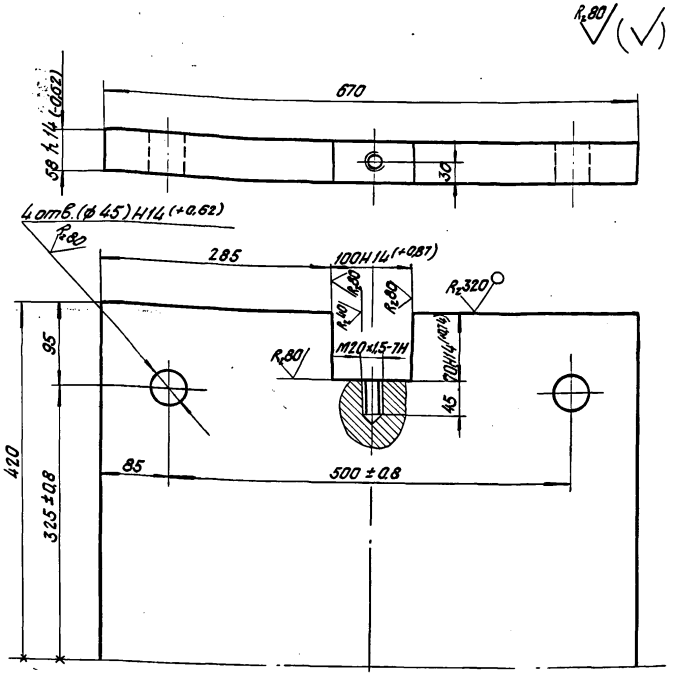

1. Неуказанные предельные отклонения размеров: $-t_2, +t_2, \pm\frac{t_2}{2}$.
2. Размер в скобках после сварки.

1263/2 | 118

Инв.№ подл.	Подп. и дата	Взам. инв.№			

Нач. отд.	Ткаченко		3.501.1-129 18. 2.2		
Гл. инж. пр.	Маховская		Лист балансира	Стадия: Р	Масса: 249,7
Вед. инж.	Акулова			Масштаб: 1:5	
Ст. инж.	Васильева			Лист	Листов 1
Ст. техн.	Костылева		Лист Б-ПН-60 ГОСТ 19903-74* / 16Д ГОСТ 6713-75*	Ленгипротрансмост	

Rz 80 (√)

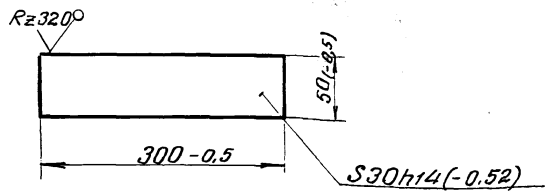

Неуказанные предельные отклонения размеров: $\pm\frac{t_2}{2}$, $-t_2, +t_2$,

Формат	Зона	Поз.	Обозначение	Наименование	Кол.	Примечание
				Документация		
А3			3.501.1-129 18.3.0СБ	Сборочный чертеж	X	
				Детали		
А4		1	3.501.1-129 17.2.1	Плита верхняя	1	
А4		2	3.501.1-129 18.3.1	Ребро	6	
А4		3	3.501.1-129 18.3.2	Стойка	1	
А4		4	3.501.1-129 18.3.3	Подушка	1	
А4		5	3.501.1-129 18.3.4	Плита нижняя	1	
				Материалы		
				Материал сектора балансира указан на чертежах деталей		

Инв. № подл. | Подпись и дата | Взам. инв. №

Нач. отд.	Ткаченко	
Гл. инж. пр.	Махновская	
Вед. инж.	Акулова	
Ст. инж.	Васильева	
Ст. техн.	Костылева	

3.501.1-129 18.2.3

Шпонка

Стадия	Масса	Масштаб
Р	3,5	1:5
Лист	Листов 1	

Лист 5-ПН-32 ГОСТ 19903-74*
16Д ГОСТ 6713-75*

ЛЕНГИПРОТРАНСМОСТ

Инв. № подл. | Подпись и дата | Взам. инв. №

Нач. отд.	Ткаченко	
Гл. инж. пр.	Махновская	
Вед. инж.	Акулова	
Ст. инж.	Васильева	
Ст. техн.	Костылева	

1263/2 | 119

3.501.1-129 18.3.0

Сектор балансира

Стадия	Лист	Листов
Р		1

ЛЕНГИПРОТРАНСМОСТ

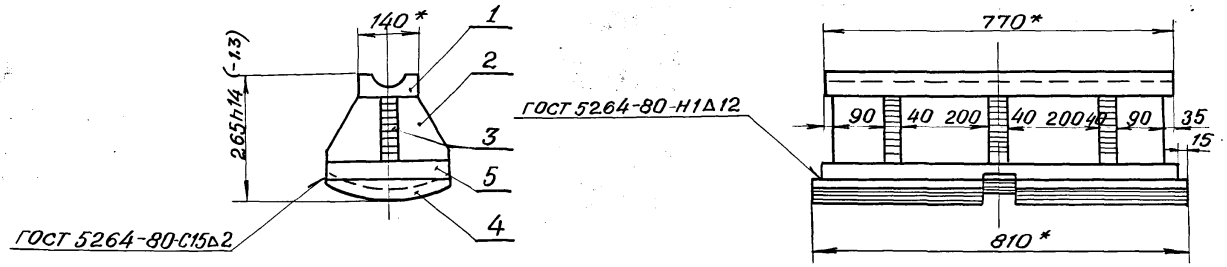

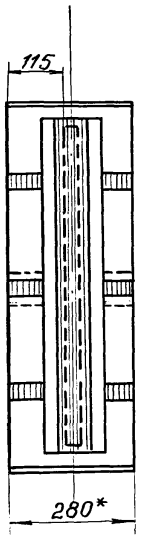

1. Сварные швы по ГОСТ 5264-80, кроме обозначенных по контуру примыкания тавровым швом Т-10 катетом 12 мм.
2. * Размеры для справок.
3. Неуказанные предельные отклонения размеров $\pm t_2$, $-t_2$, $\pm \frac{t_2}{2}$.

	1263/2	120

3.501.1-129 18.3.ОСБ

Сектор балансира

Стадия	Масса	Масштаб
Р	219,2	1:10
Лист	Листов 1	

Нач. отд.	Ткаченко	
Гл. инж. пр.	Махновская	
Вед. инж.	Акулова	
Ст. инж.	Васильева	
Ст. техн.	Костылева	

ЛЕНГИПРОТРАНСМОСТ

Инв. № подл. | Подпись и дата | Взам. инв. №

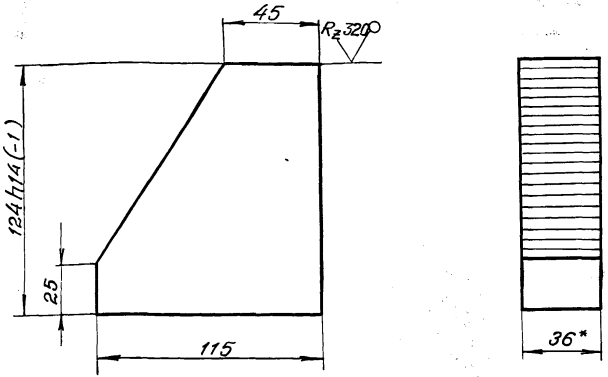

1. *Размер для справок.
2. Неуказанные предельные отклонения размеров: $\pm\frac{t_2}{2}$, $-t_2$, $\pm\frac{t_2}{2}$.

Нач. отд.	Ткаченко		3.501.1-129 18.3.1		
Гл. инж. пр.	Махновская		Ребро	Стадия: Р	Масса: 3,1	Масштаб: 1:2
Вед. инж.	Акулова			Лист	Листов 1
Ст. инж.	Васильева		Б-ПН-36 ГОСТ 19903-74*	Лист 16Д ГОСТ 6713-75*	Ленгипротрансмост
Ст. техн.	Костылева				

Инв. № подл. | Подпись и дата | Взам. инв. №

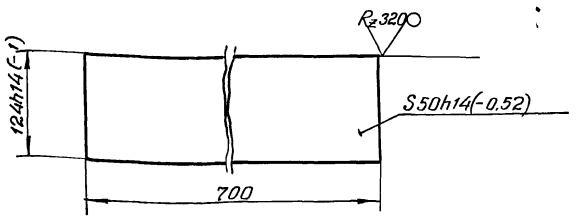

1. * Размер для справок.
2. Неуказанные предельные отклонения размеров: $\pm\frac{t_2}{2}$, $-t_2$, $\pm\frac{t_2}{2}$.

1263/2 | 121

Нач. отд.	Ткаченко		3.501.1-129 18.3.2		
Гл. инж. пр.	Махновская		Стойка	Стадия: Р	Масса: 34,1	Масштаб: 1:5
Вед. инж.	Акулова			Лист	Листов 1
Ст. инж.	Васильева		Б-ПН-50 ГОСТ 19903-74*	Лист 16Д ГОСТ 6713-75*	Ленгипротрансмост
Ст. техн.	Костылева				

Инв. № подл. | Подпись и дата | Взам. инв. №

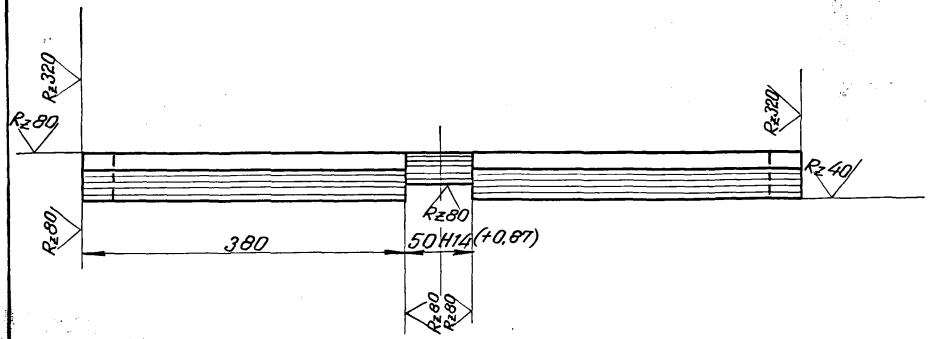

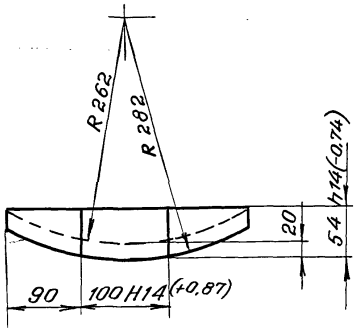

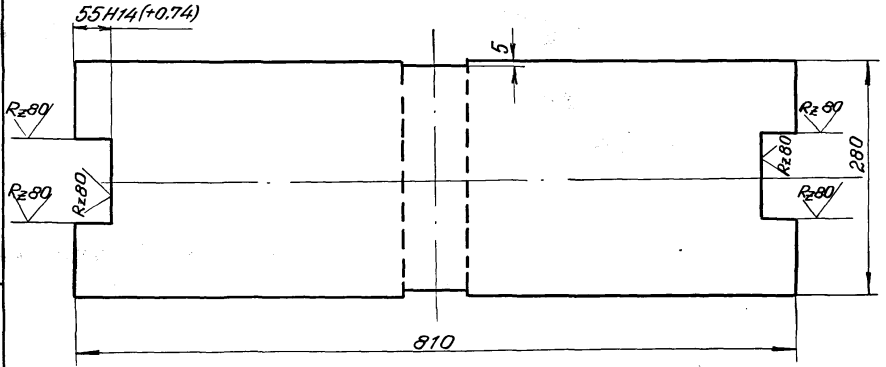

Неуказанные предельные отклонения размеров: $-t_2, +t_2, \pm\frac{t_2}{2}$.

Нач.отд.	Тначенко		
Гл.инж.пр.	Махновская		
Вед.инж.	Акулова		
Ст.инж.	Васильева		
Ст.техн.	Костылева		

1263/2 | 122

3.501.1-129 18.3.3

Подушка

Стадия	Масса	Масштаб
Р	75,0	1:5

Лист | Листов 1

Б-ПН-56 ГОСТ 19903-74*
Лист 16Д ГОСТ 6713-75*

ЛЕНГИПРОТРАНСМОСТ

Инв.№ подл. | Подпись и дата | Взам.инв.№

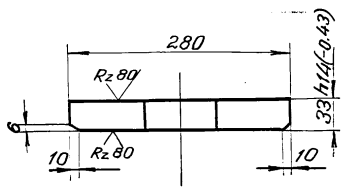

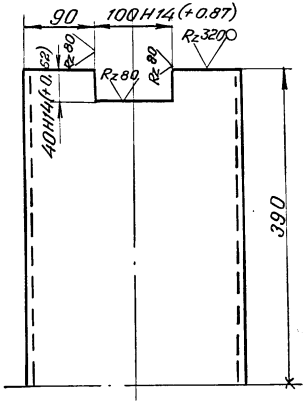

Неуказанные предельные отклонения размеров: $\pm\frac{t_2}{2}$, $-t_2$, $\pm\frac{t_2}{2}$.

Инв.№ подл.	Подпись и дата	Взам. инв.№	

Нач. отд.	Ткаченко	
Гл. инж. пр.	Маховская	
Вед. инж.	Акулова	
Ст. инж.	Васильева	
Ст. техн.	Костылева	

3.501.1-129 18.3.4

Плита нижняя

Стадия	Масса	Масштаб
Р	54,5	1:5
Лист	Листов 1	

Лист: Б-ПН-36 ГОСТ 19903-74*
16Д ГОСТ 6713-75*

ЛЕНГИПРОТРАНСМОСТ

Наименование	Марка опорной части	Отливка ГОСТ 977-75*	Профильная сталь											Круг ГОСТ 2590-71						Уголок ГОСТ 8509-72*		Стандартные изделия					
			Лист ГОСТ 19903-74*																								
			S4	S8	S20	S25	S32	S36	S40	S48	S50	S56	S60	ф8	ф12	ф25	ф32	ф42	ф50	ф120	L50×50×4	L63×40×8	Гайка М30	Гайка М42	Винт М12	Болт М20	Шайба 30	Шайба 42
1	2	3	4	5	6	7	8	9	10	11	12	13	14	15	16	17	18	19	20	21	22	23	24	25	26	27	28	29
Литые опорные части	Т1Н-Л; Т1Н-ЛС Т1Н-ЛМ; Т1Н-ЛМС	128,8	—	—	1,2	—	—	—	—	—	—	—	—	0,4	—	—	7,0	—	2,0	—	—	—	0,88	—	—	—	0,24	—
	Т1П-Л; Т1П-ЛС Т1П-ЛМ; Т1П-ЛМС	127,2	—	—	1,2	—	—	—	—	—	—	—	—	0,4	—	—	7,0	—	2,0	—	—	—	0,88	—	—	—	0,24	—
	Т2Н-Л; Т2Н-ЛС; Т2Н-ЛМ; Т2Н-ЛМС	225,7	—	—	2,4	—	—	—	—	—	—	—	—	0,4	—	—	14,0	—	4,0	—	—	—	1,76	—	—	—	0,48	—
	Т2П-Л; Т2П-ЛС; Т2П-ЛМ; Т2П-ЛМС	224,5	—	—	2,4	—	—	—	—	—	—	—	—	0,4	—	—	14,0	—	4,0	—	—	—	1,76	—	—	—	0,48	—
	СН-Л; СН-ЛС; СН-ЛМ; СН-ЛМС	619,5	—	—	—	6,8	—	—	—	—	—	—	—	—	—	—	—	33,6	—	38,3	—	—	—	4,96	—	—	—	1,28
	СП-Л; СП-ЛС; СП-ЛМ; СП-ЛМС	797,5	50,2	1,6	—	6,8	—	—	8,2	—	—	—	—	0,4	1,4	—	—	33,6	—	38,3	—	14,0	—	4,96	0,64	0,44	—	1,28

Инв. № подл. | Подп. и дата | Взам. инв. №

1263/2 | 124

3.501.1-129 00.0ВМС

Нач. отд.	Ткаченко		
Гл. инж. пр.	Маховская		
Вед. инж.	Акулова		
Ст. инж.	Васильева		
Ст. инж.	Панина		

Выборка стали

Стадия	Лист	Листов
Р	1	2

Ленгипротрансмост

1	2	3	4	5	6	7	8	9	10	11	12	13	14	15	16	17	18	19	20	21	22	23	24	25	26	27	28	29
Сварные опорные части	ПН; ПН-МА; ПН-МБ; ПН-С; ПН-МАС; ПН-МБС	—	—	—	1,4	41,6	—	—	—	—	—	—	—	—	—	2,4	—	—	0,4	—	—	—	—	—	—	—	—	—
	ПП; ПП-МА; ПП-МБ ПП-С; ПП-МАС; ПП-МБС	—	—	—	1,4	41,7	—	—	—	—	—	—	—	—	—	2,4	—	—	0,4	—	—	—	—	—	—	—	—	—
	Т1Н; Т1Н-С	—	—	—	1,2	—	—	—	—	80,1	—	47,2	—	0,4	—	—	5,6	—	2,0	—	—	—	0,44	—	—	—	0,12	—
	Т1П; Т1П-С	—	—	—	1,2	—	—	—	—	80,1	—	46,0	—	0,4	—	—	5,6	—	2,0	—	—	—	0,44	—	—	—	0,12	—
	Т1Н-МА; Т1Н-МБ Т1Н-МАС; Т1Н-МБС	—	—	—	1,2	—	—	—	105,6	—	49,5	—	—	0,4	—	—	6,2	—	1,6	—	—	—	0,44	—	—	—	0,12	—
	Т1П-МА; Т1П-МБ Т1П-МАС; Т1П-МБС	—	—	—	1,2	—	—	—	104,4	—	49,5	—	—	0,4	—	—	6,2	—	1,6	—	—	—	0,44	—	—	—	0,12	—
	Т2Н; Т2Н-С	—	—	—	2,4	—	—	—	—	135,9	—	74,9	—	0,4	—	—	11,2	—	4,0	—	—	—	0,88	—	—	—	0,24	—
	Т2П; Т2П-С	—	—	—	2,4	—	—	—	—	135,9	—	73,6	—	0,4	—	—	11,2	—	4,0	—	—	—	0,88	—	—	—	0,24	—
	Т2Н-МА; Т2Н-МБ Т2Н-МАС; Т2Н-МБС	—	—	—	2,4	—	—	—	177,1	—	84,5	—	—	0,4	—	—	12,4	—	3,2	—	—	—	0,88	—	—	—	0,24	—
	Т2П-МА; Т2П-МБ Т2П-МАС; Т2П-МБС	—	—	—	2,4	—	—	—	174,7	—	84,5	—	—	0,4	—	—	12,4	—	3,2	—	—	—	0,88	—	—	—	0,24	—
	СН; СН-С	—	—	—	—	6,8	—	232,2	—	—	81,3	139,4	267,2	—	—	—	—	26,8	—	38,3	1,2	—	—	2,48	—	—	—	0,64
	СП; СП-С	—	50,2	1,6	—	6,8	3,5	221,9	8,2	—	34,1	214,4	473,7	0,4	1,4	—	—	26,8	—	38,3	1,2	14,0	—	2,48	0,64	0,52	—	0,64

Инв. № подл. | Подпись и дата | Взам. инв. №

gost.e-ecolog.ru