СССР

ОТРАСЛЕВЫЕ СТАНДАРТЫ

ЗАГЛУШКИ ПРЕДОХРАНИТЕЛЬНЫЕ

ОСТ 1 10471-72 — ОСТ 1 10481-72
ОСТ 1 00543-72

Издание официальное

gost.e-ecolog.ru

Лит.изм. | 1 | 2 | 3
№ изв. | 6351 | 7477 | 10748

Инв. № дубликата | 473
Инв. № подлинника

УДК 621.646.986

Группа Г-18

ОТРАСЛЕВОЙ СТАНДАРТ

ОСТ 1 10480-72

На 6 страницах

ЗАГЛУШКИ ПРЕДОХРАНИТЕЛЬНЫЕ
Конструкция и размеры

Взамен 3931А

ОКП 75 9510

Распоряжением Министерства от 30 мая 1972 г. № 087-16

срок введения установлен с 1/1 1973 г.

Несоблюдение стандарта преследуется по закону

ИЗДЕЛИЕ ПО ОСТ 1 10480-72 ВЗАИМОЗАМЕНЯЕМО С ИЗДЕЛИЕМ ПО ОТРАСЛЕВОЙ НОРМАЛИ 3931А

1. Настоящий стандарт распространяется на предохранительные заглушки, предназначенные для предохранения штепсельных разъемов изделий от засорения и повреждений при транспортировании, хранении, ремонтных и регламентных работах.

Издание официальное ГР 1270 от 20.06.72 Перепечатка воспрещена

2. Конструкция, размеры и коды ОКП предохранительных заглушек должны соответствовать указанным на черт. 1 и 2 и в таблице.

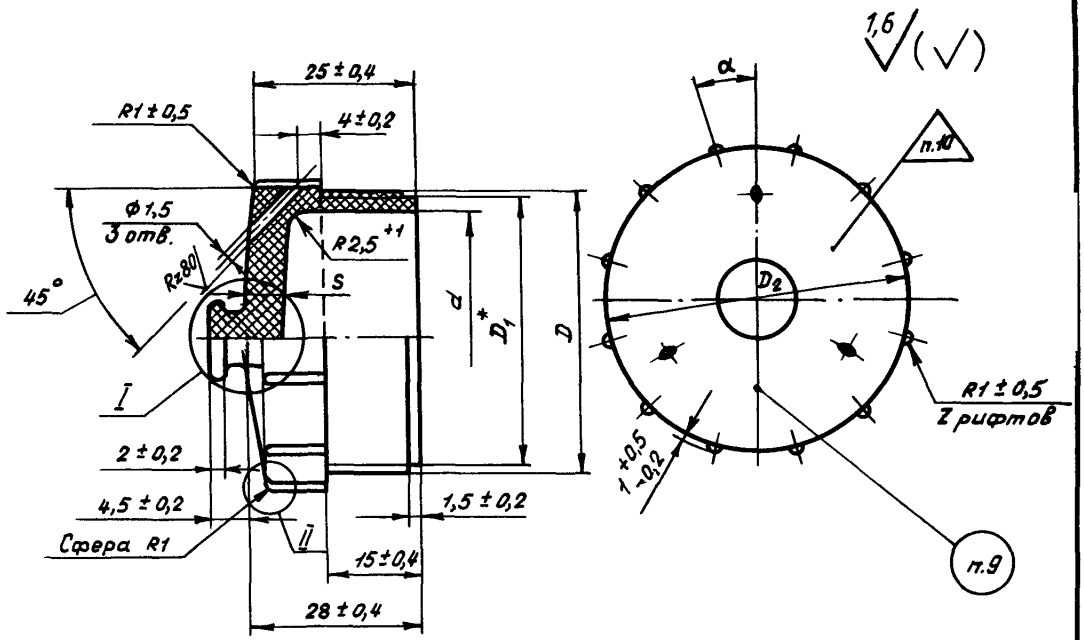

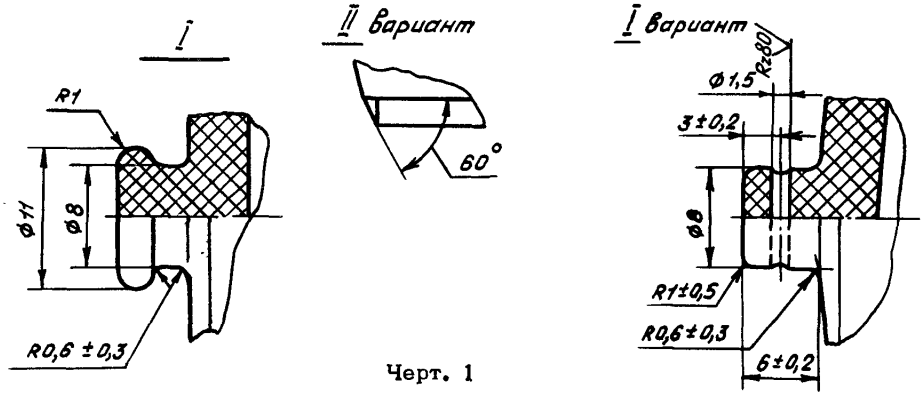

Черт. 1

Для типоразмеров 1–3
Остальное – см.черт.1

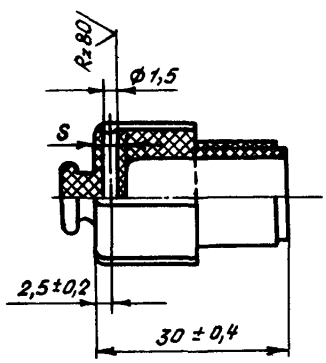

Черт. 2

* Диаметр D_1 равен внутреннему диаметру резьбы.

Инв. № дубликата
Инв. № подлинника
473
Лит.изм. 3
№ изв. 10748

Размеры, мм

Типоразмер	Код ОКП	D	D_2	d	S Пред. откл. $\pm 0,4$	Z	α	Высота шрифта для маркировки	Масса 100 шт., кг
1	75 951 2 0501 10	М16х1,5	20	11	5	6	30°	2,5	1,11
2	75 951 2 0502 09	М20х1,5	24	15					1,28
3	75 951 2 0503 08	М24х1,5	28	18					1,41
4	75 951 2 0504 07	М33х1,5	37	27	4			3,0	1,53
5	75 951 2 0505 06	М36х1,5	40	30					1,67
6	75 951 2 0506 05	М39х1,5	43	34	5	12	15°		1,83
7	75 951 2 0507 04	М45х1,5	49	39					2,18
8	75 951 2 0508 03	М52х1,5	56	46				4,0	2,66
9	75 951 2 0509 02	М60х1,5	64	54					3,25
10	75 951 2 0510 09	М64х1,5	68	59					3,86

3. Материал: прессматериал типа ДСВ-2-Р-2М любой марки по ГОСТ 17478-72. Допускается изготовление заглушек из прессматериала марки АГ4-В по ГОСТ 20437-75.

4. Шероховатость поверхности заглушек в местах снятия облоя не должна быть ниже $Rz\,40$.

5. Прессовочные уклоны $\approx 1^{\circ}$.

6. Неуказанные скругления наружных и внутренних углов - не более 0,4 мм. Форма скруглений не регламентируется.

7. Резьба – по ГОСТ 11709–81, поле допуска $10h\,8h$.

8. Неуказанные предельные отклонения размеров: охватывающих – по H14; охватываемых – по $h\,14$; угловых $\pm 1^{\circ}$.

9. Маркировать размер резьбы прессованием; шрифт ПО ГОСТ 2930–62, выпуклый, высотой, указанной в таблице.

10. Клеймить краской. Допускается клеймить на бирке на партию.

11. Пример применения предохранительных заглушек дан в приложении к настоящему стандарту.

12. Технические условия – по ОСТ 1 00543–72.

Пример наименования и обозначения предохранительной заглушки типоразмера 7:

Заглушка предохранительная 7–ОСТ 1 10480–72

Лит.изм. 1 3
№ изв. 6351 10748
Инв. № дубликата
Инв. № подлинника 473

ПРИЛОЖЕНИЕ
Обязательное

ПРИМЕР ПРИМЕНЕНИЯ ПРЕДОХРАНИТЕЛЬНЫХ ЗАГЛУШЕК

1. Применение предохранительных заглушек приведено на чертеже.

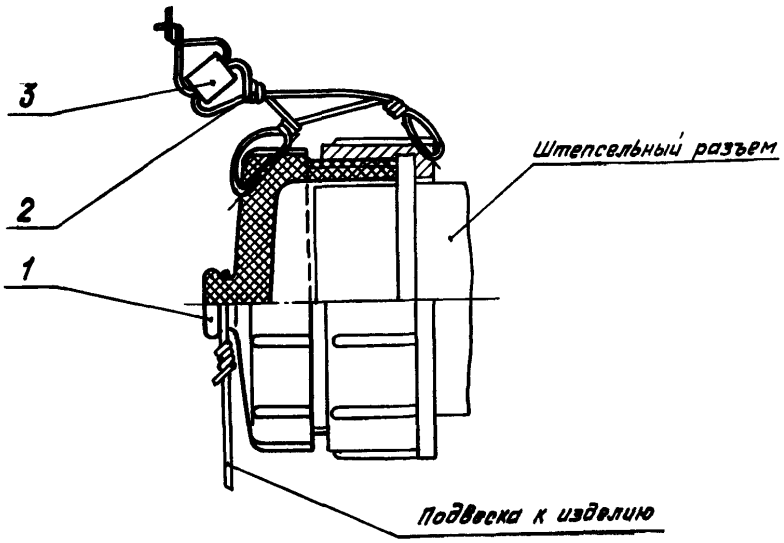

1 – заглушка по ОСТ 1 10480-72; 2 – проволока ϕ0,8-1,2 мм;
3 – пломба по ОСТ 1 10067-71

2. Марка контровочной проволоки назначается по усмотрению конструктора.

3. Контровка проволокой – рекомендуемая.

4. Необходимость контровки и пломбирования, а также способ контровки определяются конструктором.

Инв. № дубликата | 473
Инв. № подлинника
Изм. | Лист | № докум. | Подп. | Дата
3 | 10748

ЛИСТ РЕГИСТРАЦИИ ИЗМЕНЕНИЙ

Номер изменения	Номер листа (страницы)				Номер документа	Подпись	Дата внесения изм.	Дата введения изм.
	измененного	замененного	нового	аннулированного				
3	1-6		-	-	10748		31.08.87	01 04 88

Инв. № подлинника | Взам. инв. № | Инв. № дубликата

gost.e-ecolog.ru