СССР

ОТРАСЛЕВЫЕ СТАНДАРТЫ

ЗАГЛУШКИ ПРЕДОХРАНИТЕЛЬНЫЕ

ОСТ 1 10471-72 — ОСТ 1 10481-72
ОСТ 1 00543-72

Издание официальное

gost.e-ecolog.ru

УДК 621.646.986 Группа Г-18

ОТРАСЛЕВОЙ СТАНДАРТ

ОСТ 1 10478-72

ЗАГЛУШКИ ПРЕДОХРАНИТЕЛЬНЫЕ
Конструкция и размеры

На 10 страницах

Взамен 2724С57

ОКП 75 9510

Распоряжением Министерства от 30 мая 1972 г. № 087-16

срок введения установлен с 1/1 1973 г.

Несоблюдение стандарта преследуется по закону

ИЗДЕЛИЕ ПО ОСТ 1 10478-72 ВЗАИМОЗАМЕНЯЕМО С ИЗДЕЛИЕМ ПО ОТРАСЛЕВОЙ НОРМАЛИ 2724С57

1. Настоящий стандарт распространяется на предохранительные заглушки, используемые в соединениях трубопроводов по наружному и внутреннему конусу для предохранения внутренних полостей агрегатов, трубопроводов и рукавов от засорения, а также для защиты резьб от повреждений при транспортировании, хранении, ремонтных и регламентных работах. Стандарт не распространяется на заглушки, предназначенные для герметизации консервационных жидкостей.

Издание официальное ГР 1268 от 20.06.72

Перепечатка воспрещена

Лит.изм. 1 2 3
№ изв. 6351 7477 10748
Инв. № дубликата 471
Инв. № подлинника

2. Конструкция, размеры и коды ОКП предохранительных заглушек должны соответствовать указанным на чертеже и в таблице.

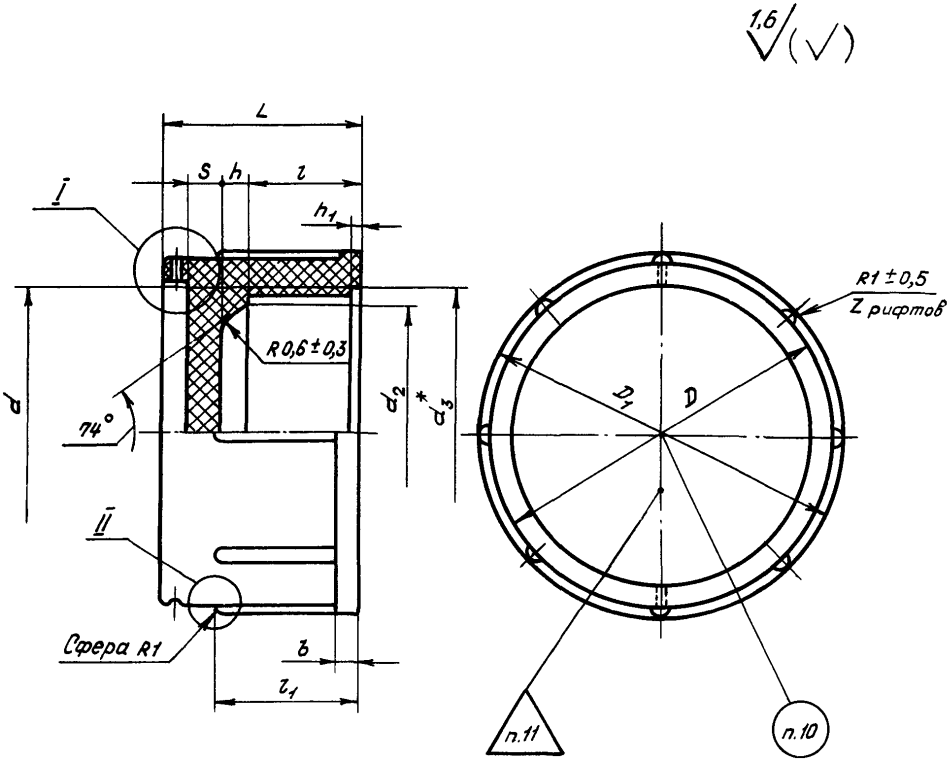

I

II Вариант

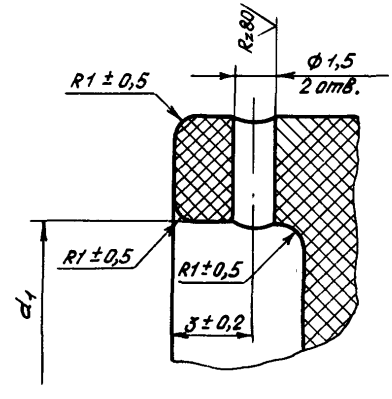

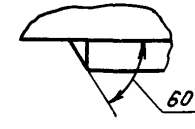

* $d_3 = d$.

Размеры, мм

Типоразмер	Код ОКП	d	d_1	d_2	D	D_1	l	l_1	L	h	h_1	b	S	Z	Высота шрифта для маркировки	Масса 100 шт., кг
							Пред. откл.									
							±0,4		±0,5	±0,2						
1	75 951 2 0301 05	M8x0,75	5	4	10	12	8	10	17	2,0	1,0	2	2	8	1,5*	0,21
2	75 951 2 0302 04	M8x1														
3	75 951 2 0303 03	M8														
4	75 951 2 0304 02	M10x0,75	9	6	14	16	10	12	19							0,32
5	75 951 2 0305 01	M10x1													1,5	
6	75 951 2 0306 00	M10														
7	75 951 2 0307 10	M12x1	11	8	16	18										0,50
8	75 951 2 0308 09	M12x1,25														
9	75 951 2 0309 08	M12x1,5														
10	75 951 2 0310 04	M14x0,75	13	9	18	20	12	14	22	2,5	1,5					0,60
11	75 951 2 0311 03	M14x1													2,5	
12	75 951 2 0312 02	M14x1,5														
13	75 951 2 0313 01	M16x1	15	11	20	22										0,74
14	75 951 2 0314 00	M16x1,5														
15	75 951 2 0315 10	M18x1	17	13	22	24	13	16								0,90
16	75 951 2 0316 09	M18x1,5														

* Маркировать на бирке для партии заглушек.

Продолжение

Размеры, мм

Типоразмер	Код ОКП	d	d_1	d_2	D	D_1	l	l_1	L	h	h_1	b	S	Z	Высота шрифта для маркировки	Масса 100 шт., кг
							Пред. откл.									
							±0,4		±0,5	±0,2						
17	75 951 2 0317 08	M20x1	16	15	25	27	13	16	24	3,0	1,5	2	3	8	2,5	1,06
18	75 951 2 0318 07	M20x1,5														
19	75 951 2 0319 06	M22x1,5	18	16	27	29						3			3,0	1,25
20	75 951 2 0320 02	M24x1	20	18	29	31										1,47
21	75 951 2 0321 01	M24x1,5														
22	75 951 2 0322 00	M27x1,5	23	20	32	34										1,70
23	75 951 2 0323 10	M30x1,5	27	22	36	38	15	18	26					12		1,95
24	75 051 2 0324 09	M33x1	30	25	39	41	16	20	28	3,5	2,0				4,0	2,20
25	75 951 2 0325 08	M33x1,5														
26	75 951 2 0326 07	M33x2														
27	75 951 2 0327 06	M36x1,5	33	28	42	44										2,55
28	75 951 2 0328 05	M36x2														
29	75 951 2 0329 04	M39x1,5	36	32	45	47				4,0						2,80
30	75 951 2 0330 00	M39x2														
31	75 951 2 0331 10	M42x1,5	40	35	49	51	18	22	31	4,5					5,0	3,25
32	75 951 2 0332 09	M42x2														
33	75 951 2 0333 08	M45x1,5	43	38	52	54										3,80
34	75 951 2 0334 07	M45x2														

Продолжение

Размеры, мм

Типоразмер	Код ОКП	d	d_1	d_2	D	D_1	l	l_1	L	h	h_1	b	S	Z	Высота шрифта для маркировки	Масса 100 шт., кг
							Пред. откл.									
							±0,4		±0,5	±0,2						
35	75 951 2 0335 06	M48x1,5	46	40	55	57	18	24	31	5,0	2,0	3	3	12	5,0	4,48
36	75 951 2 0336 05	M48x2														
37	75 951 2 0337 04	M52x1,5	51	45	60	62	20	26	34			4	4			5,00
38	75 951 2 0338 03	M52x2														
39	75 951 2 0339 02	M56x1,5	55	48	64	66										5,70
40	75 951 2 0340 09	M56x2														
41	75 951 2 0341 08	M60x1,5	59	52	68	70	22	28	36							6,40
42	75 951 2 0342 07	M60x2														
43	75 951 2 0343 06	M64x1,5	63	55	72	74			37	6,0						7,13
44	75 951 2 0344 05	M68x1,5	67	60	76	78	24	30	39							8,10
45	75 951 2 0345 04	M68x2														

3. Материал: прессматериал типа ДСВ-2-Р-2М любой марки по ГОСТ 17478-72.

Допускается изготовление заглушек из прессматериала марки АГ4-В по ГОСТ 20437-75.

4. Шероховатость поверхности заглушек в местах снятия облоя не должна быть ниже $Rz\,40$.

5. Прессовочные уклоны $\approx 1^{\circ}$.

6. Неуказанные скругления наружных и внутренних углов – не более 0,4 мм. Форма скруглений не регламентируется.

7. Резьба – по ГОСТ 11709-81, поля допусков: 7Н – для резьбы с шагом 0,75 мм; 9Н8Н – свыше 0,75 мм.

8. Неуказанные предельные отклонения размеров: охватывающих – по Н14; охватываемых – по h14; угловых $\pm 1^{\circ}$.

9. Взаимное угловое расположение контровочных отверстий относительно рифтов безразличное.

10. Маркировать размер резьбы прессованием; шрифт ПО ГОСТ 2930-62, выпуклый, высотой, указанной в таблице.

11. Клеймить краской. Допускается клеймить на бирке на партию.

12. Примеры применения предохранительных заглушек даны в приложении к настоящему стандарту.

13. Технические условия – по ОСТ 1 00543-72.

Пример наименования и обозначения предохранительной заглушки типоразмера 37:

Заглушка предохранительная 37-ОСТ 1 10478-72

Инв. № дубликата 471
Инв. № подлинника
Инв. № изв. 6351 10748 3
Лит. изм. 1

ПРИЛОЖЕНИЕ
Обязательное

ПРИМЕРЫ ПРИМЕНЕНИЯ ПРЕДОХРАНИТЕЛЬНЫХ ЗАГЛУШЕК

1. Применение предохранительных заглушек приведено на черт. 1 и 2 и в таблице.

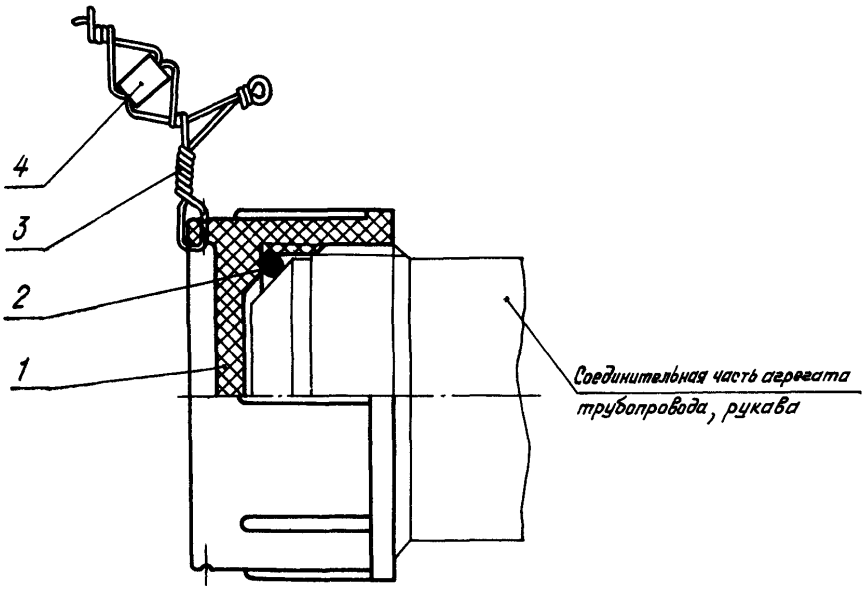

Черт. 1

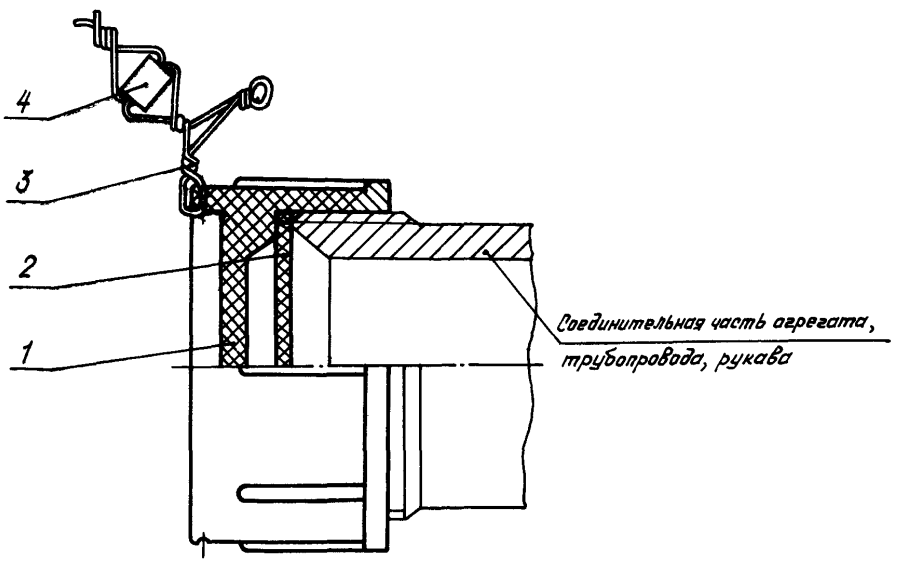

Черт. 2

Инв. № дубликата
Инв. № подлинника
471
Лит. изм. 3
№ изв. 10748

Поз. 1 Заглушка	Поз. 2		Поз. 3 Проволока	Поз. 4 Пломба
	Кольцо	Прокладка		
Обозначение	Обозначение типоразмера	Диаметр, мм		
1-ОСТ 1 10478-72	004-007-19	7,0	∅ 0,8-1,2 мм	По ОСТ 1 10067-71
2-ОСТ 1 10478-72				
3-ОСТ 1 10478-72				
4-ОСТ 1 10478-72	006-009-19	9,0		
5-ОСТ 1 10478-72				
6-ОСТ 1 10478-72	005-008-19	8,5		
7-ОСТ 1 10478-72	008-011-19	11,0		
8-ОСТ 1 10478-72	007,5-010,5-19			
9-ОСТ 1 10478-72	007-010-19	10,5		
10-ОСТ 1 10478-72	009,5-012,5-19	13,0		
11-ОСТ 1 10478-72				
12-ОСТ 1 10478-72	009-012-19	12,5		
13-ОСТ 1 10478-72	011-014-19	15,0		
14-ОСТ 1 10478-72		14,5		
15-ОСТ 1 10478-72	013-016-19	17,0		
16-ОСТ 1 10478-72		16,5		
17-ОСТ 1 10478-72	015-018-19	19,0		
18-ОСТ 1 10478-72		18,5		
19-ОСТ 1 10478-72	017-020-19	20,5		
20-ОСТ 1 10478-72	019-022-19	23,0		
21-ОСТ 1 10478-72		22,5		
22-ОСТ 1 10478-72	021-024-25	25,5		
23-ОСТ 1 10478-72	023-028-30	28,5		
24-ОСТ 1 10478-72	027-032-30	31,5		
25-ОСТ 1 10478-72	025-030-30			
26-ОСТ 1 10478-72		31,0		
27-ОСТ 1 10478-72	028-033-30	34,5		
28-ОСТ 1 10478-72		34,0		
29-ОСТ 1 10478-72	034-038-25	37,5		
30-ОСТ 1 10478-72	032-037-30	37,0		
31-ОСТ 1 10478-72	036-040-25	40,5		
32-ОСТ 1 10478-72		40,0		
33-ОСТ 1 10478-72	040-044-25	43,5		
34-ОСТ 1 10478-72	038-042-30	43,0		
35-ОСТ 1 10478-72	043-047-25	46,5		
36-ОСТ 1 10478-72	042-046-25	46,0		
37-ОСТ 1 10478-72	046-050-25	50,5		

Инв. № дубликата | 471
Инв. № подлинника
Лит.изм. | 3
№ изв. | 10748

Продолжение

Поз. 1	Поз. 2		Поз. 3	Поз. 4
Заглушка	Кольцо	Прокладка	Проволока	Пломба
Обозначение	Обозначение типоразмера	Диаметр, мм		
38-ОСТ 1 10478-72	046-050-25	50,0	Ø 0,8-1,2 мм	По ОСТ 1 10067-71
39-ОСТ 1 10478-72	050-055-30	54,5		
40-ОСТ 1 10478-72	050-054-25	54,0		
41-ОСТ 1 10478-72	055-059-25	58,5		
42-ОСТ 1 10478-72	054-058-25	58,0		
43-ОСТ 1 10478-72	056-061-30	62,5		
44-ОСТ 1 10478-72	060-065-30	66,5		
45-ОСТ 1 10478-72	062-066-25	66,0		

2. Кольца и прокладки назначать по ОСТ 1 00980-80, ОСТ 1 10245-71 - ОСТ 1 10247-71 в зависимости от условий применения.

3. Марка контровочной проволоки назначается по усмотрению конструктора.

4. Контровку производить креплением проволоки за элемент конструкции либо за специальное ушко или отверстие.

5. Контровка проволокой - рекомендуемая.

6. Необходимость контровки и пломбирования, а также способ контровки определяются конструктором.

Инв. № дубликата | 471
Инв. № подлинника
Лит.изм. | 3
№ изв. | 10748

ЛИСТ РЕГИСТРАЦИИ ИЗМЕНЕНИЙ

Номер изменения	Номер листа (страницы)				Номер документа	Подпись	Дата внесения изм.	Дата введения изм.
	измененного	замененного	нового	аннулированного				
3	1-9	-	-	-	10478		31.08.88	01.07.88

Инв. № дубл. | Взам. инв. №

gost.e-ecolog.ru