СССР

ОТРАСЛЕВЫЕ СТАНДАРТЫ

ЗАГЛУШКИ ПРЕДОХРАНИТЕЛЬНЫЕ

ОСТ 1 10471-72 — ОСТ 1 10481-72
ОСТ 1 00543-72

Издание официальное

gost.e-ecolog.ru

УДК 621.646.986 Группа Г-18

ОТРАСЛЕВОЙ СТАНДАРТ

ОСТ 1 10477-72

ЗАГЛУШКИ ПРЕДОХРАНИТЕЛЬНЫЕ
Конструкция и размеры

На 9 страницах

Взамен 5659А

ОКП 75 9510

Распоряжением Министерства от 30 мая 1972 г. № 087-16

срок введения установлен с 1/1 1973 г.

Несоблюдение стандарта преследуется по закону

ИЗДЕЛИЕ ПО ОСТ 1 10477-72 ВЗАИМОЗАМЕНЯЕМО С ИЗДЕЛИЕМ ПО ОТРАСЛЕВОЙ НОРМАЛИ 5659А

1. Настоящий стандарт распространяется на предохранительные заглушки, предназначенные для предохранения штепсельных разъемов изделий от засорения и повреждений при транспортировании, хранении, ремонтных и регламентных работах.

Издание официальное ГР 1267 от 20.06.72

Перепечатка воспрещена

Лит.изм. 1 2 3
№ изв. 6351 7477 10748
Инв. № дубликата 470
Инв. № подлинника

2. Конструкция, размеры и коды ОКП предохранительных заглушек должны соответствовать указанным на черт. 1–3 и в таблице.

Исполнение 1

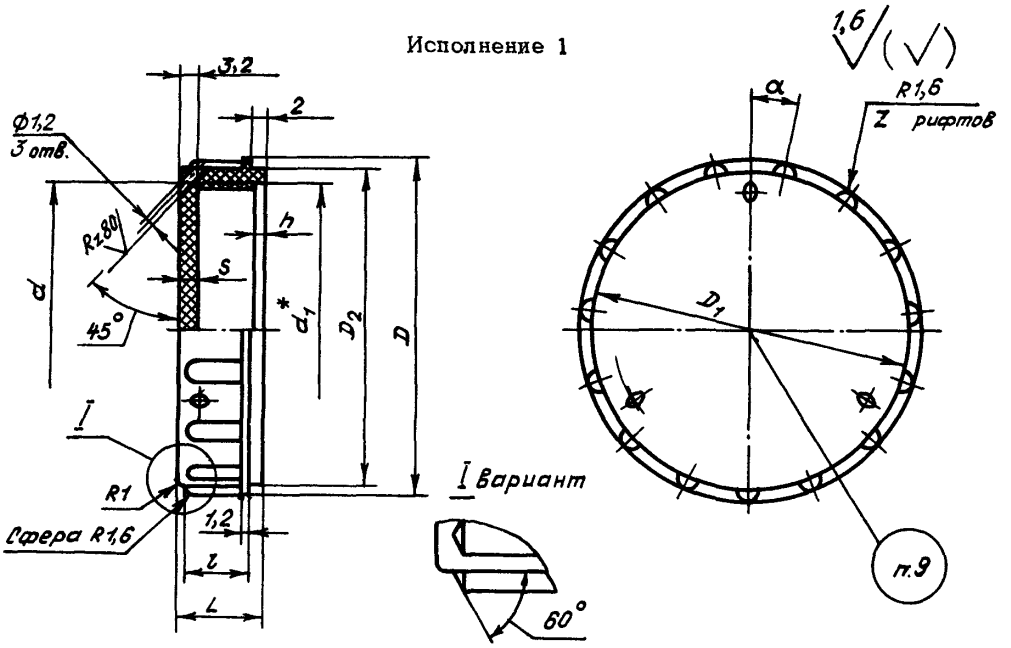

Черт. 1

Исполнение 2

Остальное – см. черт. 1

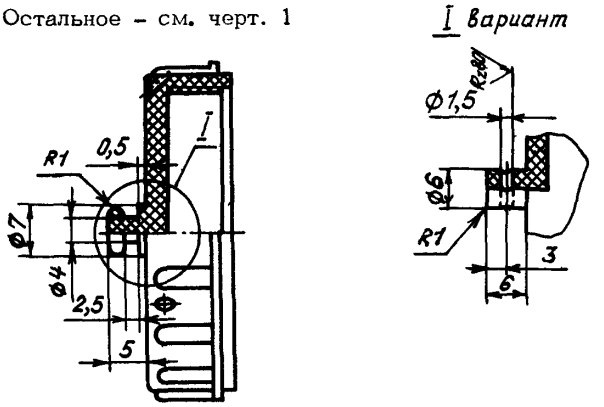

Черт. 2

Для типоразмеров 1 – 3

Остальное – см. черт. 1 и 2

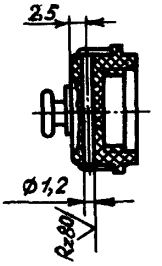

Черт. 3

* $d_1 = d$.

Размеры, мм

Типоразмер	Исполнение	Код ОКП	d	D	D_1	D_2	l	L	h	S	Z	α	Высота шрифта для маркировки	Масса 100 шт., кг
1	1	75 951 2 0101 00	M10x0,75	17	14	14	7	10,0	1,0	4,5	6	30°	1,5	0,130
	2	75 951 2 0134 02												
2	1	75 951 2 0102 10	M12x0,75	19	16	16							2,0	0,150
	2	75 951 2 0135 01												
3	1	75 951 2 0103 09	M12x1											0,156
	2	75 951 2 0136 00												
4	1	75 951 2 0104 08	M14x0,75	21	18	18	6	8,5		3,0				0,139
	2	75 951 2 0137 10												
5	1	75 951 2 0105 07	M14x1				9	12,0						0,185
	2	75 951 2 0138 09												
6	1	75 951 2 0106 06	M14x1,5						1,5					0,193
	2	75 951 2 0139 08												
7	1	75 951 2 0107 05	M16x1	23	20	20							3,0	0,222
	2	75 951 2 0140 04												
8	1	75 951 2 0108 04	M16x1,5											0,220
	2	75 951 2 0141 03												
9	1	75 951 2 0109 03	M18x1	25	22	22	6	8,5						0,200
	2	75 951 2 0142 02												
10	1	75 951 2 0110 10	M18x1,5				9	12,0						0,262
	2	75 951 2 0143 01												

Продолжение

Размеры, мм

Типоразмер	Исполнение	Код ОКП	d	D	D_1	D_2	l	L	h	s	Z	α	Высота шрифта для маркировки	Масса 100 шт., кг
11	1	75 951 2 0111 09	M20x1	27	24	24	9	12,0	1,5	3,0	9	20°	3,0	0,296
	2	75 951 2 0144 00												
12	1	75 951 2 0112 08	M20x1,5											0,324
	2	75 951 2 0145 10												
13	1	75 951 2 0113 07	M22x1	29	26	26	6	8,5						0,265
	2	75 951 2 0146 09												
14	1	75 951 2 0114 06	M22x1,5				9	12,0						0,342
	2	75 951 2 0147 08												
15	1	75 951 2 0115 05	M24x1	31	28	28							4,0	0,366
	2	75 951 2 0148 07												
16	1	75 951 2 0116 04	M24x1,5											0,380
	2	75 951 2 0149 06												
17	1	75 951 2 0117 03	M27x1	34	31	31	6	8,5						0,350
	2	75 951 2 0150 02												
18	1	75 951 2 0118 02	M27x1,5				9	12,0						0,430
	2	75 951 2 0151 01												
19	1	75 951 2 0119 01	M30x1	37	34	34					12	15°		0,522
	2	75 951 2 0152 00												
20	1	75 951 2 0120 08	M30x1,5											0,512
	2	75 951 2 0153 10												

Продолжение

Размеры, мм

Типоразмер	Исполнение	Код ОКП	d	D	D_1	D_2	t	l	h	s	z	α	Высота шрифта для маркировки	Масса 100 шт., кг
21	1	75 951 2 0121 07	М33х1	40	37	37	9	12,0	1,5	3,0	12	15°	4,0	0,630
	2	75 951 2 0154 09												
22	1	75 951 2 0122 06	М33х1,5											0,615
	2	75 951 2 0155 08												
23	1	75 951 2 0123 05	М36х1	43	40	40								0,730
	2	75 951 2 0156 07												
24	1	75 951 2 0124 04	М36х1,5											0,717
	2	75 951 2 0157 06												
25	1	75 951 2 0125 03	М39х1	46	43	43								0,805
	2	75 951 2 0158 05												
26	1	75 951 2 0126 02	М39х1,5											0,815
	2	75 951 2 0159 04												
27	1	75 951 2 0127 01	М42х1	49	46	46					15	12°		0,845
	2	75 951 2 0160 00												
28	1	75 951 2 0128 00	М42х1,5											0,825
	2	75 951 2 0161 10												
29	1	75 951 2 0129 10	М45х1,5	52	49	49								0,920
	2	75 951 2 0162 09												
30	1	75 951 2 0130 06	М48х1,5	55	52	52								1,015
	2	75 951 2 0163 08												

Продолжение

Размеры, мм

Типоразмер	Исполнение	Код ОКП	d	D	D_1	D_2	l	L	h	S	Z	α	Высота шрифта для маркировки	Масса 100 шт., кг
31	1	75 951 2 0131 05	М52х1,5	59	56	56	9	12,0	1,5	3,0	15	12°	4,0	1,140
	2	75 951 2 0164 07												
32	1	75 951 2 0132 04	М60х1,5	67	64	64					18	10°		1,415
	2	75 951 2 0165 06												
33	1	75 951 2 0133 03	М64х1,5	71	68	68								1,450
	2	75 951 2 0166 05												

3. Материал: полиэтилен 209-11, 209-12, 209-17, 209-20, 209-23 любого цвета, высшего или первого сорта по ГОСТ 16338-85.

Допускается изготовление заглушек из полиэтилена 153-06, 153-09, 153-10, 153-12 любого цвета, высшего или первого сорта ГОСТ 16337-77.

4. Шероховатость поверхности заглушек в местах снятия облоя и обрезки литников не должна быть ниже $\overset{Rz40}{\nabla}$.

5. Литейные уклоны $\approx 1^{\circ}$.

6. Неуказанные скругления наружных и внутренних углов – не более 0,4 мм. Форма скруглений не регламентируется.

7. Резьба – по ГОСТ 11709-81, поля допусков: 7Н – для резьбы с шагом 0,75 мм; 9Н8Н – свыше 0,75 мм.

8. Предельные отклонения размеров: линейных – по $h15$, $H15$, $\pm \frac{IT15}{2}$; угловых – $\pm 1^{\circ}$.

9. Маркировать размер резьбы литьем; шрифт ПО ГОСТ 2930-62, выпуклый, высотой, указанной в таблице.

10. Клеймить на бирке для партии заглушек.

11. Пример применения предохранительных заглушек дан в приложении к настоящему стандарту.

12. Технические условия – по ОСТ 1 00543-72.

Пример наименования и обозначения предохранительной заглушки типоразмера 29 исполнения 1:

Заглушка предохранительная 29-1-ОСТ 1 10477-72

То же, исполнения 2:

Заглушка предохранительная 29-2-ОСТ 1 10477-72

Лит.изм. 1 3
№ изв. 6351 10748
Инв. № дубликата 470
Инв. № подлинника

ПРИЛОЖЕНИЕ
Обязательное

ПРИМЕР ПРИМЕНЕНИЯ ПРЕДОХРАНИТЕЛЬНЫХ ЗАГЛУШЕК

1. Применение предохранительных заглушек приведено на чертеже.

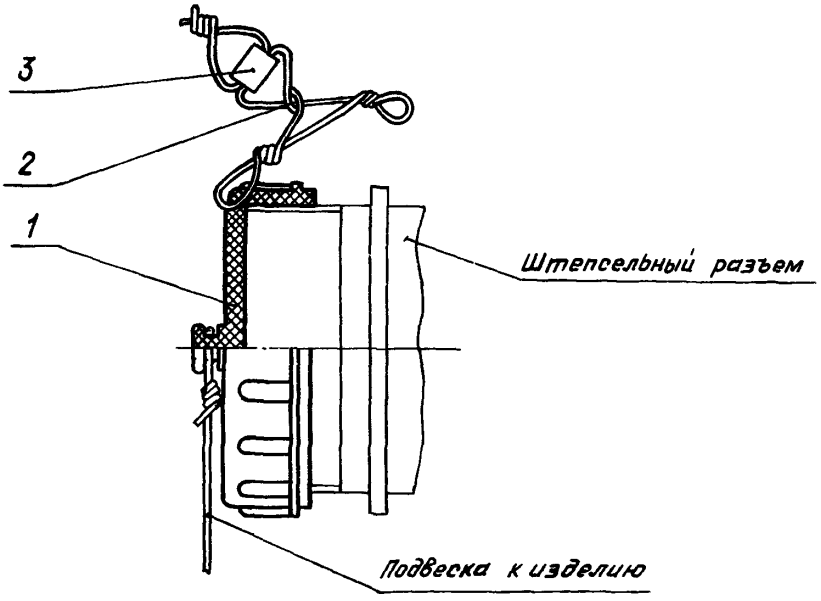

1 – заглушка по ОСТ 1 10477-72; 2 – проволока ф 0,5–0,6 мм;
3 – пломба по ОСТ 1 10067-71

2. Марка контровочной проволоки назначается по усмотрению конструктора.

3. Контровка заглушек производится креплением проволоки за элемент конструкции либо за специальное ушко или отверстие.

4. Контровка проволокой – рекомендуемая.

5. Необходимость контровки и пломбирования, а также способ контровки определяются конструктором.

Инв. № дубликата | 470
Инв. № подлинника
Лит. изм. | 3 | 10748
№ изв.

ЛИСТ РЕГИСТРАЦИИ ИЗМЕНЕНИЙ

Номер изменения	Номер листа (страницы)				Номер документа	Подпись	Дата внесения изм.	Дата введения изм.
	измененного	замененного	нового	аннулированного				
№3	1÷8	-		-	10748		31.08.88	01.01.88

Инв. № дубликата
Инв. № подлинника
gost.e-ecolog.ru