СССР

ОТРАСЛЕВЫЕ СТАНДАРТЫ

ЗАГЛУШКИ ПРЕДОХРАНИТЕЛЬНЫЕ

ОСТ 1 10471-72 — ОСТ 1 10481-72
ОСТ 1 00543-72

Издание официальное

gost.e-ecolog.ru

Лит.изм. | 1 | 2 | 3
№ изв. | 6351 | 7477 | 10748

Инв. № дубликата | Инв. № подлинника | 469

УДК 621.646.986

Группа Г-18

ОТРАСЛЕВОЙ СТАНДАРТ

ОСТ 1 10476-72

На 9 страницах

ЗАГЛУШКИ ПРЕДОХРАНИТЕЛЬНЫЕ
Конструкция и размеры

Взамен 5660А

ОКП 75 9510

Распоряжением Министерства от 30 мая 1972 г. № 087-16

срок введения установлен с 1/1 1973 г.

Несоблюдение стандарта преследуется по закону

ИЗДЕЛИЕ ПО ОСТ 1 10476-72 ВЗАИМОЗАМЕНЯЕМО С ИЗДЕЛИЕМ ПО ОТРАСЛЕВОЙ НОРМАЛИ 5660А

1. Настоящий стандарт распространяется на предохранительные заглушки, предназначенные для предохранения штепсельных разъемов изделий от засорения и повреждений при транспортировании, хранении, ремонтных и регламентных работах.

Издание официальное ГР 1266 от 20.06.72 Перепечатка воспрещена

2. Конструкция, размеры и коды ОКП предохранительных заглушек должны соответствовать указанным на черт. 1–3 и в таблице.

Исполнение 1

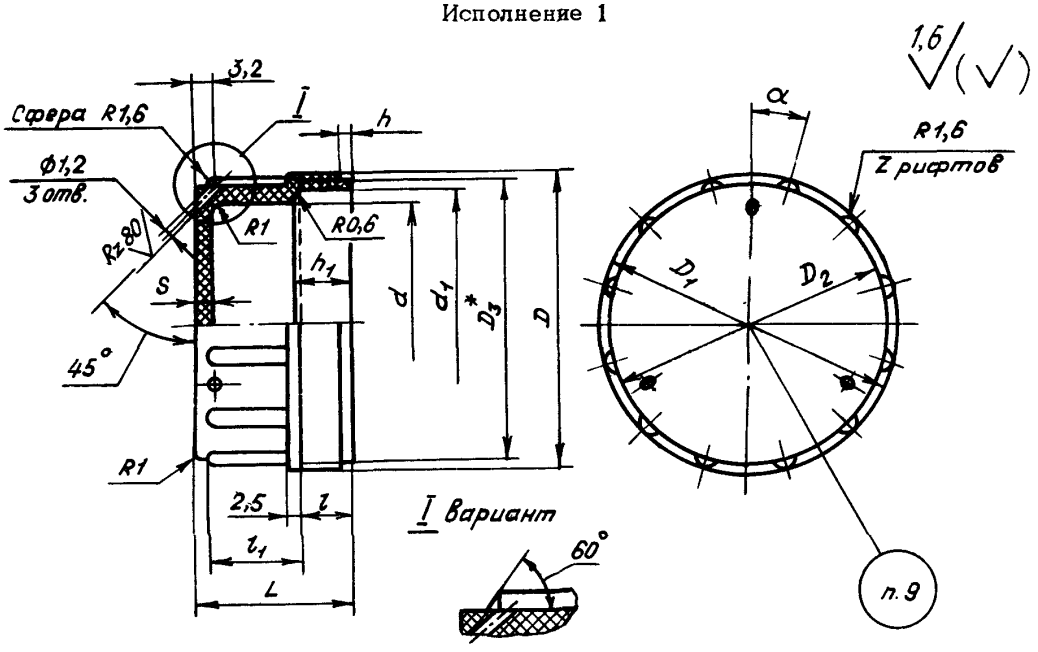

Черт. 1

Исполнение 2

Остальное – см. черт. 1

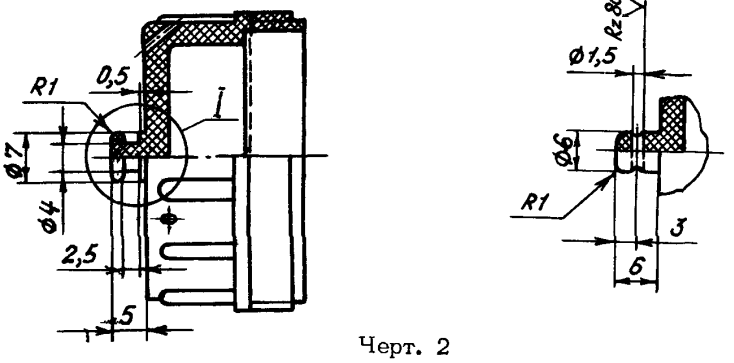

Черт. 2

Для типоразмеров 1–10
Остальное – см. черт. 1 и 2

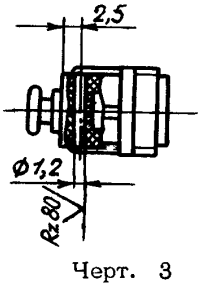

Черт. 3

* Диаметр D_3 равен внутреннему диаметру резьбы.

Инв. № дубликата
Инв. № подлинника
469
Лит.изм. 3
№ изв. 10748

Размеры, мм

Типоразмер	Исполнение	Код ОКП	D	D_1	D_2	d	d_1	L	l	l_1	h	h_1	S	Z	α	Высота шрифта для маркировки	Масса 100 шт., кг
1	1	75 951 1 9801 03	М10х0,75	10	7	4	8,3	16	5	10		6					0,049
	2	75 951 1 9834 05															
2	1	75 951 1 9802 02	М12х0,75	12	9	6	10,1							3	60°		0,066
	2	75 951 1 9835 04															
3	1	75 951 1 9803 01	М12х1				10,0	24	8	14	-	9				1,5*	0,095
	2	75 951 1 9836 03															
4	1	75 951 1 9804 00	М14х0,75	14	11	8	12,1	16	5	10		6					0,115
	2	75 951 1 9837 02															
5	1	75 951 1 9805 10	М14х1				11,2	24	8	14		9	4,5	6	30°		0,145
	2	75 951 1 9838 01															
6	1	75 951 1 9806 09	М14х1,5														0,140
	2	75 951 1 9839 00															
7	1	75 951 1 9807 08	М16х1	16	13	9	12,2				1,5					1,5	0,225
	2	75 951 1 9840 07															
8	1	75 951 1 9808 07	М16х1,5			8	11,0										0,220
	2	75 951 1 9841 06															
9	1	75 951 1 9809 06	М18х1	18	15	11	15,7	16	5	10	-	6				2,0	0,170
	2	75 951 1 9842 05															

* Маркировать на бирке для партии заглушек.

Продолжение

Размеры, мм

Типоразмер	Исполнение	Код ОКП	D	D_1	D_2	d	d_1	l	l	l_1	h	h_1	S	Z	α	Высота шрифта для маркировки	Масса 100 шт., кг
10	1	75 951 1 9810 02	M18x1,5	18	15	10	14,0	24	8	14	1,5	9	4,5	6	30°	2,0	0,254
	2	75 951 1 9843 04															
11	1	75 951 1 9811 01	M20x1	20	17	13	16,2						3,0				0,270
	2	75 951 1 9844 03															
12	1	75 951 1 9812 00	M20x1,5			11	15,0										0,275
	2	75 951 1 9845 02															
13	1	75 951 1 9813 10	M22x1	22	19	16	19,7	16	5	10	–	6				3,0	0,220
	2	75 951 1 9846 01															
14	1	75 951 1 9814 09	M22x1,5			15	18,0	24	8	14	1,5	9					0,296
	2	75 951 1 9847 00															
15	1	75 951 1 9815 08	M24x1	24	21	17	20,2										0,310
	2	75 951 1 9848 10															
16	1	75 951 1 9816 07	M24x1,5			16	18,0										0,327
	2	75 951 1 9849 09															
17	1	75 951 1 9817 06	M27x1	27	24	20	24,5	16	5	10	–	6		9	20°		0,350
	2	75 951 1 9850 05															
18	1	75 951 1 9818 05	M27x1,5				23,2	24	8	14	1,5	9					0,401
	2	75 951 1 9851 04															

Продолжение

Размеры, мм

Типоразмер	Исполнение	Код ОКП	D	D_1	D_2	d	d_1	L	l	l_1	h	h_1	S	Z	α	Высота шрифта для маркировки	Масса 100 шт., кг
19	1	75 951 1 9819 04	M30x1	30	27	21	26,3	24	8	14	1,5	9	3,0	9	20°	4,0	0,525
	2	75 951 1 9852 03															
20	1	75 951 1 9820 00	M30x1,5														0,505
	2	75 951 1 9853 02															
21	1	75 951 1 9821 10	M33x1	33	30	23	29,2										0,655
	2	75 951 1 9854 01															
22	1	75 951 1 9822 09	M33x1,5														0,668
	2	75 951 1 9855 00															
23	1	75 951 1 9823 08	M36x1	36	33	27	32,2										0,685
	2	75 951 1 9856 10															
24	1	75 951 1 9824 07	M36x1,5														0,692
	2	75 951 1 9857 09															
25	1	75 951 1 9825 06	M39x1	39	36	30	35,2							12	15°		0,805
	2	75 951 1 9858 08															
26	1	75 951 1 9826 05	M39x1,5														0,815
	2	75 951 1 9859 07															
27	1	75 951 1 9827 04	M42x1	42	39	33	38,2										0,915
	2	75 951 1 9860 03															

Продолжение

Размеры, мм

Типоразмер	Исполнение	Код ОКП	D	D_1	D_2	d	d_1	L	l	l_1	h	h_1	S	Z	α	Высота шрифта для маркировки	Масса 100 шт., кг
28	1	75 951 1 9828 03	M42x1,5	42	39	33	38,2	24	8	14	1,5	9	3,0	12	15°	4,0	0,920
	2	75 951 1 9861 02															
29	1	75 951 1 9829 02	M45x1,5	45	42	36	41,2										1,160
	2	75 951 1 9862 01															
30	1	75 951 1 9830 09	M48x1,5	48	45	39	44,2							15	12°		1,230
	2	75 951 1 9863 00															
31	1	75 951 1 9831 08	M52x1,5	52	49	41	46,0										1,350
	2	75 951 1 9864 10															
32	1	75 951 1 9832 07	M60x1,5	60	57	46	51,0										1,670
	2	75 951 1 9865 09															
33	1	75 951 1 9833 06	M64x1,5	64	61	55	58,8							18	10°		1,840
	2	75 951 1 9866 08															

3. Материал: полиэтилен 209-11, 209-12, 209-17, 209-20, 209-23 любого цвета, высшего или первого сорта ГОСТ 16338-85.

Допускается изготовление заглушек из полиэтилена 153-06, 153-09, 153-10, 153-12 любого цвета, высшего или первого сорта ГОСТ 16337-77.

4. Шероховатость поверхности заглушек в местах снятия облоя и обрезки литников не должна быть ниже $Rz40$.

5. Литейные уклоны $\approx 1^{\circ}$.

6. Неуказанные скругления наружных и внутренних углов - не более 0,4 мм. Форма скруглений не регламентируется.

7. Резьба - по ГОСТ 11709-81, поля допусков: $8h\,6h$ - для резьбы с шагом 0,75 мм; $10h\,8h$ - свыше 0,75 мм.

8. Предельные отклонения размеров: линейных - по $h15, H15, \pm\frac{IT15}{2}$; угловых - $\pm 1^{\circ}$.

9. Маркировать размер резьбы литьем, шрифт ПО ГОСТ 2930-62, выпуклый, высотой, указанной в таблице.

10. Клеймить на бирке для партии заглушек.

11. Пример применения предохранительных заглушек дан в приложении к настоящему стандарту.

12. Технические условия - по ОСТ 1 00543-72.

Пример наименования и обозначения предохранительной заглушки типоразмера 29 исполнения 1:

Заглушка предохранительная 29-1-ОСТ 1 10476-72

То же, исполнения 2:

Заглушка предохранительная 29-2-ОСТ 1 10476-72

Инв. № дубликата 469
Инв. № подлинника
Лит.изм. 1 2 3
№ изв. 6351 7477 10748

ПРИЛОЖЕНИЕ
Обязательное

ПРИМЕР ПРИМЕНЕНИЯ ПРЕДОХРАНИТЕЛЬНЫХ ЗАГЛУШЕК

1. Применение предохранительных заглушек приведено на чертеже.

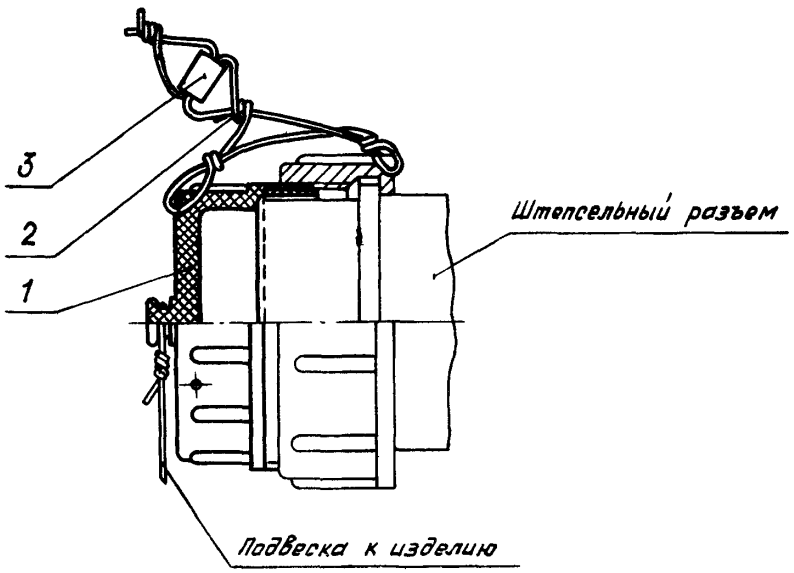

1 - заглушка по ОСТ 1 10476-72; 2 - проволока ϕ 0,5-0,6 мм;
3 - пломба по ОСТ 1 10067-71

2. Марка контровочной проволоки назначается по усмотрению конструктора.

3. Контровка проволокой - рекомендуемая.

4. Необходимость контровки и пломбирования, а также способ контровки определяются конструктором.

Лит.изм. 3
№ изв. 10748
Инв. № дубликата
Инв. № подлинника 469

ЛИСТ РЕГИСТРАЦИИ ИЗМЕНЕНИЙ

Номер изменения	Номер листа (страницы)				Номер документа	Подпись	Дата внесения изм.	Дата введения изм.
	измененного	замененного	нового	аннулированного				
3	1-7		-	-	10748		31.08.88	01.07.88

Инв. № подл. | Подп. и дата | Инв. № дубл. | Взам. инв. №

gost.e-ecolog.ru