СССР

ОТРАСЛЕВЫЕ СТАНДАРТЫ

ЗАГЛУШКИ ПРЕДОХРАНИТЕЛЬНЫЕ

ОСТ 1 10471-72 — ОСТ 1 10481-72
ОСТ 1 00543-72

Издание официальное

gost.e-ecolog.ru

Инв. № дубликата 467
Инв. № подлинника
Лит.изм. 1 2 3
№ изв. 6351 7477 10748

УДК 621.646.986 Группа Г-18

ОТРАСЛЕВОЙ СТАНДАРТ

ЗАГЛУШКИ ПРЕДОХРАНИТЕЛЬНЫЕ
Конструкция и размеры

ОСТ 1 10474-72

На 7 страницах

Взамен 5658А

ОКП 75 9510

Распоряжением Министерства от 30 мая 1972 г. № 087-16

срок введения установлен с 1/1 1973 г.

Несоблюдение стандарта преследуется по закону

ИЗДЕЛИЕ ПО ОСТ 1 10474-72 ВЗАИМОЗАМЕНЯЕМО С ИЗДЕЛИЕМ ПО ОТРАСЛЕВОЙ НОРМАЛИ 5658А

1. Настоящий стандарт распространяется на предохранительные заглушки, используемые в соединениях трубопроводов по наружному конусу для предохранения внутренних полостей агрегатов, трубопроводов и рукавов от засорения, а также для защиты резьб от повреждений при транспортировании, хранении, ремонтных и регламентных работах. Стандарт не распространяется на заглушки, предназначенные для герметизации консервационных жидкостей.

Издание официальное ГР 1264 от 20.06.72 Перепечатка воспрещена

2. Конструкция, размеры и коды ОКП предохранительных заглушек должны соответствовать указанным на чертеже и в таблице.

1,6 (√)

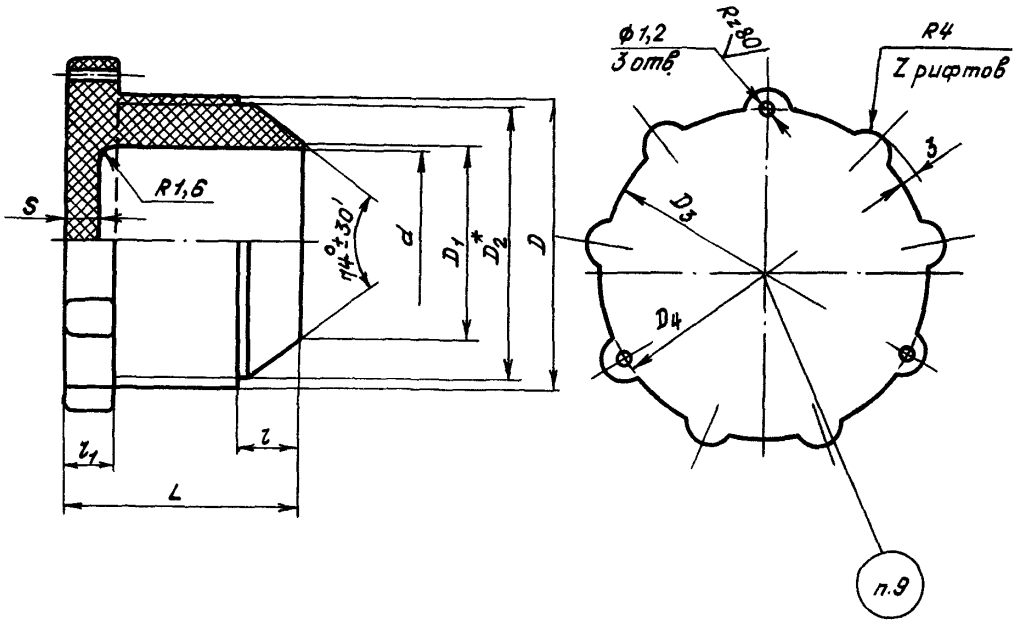

* Диаметр D_2 равен внутреннему диаметру резьбы.

Инв. № дубликата
Инв. № подлинника 467
Лит.изм. 3
№ изв. 10748

Инв. № дубликата		Лит.изм.	3											
Инв. № подлинника	467	№ изв.	10748											

Размеры, мм

Типоразмер	Код ОКП	D	D_1	D_3	D_4	d	L	l	l_1	S	Z	Высота шрифта для маркировки	Масса 100 шт., кг
1	75 951 1 9601 09	M8x1	2,6	14	14	–	18	4,0	5	–	3	2	0,121
2	75 951 1 9602 08	M10x1	3,6	16	16	2,5	19	4,5		4			0,165
3	75 951 1 9603 07	M12x1	4,6	18	18	3,5	20	5,5			6		0,201
4	75 951 1 9604 06	M14x1	6,6	20	20	5,5						3	0,290
5	75 951 1 9605 05	M16x1	8,8	22	22	7,5	21	5,0					0,365
6	75 951 1 9606 04	M20x1,5	10,8	26	26	9,5	26	6,5	6				0,645
7	75 951 1 9607 03	M22x1,5	12,8	28	28	11,5							0,750
8	75 951 1 9608 02	M24x1,5	14,8	30	30	13,5	27					4	0,860
9	75 951 1 9609 01	M27x1,5	16,8	33	33	15,5		7,0					1,100
10	75 951 1 9610 08	M30x1,5	18,5	36	36	17,0	28	8,0			9		1,300
11	75 951 1 9611 07	M33x2	22,5	39	39	21,0	32	7,5					1,620
12	75 951 1 9612 06	M39x2	28,5	45	45	27,0	33						2,100
13	75 951 1 9613 05	M42x2	29,5	48	48	28,0	34	9,0		5			2,400
14	75 951 1 9614 04	M45x2	30,5	51	51	29,0	36	10,5	8				2,700
15	75 951 1 9615 03	M48x2	35,8	54	54	34,0	37	9,0			12		3,200
16	75 951 1 9616 02	M56x2	43,6	62	62	41,0	40	10,0					4,600
17	75 951 1 9617 01	M68x2	51,6	74	74	49,0	43	12,0			15		7,200
18	75 951 1 9618 00	M72x2	55,6	78	78	53,0							7,850

3. Материал: полиэтилен 209-11, 209-12, 209-17, 209-20, 209-23 любого цвета, высшего или первого сорта ГОСТ 16338-85.

Допускается изготовление заглушек из полиэтилена 153-06, 153-09, 153-10, 153-12, любого цвета, высшего или первого сорта ГОСТ 16337-77.

4. Шероховатость поверхности заглушек в местах снятия облоя и обрезки литников не должна быть ниже $\overset{Rz40}{\nabla}$.

5. Литейные уклоны $\approx 1^{\circ}$.

6. Неуказанные скругления наружных и внутренних углов - не более 0,4 мм. Форма скруглений не регламентируется.

7. Резьба - по ГОСТ 11709-81, поле допуска $10h\,8h$.

8. Неуказанные предельные отклонения размеров: линейных - по $H15$, $h15$, $\pm \frac{IT15}{2}$; угловых - $\pm 1^{\circ}$.

9. Маркировать размер резьбы литьем; шрифт ПО ГОСТ 2930-62, выпуклый, высотой, указанной в таблице.

10. Клеймить на бирке для партии заглушек.

11. Примеры применения предохранительных заглушек даны в приложении к настоящему стандарту.

12. Технические условия - по ОСТ 1 00543-72.

Пример наименования и обозначения предохранительной заглушки типоразмера 14:

Заглушка предохранительная 14-ОСТ 1 10474-72

Инв. № дубликата								
Инв. № подлинника	467							
Лит.изм.	№ изв.	1	2	3				
		6351	7477	10748				

ПРИЛОЖЕНИЕ
Обязательное

ПРИМЕРЫ ПРИМЕНЕНИЯ ПРЕДОХРАНИТЕЛЬНЫХ ЗАГЛУШЕК

1. Применение предохранительных заглушек приведено на черт. 1 и 2.

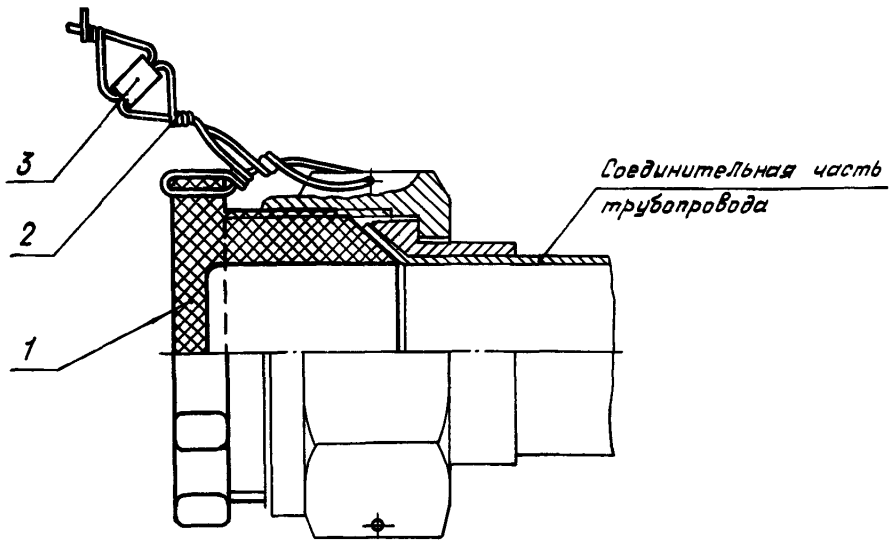

1 – заглушка по ОСТ 1 10474-72; 2 – проволока Ф 0,5-0,6 мм;
3 – пломба по ОСТ 1 10067-71

Черт. 1

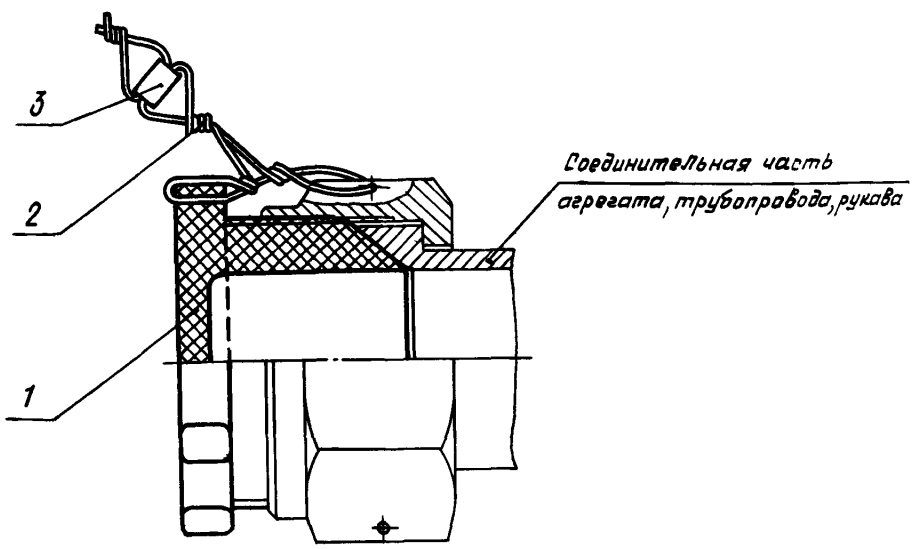

1 – заглушка по ОСТ 1 10474-72; 2 – проволока Ф 0,5-0,6 мм;
3 – пломба по ОСТ 1 10067-71

Черт. 2

Инв. № дубликата 467
Инв. № подлинника
Лит. изм. 3
№ изв. 10748

2. Марка контровочной проволоки назначается по усмотрению конструктора.

3. Контровка проволокой - рекомендуемая.

4. Необходимость контровки и пломбирования, а также способ контровки определяются конструктором.

Инв. № дубликата
Инв. № подлинника
467
Лит.изм.
№ изв.

ЛИСТ РЕГИСТРАЦИИ ИЗМЕНЕНИЙ

Номер изменения	Номер листа (страницы)				Номер документа	Подпись	Дата внесения изм.	Дата введения изм.
	измененного	замененного	нового	аннулированного				
2	1-5	-	-	-	7477 ~~10748~~	[illegible]	31.08.88	01 01 88
3	1-5	-	-	-	10748			

в. № д[illegible]иката

Инв. № п[illegible]инника

gost.e-ecolog.ru