СССР

ОТРАСЛЕВЫЕ СТАНДАРТЫ

ЗАГЛУШКИ ПРЕДОХРАНИТЕЛЬНЫЕ

ОСТ 1 10471-72 — ОСТ 1 10481-72
ОСТ 1 00543-72

Издание официальное

gost.e-ecolog.ru

Лит.изм. 1 2 3
№ изв. 6351 7477 10748
Инв. № дубликата
Инв. № подлинника 465

УДК 621.646.986 Группа Г-18

ОТРАСЛЕВОЙ СТАНДАРТ

ОСТ 1 10472-72

На 3 страницах

ЗАГЛУШКИ ПРЕДОХРАНИТЕЛЬНЫЕ
Конструкция и размеры

Взамен 5656А

ОКП 75 9510

Распоряжением Министерства от 30 мая 1972 г. № 087-16

срок введения установлен с 1/1 1973 г.

Несоблюдение стандарта преследуется по закону

ИЗДЕЛИЕ ПО ОСТ 1 10472-72 ВЗАИМОЗАМЕНЯЕМО С ИЗДЕЛИЕМ ПО ОТРАСЛЕВОЙ НОРМАЛИ 5656А

1. Настоящий стандарт распространяется на предохранительные заглушки, используемые в соединениях трубопроводов по внутреннему конусу для предохранения внутренних полостей агрегатов, трубопроводов и рукавов от засорения, а также для защиты резьб от повреждений при транспортировании, хранении, ремонтных и регламентных работах. Стандарт не распространяется на заглушки, предназначенные для герметизации консервационных жидкостей.

Издание официальное ГР 1262 от 20.06.72 Перепечатка воспрещена

2. Конструкция, размеры и коды ОКП предохранительных заглушек должны соответствовать указанным на чертеже и в таблице.

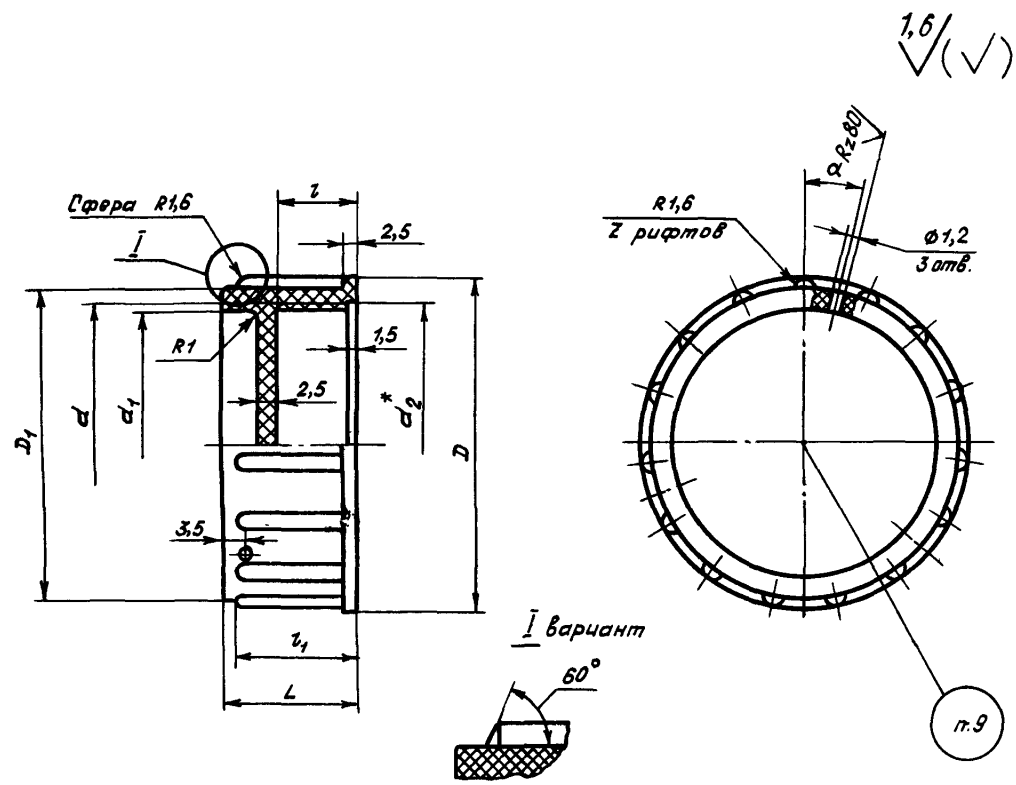

* $d_2 = d$.

Размеры, мм

Типоразмер	Код ОКП	d	d_1	D	D_1	l	l_1	L	Z	α	Высота шрифта для маркировки	Масса 100 шт., кг
1	75 951 1 9401 04	M14x1,5	13	21	18	9	16	18	6	30°	2	0,282
2	75 951 1 9402 03	M16x1,5	15	23	20							0,312
3	75 951 1 9403 02	M18x1,5	17	25	22							0,350
4	75 951 1 9404 01	M33x1,5	33	41	38	12	19	21	12	15°	4	0,930
5	75 951 1 9405 00	M36x1,5	36	44	41	13	20	22				1,070
6	75 951 1 9406 10	M39x1,5	39	47	44				15	12°		1,190
7	75 951 1 9407 09	M42x1,5	42	50	47							1,290
8	75 951 1 9408 08	M45x1,5	45	53	50							1,400
9	75 951 1 9409 07	M48x1,5	48	56	53							1,540

3. Материал: полиэтилен 209-11, 209-12, 209-17, 209-20, 209-23 любого цвета, высшего или первого сорта ГОСТ 16338-85.

Допускается изготовление заглушек из полиэтилена 153-06, 153-09, 153-10, 153-12, любого цвета, высшего или первого сорта ГОСТ 16337-77.

4. Шероховатость поверхности заглушек в местах снятия облоя и обрезки литников не должна быть ниже $Rz\,40$ $\sqrt{}$.

5. Литейные уклоны ≈ 1 °С.

6. Неуказанные скругления наружных и внутренних углов – не более 0,4 мм. Форма скруглений не регламентируется.

7. Резьба – по ГОСТ 11709-81, поле допуска 9Н8Н.

8. Предельные отклонения размеров: линейных – по *H15*, *h15*, $\pm\frac{IT15}{2}$; угловых – $\pm 1^{\circ}$.

9. Маркировать размер резьбы литьем; шрифт ПО ГОСТ 2930-62, выпуклый, высотой, указанной в таблице.

10. *Клеймить на бирке для партии заглушек.*

11. Пример применения предохранительных заглушек дан в приложении к настоящему стандарту.

12. Технические условия – по ОСТ 1 00543-72.

Пример наименования и обозначения предохранительной заглушки типоразмера 9:

Заглушка предохранительная 9-ОСТ 1 10472-72

Лит.изм. 1 3
№ изв. 6351 10748
Инв. № дубликата
Инв. № подлинника 465

ПРИЛОЖЕНИЕ
Обязательное

ПРИМЕР ПРИМЕНЕНИЯ ПРЕДОХРАНИТЕЛЬНЫХ ЗАГЛУШЕК

1. Применение предохранительных заглушек приведено на чертеже.

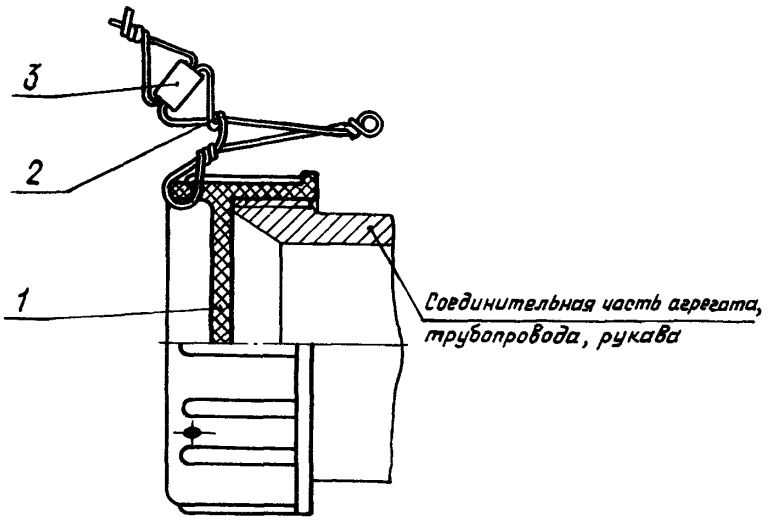

1 – заглушка по ОСТ 1 10472-72; 2 – проволока Ф 0,5-0,6 мм; 3 – пломба по ОСТ 1 10067-71

2. Марка контровочной проволоки назначается по усмотрению конструктора.

3. Контровка заглушек производится креплением проволоки за элемент конструкции либо за специальное ушко или отверстие.

4. Контровка проволокой – рекомендуемая.

5. Необходимость контровки и пломбирования, а также способ контровки определяются конструктором.

Инв. № дубликата
Инв. № подлинника
465
Лит.изм. 3
№ изв. 10748

ЛИСТ РЕГИСТРАЦИИ ИЗМЕНЕНИЙ

Номер изменения	Номер листа (страницы)				Номер документа	Подпись	Дата внесения изм.	Дата введения изм.
	измененного	замененного	нового	аннулированного				
2	1-4	-	-	-	~~10477~~ ~~10478~~		31.08.88	01.07.88
3	1-5	-	-	-	10478			

в. № дубл. | Взам. инв. № | Инв. № подл. | Подпись и дата

gost.e-ecolog.ru