# СССР

# ОТРАСЛЕВЫЕ СТАНДАРТЫ

## ЗАГЛУШКИ ПРЕДОХРАНИТЕЛЬНЫЕ

ОСТ 1 10471-72 — ОСТ 1 10481-72
ОСТ 1 00543-72

Издание официальное

gost.e-ecolog.ru

УДК 621.646.986

Группа Г-18

# ОТРАСЛЕВОЙ СТАНДАРТ

ОСТ 1 10471-72

На 7 страницах

## ЗАГЛУШКИ ПРЕДОХРАНИТЕЛЬНЫЕ

### Конструкция и размеры

Взамен 5655А

ОКП 75 9510

Распоряжением Министерства от 30 мая 1972 г. № 087-16

срок введения установлен с 1/1 1973 г.

Несоблюдение стандарта преследуется по закону

ИЗДЕЛИЕ ПО ОСТ 1 10471-72 ВЗАИМОЗАМЕНЯЕМО С ИЗДЕЛИЕМ ПО ОТРАСЛЕВОЙ НОРМАЛИ 5655А

1. Настоящий стандарт распространяется на предохранительные заглушки, используемые в соединениях трубопроводов по наружному и внутреннему конусу для предохранения внутренних полостей агрегатов, трубопроводов и рукавов от засорения, а также для защиты резьб от повреждений при транспортировании, хранении, ремонтных и регламентных работах. Стандарт не распространяется на заглушки, предназначенные для герметизации консервационных жидкостей.

Издание официальное ГР 1261 от 20.06.72 Перепечатка воспрещена

Лит.изм. 1 2 3
№ изв. 6351 7477 10748
Инв. № подлинника 464
Инв. № дубликата

2. Конструкция, размеры и коды ОКП предохранительных заглушек должны соответствовать указанным на чертеже и в таблице.

1,6 (√)

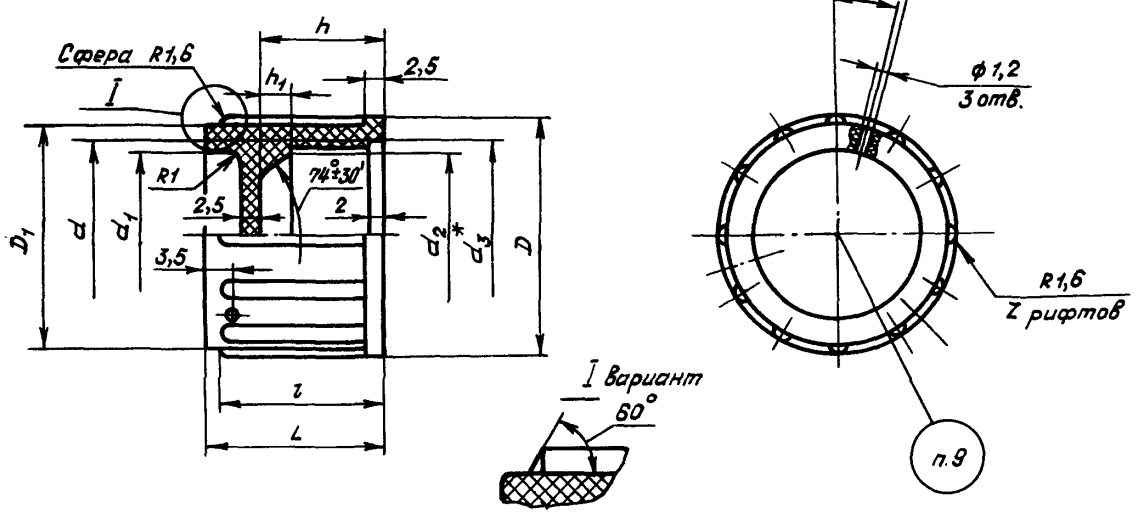


* $d_3 = d$.

Размеры, мм

| Типоразмер | Код ОКП | $d$ | $d_1$ | $d_2$ | $D$ | $D_1$ | $h$ | $h_1$ | $l$ | $L$ | $z$ | $\alpha$ | Высота шрифта для маркировки | Масса 100 шт., кг |
|---|---|---|---|---|---|---|---|---|---|---|---|---|---|---|
| 1 | 75 951 1 9301 07 | M8x1 | 7 | 5,2 | 14 | 11 | 12 | 2,0 | 19 | 21 | 6 | 30° | 1,5 | 0,157 |
| 2 | 75 951 1 9302 06 | M10x1 | 9 | 7,2 | 16 | 13 | 13 | 2,5 | 20 | 22 | | | | 0,200 |
| 3 | 75 951 1 9303 05 | M12x1 | 11 | 9,2 | 18 | 15 | 14 | 3,0 | 21 | 23 | | | 2,0 | 0,250 |
| 4 | 75 951 1 9304 04 | M14x1 | 13 | 11,2 | 21 | 18 | | | | | | | | 0,320 |
| 5 | 75 951 1 9305 03 | M16x1 | 15 | 13,2 | 23 | 20 | 15 | | 22 | 24 | | | | 0,396 |
| 6 | 75 951 1 9306 02 | M20x1,5 | 19 | 16,0 | 27 | 24 | | 3,5 | | | 9 | 20° | | 0,591 |
| 7 | 75 951 1 9307 01 | M22x1,5 | 21 | 18,0 | 29 | 26 | | | | | | | 3,0 | 0,660 |
| 8 | 75 951 1 9308 00 | M24x1,5 | 23 | 20,0 | 31 | 28 | 18 | | 25 | 27 | | | | 0,757 |
| 9 | 75 951 1 9309 10 | M27x1,5 | 26 | 23,0 | 34 | 31 | | | | | | | | 0,870 |
| 10 | 75 951 1 9310 06 | M30x1,5 | 29 | 26,0 | 37 | 34 | 19 | 4,5 | 26 | 28 | 12 | 15° | 4,0 | 1,030 |
| 11 | 75 951 1 9311 05 | M33x2 | 32 | 27,0 | 41 | 38 | 24 | | 31 | 33 | | | | 1,530 |
| 12 | 75 951 1 9312 04 | M39x2 | 38 | 33,0 | 47 | 44 | 25 | 5,0 | 32 | 34 | | | | 1,880 |
| 13 | 75 951 1 9313 03 | M42x2 | 41 | 37,0 | 50 | 47 | | | | | | | | 2,050 |
| 14 | 75 951 1 9314 02 | M45x2 | 44 | 41,0 | 53 | 50 | 26 | | 33 | 35 | 15 | 12° | | 2,220 |
| 15 | 75 951 1 9315 01 | M48x2 | 47 | 42,0 | 56 | 53 | 27 | 5,5 | 34 | 36 | | | | 2,480 |
| 16 | 75 951 1 9316 00 | M56x2 | 55 | 50,0 | 64 | 61 | 30 | | 37 | 39 | 18 | 10° | | 3,130 |
| 17 | 75 951 1 9317 10 | M68x2 | 67 | 62,0 | 76 | 73 | 33 | 6,0 | 40 | 42 | | | | 3,850 |
| 18 | 75 951 1 9318 09 | M72x2 | 71 | 66,0 | 80 | 77 | | | | | | | | 4,050 |

ПРИЛОЖЕНИЕ

Обязательное

## ПРИМЕРЫ ПРИМЕНЕНИЯ ПРЕДОХРАНИТЕЛЬНЫХ ЗАГЛУШЕК

1. Применение предохранительных заглушек приведено на черт. 1 и 2.

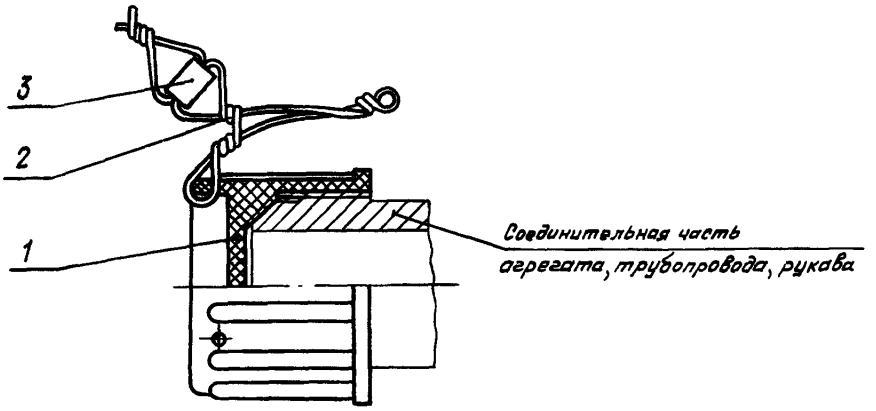


1 – заглушка по ОСТ 1 10471-72; 2 – проволока $\phi$ 0,5-0,6 мм; 3 – пломба по ОСТ 1 10067-71

Черт. 1

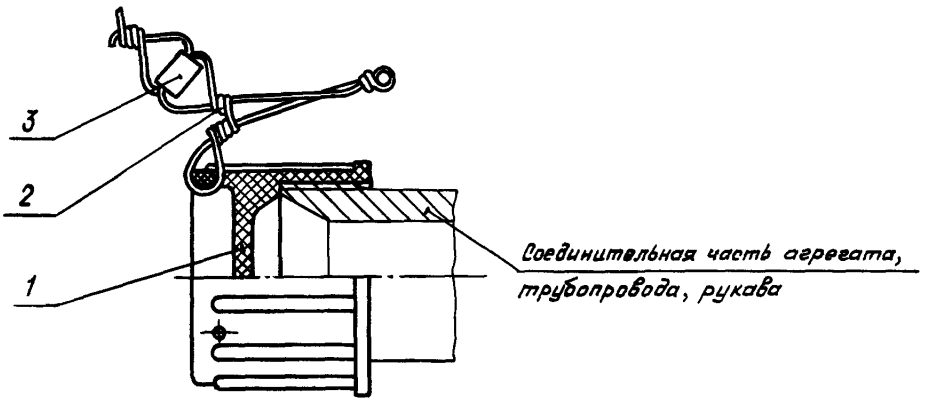


1 – заглушка по ОСТ 1 10471-72; 2 – проволока $\phi$ 0,5-0,6 мм; 3 – пломба по ОСТ 1 10067-71

Черт. 2

2. Марка контровочной проволоки назначается по усмотрению конструктора.

3. Контровка заглушек производится креплением проволоки за элемент конструкции либо за специальное ушко или отверстие.

4. Контровка проволокой – рекомендуемая.

Инв. № дубликата | 464
Инв. № подлинника | Изм. | 3 | № изв. | 10748

5. Необходимость контровки и пломбирования, а также способ контровки определяются конструктором.

Инв. № дубликата
Инв. № подлинника
464
Лит. изм.
№ изв.

## ЛИСТ РЕГИСТРАЦИИ ИЗМЕНЕНИЙ

| Номер изменения | Номер листа (страницы) | | | | Номер документа | Подпись | Дата внесения изм. | Дата введения изм. |
|---|---|---|---|---|---|---|---|---|
| | измененного | замененного | нового | аннулированного | | | | |
| 2 | 1÷6 | – | – | – | ~~10748~~ 7477 | [illegible] | 31.08.88 | 01.07.88 |
| 3 | 1-5 | – | – | – | 10748 | | | |

в. № дубликата

Инв. № подлинника

gost.e-ecolog.ru