СССР

ОТРАСЛЕВЫЕ СТАНДАРТЫ

ЭЛЕМЕНТЫ КОНСТРУКЦИИ И ДЕТАЛИ ПОДВИЖНЫХ ШАРНИРНО-БОЛТОВЫХ СОЕДИНЕНИЙ ШАССИ

ОСТ 1 10174-78
ОСТ 1 10199-78—ОСТ 1 10200-78
ОСТ 1 10204-78, ОСТ 1 10205-78
ОСТ 1 10210-78—ОСТ 1 10216-78
ОСТ 1 00893-78

Издание официальное

★

gost.e-ecolog.ru

УДК 621.88 Группа Г31

ОТРАСЛЕВОЙ СТАНДАРТ

ОСТ 1 10174-78

ГОЛОВКИ БОЛТОВ. УПОРЫ
Конструкция и размеры

На 5 страницах

Взамен ОСТ 1 10174-71

Срок действия продлен до 01.07.87

Проверено в 1987 г.

Срок действия продлен до 01.07.93

Без ограничения срока действия

Распоряжением Министерства от 15 ноября 1978 г. № 087-16/4

срок действия установлен с 1 июля 1979 г.

до 1 июля 1984 г.

Несоблюдение стандарта преследуется по закону

1. Настоящий стандарт распространяется на головки болтов и упоры шарнирно-болтовых соединений шасси.

Издание официальное ГР 8103414 от 22.12.78 **Перепечатка воспрещена**

★

№ изм. 1 2 5
№ изв. 10082 10584 12721
Инв. № дубликата 3874
Инв. № подлинника

2. Конструкция и размеры упоров проушин должны соответствовать указанным на черт. 1 и в табл. 1.

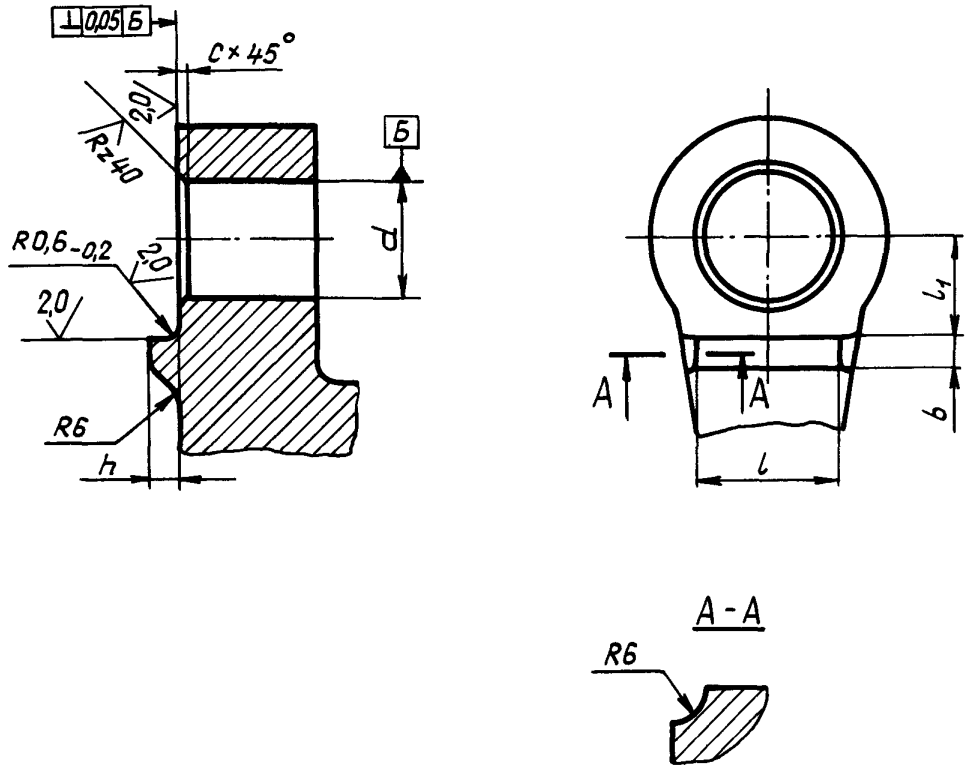

Черт. 1

Таблица 1

мм

d	l, не менее	l_1 Пред. откл. +0,1	h	b	C	
					Номин.	Пред. откл.
10	12	9	3		0,8	+0,3
12	14	10				
14	16	11				
16	18	13				
18	21	14	4			
20	22	16				
22	24	17				

№ изм. | № изв. | 3874 | Инв. № дубликата | Инв. № подлинника

Продолжение табл. 1

мм

d	l, не менее	l_1 Пред. откл. +0,1	h	b	c	
					Номин.	Пред. откл.
24	25	19	5		1,6	+0,5
26	27	20				
28	29	21				
30	31	22				
35	36	25				
40	39	28	6		2,0	
45	43	31				
50	46	33				
55	51	36				
60	56	38				

3. Конструкция и размеры головок болтов должны соответствовать указанным на черт. 2, 3 и в табл. 2.

Для болтов диаметром от 10 до 22 мм

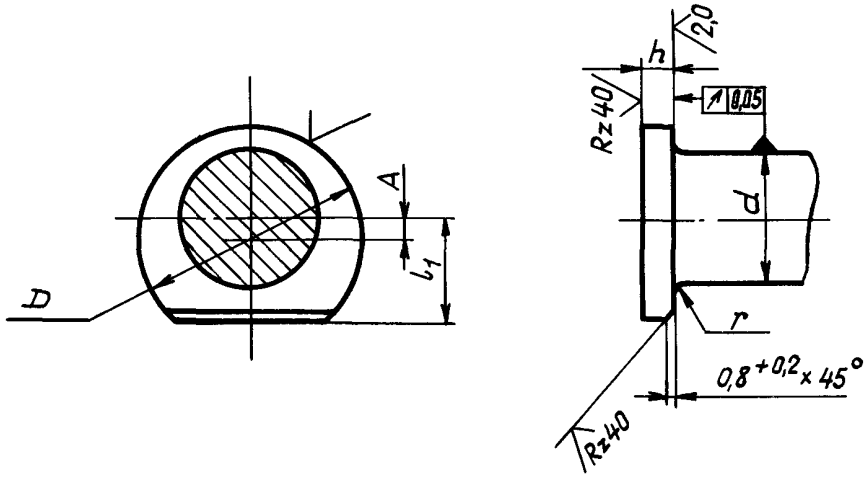

Черт. 2

№ изм. 2
№ изв. 10584
Инв. № дубликата
Инв. № подлинника 3874

Для болтов диаметром от 24 до 60 мм

(остальное – см. черт. 2)

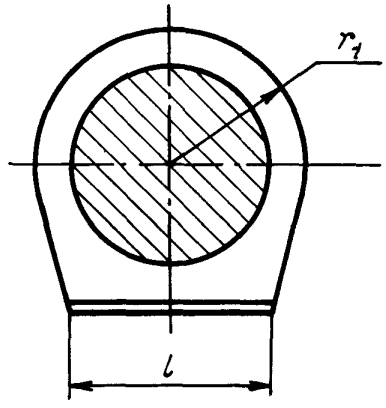

Черт. 3

Таблица 2

мм

d	A	D	l	l_1 Поле допуска $d11$	h	r Номин.	r Пред. откл.	r_1
10	1,5	18	–	9	3	0,6	–0,2	–
12	2,0	21		10				
14		24		11				
16		28		13				
18	3,0	30		14	4			
20		34		16				
22	4,0	36		17				
24	–	–	24	19	5	1,0	–0,3	17
26			26	20				18
28			28	21				19
30			30	22				20
35			35	25				24
40			38	28	6	1,6		25
45			42	31				29
50			45	33				32
55			50	36				34
60			55	38				36

4. Неуказанные отклонения размеров необработанных поверхностей – по ОСТ 1 41187-78, класс точности 4.

5. Неуказанные предельные отклонения размеров – ОСТ 1 00022-80.

№ изм. 1 10082
№ изв.
Инв. № дубликата 3874
Инв. № подлинника

ЛИСТ РЕГИСТРАЦИИ ИЗМЕНЕНИЙ

№ изм.	Номера страниц				Номер "Изв. об изм."	Подпись	Дата	Срок введения изменения
	Измененных	Замененных	Новых	Аннулированных				
6	1	—	—	—	1721			3.11.2000

Инв. № подлинника 3874

gost.e-ecolog.ru