СССР

ОТРАСЛЕВЫЕ СТАНДАРТЫ

СОЕДИНЕНИЯ ТРУБОПРОВОДОВ ПОДВИЖНЫЕ ДЛЯ ТОПЛИВНЫХ И МАСЛЯНЫХ СИСТЕМ

ОСТ 1 10097-71 — ОСТ 1 10107-71

Издание официальное

gost.e-ecolog.ru

УДК 621.643.4

Группа Г18

ОТРАСЛЕВОЙ СТАНДАРТ

ОСТ 1 10107-71

На 3 страницах

Изделие по ОСТ 1 10107-71 взаимозаменяемо с изделием по отраслевой нормали 6806А

Взамен 6806А

ШТЫРИ
Конструкция и размеры

С 1 января 1979 г. стандарт применять только для изготовления запасных частей и ремонта изделий, находящихся в эксплуатации.

Распоряжением Министерства от 25 ноября 1971 г. № 087-16

срок введения установлен с 1/III 1972 г.

Несоблюдение стандарта преследуется по закону

1. Настоящий стандарт распространяется на штыри для стопоров по ОСТ 1 10104-71.

Издание официальное

Перепечатка воспрещена

Инв. № дубликата 151
Инв. № подлинника
Лит.изм. 2 7401
№ изв.

2. Конструкция и размеры штырей должны соответствовать указанным на чертеже и в таблице.

▽4

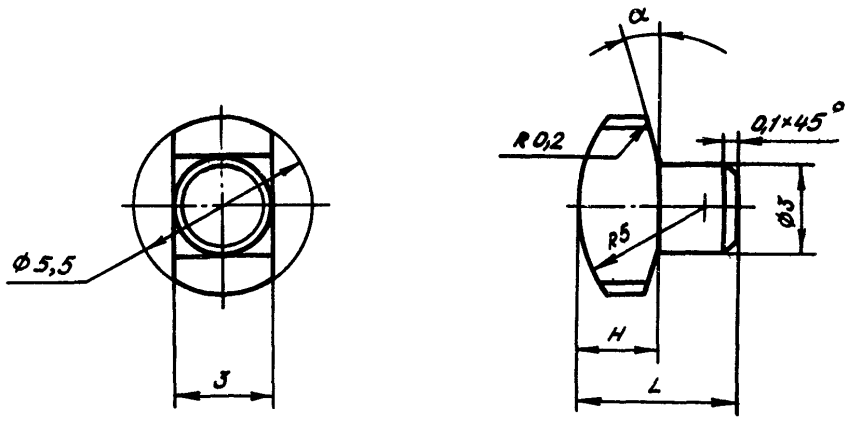

Размеры в мм

Обозначение	Применяемость	H	L	α	Масса 1000 шт., кг
1-ОСТ 1 10107-71		2,0	3,8	15°	2,47
2-ОСТ 1 10107-71			4,0	10°	2,48
3-ОСТ 1 10107-71			4,2	5°	2,50
4-ОСТ 1 10107-71		2,5	5,0	3°	3,24

Пример условного обозначения штыря № 1:

Штырь 1-ОСТ 1 10107-71

3. Материал: сталь марки 20Г2 по ТУ 14-4-385-73.

4. Предельные отклонения размеров - по 722АТ.

5. Маркировать обозначение краской, на бирке.

6. Клеймить краской, на бирке.

7. Технические условия - по ОСТ 1 00514-71.

Лит. изм. 1
№ изв. 5983
151
Инв. № дубликата
Инв. № подлинника

ЛИСТ РЕГИСТРАЦИИ ИЗМЕНЕНИЙ

№ изм.	Номера страниц				Номер "Изв. об изм."	Подпись	Дата	Срок введения изменения
	Измененных	Замененных	Новых	Аннулированных				
1	2	—	—	—	5983	Шитая	28/IV-75	1/I-76
2	1	—	—	—	7401		11.09.78	1.01.79.

gost.e-ecolog.ru