СССР

ОТРАСЛЕВЫЕ СТАНДАРТЫ

СОЕДИНЕНИЯ ТРУБОПРОВОДОВ ПОДВИЖНЫЕ ДЛЯ ТОПЛИВНЫХ И МАСЛЯНЫХ СИСТЕМ

ОСТ 1 10097-71 — ОСТ 1 10107-71

Издание официальное

gost.e-ecolog.ru

УДК 621.643.4-213

Группа Г18

ОТРАСЛЕВОЙ СТАНДАРТ

ОСТ 1 10105-71

КОРПУСА
Конструкция и размеры

Изделие по ОСТ 1 10105-71 взаимозаменяемо с изделием по отраслевой нормали 6904А

Взамен 6904А

Распоряжением Министерства от 25 ноября 1971 г. № 087-16

срок введения установлен с 1/III 1972 г.

Несоблюдение стандарта преследуется по закону

1. Настоящий стандарт распространяется на корпуса для подвижных соединений трубопроводов по ОСТ 1 10097-71.

Издание официальное

Перепечатка воспрещена

Лит.изм. 1
№ изв. 6060
Инв. № дубликата
Инв. № подлинника 149

2. Конструкция и размеры корпусов должны соответствовать указанным на чертеже и в таблице.

▽4 (▽)

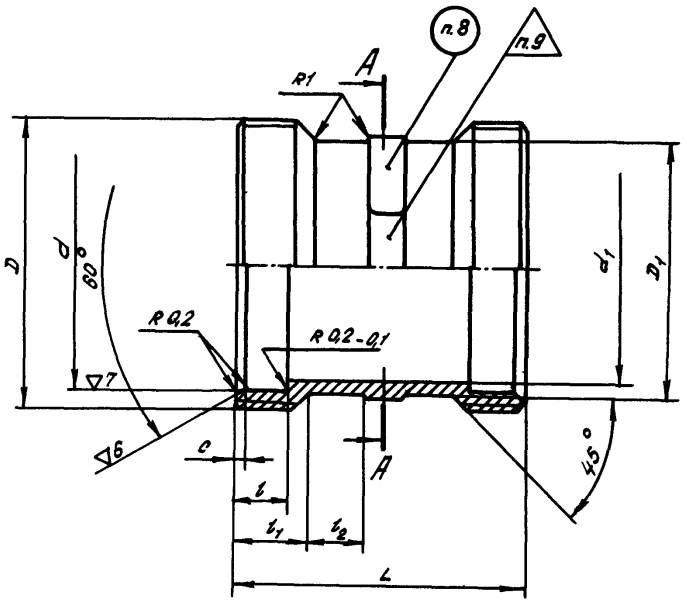

А-А

Для $D_н$ = 12 ÷ 16

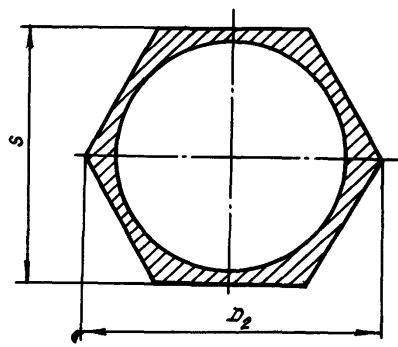

А-А

Для $D_н$ = 18 ÷ 70

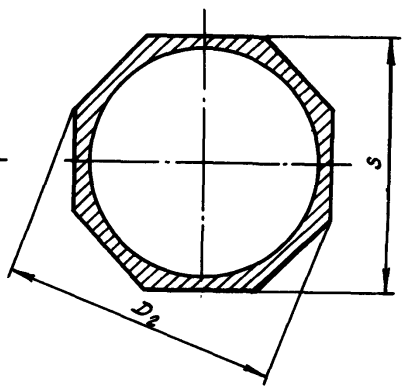

Инв. № дубликата | Инв. № подлинника | 149 | Лит. изм. | № изв.

Размеры в мм

Наружный диаметр трубопровода $D_н$	Применяемость	Обозначение	Резьба D	D_1	D_2	d Пред. откл. по A_3	d_1	S Пред. откл. по C_5	L	l Пред. откл. -0,1	l_1	l_2	C	Масса 1000 шт., кг
12		6-12-ОСТ 1 10105-71	М22х1,5	18	21	17	15	19	44	9,0	11,5	7,5	1,0	14,3
		9-12-ОСТ 1 10105-71							47			9,0		14,8
		12-12-ОСТ 1 10105-71							50			10,5		15,3
		15-12-ОСТ 1 10105-71							53			12,0		15,8
14		6-14-ОСТ 1 10105-71	М24х1,5	20	25	19	17	22	44			7,5		
		9-14-ОСТ 1 10105-71							47			9,0		16,3
		12-14-ОСТ 1 10105-71							50			10,5		16,8
		15-14-ОСТ 1 10105-71							53			12,0		17,3
16		6-16-ОСТ 1 10105-71	М27х1,5	23	27	22	20	24	45	9,5	12,0	7,5	1,6	18,0
		9-16-ОСТ 1 10105-71							48			9,0		19,0
		12-16-ОСТ 1 10105-71							51			10,5		20,0
		15-16-ОСТ 1 10105-71							54			12,0		21,0
18		6-18-ОСТ 1 10105-71	М30х1,5	25	29	24	22	27	45			7,5		21,5
		9-18-ОСТ 1 10105-71							48			9,0		22,5
		12-18-ОСТ 1 10105-71							51			10,5		23,5
		15-18-ОСТ 1 10105-71							54			12,0		24,5
20		6-20-ОСТ 1 10105-71	М33х1,5	27		26	24		45			7,5		26,7
		9-20-ОСТ 1 10105-71							48			9,0		27,7
		12-20-ОСТ 1 10105-71							51			10,5		28,7
		15-20-ОСТ 1 10105-71							54			12,0		29,7

Продолжение

Размеры в мм

Наружный диаметр трубопровода D_H	Применяемость	Обозначение	Резьба D	D_1	D_2	d Пред. откл. по A_3	d_1	S Пред. откл. по C_5	L	l Пред. откл. -0,1	l_1	l_2	C	Масса 1000 шт., кг
22		6-22-ОСТ 1 10105-71	М33х1,5	29	32	28	26	30	45	9,5	12,0	7,5	1,6	22,5
		9-22-ОСТ 1 10105-71							48			9,0		23,5
		12-22-ОСТ 1 10105-71							51			10,5		24,5
		15-22-ОСТ 1 10105-71							54			12,0		25,5
25		6-25-ОСТ 1 10105-71	М36х1,5	32	35	31	29	32	45			7,5		25,1
		9-25-ОСТ 1 10105-71							48			9,0		26,1
		12-25-ОСТ 1 10105-71							51			10,5		27,1
		15-25-ОСТ 1 10105-71							54			12,0		28,1
28		6-28-ОСТ 1 10105-71	М39х1,5	35	38	34	32	36	45			7,5		31,0
		9-28-ОСТ 1 10105-71							48			9,0		32,0
		12-28-ОСТ 1 10105-71							51			10,5		33,0
		15-28-ОСТ 1 10105-71							54			12,0		34,0
32		6-32-ОСТ 1 10105-71	М45х1,5	40	44	38	36	41	45			7,5		42,2
		9-32-ОСТ 1 10105-71							48			9,0		44,2
		12-32-ОСТ 1 10105-71							51			10,5		46,2
		15-32-ОСТ 1 10105-71							54			12,0		48,2
36		6-36-ОСТ 1 10105-71	М48х1,5	44	49	42	40	46	45			7,5		42,5
		9-36-ОСТ 1 10105-71							48			9,0		44,5
		12-36-ОСТ 1 10105-71							51			10,5		46,5
		15-36-ОСТ 1 10105-71							54			12,0		48,5

Продолжение

Размеры в мм

Наружный диаметр трубопровода D_H	Применяемость	Обозначение	Резьба D	D_1	D_2	d Пред. откл. по A_3	d_1	S Пред. откл. по C_5	L	l Пред. откл. -0,1	l_1	l_2	C	Масса 1000 шт., кг
40		6-40-ОСТ 1 10105-71	М56х1,5	49	54	48	45	50	47	10,5	14,0	6,5	1,6	62,0
		9-40-ОСТ 1 10105-71							50			8,0		64,5
		12-40-ОСТ 1 10105-71							53			9,5		67,0
		15-40-ОСТ 1 10105-71							56			11,0		69,5
45		6-45-ОСТ 1 10105-71	М60х1,5	54	59	53	50	55	47			6,5		62,2
		9-45-ОСТ 1 10105-71							50			8,0		64,7
		12-45-ОСТ 1 10105-71							53			9,5		67,2
		15-45-ОСТ 1 10105-71							56			11,0		69,7
50		6-50-ОСТ 1 10105-71	М64х1,5	59	64	58	55	60	47			6,5		60,1
		9-50-ОСТ 1 10105-71							50			8,0		63,1
		12-50-ОСТ 1 10105-71							53			9,5		66,1
		15-50-ОСТ 1 10105-71							56			11,0		69,1
56		6-56-ОСТ 1 10105-71	М72х1,5	65	70	64	61	65	47			6,5		77,4
		9-56-ОСТ 1 10105-71							50			8,0		80,4
		12-56-ОСТ 1 10105-71							53			9,5		83,4
		15-56-ОСТ 1 10105-71							56			11,0		86,4
63		6-63-ОСТ 1 10105-71	М80х1,5	72	80	71	68	75	47			6,5		98,7
		9-63-ОСТ 1 10105-71							50			8,0		102,7
		12-63-ОСТ 1 10105-71							53			9,5		106,7
		15-63-ОСТ 1 10105-71							56			11,0		110,7

Продолжение

Размеры в мм

Наружный диаметр трубопровода D_H	Применяемость	Обозначение	Резьба D	D_1	D_2	d Пред. откл. по A_3	d_1	S Пред. откл. по C_5	L	l Пред. откл. -0,1	l_1	l_2	C	Масса 1000 шт., кг
70		6-70-ОСТ 1 10105-71	М85х1,5	78	86	78	74	80	47	10,5	14,0	6,5	1,6	91,2
		9-70-ОСТ 1 10105-71							50			8,0		95,2
		12-70-ОСТ 1 10105-71							53			9,5		99,2
		15-70-ОСТ 1 10105-71							56			11,0		103,2

Пример условного обозначения корпуса для трубопровода с осевым перемещением 6 мм и наружным диаметром D_H 12 мм:

Корпус 6-12-ОСТ 1 10105-71

3. Материал: алюминиевый сплав Д16Т по ГОСТ 18482-73.

4. Покрытие: Ан.Окс.хр*.

5. Неуказанные предельные отклонения размеров - по 722АТ.

6. Резьба - по ОСТ 1 00105-73, поле допуска 6h .

7. Фаски резьбы - по ОСТ 1 00010-71.

---

* По действующему отраслевому документу.

8. Маркировать цифры перед вторым тире в обозначении корпуса, краской, шрифтом 3 по ГОСТ 2930-62.

9. Клеймить после окончательной приемки, краской. Форма и размер клейма - по ОСТ 1 41026-70.

10. Технические условия - по ОСТ 1 00514-71.

Лит.изм. | № изв.

Инв. № дубликата | 149

Инв. № подлинника

ЛИСТ РЕГИСТРАЦИИ ИЗМЕНЕНИЙ

ОСТ 1 10105-71

КОРПУСА

Конструкция и размеры

№ изм.	Номера страниц				Номер "Изв. об изм."	Подпись	Дата	Срок введения изменения
	Измененных	Замененных	Новых	Аннулированных				
1	6	—	—	—	6060		26.06.75	1.01.76 г.
2	6	—	—	—	7048		28.11.77	1.01.78 г.

gost.e-ecolog.ru