# СССР

# ОТРАСЛЕВЫЕ СТАНДАРТЫ

## СОЕДИНЕНИЯ ТРУБОПРОВОДОВ ПОДВИЖНЫЕ ДЛЯ ТОПЛИВНЫХ И МАСЛЯНЫХ СИСТЕМ

ОСТ 1 10097-71 — ОСТ 1 10107-71

Издание официальное

gost.e-ecolog.ru

УДК 621.643.4

Группа Г18

# ОТРАСЛЕВОЙ СТАНДАРТ

## ОСТ 1 10104-71

## СТОПОРЫ
## Конструкция и размеры

На 4 страницах

Изделие по ОСТ 1 10104-71 взаимозаменяемо с изделием по отраслевой нормали 6903А

Взамен 6903А

С 1 января 1979 г. стандарт применять только для изготовления запасных частей и ремонта изделий, находящихся в эксплуатации. В новых разработках применять ОСТ 1 13105-78, ОСТ 1 13106-78.

Распоряжением Министерства от 25 ноября 1971 г. № 087-16

срок введения установлен с 1/III 1972 г.

Несоблюдение стандарта преследуется по закону

1. Настоящий стандарт распространяется на стопоры для подвижных соединений трубопроводов по ОСТ 1 10097-71 и для подвижных соединений трубопроводов с агрегатами по ОСТ 1 10093-71.

Издание официальное

Перепечатка воспрещена

Лит.изм. 1 7402
№ изв.
Инв. № дубликата 148
Инв. № подлинника

2. Конструкция и размеры стопоров должны соответствовать указанным на чертеже и в таблице.

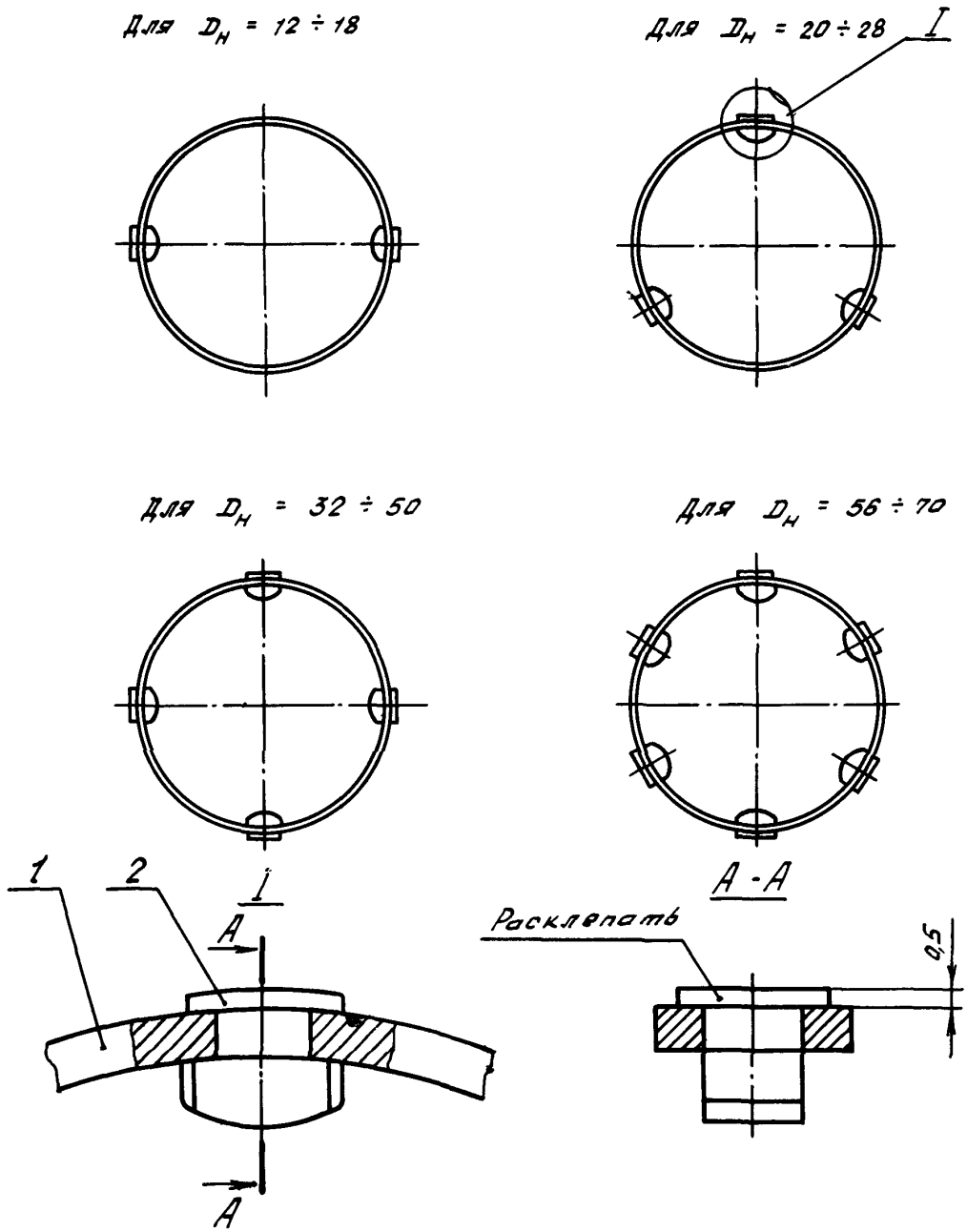


Лит. изм.
№ изв.
148
Инв. № дубликата
Инв. № подлинника

| Наружный диаметр трубопровода $D_н$* | Применяемость | Обозначение | Поз. 1 Скоба | Поз. 2 Штырь | | | | Масса 1000 шт., кг |
|---|---|---|---|---|---|---|---|---|
| | | | Количество | | | | | |
| | | | 1 | 2 | 3 | 4 | 6 | |
| | | | Обозначение | | | | | |
| 12 | | 12-ОСТ 1 10104-71 | 12-ОСТ 1 10106-71 | 1-ОСТ 1 10107-71 | | - | | 5,30 |
| 14 | | 14-ОСТ 1 10104-71 | 14-ОСТ 1 10106-71 | | | | | 5,35 |
| 16 | | 16-ОСТ 1 10104-71 | 16-ОСТ 1 10106-71 | | | | | 5,40 |
| 18 | | 18-ОСТ 1 10104-71 | 18-ОСТ 1 10106-71 | | | | | 5,45 |
| 20 | | 20-ОСТ 1 10104-71 | 20-ОСТ 1 10106-71 | | 2-ОСТ 1 10107-71 | | | 8,33 |
| 22 | | 22-ОСТ 1 10104-71 | 22-ОСТ 1 10106-71 | | | | | 8,43 |
| 25 | | 25-ОСТ 1 10104-71 | 25-ОСТ 1 10106-71 | | | | | 8,63 |
| 28 | | 28-ОСТ 1 10104-71 | 28-ОСТ 1 10106-71 | | | | | 8,73 |
| 32 | | 32-ОСТ 1 10104-71 | 32-ОСТ 1 10106-71 | | | 3-ОСТ 1 10107-71 | | 11,98 |
| 36 | | 36-ОСТ 1 10104-71 | 36-ОСТ 1 10106-71 | | | | | 12,18 |
| 40 | | 40-ОСТ 1 10104-71 | 40-ОСТ 1 10106-71 | | | | | 12,38 |
| 45 | | 45-ОСТ 1 10104-71 | 45-ОСТ 1 10106-71 | | | | | 12,68 |
| 50 | | 50-ОСТ 1 10104-71 | 50-ОСТ 1 10106-71 | | | | | 12,98 |
| 56 | | 56-ОСТ 1 10104-71 | 56-ОСТ 1 10106-71 | | | - | 4-ОСТ 1 10107-71 | 23,56 |
| 63 | | 63-ОСТ 1 10104-71 | 63-ОСТ 1 10106-71 | | | | | 23,96 |
| 70 | | 70-ОСТ 1 10104-71 | 70-ОСТ 1 10106-71 | | | | | 24,41 |

Пример условного обозначения стопора для трубопровода с $D_н$ 12 мм:

Стопор 12-ОСТ 1 10104-71

3. Покрытие : Хим.Окс.фос/ГКЖ-94*.

4. Предельные отклонения размеров - по 722АТ.

5. Маркировать обозначение краской, на бирке.

6. Клеймить краской, на бирке.

7. Технические условия - по ОСТ 1 00514-71.

---

* По действующему отраслевому документу.

Инв. № дубликата | Инв. № подлинника | 148 | Лит. изм. | № изв. 1

# ЛИСТ РЕГИСТРАЦИИ ИЗМЕНЕНИЙ

| № изм. | Номера страниц | | | | Номер "Изв. об изм." | Подпись | Дата | Срок введения изменения |
|---|---|---|---|---|---|---|---|---|
| | Измененных | Замененных | Новых | Аннулированных | | | | |
| 1 | 1 | — | — | — | 7402 | | 11.09.78 | 1.01.79 |

gost.e-ecolog.ru