СССР

ОТРАСЛЕВЫЕ СТАНДАРТЫ

СОЕДИНЕНИЯ ТРУБОПРОВОДОВ ПОДВИЖНЫЕ ДЛЯ ТОПЛИВНЫХ И МАСЛЯНЫХ СИСТЕМ

ОСТ 1 10097-71 — ОСТ 1 10107-71

Издание официальное

gost.e-ecolog.ru

УДК 621.882.3:621.643

Группа Г18

ОТРАСЛЕВОЙ СТАНДАРТ

ОСТ 1 10101-71

ГАЙКИ
Конструкция и размеры

Изделие по ОСТ 1 10101-71 взаимозаменяемо с изделием по отраслевой нормали 6900А

Взамен 6900А

Распоряжением Министерства от 26 ноября 1971 г. № 087-16

срок введения установлен с 1/III 1972 г.

Несоблюдение стандарта преследуется по закону

1. Настоящий стандарт распространяется на гайки для подвижных соединений трубопроводов по ОСТ 1 10097-71 и для подвижных соединений трубопроводов с агрегатами по ОСТ 1 10098-71.

Лит.изм. 1
№ изв. 6060
Инв. № дубликата
Инв. № подлинника 145

Издание официальное

Перепечатка воспрещена

2. Конструкция и размеры гаек должны соответствовать указанным на чертеже и в таблице.

▽4 (▽)

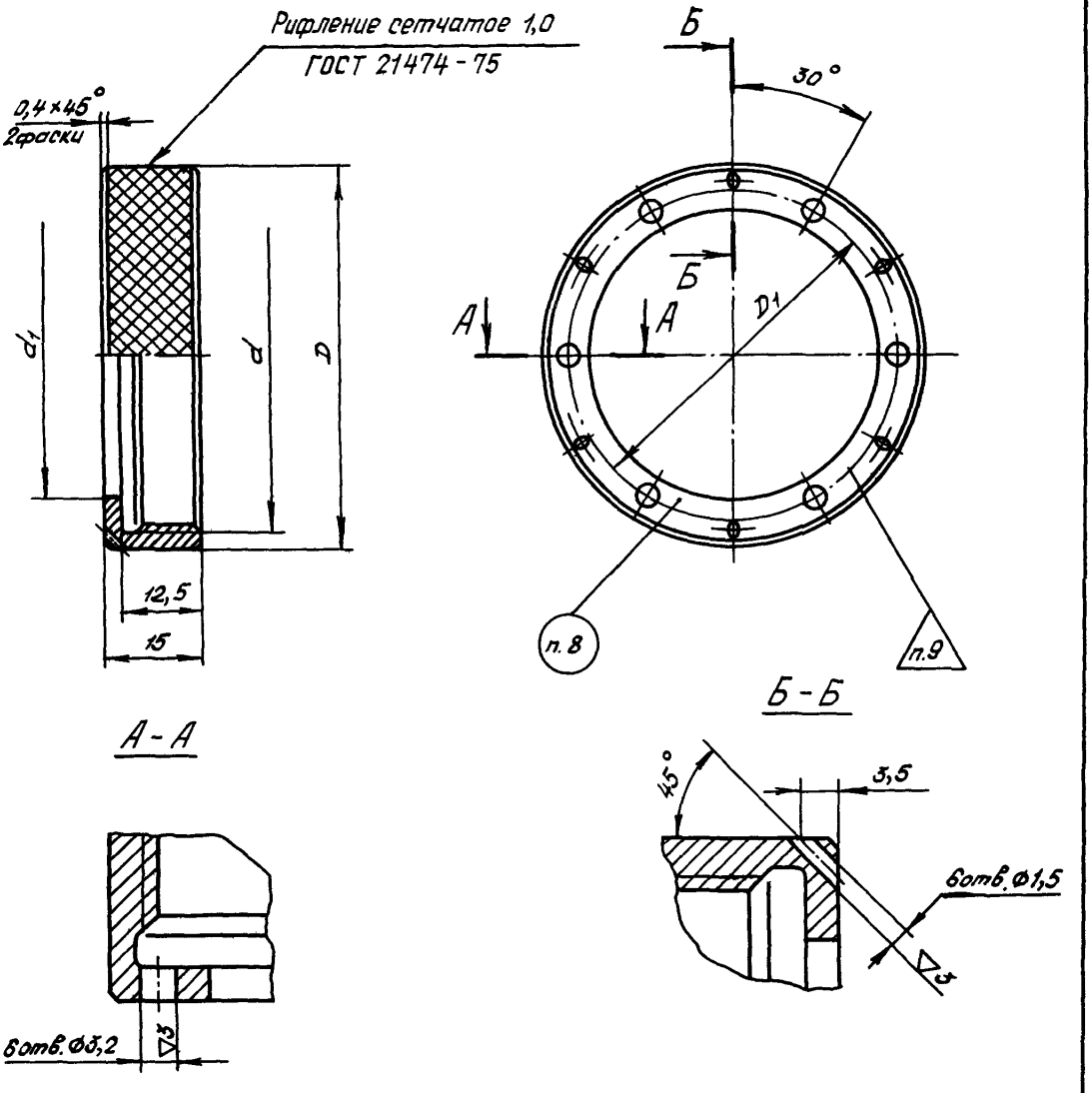

Размеры в мм

Наружный диаметр трубопровода D_H	Применяемость	Обозначение	D	D_1	Резьба d	d_1	Масса 1000 шт., кг
12		12-ОСТ 1 10101-71	26	20	М22х1,5	14	8,0
14		14-ОСТ 1 10101-71	29	22	М24х1,5	16	10,5
16		16-ОСТ 1 10101-71	32	25	М27х1,5	19	12,1
18		18-ОСТ 1 10101-71	35	28	М30х1,5	21	13,8
20		20-ОСТ 1 10101-71	38	31	М33х1,5	23	15,4
22		22-ОСТ 1 10101-71				25	
25		25-ОСТ 1 10101-71	41	34	М36х1,5	28	16,3
28		28-ОСТ 1 10101-71	44	37	М39х1,5	31	17,9
32		32-ОСТ 1 10101-71	50	42	М45х1,5	35	20,9
36		36-ОСТ 1 10101-71	53	46	М48х1,5	39	22,0
40		40-ОСТ 1 10101-71	61	53	М56х1,5	45	27,0
45		45-ОСТ 1 10101-71	65	58	М60х1,5	50	28,5
50		50-ОСТ 1 10101-71	69	62	М64х1,5	55	27,6
56		56-ОСТ 1 10101-71	77	69	М72х1,5	61	35,0
63		63-ОСТ 1 10101-71	85	77	М80х1,5	68	40,5
70		70-ОСТ 1 10101-71	90	82	М85х1,5	75	41,2

Пример условного обозначения гайки для трубопровода с D_H 12 мм:

Гайка 12-ОСТ 1 10101-71

3. Материал: алюминиевый сплав марки Д16Т по ГОСТ 18482-73.

4. Покрытие: Ан.Окс.хр*.

5. Предельные отклонения размеров - по 722АТ.

6. Резьба - по ОСТ 1 00105-73, поле допуска 5Н6Н.

7. Выход резьбы, фаски и выточки - по ОСТ 1 00010-71.

8. Маркировать цифры перед первым тире в обозначении гайки, краской, шрифтом 3 по ГОСТ 2930-62.

9. Клеймить после окончательной приемки, краской. Форма и размер клейма - по ОСТ 1 41026-70.

10. Технические условия - по ОСТ 1 00514-71.

---

* По действующему отраслевому документу.

Лит.изм. 1 2
№ изв. 6060 7048
Инв. № дубликата
Инв. № подлинника 145

ЛИСТ РЕГИСТРАЦИИ ИЗМЕНЕНИЙ
ОСТ 1 10101-71
ГАЙКИ
Конструкция и размеры

№ изм.	Номера страниц				Номер "Изв. об изм."	Подпись	Дата	Срок введения изменения
	Измененных	Замененных	Новых	Аннулированных				
1	3	—	—	—	6060		26.06.75	1.01.76 г.
2	2, 3	—	—	—	7048		28.11.77	1.01.78 г.

gost.e-ecolog.ru