СССР

ОТРАСЛЕВЫЕ СТАНДАРТЫ

СОЕДИНЕНИЯ ТРУБОПРОВОДОВ ПОДВИЖНЫЕ ДЛЯ ТОПЛИВНЫХ И МАСЛЯНЫХ СИСТЕМ

ОСТ 1 10097-71 — ОСТ 1 10107-71

Издание официальное

gost.e-ecolog.ru

УДК 621.643.412 Группа Г18

ОТРАСЛЕВОЙ СТАНДАРТ

ОСТ 1 10100-71

ФЛАНЦЫ АГРЕГАТОВ
Конструкция и размеры

Изделие по ОСТ 1 10100-71 взаимозаменяемо с изделием по отраслевой нормали 1036АТ

Взамен 1036АТ

Распоряжением Министерства от 25 ноября 1971 г. № 087-16

срок введения установлен с 1/III 19 72 г.

Несоблюдение стандарта преследуется по закону

1. Настоящий стандарт распространяется на фланцы агрегатов для подвижных соединений трубопроводов с агрегатами по ОСТ 1 10098-71.

Инв. № дубликата | Инв. № подлинника 144 | Лит.изм. 1 | № изв. 6060

Издание официальное Перепечатка воспрещена

2. Конструкция и размеры фланцев агрегатов должны соответствовать указанным на чертеже и в таблице.

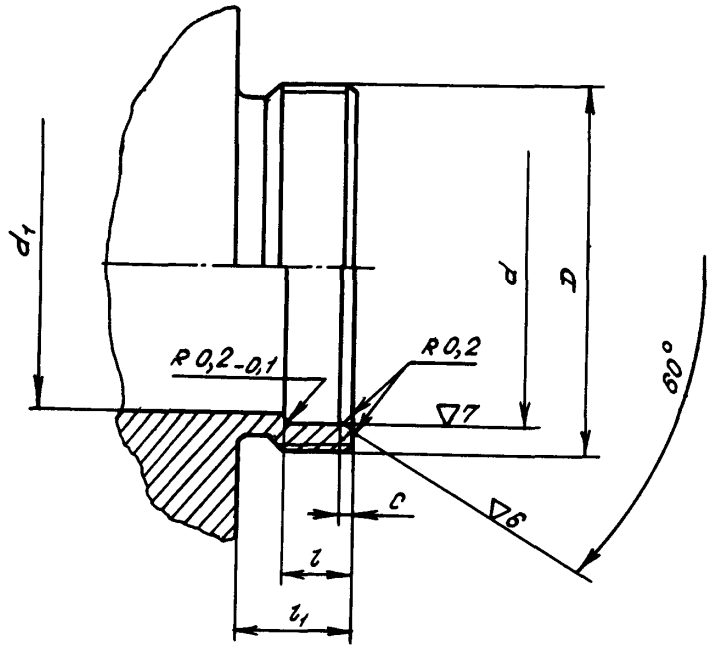

Размеры в мм

Наружный диаметр трубопровода D_H	Резьба D	d Пред. откл. по A_3	d_1	l Пред. откл. -0,1	l_1	c
12	М22х1,5	17	15	9,0	14	1,0
14	М24х1,5	19	17			
16	М27х1,5	22	20	9,5	15	1,6
18	М30х1,5	24	22			
20	М33х1,5	26	24			
22		28	26			
25	М36х1,5	31	29			
28	М39х1,5	34	32			
32	М45х1,5	38	36			
36	М48х1,5	42	40			
40	М56х1,5	48	45	10,5	17	
45	М60х1,5	53	50			
50	М64х1,5	58	55			
56	М72х1,5	64	61			
63	М80х1,5	71	68			
70	М85х1,5	78	74			

Лит.изм. | № изв. | 144 | Инв. № дубликата | Инв. № подлинника

3. Неуказанные предельные отклонения размеров – по 722АТ.

4. Резьба – по ОСТ 1 00105–73, поле допуска 6h.

5. Выход резьбы, фаски и выточки – по ОСТ 1 00010–71.

Лит.изм. 1
№ изв. 6060
144
Инв. № д
Инв. № п
gost.e-ecolog.ru