СССР

ОТРАСЛЕВЫЕ СТАНДАРТЫ

СОЕДИНЕНИЯ ТРУБОПРОВОДОВ ПОДВИЖНЫЕ ДЛЯ ТОПЛИВНЫХ И МАСЛЯНЫХ СИСТЕМ

ОСТ 1 10097-71 — ОСТ 1 10107-71

Издание официальное

gost.e-ecolog.ru

УДК 621.643.4

Группа Г18

ОТРАСЛЕВОЙ СТАНДАРТ

ОСТ 1 10099-71

На 4 страницах

Изделие по ОСТ 1 10099-71 взаимозаменяемо с изделием по отраслевой нормали 1035АТ

Взамен 1035АТ

ЗАКОНЦОВКИ ТРУБОПРОВОДОВ
Конструкция и размеры

Распоряжением Министерства от 25 ноября 1971 г. № 087-16

срок введения установлен с 1/III 1972 г.

Несоблюдение стандарта преследуется по закону

1. Настоящий стандарт распространяется на законцовки для подвижных соединений трубопроводов по ОСТ 1 10097-71 и для подвижных соединений трубопроводов с агрегатами по ОСТ 1 10098-71.

Лит.изм. 2
№ изв. 7400
Инв. № дубликата 143
Инв. № подлинника

Издание официальное

Перепечатка воспрещена

2. Конструкция и размеры законцовок трубопроводов должны соответствовать указанным на чертеже и в таблице.

▽4 (▽)

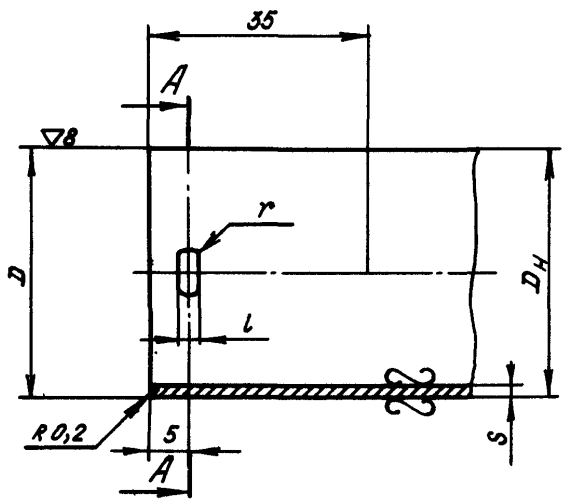

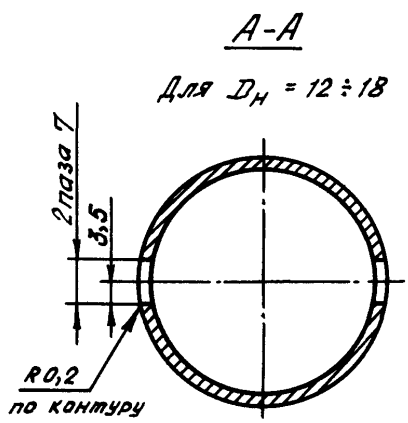

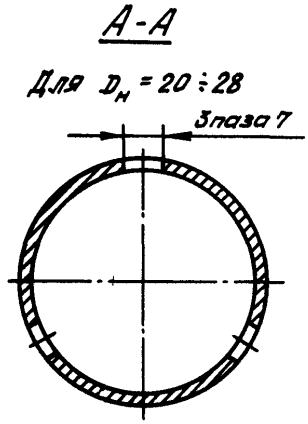

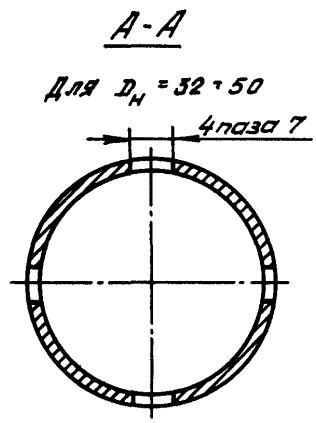

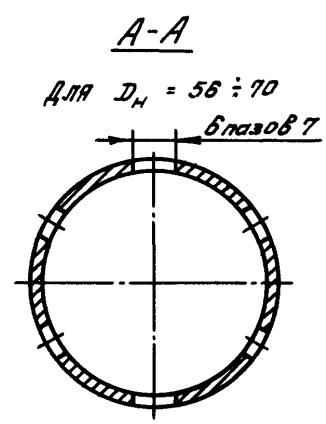

Инв. № дубликата
Инв. № подлинника
143
Лит.изм. 2
№ изв. 7400

мм

Наружный диаметр трубопровода $D_н$	D Пред. откл. по X_4	l	r	$S\,min$	
				Труба из 12Х18Н10Т	Труба из АМг6
12	12	1,2	0,2	0,8	1,0
14	14				
16	16				
18	18				
20	20			1,0	1,5
22	22				
25	25				
28	28				
32	32	2,0	0,4		
36	36				
40	40				
45	45				
50	50				
56	56				–
63	63				
70	70				2,0

3. Материал: труба из стали марки 12Х18Н10Т(Х18Н10Т) по ТУ 14-3-138-73 или алюминиевого сплава марки АМг6 по ГОСТ 18475-73.

4. Покрытие:

- для труб из стали марки 12Х18Н10Т - Хим.Пас*;
- для труб из алюминиевого сплава марки АМг6- Ан.Окс.хр*.

5. Дополнительные защитные покрытия назначаются разработчиком изделия, исходя из условий эксплуатации трубопроводов. Нанесение указанных покрытий на поверхности D недопустимо.

6. Неуказанные предельные отклонения размеров - по 722АТ.

7. На поверхности D на длине 35 мм не допускаются забоины, царапины и риски.

---

* По действующим отраслевым документам.

Инв. № дубликата | Инв. № подлинника | 143 | Лит.изм. 1 | 5983 | № изв. 2 | 7400

ЛИСТ РЕГИСТРАЦИИ ИЗМЕНЕНИЙ

№ изм.	Номера страниц				Номер "Изв. об изм."	Подпись	Дата	Срок введения изменения
	Измененных	Замененных	Новых	Аннулированных				
1	2,3	—	—	—	5983	Шитов	28/IV-75	1/I-76
2	2,3	—	—	—	7400		11.09 78г	1.01.79г

gost.e-ecolog.ru