СССР

ОТРАСЛЕВЫЕ СТАНДАРТЫ

СОЕДИНЕНИЯ ТРУБОПРОВОДОВ ПОДВИЖНЫЕ ДЛЯ ТОПЛИВНЫХ И МАСЛЯНЫХ СИСТЕМ

ОСТ 1 10097-71 — ОСТ 1 10107-71

Издание официальное

gost.e-ecolog.ru

Инв. № дубликата | 141
Инв. № подлинника
Лит.изм. | 3
№ изв. | 7388

УДК 621.643.4

Группа Г18

ОТРАСЛЕВОЙ СТАНДАРТ

ОСТ 1 10097-71

На 7 страницах

Изделие по ОСТ 1 10097-71 взаимозаменяемо с изделием по отраслевой нормали 1033АТ

Взамен 1033АТ

СОЕДИНЕНИЯ ТРУБОПРОВОДОВ ПОДВИЖНЫЕ ДЛЯ ТОПЛИВНЫХ И МАСЛЯНЫХ СИСТЕМ
Конструкция и размеры

Распоряжением Министерства от 25 ноября 19 71 г. № 087-16

срок введения установлен с 1/III 19 72 г.

Несоблюдение стандарта преследуется по закону

1. Настоящий стандарт распространяется на подвижные соединения трубопроводов для топливных и масляных систем.

2. Конструкция, размеры и комплектация подвижных соединений трубопроводов должны соответствовать указанным на чертеже и в табл. 1.

Издание официальное

Перепечатка воспрещена

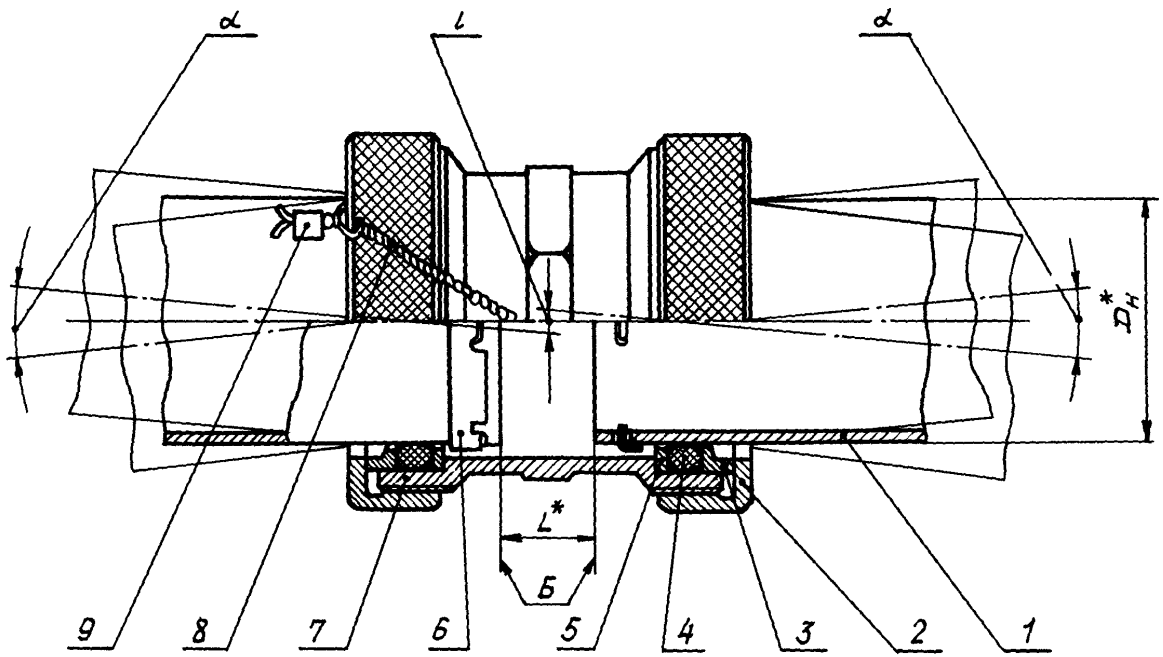

* Размер для справок.

Таблица 1

Наружный диаметр трубопровода $D_н$, мм	l, мм	Поз. 1 Законцовка трубопровода	Поз. 2 Гайка	Поз. 3 Втулка	Поз. 4 Кольцо	Поз. 5 Кольцо	Поз. 6* Стопор	Поз. 7 Корпус	Поз. 8 Проволока	Поз. 9 Пломба
			Количество							
			2	2	2	2	2	1		1
			Обозначение							
12	6	По ОСТ 1 10099-71 в соответствии с $D_н$	12-ОСТ 1 10101-71	12-ОСТ 1 10102-71	2262А-322	12-ОСТ 1 10103-71	12-ОСТ 1 13105-78 12-ОСТ 1 13106-78	6-12-ОСТ 1 10105-71	КО 1,2 ГОСТ 792-67	ОСТ 1 10067-71
	9							9-12-ОСТ 1 10105-71		
	12							12-12-ОСТ 1 10105-71		
	15							15-12-ОСТ 1 10105-71		
14	6		14-ОСТ 1 10101-71	14-ОСТ 1 10102-71	2262А-324	14-ОСТ 1 10103-71	14-ОСТ 1 13105-78 14-ОСТ 1 13106-78	6-14-ОСТ 1 10105-71		
	9							9-14-ОСТ 1 10105-71		
	12							12-14-ОСТ 1 10105-71		
	15							15-14-ОСТ 1 10105-71		
16	6		16-ОСТ 1 10101-71	16-ОСТ 1 10102-71	2262А-257	16-ОСТ 1 10103-71	16-ОСТ 1 13105-78 16-ОСТ 1 13106-78	6-16-ОСТ 1 10105-71		
	9							9-16-ОСТ 1 10105-71		
	12							12-16-ОСТ 1 10105-71		
	15							15-16-ОСТ 1 10105-71		
18	6		18-ОСТ 1 10101-71	18-ОСТ 1 10102-71	2262А-259	18-ОСТ 1 10103-71	18-ОСТ 1 13105-78 18-ОСТ 1 13106-78	6-18-ОСТ 1 10105-71		
	9							9-18-ОСТ 1 10105-71		
	12							12-18-ОСТ 1 10105-71		
	15							15-18-ОСТ 1 10105-71		
20	6		20-ОСТ 1 10101-71	20-ОСТ 1 10102-71	2262А-261	20-ОСТ 1 10103-71	20-ОСТ 1 13105-78 20-ОСТ 1 13106-78	6-20-ОСТ 1 10105-71		
	9							9-20-ОСТ 1 10105-71		
	12							12-20-ОСТ 1 10105-71		
	15							15-20-ОСТ 1 10105-71		
22	6		22-ОСТ 1 10101-71	22-ОСТ 1 10102-71	2262А-262	22-ОСТ 1 10103-71	22-ОСТ 1 13105-78 22-ОСТ 1 13106-78	6-22-ОСТ 1 10105-71		
	9							9-22-ОСТ 1 10105-71		
	12							12-22-ОСТ 1 10105-71		
	15							15-22-ОСТ 1 10105-71		
25	6		25-ОСТ 1 10101-71	25-ОСТ 1 10102-71	2262А-264	25-ОСТ 1 10103-71	25-ОСТ 1 13105-78 25-ОСТ 1 13106-78	6-25-ОСТ 1 10105-71		
	9							9-25-ОСТ 1 10105-71		
	12							12-25-ОСТ 1 10105-71		
	15							15-25-ОСТ 1 10105-71		
28	6		28-ОСТ 1 10101-71	28-ОСТ 1 10102-71	2262А-174	28-ОСТ 1 10103-71	28-ОСТ 1 13105-78 28-ОСТ 1 13105-78	6-28-ОСТ 1 10105-71		
	9							9-28-ОСТ 1 10105-71		
	12							12-28-ОСТ 1 10105-71		
	15							15-28-ОСТ 1 10105-71		

*В соединениях устанавливать:
- на законцовках из АМг6 – Стопор ОСТ 1 13105-78;
- на законцовках из 12Х18Н10Т – Стопор ОСТ 1 13106-78.

Инв. № дубликата | Инв. № подлинника | 141
Изм. изм. | 3 | № изв. | 7388

Продолжение

Наружный диаметр трубопровода $D_н$, мм	L, мм	Поз. 1 Законцовка трубопровода	Поз. 2 Гайка	Поз. 3 Втулка	Поз. 4 Кольцо	Поз. 5 Кольцо	Поз. 6* Стопор	Поз. 7 Корпус	Поз. 8 Проволока	Поз. 9 Пломба
			Количество							
			2	2	2	2	2	1	–	1
			Обозначение							
32	6	По ОСТ 1 10099-71 в соответствии с $D_н$	32-ОСТ 1 10101-71	32-ОСТ 1 10102-71	2262А-25	32-ОСТ 1 10103-71	32-ОСТ 1 13106-78 32-ОСТ 1 13106-78	6-32-ОСТ 1 10105-71	КО 1,2 ГОСТ 792-67	ОСТ 1 10087-71
	9							9-32-ОСТ 1 10105-71		
	12							12-32-ОСТ 1 10105-71		
	15							15-32-ОСТ 1 10105-71		
36	6		36-ОСТ 1 10101-71	36-ОСТ 1 10102-71	2262А-27	36-ОСТ 1 10103-71	36-ОСТ 1 13105-78 36-ОСТ 1 13106-78	6-36-ОСТ 1 10105-71		
	9							9-36-ОСТ 1 10105-71		
	12							12-36-ОСТ 1 10105-71		
	15							15-36-ОСТ 1 10105-71		
40	6		40-ОСТ 1 10101-71	40-ОСТ 1 10102-71	2262А-29	40-ОСТ 1 10103-71	40-ОСТ 1 13105-78 40-ОСТ 1 13106-78	6-40-ОСТ 1 10105-71		
	9							9-40-ОСТ 1 10105-71		
	12							12-40-ОСТ 1 10105-71		
	15							15-40-ОСТ 1 10105-71		
45	6		45-ОСТ 1 10101-71	45-ОСТ 1 10102-71	2262А-32	45-ОСТ 1 10103-71	45-ОСТ 1 13105-78 45-ОСТ 1 13106-78	6-45-ОСТ 1 10105-71		
	9							9-45-ОСТ 1 10105-71		
	12							12-45-ОСТ 1 10105-71		
	15							15-45-ОСТ 1 10105-71		
50	6		50-ОСТ 1 10101-71	50-ОСТ 1 10102-71	2262А-35	50-ОСТ 1 10103-71	50-ОСТ 1 13105-78 50-ОСТ 1 13106-78	6-50-ОСТ 1 10105-71		
	9							9-50-ОСТ 1 10105-71		
	12							12-50-ОСТ 1 10105-71		
	15							15-50-ОСТ 1 10105-71		
56	6		56-ОСТ 1 10101-71	56-ОСТ 1 10102-71	2262А-38	56-ОСТ 1 10103-71	56-ОСТ 1 13105-78 56-ОСТ 1 13106-78	6-56-ОСТ 1 10105-71		
	9							9-56-ОСТ 1 10105-71		
	12							12-56-ОСТ 1 10105-71		
	15							15-56-ОСТ 1 10105-71		
63	6		63-ОСТ 1 10101-71	63-ОСТ 1 10102-71	2262А-42	63-ОСТ 1 10103-71	63-ОСТ 1 13105-78 63-ОСТ 1 13106-78	6-63-ОСТ 1 10105-71		
	9							9-63-ОСТ 1 10105-71		
	12							12-63-ОСТ 1 10105-71		
	15							15-63-ОСТ 1 10105-71		
70	6		70-ОСТ 1 10101-71	70-ОСТ 1 10102-71	2262А-47	70-ОСТ 1 10103-71	70-ОСТ 1 13105-78 70-ОСТ 1 13106-78	6-70-ОСТ 1 10105-71		
	9							9-70-ОСТ 1 10105-71		
	12							12-70-ОСТ 1 10105-71		
	15							15-70-ОСТ 1 10105-71		

*В соединениях устанавливать:
- на законцовках из АМг6 – Стопор ОСТ 1 13105-78;
- на законцовках из 12Х18Н10Т – Стопор ОСТ 1 13106-78.

Инв. № дубликата | Инв. № подлинника 141 | Лит. изм. 3 | № изв. 7388

3. При сборке соединений резьбу деталей и кольца (поз. 4) смазать смазкой ЦИАТИМ-203 по ГОСТ 8773-73.

4. Установку стопора (поз. 6) производить со стороны поверхности Б.

5. Затяжку соединений производить путем навинчивания гайки (поз.2) на корпус (поз.7) рукой до упора с последующей затяжкой ключом на 1/4 оборота.

6. Негерметичность соединений после затяжки - по 575АТ, группа 1-2.

7. Соединения предназначаются для эксплуатации в условиях, указанных в табл. 2.

Таблица 2

Наружный диаметр трубопровода $D_н$*, мм	Рабочее давление, кгс/см²	Рабочая среда		Окружающая среда	Температурные интервалы рабочей и окружающей среды в зависимости от рабочей среды и материалов трубопроводов, °С			
					Рабочая среда			
		Топливо	Масло		Топливо		Масло	
					Материал трубопроводов			
					12Х18Н10Т	АМг6	12Х18Н10Т	АМг6
12	30	Т-1, Т-2, ТС-1, Т-4, Т-5, Т-6,	МК-8П, МС-14, МС-20, МК-22 и их смеси	Воздух, топливо, масло	От -50 до +150	От -50 до +100	От -50 до +130	От -50 до +100
14								
16								
18								
20								
22								
25	20							
28								
32	15							
36								
40								
45								
50								
56	12							
63								
70								

* Наружные диаметры трубопроводов - по ОСТ 1 03726-74.

8. Гарантийные сроки хранения и эксплуатации соединений регламентируются ресурсом колец (поз. 4, табл. 1).

Инв. № дубликата | Инв. № подлинника | 141
Лит.изм. | 1 | 5883 | 2 | 7048 | № изв.

9. Соединения допускают:

- осевые перемещения трубопроводов на величину $\angle$ 6; 9; 12 и 15 мм. Увеличение величины $\angle$ в процессе монтажа и эксплуатации не допускается;

- гарантированный угол поворота трубопроводов относительно соединений при величине $\angle$: $\alpha = 3^{\circ}$;

- гарантированное смещение осей трубопроводов на величину $\ell = 0{,}5$ мм.

ЛИСТ РЕГИСТРАЦИИ ИЗМЕНЕНИЙ

№ изм.	Номера страниц				Номер "Изв. об изм."	Подпись	Дата	Срок введения изменения
	Измененных	Замененных	Новых	Аннулированных				
1	5	—	—	—	5983		5.5.75	1.01.76 г.
2	5	—	—	—	7048		28.11.77	1.01.78 г.
3	3,4	2	—	—	7388		12.09.78	1.01.79 г.

gost.e-ecolog.ru