МИНИСТЕРСТВО ПУТЕЙ СООБЩЕНИЯ
РОССИЙСКОЙ ФЕДЕРАЦИИ

УТВЕРЖДАЮ
Заместитель начальника-
Департамента пути и сооружений МПС России

В.Б.Каменский

29.09.97

НАСТИЛ УНИФИЦИРОВАННЫЙ ДЛЯ ЖЕЛЕЗНОДОРОЖНЫХ ПЕРЕЕЗДОВ

Руководство по эксплуатации

2741.000 РЭ

СОГЛАСОВАНО

Зам. директора ВНИИЖТ

А.Я.Коган

Начальник ПТКБ ЦП МПС

Н.Н.Елсаков

1997

Инв. № подл.	Подп. и дата	Взам. инв. №	Инв. № дубл.	Подп. и дата

gost.e-ecolog.ru

С О Д Е Р Ж А Н И Е

Описание и работа.....3

1.1 Назначение изделия 3

1.2 Характеристики 3

1.3 Состав изделия 4

1.4 Устройство и работа изделия..... 6

1.5 Средства измерения, инструмент и принадлежности 8

1.6 Маркировка и упаковка 8

2 Использование по назначению.....9

2.1 Эксплуатационные ограничения.....9

2.2 Подготовка изделия к использованию.....9

2.3 Использование изделия.....9

3 Техническое обслуживание и текущий ремонт.....9

4 Хранение и транспортирование.....9

Подп. и дата	Взам.инв.№	Инв.№ дубл.	Подп. и дата

Изм.	Лист	№ докум.	Подп.	Дата	2741.000 РЭ			
Разраб.		Воробьев		06.97	Настил унифицированный для железнодорожных переездов Руководство по эксплуатации	Лит.	Лист 2	Листов 10
Пров.		Чижов		06.97		ПТКБ ЦШ МПС		
Рук.		Чижов		06.97				
Н.контр.		Орлов		06.97				
Утв.								

Инв.№ подл.

Руководство по эксплуатации предназначено для изучения особенностей устройства и назначения настила унифицированного для железнодорожных переездов (далее настил) (проект 2741.000 ПТКБ ЦП МПС) и правильной его эксплуатации.

Настил, изготовленный из композиционных материалов, повысит срок службы переезда , безопасность движения, улучшит комфортность движения автотранспорта.

Наряду с настоящим руководством при изучении и эксплуатации изделия следует руководствоваться:

а) "Правилами технической эксплуатации железных дорог Российской Федерации" ЦРБ/162;

б) "Инструкцией по текущему содержанию пути" ЦП/492 ;

в) "Инструкцией по обеспечению безопасности движения поездов при производстве путевых работ" ЦП/485 ;

г) "Правилами техники безопасности и производственной санитарии при ремонте и содержании железнодорожного пути и сооружений" ЦП/4621;

д) "Инструкцией по устройству и обслуживанию переездов" ЦП/483 ;

е) Сборочным чертежом 2741.000 СБ.

1 Описание и работа.

1.1 Назначение изделия.

1.1.1 Настил для железнодорожных переездов из композиционных материалов 2741.000 предназначен для обеспечения пересечения в одном уровне автомобильной и железной дорог.

1.1.2 Конструкция настила предусматривает перекрытие двухпутного железнодорожного пути на железобетонных и деревянных шпалах и обеспечивает беспрепятственный проезд через него автомобильного транспорта.

1.1.3 Настил изготавливается в климатическом исполнении УХЛ, категории размещения 1, группы условий эксплуатации 5 по ГОСТ 15150-69.

1.2 Характеристики.

1.2.1 Габаритные размеры:

- настила перевода, в м, - 8,2 x 6,0 x 0,27
- элементов, в мм:

плиты внутренней

длина - 1582 ± 3,0;

ширина - 546 ± 3,0;

толщина - 213 ± 1,5.

Плиты наружной

длина - 573 ± 3,0;

ширина - 546 ± 3,0;

толщина - 213 ± 1,5.

Прокладка наружной

длина - 182 ± 2,0;

ширина - 546 ± 3,0;

толщина - 48 ± 1,5.

Прокладки внутренней

длина - 1098 ± 3,0;

ширина - 546 ± 3,0;

толщина - 55 ± 1,0.

1.2.2 Масса, кг,

- настила перевода - 8967 ± 10%
- элементов:
- плиты внутренней 214 ± 10%
- плиты наружной 75 ± 10%
- прокладки наружной 3,4 ± 10%
- прокладки внутренней 36,8 ± 10%

1.2.3 Воспринимаемая нагрузка от колес автомобиля, т, не более - 5.

1.2.4 Интервал рабочих температур от минус 40° С до плюс 60° С.

1.2.5 Срок службы, лет, не менее - 15.

Инв. № подл. | Подп. и дата | Взам. инв. № | Инв. № дубл. | Подп. и дата

1.3 Состав изделия.

1.3.1 Настил (см. рис.1) состоит из следующих элементов:

1) плита внутренняя черт. 2741.001 (поз.1) - 22 шт.

2) плита наружная черт. 2741.002 (поз.2) - 44 шт.

3) прокладки наружной 2741.003 (поз.3) - 44 шт.

4) прокладки внутренней 2741.004 (поз.4) - 22 шт.

Примечание: детали крепления в данный проект не входят и их применение оговаривается другой конструкторской документацией.

1.3.2 При укладке настила на деревянные шпалы не устанавливается.

1.3.3 Схема укладки настила на деревянных шпалах приведена на рис.2.

1.4 Устройство и работа.

1.4.1 Настил применяется на пути с железобетонными и деревянными шпалами, рельсами типа Р65 с шириной междупутья 4100 мм. Эпюра шпал 1840 шт/км.

1.4.2 Перед укладкой плит настила очищается поверхность шпал, подошва и шейка рельсов.

1.4.3 При укладке настила на железобетонные шпалы на очищенную поверхность шпал укладывают прокладки внутренние, плотно прижимая друг к другу.

1.4.4 На деревянные шпалы прокладки внутренние не укладываются.

1.4.5 Внутренняя плита укладывается с помощью специального приспособления враспор между путевыми рельсами, а затем с помощью рычажного домкрата прижимается к упору или к предыдущей плите.

1.4.6 Перед укладкой наружной плиты, в пазы, расположенные на нижней части плиты, вставляют наружную прокладку с наружной стороны плиты для бетонных шпал и с внутренней стороны для деревянных шпал.

1.4.7 Наружная плита укладывается на очищенную поверхность шпал вместе с наружной прокладкой и устанавливается враспор между шейкой рельса и специальным упором (элементом сопряжения с проезжей частью) конструкция которого должна быть разработана в проекте укладки переездного настила.

Схема укладки настила на железобетонных шпалах

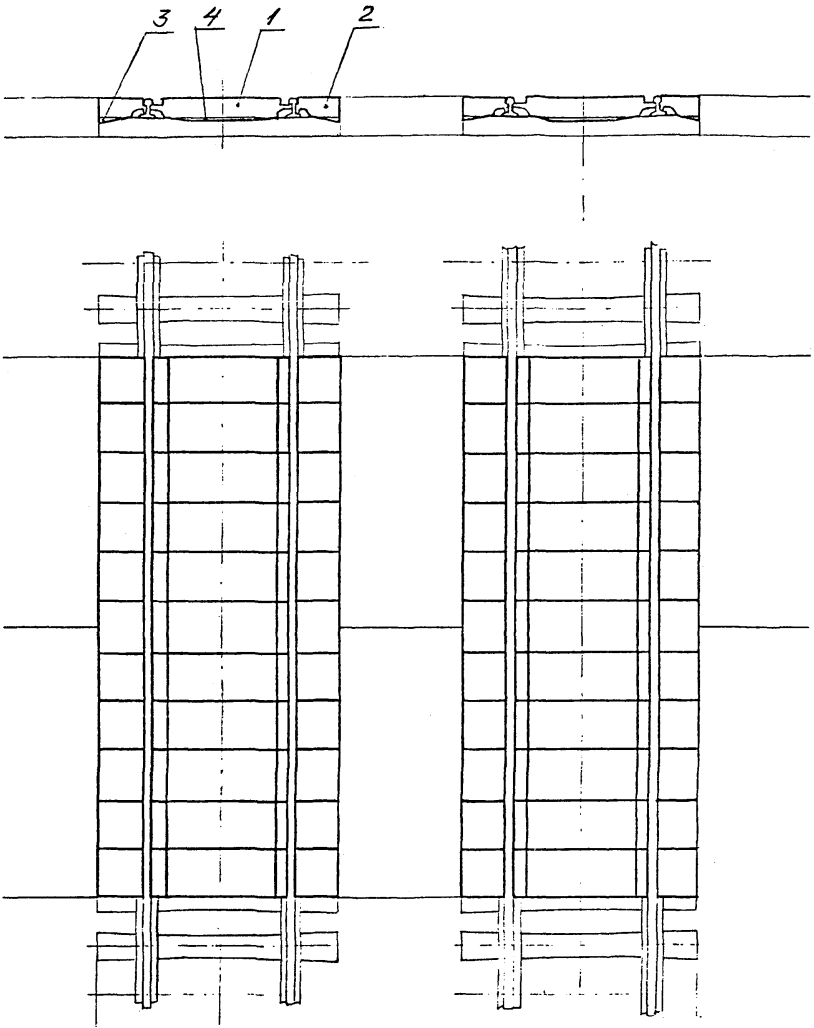

Рис. 1

Изм.	Лист	№ докум.	Подп.	Дата	2741.000 РЭ	Лист 6

Инв. № подл. | Подп. и дата | Взам. инв. № | Инв. № дубл. | Подп. и дата

Инв. № подл.	Подп. и дата	Взам. инв. №	Инв. № дубл.	Подп. и дата
6	Дейд 01.98г			

Схема укладки настила на деревянных шпалах

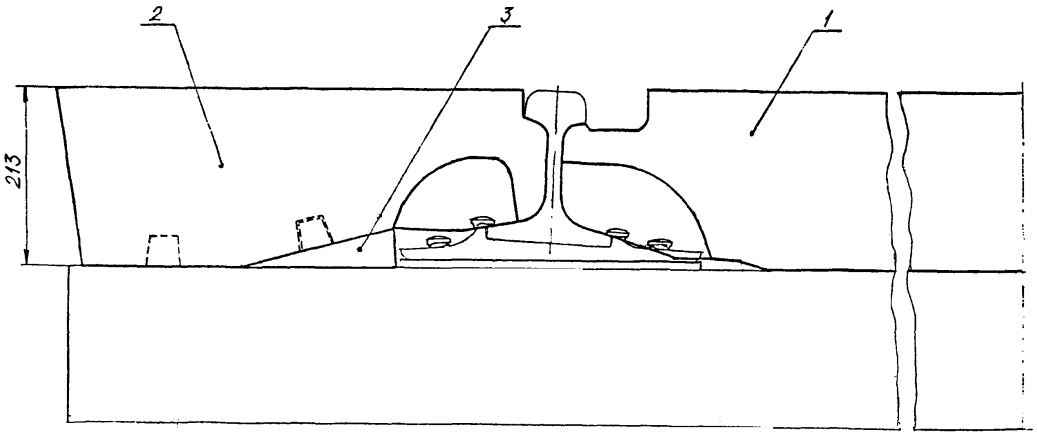

Рис. 2

Изм.	Лист	№ докум.	Подп.	Дата

2741.000 РЭ

Лист 7

Форма 5а ГОСТ 2106-68

1.4.8 При укладке зазор между плитами настила не допускается.

1.4.9 После укладки всех плит они с торца прикрепляются к шпалам специальными креплениями разработанными по отдельному проекту.

1.4.10 Наружные плиты по всей ширине настила закрепляются элементами сопряжения с проезжей частью , в качестве которых могут служить железобетонные брусья.

1.4.11 Со стороны примыкания автомобильной дороги, а также в междупутье укладывается асфальтовое покрытие и после его отверждения открывается автомобильное движение через переезд.

1.5 Средства измерения, инструмент и принадлежности.

1.5.1 Средства измерения , инструмент и принадлежности с изделием не поставляются и определены "Инструкцией по применению переездного настила из композиционных материалов на железнодорожных переездах"

1.5.2 Конструкция плит обеспечивает перекрытие двухпутного железнодорожного пути в одном уровне с поверхностью катания рельсов.

Для прохода реборд колес имеется желоб шириной 78 мм и глубиной 45 мм.

1.5.3 После укладки и закрепления плит переездного настила не требуется дополнительной регулировки и настройки.

1.6 Маркировка и упаковка.

1.6.1 Все плиты настила имеют следующую маркировку:

а) товарный знак или его условное обозначение предприятия-изготовителя;

б) год изготовления (две последние цифры);

в) номер проекта - 2741.000;

1.6.2 Изделие отгружается потребителю без упаковки.

2 Использование по назначению.

2.1 Эксплуатационные ограничения.

Запрещается эксплуатировать настил без торцевого и бокового крепления.

2.2. Подготовка изделия к использованию.

2.2.1 Настил должен быть уложен на месте его эксплуатации в соответствии с "Инструкцией по устройству и обслуживанию переездов" ЦП/483 и "Инструкцией по применению переездного настила из композиционных материалов на железнодорожных переездах";

2.3 Использование изделия.

2.3.1 Настил унифицированный после использования на бетонных шпалах может быть переложен для дальнейшего использования на деревянные шпалы, и также наоборот с добавлением внутреннего вкладыша.

2.3.2 Меры безопасности при использовании настилов в соответствии с "Инструкцией по устройству и обслуживанию переездов" ЦП/483.

3 Техническое обслуживание и текущий ремонт.

3.1 Текущее содержание переездного настила должно осуществляться в соответствии с "Инструкцией по эксплуатации железнодорожных переездов" ЦП/485

3.2 При текущем содержании настила может производиться перемена местами внутренних , а также наружных плит, имеющих различный износ, с целью продления срока службы настила.

4 Хранение и транспортирование

4.1 Настил должен храниться под навесом или на открытой площадке

4.2 Транспортирование плит настила и прокладок должно осуществляться железнодорожным или автомобильным транспортом в соответствии с правилами перевозки грузов, действующими на данном виде транспорта.

4.3 Условия транспортирования элементов настила в части воздействия климатических факторов и условия хранения 8 по ГОСТ 15150-69

Лист регистрации изменений

Изм.	Номер листов (страниц)				Всего листов (страниц в докум.)	№ докум.	Входящий № сопроводительного докум. и дата	Подп.	Дата
	Измененных	Замененных	Новых	Аннулированных					

Подп. и дата

Инв. № дубл.

Взам. инв. №

Подп. и дата 25 Ф.1.98

Инв. № подл.

gost.e-ecolog.ru