№ изм. 2 3
№ изв. 8481 9691
Инв. № дубликата
Инв. № подлинника 845

УДК 621.882.211:629.7 Группа Г32

ОТРАСЛЕВОЙ СТАНДАРТ

ОСТ 1 10820-72

ВИНТЫ С ШЕСТИГРАННОЙ ГОЛОВКОЙ ИЗ ЖАРОПРОЧНОГО ТИТАНОВОГО СПЛАВА

Конструкция и размеры

На 6 страницах

Введен впервые
Проверен в 1981 г.
Подлежит проверке в 1986 г.

ОКП 75 9210

Распоряжением Министерства от 22 декабря 1972 г. № 087-16

срок введения установлен с 1 января 1974 г.
Проверен в 1986 г. Срок действия установлен до 1 января 1997 г.

Несоблюдение стандарта преследуется по закону

1. Настоящий стандарт распространяется на винты с шестигранной головкой из жаропрочного титанового сплава ВТ3-1.

2. Конструкция и размеры винтов должны соответствовать указанным на чертеже и в табл. 1 и 2.

(2) Зам. Изв. № 8481

Издание официальное ГР № 1779 от 29.12.72 Перепечатка воспрещена

gost.e-ecolog.ru

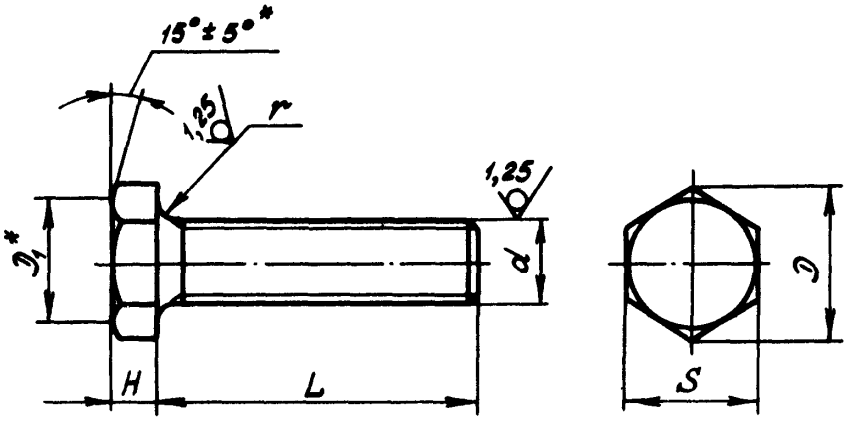

Таблица 1

мм

d	D	D_1	H	S	r
	min		Пред.откл.		
			по h 14	по h 12	-0,3
M5	8,8	7,8	3	8	0,7
M6	11,0	9,8	4	10	
M8	13,3	11,8	5	12	0,9
M10	15,5	13,7	6	14	

* Размеры обеспеч. инстр.

№ изм. 2
№ изв. 8481
Инв. № дубликата
Инв. № подлинника 845

Таблица 2

L, мм		d							
		М5		М6		М8		М10	
Номин.	Пред. откл.	Применяемость	Масса 100 шт., кг	Применяемость	Масса 100 шт., кг	Применяемость	Масса 100 шт., кг	Применяемость	Масса 100 шт., кг
7	±0,2		0,151		–		–		–
8			0,157		0,238		–		–
9			0,162		0,250		–		–
10			0,168		0,261		0,57		–
11			0,174		0,267		0,59		–
12			0,186		0,278		0,61		–
14			0,203		0,308		0,64		–
16			0,220		0,330		0,69		1,15
18			0,238		0,360		0,74		1,21
20			0,255		0,383		0,78		1,28
22			0,273		0,406		0,83		1,35
24	±0,3		0,290		0,435		0,87		1,42
26			0,308		0,458		0,92		1,49
28			0,325		0,487		0,96		1,56
30			0,348		0,510		1,01		1,63
32			0,366		0,540		1,06		1,71
34			0,383		0,563		1,10		1,78
36			0,400		0,585		1,15		1,85
38			0,417		0,615		1,19		1,92
40			0,435		0,638		1,24		1,99
42			0,453		0,667		1,29		2,06
44			0,470		0,690		1,33		2,14
46			–		0,720		1,37		2,22
48			–		0,743		1,42		2,29
50			–		0,772		1,47		2,35
52	±0,5		–		–		1,51		2,42
54			–		–		1,56		2,50
56			–		–		1,61		2,57
58			–		–		–		2,64
60			–		–		–		2,72

Инв. № дубликата | 845
Инв. № подлинника

№ изм. | 2
№ изв. | 8481

② Зам. Изв. № 8481

3. Материал: титановый сплав ВТ3-1.

4. Термическая обработка: $\sigma_в$ = 980...1180 МПа (100...120 кгс/мм^2). Термическую обработку производить до механической обработки.

5. Резьба с увеличенной закругленной впадиной R (0,144 + 0,180) P, поле допуска-6е.

6. Отверстия для контровки и обозначение винтов с контровочными отверстиями - по ОСТ 1 03815-76.

7. Покрытие: Ан.Окс 2 - 3.

8. Масса винтов должна соответствовать указанной в табл.2.

9. Коды ОКП винтов должны соответствовать указанным в обязательном приложении.

10. Технические условия - по ОСТ 1 00595-72.

Пример наименования и обозначения винта с шестигранной головкой из жаропрочного титанового сплава, с резьбой М8 и длиной L = 24 мм, анодированного:

Винт 6-24-Ан.Окс-ОСТ 1 10820-72

ПРИЛОЖЕНИЕ
Обязательное

КОДЫ ОКП ВИНТОВ

Таблица 1

Отверстия для контровки по ОСТ 1 03815-76*	Покрытие	Код ОКП				КЧ
		XX	XXXX	X	XXX	
Отсутствуют	Ан.Окс	75	9210	4	По табл.2	Колонка 1
Исполнение 2		75	9210	5		Колонка 2
Исполнение 3		75	9210	6		Колонка 3

* Коды ОКП винтов с отверстиями для контровки исполнений 4, 5, 6 выдаются головной организацией по стандартизации по запросам предприятий.

② Зам. Изв. № 8481

№ изм. 2 8481
№ изв. 3 9691
Инв. № дубликата
Инв. № подлинника 845

Таблица 2

L	d															
	М5				М6				М8				М10			
	XXX	КЧ			XXX	КЧ			XXX	КЧ			XXX	КЧ		
		1	2	3		1	2	3		1	2	3		1	2	3
7	001	07	03	10												
8	002	06	02	09	023	01	08	04								
9	003	05	01	08	024	00	07	03								
10	004	04	00	07	025	10	06	02	047	04	00	07				
11	005	03	10	06	026	09	05	01	048	03	10	06				
12	006	02	09	05	027	08	04	00	049	02	09	05				
14	007	01	08	04	028	07	03	10	050	09	05	01				
16	008	00	07	03	029	06	02	09	051	08	04	00	072	03	10	06
18	009	10	06	02	030	02	09	05	052	07	03	10	073	02	09	05
20	010	06	02	09	031	01	08	04	053	06	02	09	074	01	08	04
22	011	05	01	08	032	00	07	03	054	05	01	08	075	00	07	03
24	012	04	00	07	033	10	06	02	055	04	00	07	076	10	06	02
26	013	03	10	06	034	09	05	01	056	03	10	06	077	09	05	01
28	014	02	09	05	035	08	04	00	057	02	09	05	078	08	04	00
30	015	01	08	04	036	07	03	10	058	01	08	04	079	07	03	10
32	016	00	07	03	037	06	02	09	059	00	07	03	080	03	10	06
34	017	10	06	02	038	05	01	08	060	07	03	10	081	02	09	05
36	018	09	05	01	039	04	00	07	061	06	02	09	082	01	08	04
38	019	08	04	00	040	00	07	03	062	05	01	08	083	00	07	03
40	020	04	00	07	041	10	06	02	063	04	00	07	084	10	06	02
42	021	03	10	06	042	09	05	01	064	03	10	06	085	09	05	01
44	022	02	09	05	043	08	04	00	065	02	09	05	086	08	04	00
46					044	07	03	10	066	01	08	04	087	07	03	10
48					045	06	02	09	067	00	07	03	088	06	02	09
50					046	05	01	08	068	10	06	02	089	05	01	08
52									069	09	05	01	090	01	08	04
54									070	05	01	08	091	00	07	03
56									071	04	00	07	092	10	06	02
58													093	09	05	01
60													094	08	04	00

Инв. № подлинника 845

Инв. № дубликата

№ изм. 8481 Нов.

№ изв.

② Нов. Изв. № 8481

ЛИСТ РЕГИСТРАЦИИ ИЗМЕНЕНИЙ

№ изм.	Номера страниц				Номер "Изв. об изм."	Подпись	Дата	Срок введения изменения
	Измененных	Замененных	Новых	Аннулированных				
"а"	4	-	-	-	5452			01.07.74
2	-	1,2,3,4	5,6	5	8481		13.10.81	01.07.82
3	-	1,4	-	-	9691		16.03.87	с 01.07.87

Инвентарный № 845

gost.e-ecolog.ru