УДК 621.884-213:629.7

Группа Г34

ОТРАСЛЕВОЙ СТАНДАРТ

КОРПУСЫ ЗАКЛЕПОК ВЫСОКОГО СОПРОТИВЛЕНИЯ СРЕЗУ С ПОТАЙНОЙ ГОЛОВКОЙ ∠120°

Конструкция и размеры

ОСТ 1 10816-72

На 7 страницах

Введен впервые

Проверен в 1986 г.
Подлежит проверке в 1996 г.

ОКП 75 9321

Проверен в 1981 г.
Подлежит проверке в 1986 г.

Распоряжением Министерства от 3 июля 1973 г. № 087-16

срок введения установлен с 1 января 1974 г.

Несоблюдение стандарта преследуется по закону

1. Конструкция и размеры корпусов заклепок должны соответствовать указанным на чертеже и в табл. 1 и 2.

№ изм. | 2 | 3 | 4
№ изв. | 7678 | 8470 | 9695

№ дубликата | 1351
№ подлинника

gost.e-ecolog.ru

$R_z 40$ $\sqrt{}$ $(\sqrt{})$

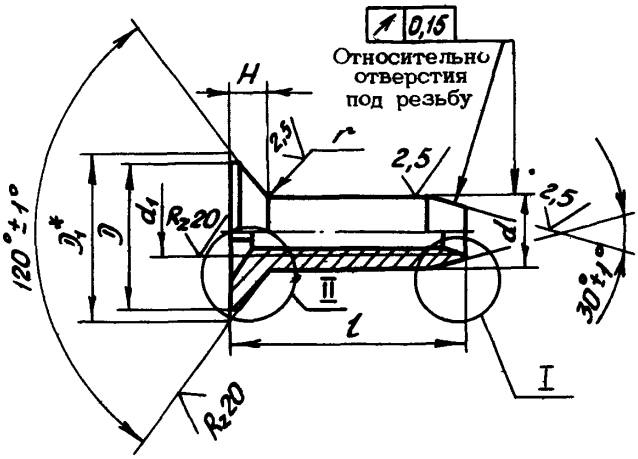

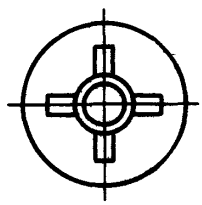

II

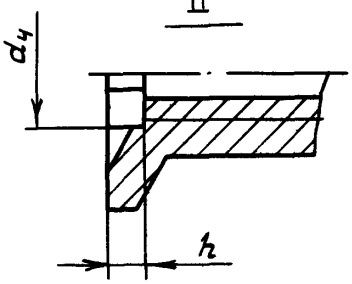

I

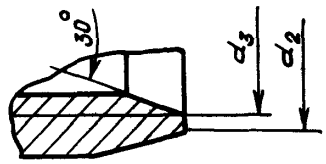

Таблица 1

Размеры в мм

d Пред. откл. по h10	d_1	d_2 Пред. откл. по h12	d_3	d_4 Пред. откл. +0,16	D min	D_1	h	H	r	Типоразмер шлица по ОСТ1 03591-72
							Пред. откл.			
							по H14	по h 14	+0,2	
4,2	M3	3,3	3,0	3,0	9,1	10,1	1,2	1,7	0,5	1
5,0	M3,5	3,9	3,5	3,5	10,0	11,6	1,3	1,9		2
6,0	M4	4,4	4,0	4,0	12,0	13,6	1,6	2,2	0,7	3
7,0	M5	5,4	5,0	5,0	14,0	15,7	1,4	2,5		4
8,0	M6	6,4	6,0	6,0	15,5	17,4	2,0	2,7		5

* Размер для справок.

№ изм. 3 8470
№ изв. 1351
Инв. № дубликата
Инв. № подлинника

Таблица 2

Размеры в мм

Типоразмеры	Применяемость	d	l		Масса 100 шт., кг
			Номин.	Пред. откл.	
1		4,2	5	-0,20	0,053
2			6		0,060
3			7		0,067
4			8		0,074
5			9		0,081
6			10		0,088
7			11	-0,24	0,095
8			12		0,102
9			13		0,109
10			14		0,116
11			15		0,123
15		5,0	7	-0,20	0,080
16			8		0,090
17			9		0,100
18			10		0110
19			11	-0,24	0,120
20			12		0,130
21			13		0,140
22			14		0,150
23			15		0,160
24			16		0,170
25			17		0,180
26			18		0,190
27			19	-0,28	0,200
31		6,0	8	-0,20	0,119
32			9		0,133
33			10		0,147
34			11	-0,24	0,161
35			12		0,175
36			13		0,189
37			14		0,203

Лит. изм. № изв.

1351

Инв. № дубликата Инв. № подлинника

Продолжение табл. 2

Размеры в мм

Типо-размеры	Применяемость	d	l		Масса 100 шт., кг
			Номин.	Пред. откл.	
38		6,0	15	-0,24	0,217
39			16		0,231
40			17		0,245
41			18		0,259
42			19	-0,28	0,273
43			20		0,287
44			21		0,301
45			22		0,315
46			23		0,329
50		7,0	8	-0,20	0,167
51			9		0,184
52			10		0,201
53			11	-0,24	0,222
54			12		0,240
55			13		0,259
56			14		0,278
57			15		0,297
58			16		0,316
59			17		0,335
60			18		0,354
61			19	-0,28	0,373
62			20		0,392
63			21		0,411
64			22		0,430
65			23		0,449
69		8,0	9	-0,20	0,304
70			10		0,330
71			11	-0,24	0,358
72			12		0,382
73			13		0,408
74			14		0,434

№ изм. 2 | № изв. 7878
Инв. № дубликата | Инв. № подлинника 1351

Продолжение табл.2

Размеры в мм

Типоразмеры	Применяемость	d	l		Масса 100 шт., кг
			Номин.	Пред. откл.	
75		8,0	15	-0,24	0,460
76			16		0,486
77			17		0,512
78			18		0,538
79			19	-0,28	0,564
80			20		0,590
81			21		0,616
82			22		0,642
83			23		0,668
84			24		0,694
85			25		0,720
86			26		0,746
87			27		0,772
88			28		0,798
89			29		0,824

2. Материал: сталь 13Х11Н2В2МФ-Ш.

3. Термическая обработка: $\sigma_в$ = 1079 ... 1226 МПа (110 ... 125 кгс/мм^2).

4. Резьба левая - LH , поле допуска - 5Н6Н.

5. Неуказанные предельные отклонения размеров, допуски формы и расположения поверхностей - по ОСТ 1 00022-80.

6. Покрытие: Н.Кд 6.т.хр.

7. Коды ОКП корпусов должны соответствовать указанным в обязательном приложении.

8. Технические условия - по ОСТ 1 00647-78.

Пример наименования и обозначения корпуса типоразмера 2:

Корпус 2 - ОСТ 1 10816-72

№ изм. | 1 | 2 | 3 | 4
№ изв. | 6003 | 7678 | 8470 | 9695

Инв. № дубликата | 1351
Инв. № подлинника

ПРИЛОЖЕНИЕ
Обязательное

Код ОКП 75 9321 8XXX КЧ
См. таблицу

Типоразмеры	XXX	КЧ	Типоразмеры	XXX	КЧ	Типоразмеры	XXX	КЧ
1	001	06	31	031	00	61	061	05
2	002	05	32	032	10	62	062	04
3	003	04	33	033	09	63	063	03
4	004	03	34	034	08	64	064	02
5	005	02	35	035	07	65	065	01
6	006	01	36	036	06			
7	007	00	37	037	05			
8	008	10	38	038	04			
9	009	09	39	039	03	69	069	08
10	010	05	40	040	10	70	070	04
11	011	04	41	041	09	71	071	03
			42	042	08	72	072	02
			43	043	07	73	073	01
			44	044	06	74	074	00
15	015	00	45	045	05	75	075	10
16	016	10	46	046	04	76	076	09
17	017	09				77	077	08
18	018	08				78	078	07
19	019	07				79	079	06
20	020	03	50	050	08	80	080	02
21	021	02	51	051	07	81	081	01
22	022	01	52	052	06	82	082	00
23	023	00	53	053	05	83	083	10
24	024	10	54	054	04	84	084	09
25	025	09	55	055	03	85	085	08
26	026	08	56	056	02	86	086	07
27	027	07	57	057	01	87	087	06
			58	058	00	88	088	05
			59	059	10	89	089	04
			60	060	06			

Инв. № дубликата | 1351
Инв. № подлинника

№ изм. | Нов.
№ изв. | 8470

③ Нов. Изв. № 8470

ЛИСТ РЕГИСТРАЦИИ ИЗМЕНЕНИЙ

№ изм.	Номера страниц				Номер "Изв. об изм."	Подпись	Дата	Срок введения изменения
	Измененных	Замененных	Новых	Аннулированных				
1	1,2,5	–	–	–	6003			01.10.75
2	1,2,4,5	–	–	–	7678			01.07.79
3	1,5	2	6,7	–	8470		23.11.81	01.01.83
4	1,5	–	–	–	9695			

③ Нов. Изв. № 8470

Инвентарный № 1351

gost.e-ecolog.ru