УДК 621.884-213:629.7

Группа Г34

ОТРАСЛЕВОЙ СТАНДАРТ

КОРПУСЫ ЗАКЛЕПОК ВЫСОКОГО СОПРОТИВЛЕНИЯ СРЕЗУ С ШЕСТИГРАННОЙ ГОЛОВКОЙ

Конструкция и размеры

ОСТ 1 10810-72

На 7 страницах

Введен впервые

Проверен в 1986 г.
Подлежит проверке в 1996 г.

ОКП 75 9321

Проверен в 1981 г.
Подлежит проверке в 1986 г.

Распоряжением Министерства от 3 июля 1973 г. № 087-16

срок введения установлен с 1 января 1974 г.

Несоблюдение стандарта преследуется по закону

1. Конструкция и размеры корпусов заклепок должны соответствовать указанным на чертеже и в табл. 1 и 2.

Издание официальное ГР № 2847 Перепечатка воспрещена

№ изм. 2 3 4
№ изв. 7678 8470 9695
Инв. № дубликата 1343
Инв. № подлинника
gost.e-ecolog.ru

$R_z 40$ (√)

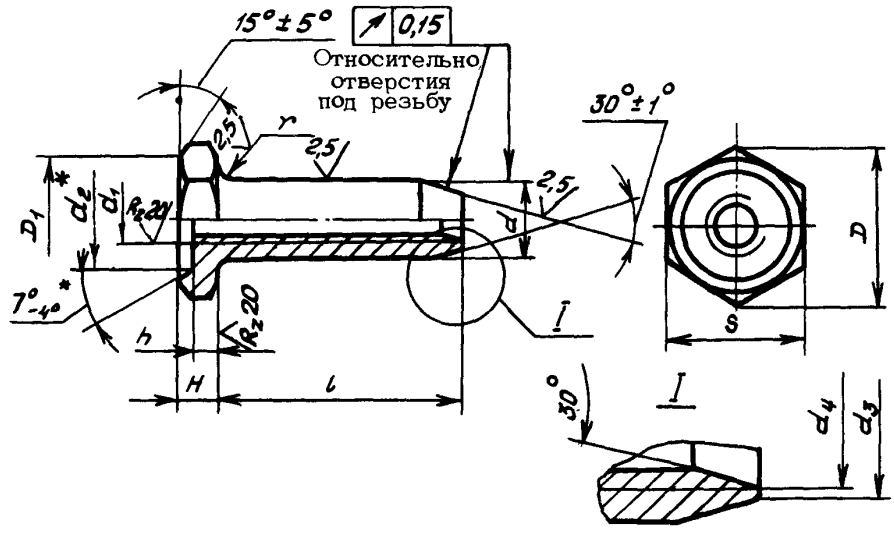

Таблица 1

мм

d Пред. откл. по h 10	d_1	d_2	d_3 Пред. откл. по h12	d_4	D		D_1 min	S	H	h	r
					Номин.	Пред. откл.				Пред.откл.	
										-0,3	+0,2
4,2	М3	5,5	3,3	3,0	8,1	-0,6	6,3	7	2,5	2,0	0,5
5,0	М3,5	6,5	3,9	3,5	9,2		7,3	8	2,6		
6,0	М4	8,0	4,4	4,0	11,5	-0,7	9,2	10	2,8		0,7
7,0	М5	8,5	5,4	5,0							
8,0	М6	10,0	6,4	6,0	13,8		11,0	12	3,0	2,5	

* Размеры обеспеч. инстр.

№ изм. 4 9695
№ изв. 3 8470
Инв. № дубликата 1343
Инв. № подлинника

Таблица 2

Размеры в мм

Типо-размеры	Приме-няемость	d	l		Масса 100 шт., кг
			Номин.	Пред. откл.	
1		4,2	5	-0,20	0,075
2			6		0,082
3			7		0,089
4			8		0,096
5			9		0,103
6			10		0,110
7			11	-0,24	0,117
8			12		0,124
9			13		0,131
10			14		0,138
11			15		0,145
15		5,0	7	-0,20	0,095
16			8		0,105
17			9		0,115
18			10		0,125
19			11	-0,24	0,135
20			12		0,145
21			13		0,155
22			14		0,165
23			15		0,175
24			16		0,185
25			17		0,195
26			18		0,205
27			19	-0,28	0,215
31		6,0	8	-0,20	0,146
32			9		0,160
33			10		0,174
34			11	-0,24	0,188
35			12		0,202
36			13		0,216

Лит. изм
№ изв.
Инв. № дубликата
Инв. № подлинника
1343

Продолжение табл.2

Размеры в мм

Типоразмеры	Применяемость	d	l		Масса 100 шт., кг
			Номин.	Пред. откл.	
37		6,0	14	-0,24	0,230
38			15		0,244
39			16		0,258
40			17		0,272
41			18		0,285
42			19	-0,28	0,300
43			20		0,314
44			21		0,328
45			22		0,342
46			23		0,356
50		7,0	8	-0,20	0,193
51			9		0,211
52			10		0,229
53			11	-0,24	0,247
54			12		0,265
55			13		0,283
56			14		0,301
57			15		0,319
58			16		0,337
59			17		0,355
60			18		0,373
61			19	-0,28	0,391
62			20		0,409
63			21		0,427
64			22		0,445
65			23		0,463
69		8,0	9	-0,20	0,260
70			10		0,286
71			11	-0,24	0,312
72			12		0,338
73			13		0,364

№ изм. 2 | № изв. 7678
Инв. № дубликата | Инв. № подлинника 1343

Продолжение табл.2

Размеры в мм

Типоразмеры	Применяемость	d	l		Масса 100 шт., кг
			Номин.	Пред. откл.	
74		8,0	14	-0,24	0,390
75			15		0,416
76			16		0,442
77			17		0,468
78			18		0,494
79			19	-0,28	0,520
80			20		0,546
81			21		0,572
82			22		0,598
83			23		0,624
84			24		0,650
85			25		0,676
86			26		0,702
87			27		0,728
88			28		0,754
89			29		0,780

2. Материал: сталь 13Х11Н2В2МФ-Ш.

3. Термическая обработка: $\sigma_в$ = 1079 ... 1226 МПа (110 ... 125 кгс/мм^2).

4. Резьба левая - LH , поле допуска - 5Н6Н.

5. Неуказанные предельные отклонения размеров, допуски формы и расположения поверхностей - по ОСТ 1 00022-80.

6. Покрытие: Н.Кд 6.т.хр.

7. Коды ОКП корпусов должны соответствовать указанным в обязательном приложении.

8. Технические условия - по ОСТ 1 00647-78.

Пример наименования и обозначения корпуса заклепок типоразмера 2:

Корпус 2 - ОСТ 1 10810-72

№ изм. 1 2 3 4
№ изв. 6003 7878 8470 9695
Инв. № дубликата
Инв. № подлинника 1343

ПРИЛОЖЕНИЕ
Обязательное
Код ОКП 75 9321 2XXX КЧ
См. таблицу

Типоразмеры	XXX	КЧ	Типоразмеры	XXX	КЧ	Типоразмеры	XXX	КЧ
1	001	08	31	031	02	61	061	07
2	002	07	32	032	01	62	062	06
3	003	06	33	033	00	63	063	05
4	004	05	34	034	10	64	064	04
5	005	04	35	035	09	65	065	03
6	006	03	36	036	08			
7	007	02	37	037	07			
8	008	01	38	038	06			
9	009	00	39	039	05	69	069	10
10	010	07	40	040	01	70	070	06
11	011	06	41	041	00	71	071	05
			42	042	10	72	072	04
			43	043	09	73	073	03
			44	044	08	74	074	02
15	015	02	45	045	07	75	075	01
16	016	01	46	046	06	76	076	00
17	017	00				77	077	10
18	018	10				78	078	09
19	019	09				79	079	08
20	020	05	50	050	10	80	080	04
21	021	04	51	051	09	81	081	03
22	022	03	52	052	08	82	082	02
23	023	02	53	053	07	83	083	01
24	024	01	54	054	06	84	084	00
25	025	00	55	055	05	85	085	10
26	026	10	56	056	04	86	086	09
27	027	09	57	057	03	87	087	08
			58	058	02	88	088	07
			59	059	01	89	089	06
			60	060	08			

Инв. № дубликата
Инв. № подлинника 1343
№ изм. Нов. 8470
№ изв.

③ Нов. Изв. № 8470

ЛИСТ РЕГИСТРАЦИИ ИЗМЕНЕНИЙ

№ изм.	Номера страниц				Номер "Изв. об изм."	Подпись	Дата	Срок введения изменения
	Измененных	Замененных	Новых	Аннулированных				
1	1,2,5	–	–	–	6003			01.10.75
2	1,2,4, 5	–	–	–	7678			01.07.79
3	1,5	2	6,7	–	8470		23 и 81	01.01.83
4	1,2,5	–	–	–	9695			

③ Нов. Изв. № 8470

Инвентарный № 1343

gost.e-ecolog.ru