Лит.изм. | № изв. | 1: 7198 | 2: 11097 | 3: 11394
Инв. № дубликата: 870
Инв. № подлинника

УДК 672.61:629.7

Группа Д15

ОТРАСЛЕВОЙ СТАНДАРТ

УШКИ ДЛЯ ЦЕПОЧЕК
Конструкция и размеры

ОСТ 1 10808-72

На 4 страницах

Взамен 1804С50

Проверено в 1988 г.

ОКП 75 9520

Распоряжением Министерства от 20 декабря 1972 г. № 087-16

срок введения установлен с 1 июля 1973 г.

Несоблюдение стандарта преследуется по закону

1. Настоящий стандарт распространяется на стальные штампованные ушки для цепочек по ОСТ 1 10806-72.

Издание официальное

О

ГР 1817 от 16.01.73

Перепечатка воспрещена

gost.e-ecolog.ru

2. Конструкция, размеры и коды ОКП ушек должны соответствовать указанным на чертеже и в таблице.

Rz80 √ (√)

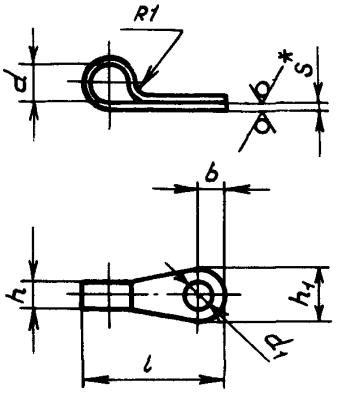

Развертка ушка исполнения 1

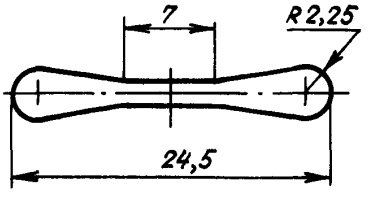

Развертка ушка исполнения 2

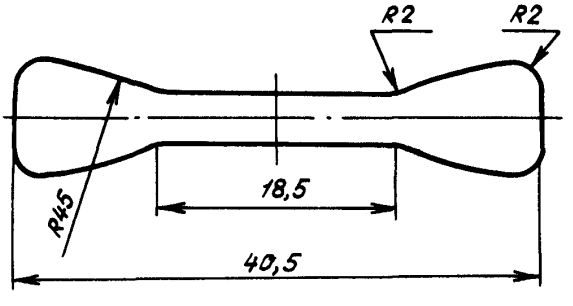

Размеры, мм

Исполнение	Код покрытия	Код ОКП	b	d	d_1	h	h_1	l	S	Масса 1 шт., г
1	01	75 9525 8401 04	2,25	3	2,7	1,5	4,5	11,0	0,5	0,3
	02	75 9525 8402 03								
2	01	75 9525 8403 02	3,00	5	3,2	4,0	9,0	17,5	1,0	1,6
	02	75 9525 8404 01								

3. Материал: сталь 20 по ГОСТ 16523-70.

4. Покрытие: Кд15.хр** – для ушек, работающих в воздушной среде; Ц15.хр** – для ушек, работающих в топливах.

* Размер для справок.

** По действующим отраслевым документам.

Лит.изм. 1 2
№ изв. 7198 11097
870
Инв. № дубликата
Инв. № подлинника

5. Неуказанные предельные отклонения размеров - по ОСТ 1 00022-80.

6. Технические условия - по ОСТ 1 00592-72.

7. Для условного обозначения покрытия ушек приняты следующие коды:

01 - для цинкованных;

02 - для кадмированных.

Пример наименования и обозначения ушка для цепочки исполнения 1 кадмированного:

Ушко 1-02-ОСТ 1 10808-72

Инв. № дубликата | 870
Инв. № подлинника
№ изв. | 11097
Лит. изм. | 2

ЛИСТ РЕГИСТРАЦИИ ИЗМЕНЕНИЙ

№ изм.	Номера страниц				Номер "Изв. об изм."	Подпись	Дата	Срок введения изменения
	Измененных	Замененных	Новых	Аннулированных				
1	1 и 2	—	—	—	7198	Сафин	4/IV-88г.	1 января 1989г.
2	1, 2, 3	—	—	—	11097	Кузнец	2.08.89	1.07.89
3	1	—	—	—	11394	Кузнец	21.08.90	1.07.90г.

gost.e-ecolog.ru