УДК 672.611:629.7

Группа Д15

ОТРАСЛЕВОЙ СТАНДАРТ

ОСТ 1 10807-72

ЗВЕНЬЯ ЦЕПОЧЕК
Конструкция и размеры

На 4 страницах

Взамен 1803С50

Проверено в 1988 г.

ОКП 75 9520

Лит.изм. | 1 | 2 | 3
№ изв. | 7198 | 11097 | 11394

Инв. № дубликата | 869
Инв. № подлинника

Распоряжением Министерства от 20 декабря 1972 г. № 087-16

срок введения установлен с 1 июля 1973 г.

Несоблюдение стандарта преследуется по закону

1. Настоящий стандарт распространяется на стальные штампованные звенья цепочек.

Издание официальное

ГР 1816 от 16.01.73

Перепечатка воспрещена

gost.e-ecolog.ru

2. Конструкция, размеры и коды ОКП звеньев цепочек должны соответствовать указанным на чертеже и в таблице.

Rz80 √(√)

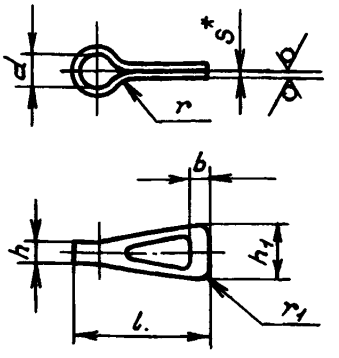

Развертка звена исполнения 1

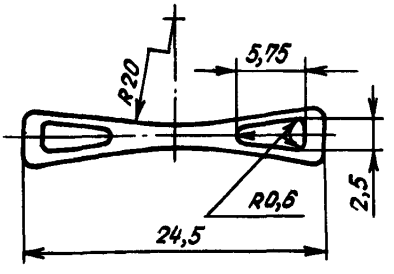

Развертка звена исполнения 2

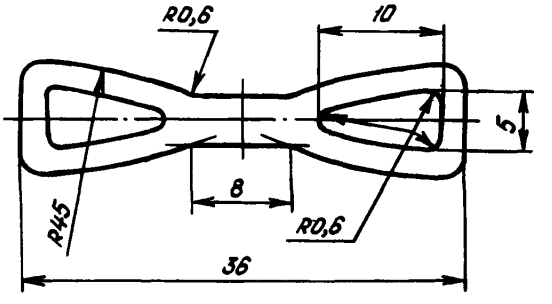

Размеры, мм

Исполнение	Код покрытия	Код ОКП	b	d	h	h_1	l	r	r_1	S	Масса 1 шт., г
1	01	75 9525 8301 07	1,5	3	1,5	4,5	11,0	1,0	1,0	0,5	0,315
	02	75 9525 8302 06									
2	01	75 9525 8303 05	2,0	5	4,0	9,0	15,9	1,6	1,6	1,0	1,370
	02	75 9525 8304 04									

3. Материал: сталь 20 по ГОСТ 16523-70.

4. Покрытие: Кд15.хр** - для звеньев, работающих в воздушной среде; Ц15.хр** - для звеньев, работающих в топливе.

5. Неуказанные предельные отклонения размеров - по ОСТ 1 00022-80.

6. Технические условия - по ОСТ 1 00592-72.

---

* Размер для справок.

** По действующим отраслевым документам.

Лит.изм. 1 2
№ изв. 7198 11097
Инв. № дубликата 869
Инв. № подлинника

7. Для условного обозначения покрытия звеньев цепочек приняты следующие коды:

01 - для цинкованных;

02 - для кадмированных.

Пример наименования и обозначения звена цепочки исполнения 1 кадмированной:

Звено 1-02 - ОСТ 1 10807-72

Инв. № дубликата
Инв. № подлинника
869
Лит. изм.
№ изв.

ЛИСТ РЕГИСТРАЦИИ ИЗМЕНЕНИЙ

№ изм.	Номера страниц				Номер "Изв. об изм."	Подпись	Дата	Срок введения изменения
	Изменённых	Заменённых	Новых	Аннулированных				
1	1 и 2	–	–	–	7198	Садия	4/IV 78	1/I 79 г.
2	1, 2	–	–	–	11097	Кумов	2.08.89	1.07.89
3	1	–	–	–	11394	Кумов	21.08.90	01.07.90

gost.e-ecolog.ru